Ersatzteile für den Profi-Bereich:

Espresso-Maschinen

Passend für:

VICTORIA ARDUINO

Dieser Katalog ist automatisch erstellt, daher kann die Reihenfolge der Artikel vertauscht sein. Aktualisierungen werden nach allen Ergänzungen und/oder Änderungen veröffentlicht.
*Eventuelle **Universal-Teile** können nicht enthalten sein*

Rel. 2017-08241402

ADONIS GEHÄUSE

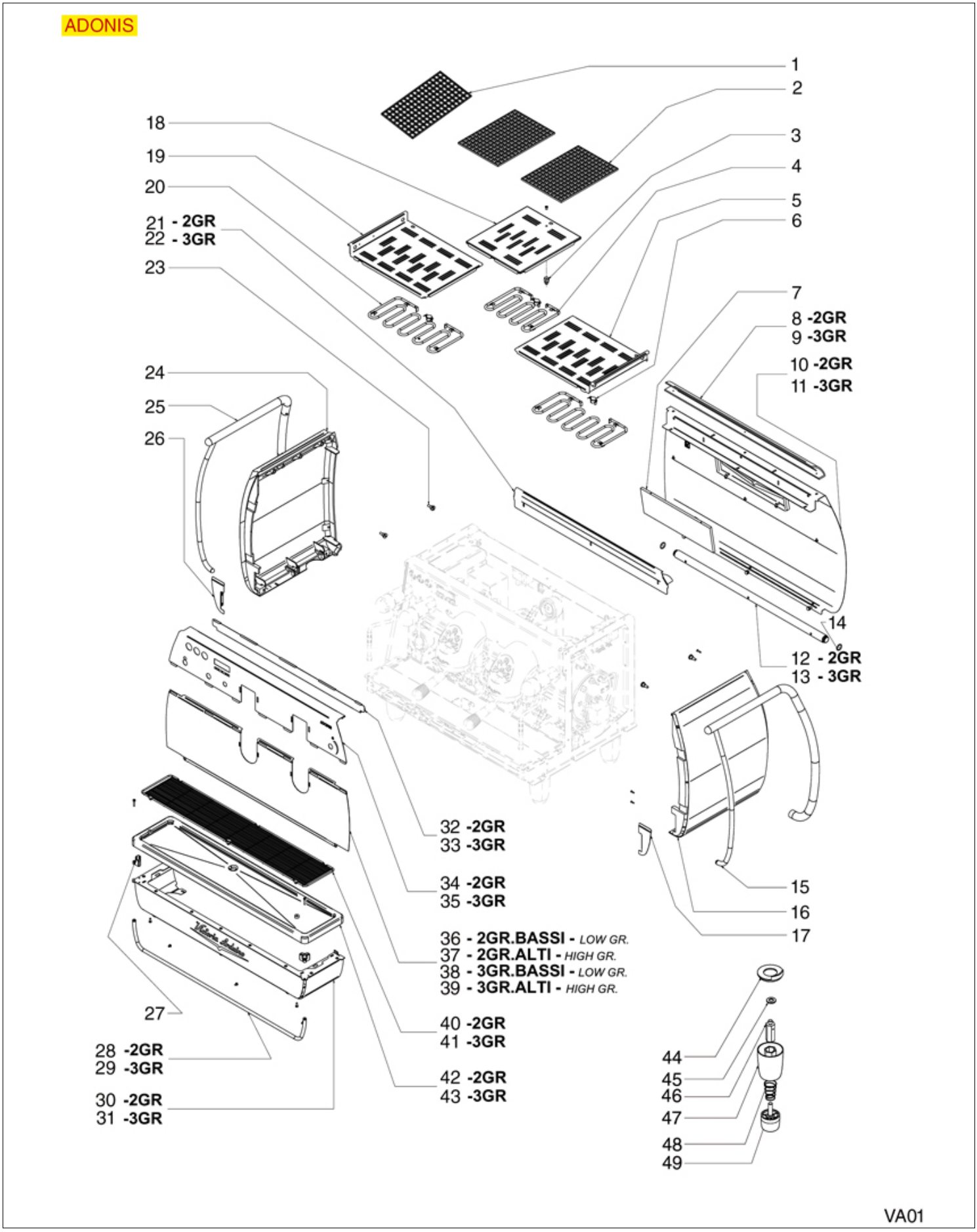

Abbildungen ohne LF Bestell-Nr.: auf Anfrage

VICTORIA ARDUINO

Abbildung	LF Art. Nr.	Beschreibung
2	1185020	AUFWÄRMEGITTER FÜR TASSEN
6	1443006	ANLEGETHERMOSTAT 55°C 16A 250V
40	1185022	ABSTELLGITTER TASSEN INOX 2 GRUPPEN
41	1185023	ABSTELLGITTER TASSEN INOX 3 GRUPPEN
49	1313516	GERÄTEFUSS ø 48x40 mm M10

ADONIS TASTATUR

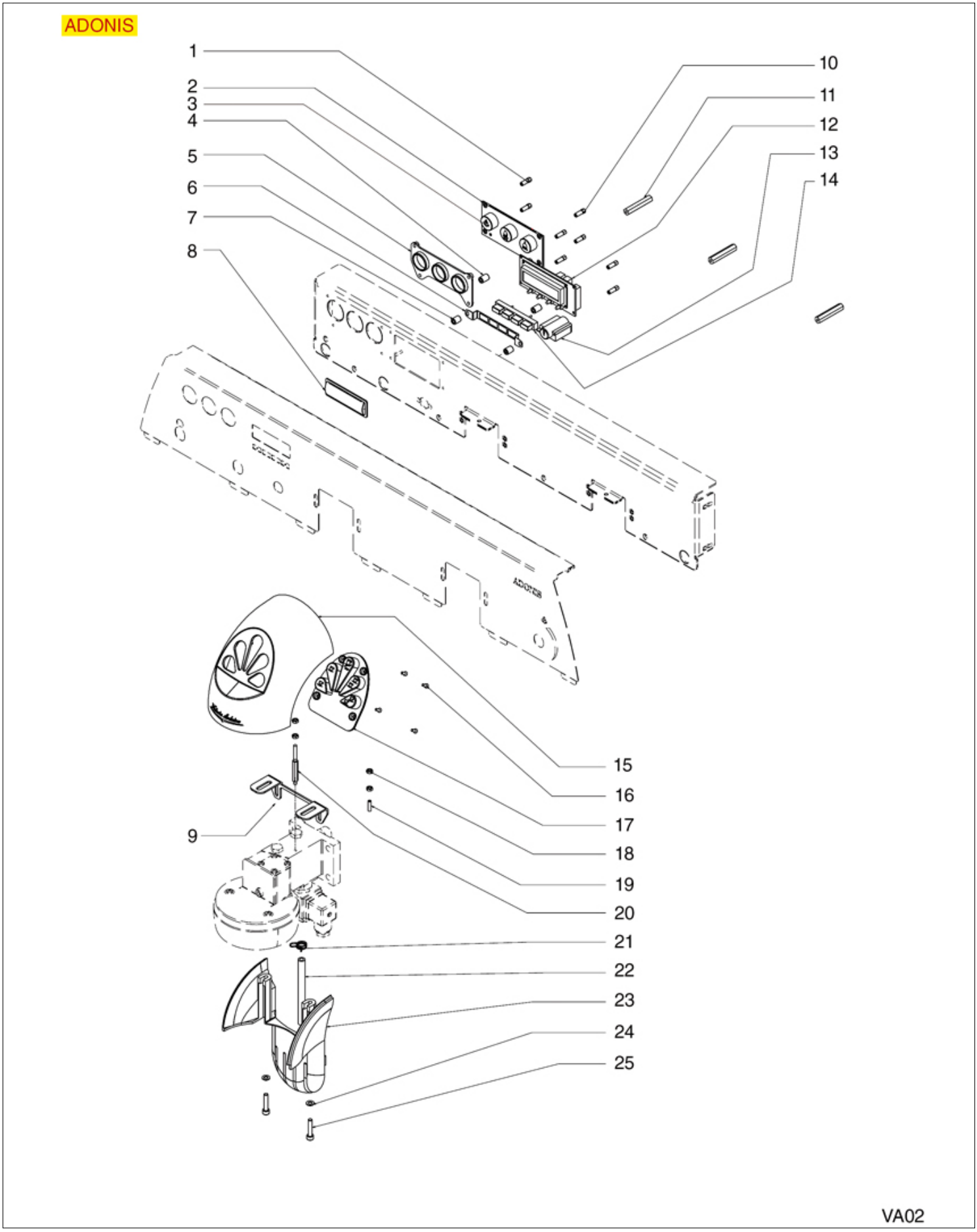

Abbildungen ohne LF Bestell-Nr.: auf Anfrage

VICTORIA ARDUINO

Abbildung	LF Art. Nr.	Beschreibung
2	1319427	DRUCKKNOPFLEISTE 3 TASTEN
15	1244008	SCHILD KNÖPFE
17	1319429	DRUCKKNOPFLEISTE 5 TASTEN
23	1244009	DECKUNGSSCHILD GRUPPE

ADONIS AUSLAUFGRUPPE

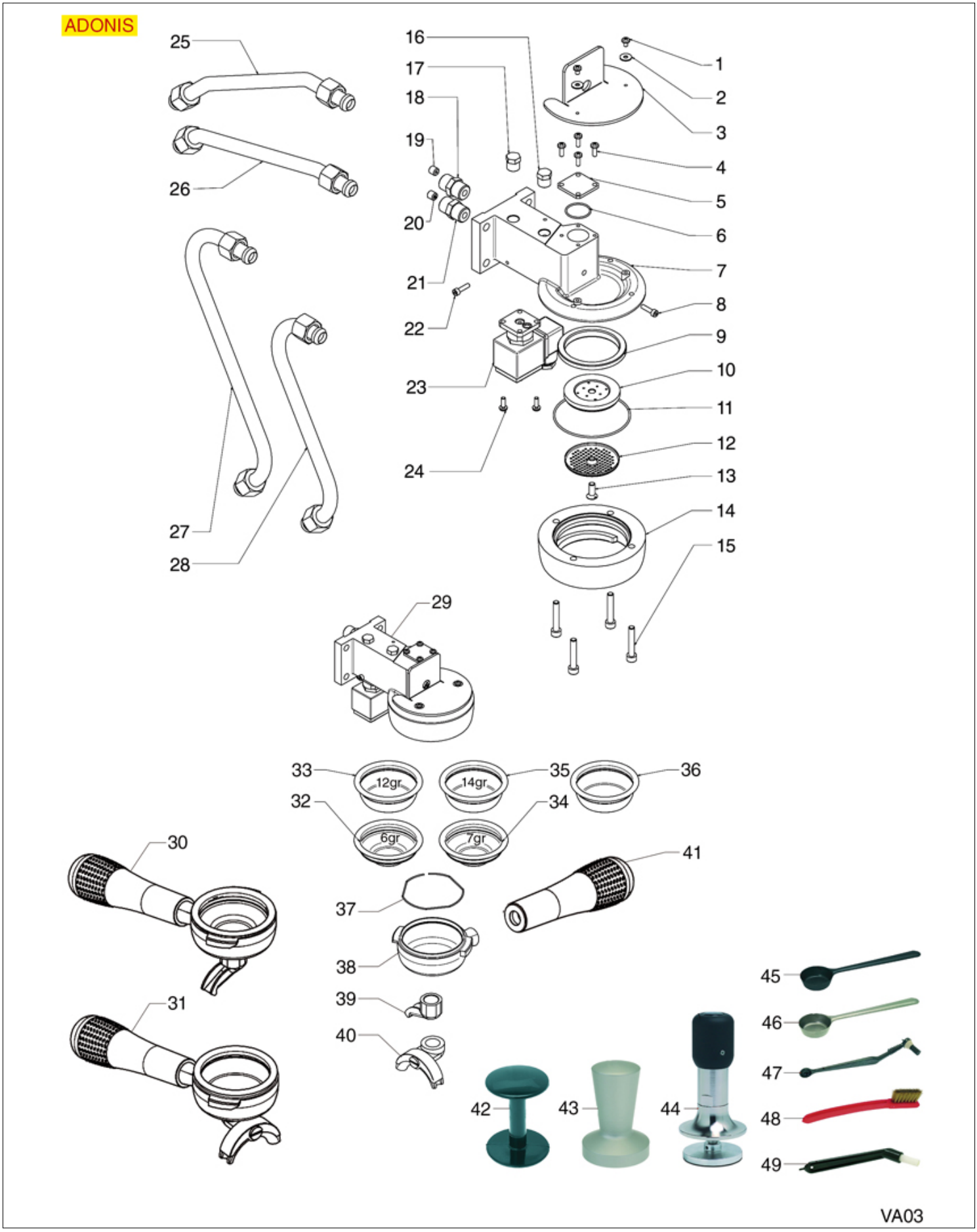

Abbildungen ohne LF Bestell-Nr.: auf Anfrage

VICTORIA ARDUINO

Abbildung	LF Art. Nr.	Beschreibung
4	1184006	ZYLINDERKOPFSCHRAUBE NIEDRIG M4x12
5	1018507	MAGNETVENTILHALTERFLANSCH
6	1186401	O-RING-DICHTUNG 02093 EPDM
9	1186402	SIEBTRÄGERDICHTUNG ø 71x56x9
9	1186701	SIEBTRÄGERDICHTUNG ø 71x56x9 mm
10	1326001	VERTEILER DUSCHTRÄGER
11	1186397	O-RING DICHTUNG 02300 EPDM
12	1081026	DUSCHE ø 56,5 mm
13	1528016	FLACHSENKKOPFSCHRAUBE M6x16
14	1802001	GLOCKE EINSATZ FILTERTRÄGER
16	1439020	DECKEL FÜR AUSLAUFGRUPPE ø 1/4"A
17	1439020	DECKEL FÜR AUSLAUFGRUPPE ø 1/4"A
18	1349032	ANSCHLUSS ø 3/8"M-3/8"M INNEN M8
21	1349032	ANSCHLUSS ø 3/8"M-3/8"M INNEN M8
23	1120101	3-WEGE MAGNETVENTIL PARKER 115V 50/60Hz
23	1120102	3-WEGE MAGNETVENTIL LUCIFER 115V 60Hz
23	1120330	3-WEGE MAGNETVENTIL LUCIFER 240V 50Hz
23	1120335	3-WEGE MAGNETVENTIL PARKER 230V 50/60Hz
24	1184006	ZYLINDERKOPFSCHRAUBE NIEDRIG M4x12
30	1165094	FILTERTRÄGER KOMPL. 1 TASSE V.ARDUINO
31	1165095	FILTERTRÄGER KOMPL. 2 TASSEN V.ARDUINO
32	1160070	FILTER 1 TASSE 6 gr
33	1160071	FILTER 2 TASSEN 12 gr
34	1160072	FILTER 1 TASSE 7 gr
35	1160053	KAFFEESIEB 2 TASSEN 14 gr
36	1160339	BLINDFILTER ø 70x17 mm
37	1250101	FILTERHALTERUNGSFEDER ø 1,10 mm EDELST.
38	1165012	SIEBTRÄGER FÜR KAFFEEMASCH. SIMONELLI
39	1022501	AUSLAUF 1-WEG ø 3/8"
40	1022502	AUSLAUFDÜSE 2-WEGE ø 3/8"
41	1241163	DREHKNOPF SIEBTRÄGER M10
42	1385002	TAMPER AUS NYLON ø 50/57 mm
43	1385053	TAMPER AUS ELOXIERTEM ALUMINIUM ø 58 mm
44	1385600	DYNAMOMETRISCH.HAND-KAFFEE TAMPER ø 57mm
45	1069001	MESSLÖFFEL AUS KUNSTSTOFF 20 ml
46	1069002	MESSLÖFFEL AUS EDELSTAHL 20 ml
47	1384003	BÜRSTE ZUR DUSCHENREINIGUNG SCHWARZ
48	1384002	BÜRSTE FÜR WARTUNG
49	1384001	BÜRSTE ZUR DUSCHENREINIGUNG

ADONIS DAMPFHÄHNE

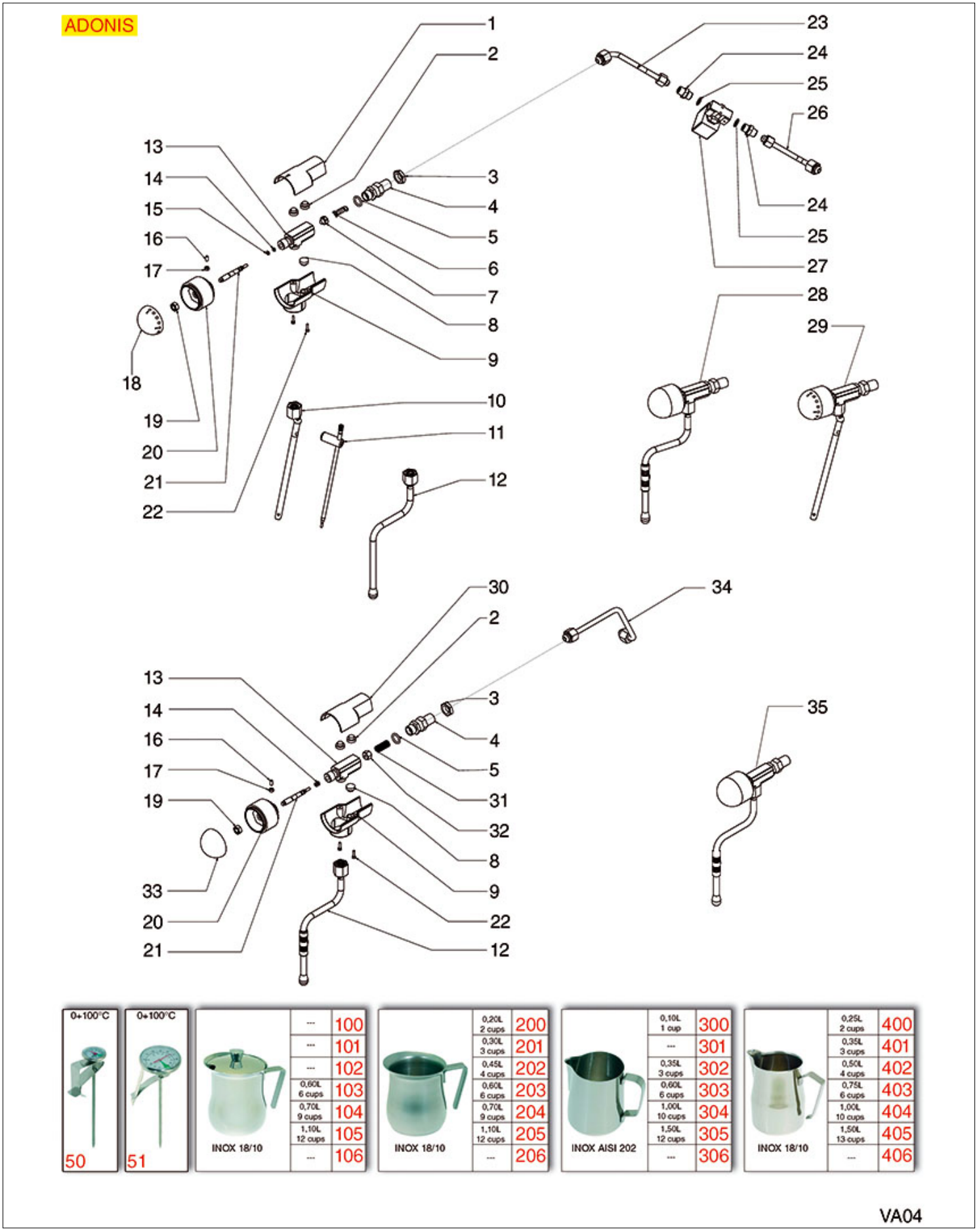

Abbildungen ohne LF Bestell-Nr.: auf Anfrage

VICTORIA ARDUINO

Abbildung	LF Art. Nr.	Beschreibung
3	1348036	SECHSKANTMUTTER ø 3/8" SCHLÜSSEL 21x6 mm
5	3243086	O-RING OR 0117 EPDM
6	1250531	FEDER ø 11,5x25 mm
12	1449869	DAMPFROHR KOMPLETT
14	1186514	DICHTUNG O-RING 02015 SILIKON
15	1186514	DICHTUNG O-RING 02015 SILIKON
25	1186626	DICHTUNG O-RING 0114 EPDM
28	1348125	DAMPFHAHN KOMPLETT LINKS
31	1250531	FEDER ø 11,5x25 mm
32	1321601	DICHTUNGSTRÄGER KOMPLETT FÜR HAHN
35	1348124	DAMPFHAHN KOMPLETT RECHTS
50	1394553	ANALOGTHERMOMETER ø 25 mm
51	1394554	ANALOGTHERMOMETER ø 45 mm
103	1024051	SERVIERKANNE PRATIKA 0,60 L
104	1024052	SERVIERKANNE PRATIKA 0,70 L
200	1024001	MILCHKÄNNCHEN PRATIKA 0,20 L
201	1024002	MILCHKÄNNCHEN PRATIKA 0,30 L
202	1024003	MILCHKÄNNCHEN PRATIKA 0,45 L
203	1024004	MILCHKÄNNCHEN PRATIKA 0,60 L
204	1024005	MILCHKÄNNCHEN PRATIKA 0,70 L
205	1024006	MILCHKÄNNCHEN PRATIKA 1,10 L
300	1224900	MILCHKÄNNCHEN 0,10 L
302	1224901	MILCHKÄNNCHEN 0,35 l
303	1224902	MILCHKÄNNCHEN 0,60 l
304	1224903	MILCHKÄNNCHEN 1 l
305	1224904	MILCHKÄNNCHEN 1,5 l
400	1224014	MILCHKÄNNCHEN EUROPA MIT AUSLAUF 0,25 L
401	1224015	MILCHKÄNNCHEN EUROPA MIT AUSLAUF 0,35 L
402	1224010	MILCHKÄNNCHEN EUROPA MIT AUSLAUF 0,50 L
403	1224011	MILCHKÄNNCHEN EUROPA MIT AUSLAUF 0,75 L
404	1224012	MILCHKÄNNCHEN EUROPA MIT AUSLAUF 1 L
405	1224013	MILCHKÄNNCHEN EUROPA MIT AUSLAUF 1,5 L

ADONIS WASSERHÄHNE

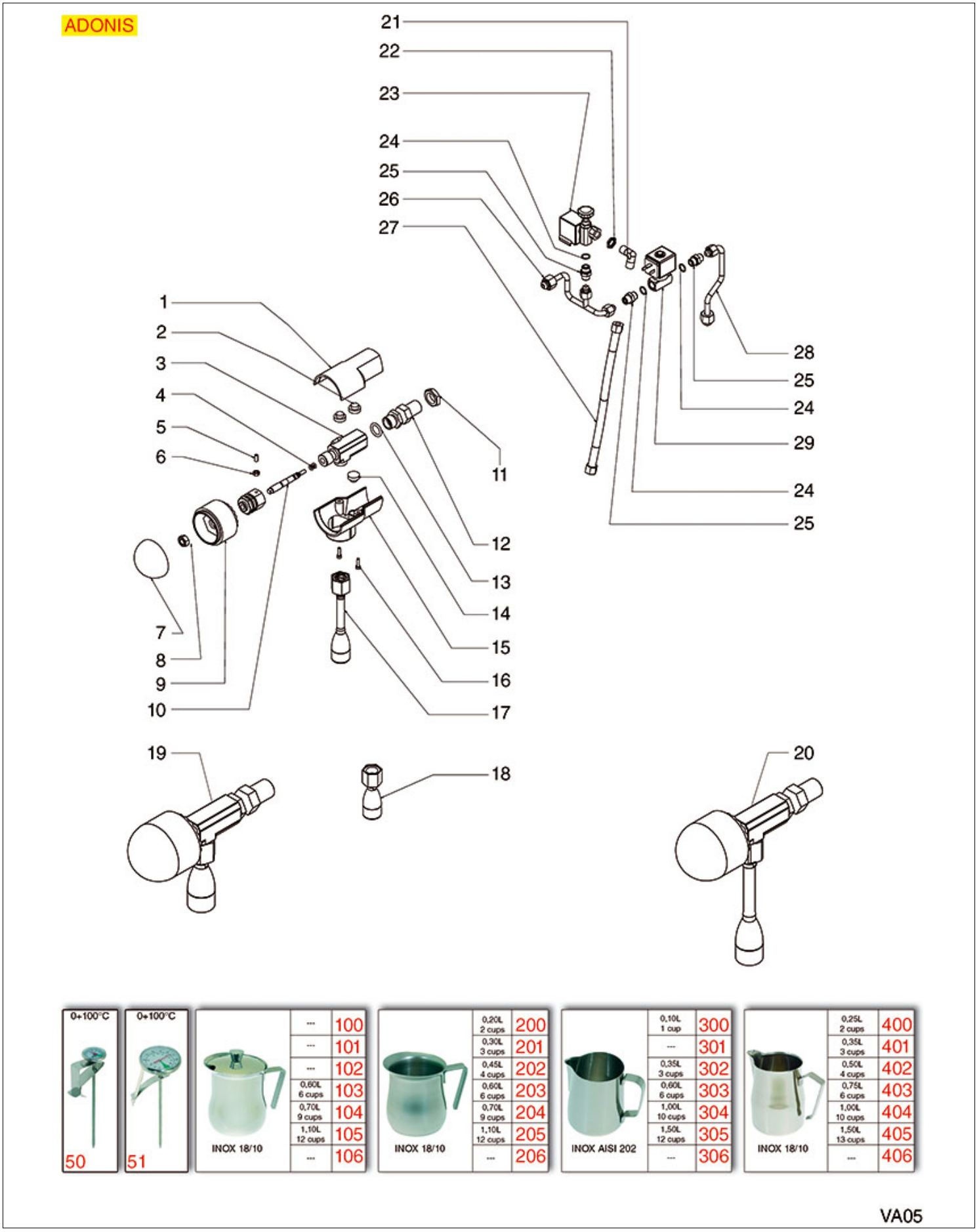

Abbildungen ohne LF Bestell-Nr.: auf Anfrage

VICTORIA ARDUINO

Abbildung	LF Art. Nr.	Beschreibung
4	1186514	DICHTUNG O-RING 02015 SILIKON
11	1348036	SECHSKANTMUTTER ø 3/8" SCHLÜSSEL 21x6 mm
13	3243086	O-RING OR 0117 EPDM
17	1449032	WASSERROHR KOMPLETT
18	1549004	WASSERROHR KOMPLETT
19	1348126	WASSERDAMPF KOMPLETT
20	1348127	WASSERDAMPF KOMPLETT
35	1224904	MILCHKÄNNCHEN 1,5 l
50	1394553	ANALOGTHERMOMETER ø 25 mm
51	1394554	ANALOGTHERMOMETER ø 45 mm
103	1024051	SERVIERKANNE PRATIKA 0,60 L
104	1024052	SERVIERKANNE PRATIKA 0,70 L
200	1024001	MILCHKÄNNCHEN PRATIKA 0,20 L
201	1024002	MILCHKÄNNCHEN PRATIKA 0,30 L
202	1024003	MILCHKÄNNCHEN PRATIKA 0,45 L
203	1024004	MILCHKÄNNCHEN PRATIKA 0,60 L
204	1024005	MILCHKÄNNCHEN PRATIKA 0,70 L
205	1024006	MILCHKÄNNCHEN PRATIKA 1,10 L
300	1224900	MILCHKÄNNCHEN 0,10 L
302	1224901	MILCHKÄNNCHEN 0,35 l
303	1224902	MILCHKÄNNCHEN 0,60 l
304	1224903	MILCHKÄNNCHEN 1 l
305	1224904	MILCHKÄNNCHEN 1,5 l
400	1224014	MILCHKÄNNCHEN EUROPA MIT AUSLAUF 0,25 L
401	1224015	MILCHKÄNNCHEN EUROPA MIT AUSLAUF 0,35 L
402	1224010	MILCHKÄNNCHEN EUROPA MIT AUSLAUF 0,50 L
403	1224011	MILCHKÄNNCHEN EUROPA MIT AUSLAUF 0,75 L
404	1224012	MILCHKÄNNCHEN EUROPA MIT AUSLAUF 1 L
405	1224013	MILCHKÄNNCHEN EUROPA MIT AUSLAUF 1,5 L

ADONIS HYDRAULIKAGGREGAT

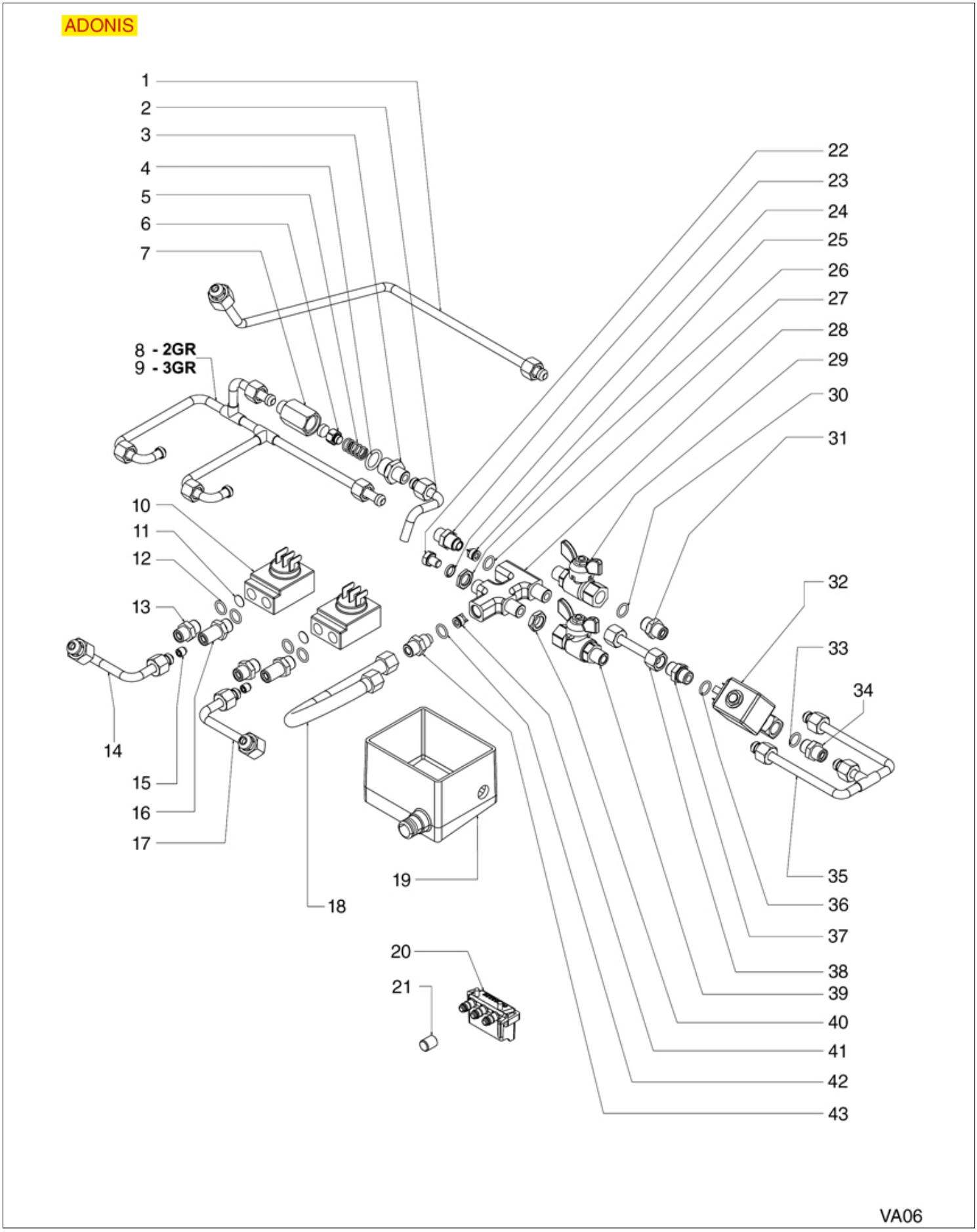

Abbildungen ohne LF Bestell-Nr.: auf Anfrage

VICTORIA ARDUINO

Abbildung	LF Art. Nr.	Beschreibung
3	1349030	ANSCHLUSS ø 3/8"M-1/4"M FEDERHALTERUNG
4	3243086	O-RING OR 0117 EPDM
10	1455067	VOLUMENZÄHLER GICAR
12	1186626	DICHTUNG O-RING 0114 EPDM
15	1349075	DÜSE M8X1 LOCH ø 0,8 mm
16	5050997	
18	5019507	SCHLAUCH FLEX. ø 1/4" Fc x Fc 320 mm
19	1527036	ABFLUSSSCHALE
25	1523064	RÜCKSCHLAGSVENTIL
27	1186626	DICHTUNG O-RING 0114 EPDM
29	3526699	KUGELVENTIL ø 1/4" AUßEN/INNEN
30	1186626	DICHTUNG O-RING 0114 EPDM
33	1186626	DICHTUNG O-RING 0114 EPDM
36	1186626	DICHTUNG O-RING 0114 EPDM
38	1449038	ROHR HYDRAULISCH FÜR ABLAUFSCHALE
39	3526699	KUGELVENTIL ø 1/4" AUßEN/INNEN
41	1523064	RÜCKSCHLAGSVENTIL
42	1186626	DICHTUNG O-RING 0114 EPDM

ADONIS PUMPENAGGREGAT

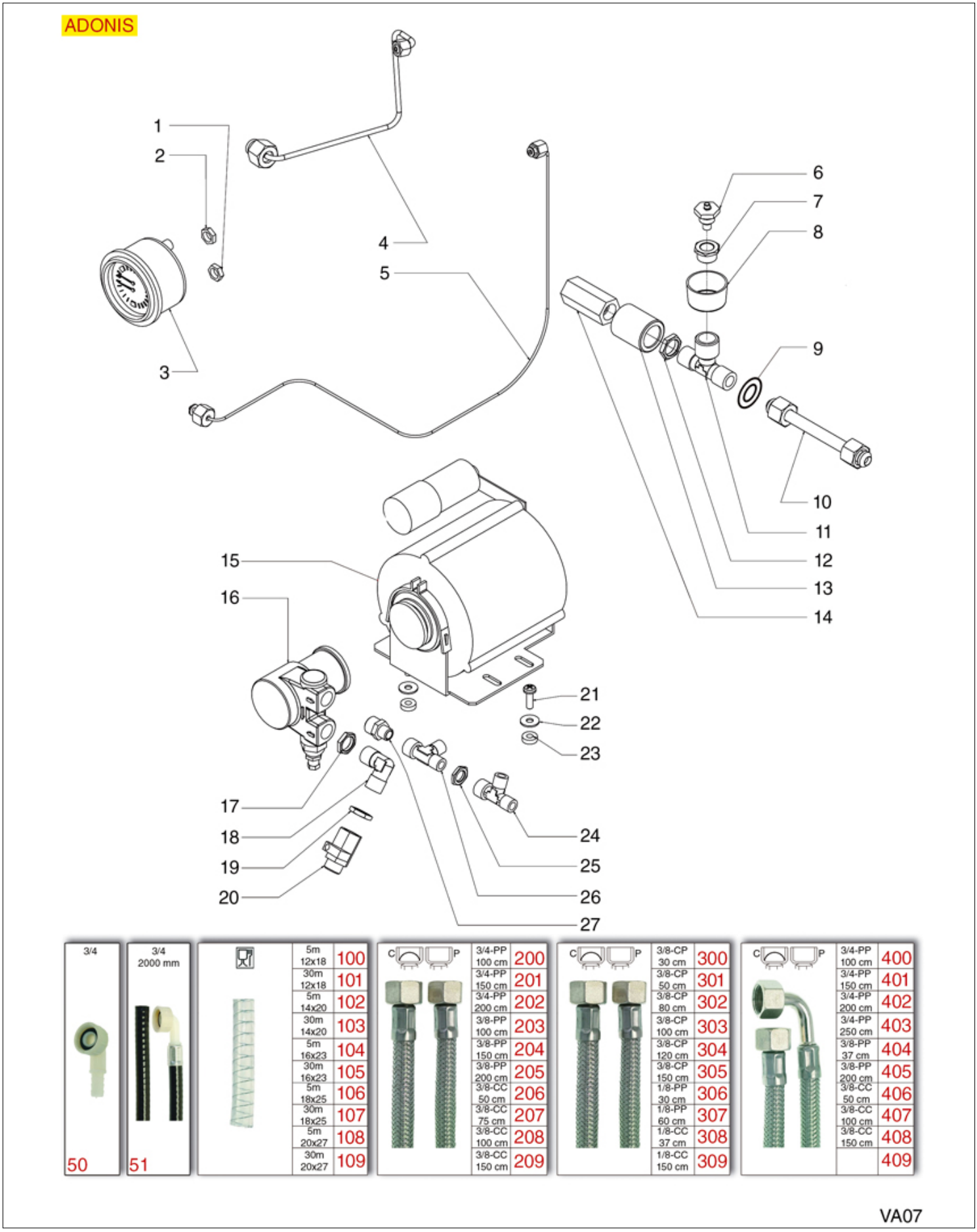

Abbildungen ohne LF Bestell-Nr.: auf Anfrage

VICTORIA ARDUINO

Abbildung	LF Art. Nr.	Beschreibung
1	1348035	MUTTER ø 1/8"
2	1348035	MUTTER ø 1/8"
3	1245045	MANOMETER DURCHLAUFERHIT.-PUMPE ø 63 mm
6	1523534	VENTIL FÜR DURCHLAUFERHITZER ø 1/4"A
7	1349132	UNIVERSALANSCHLUSS GERADE ø 3/8"M-1/4"F
11	1349240	T-VERSCHRAUBUNG ø 3/8"Innen-3/8"Außen-3/
14	1523572	VENTIL DURCHLAUFER. ø3/8"M-1,8bar CE/PED
15	1240282	MOTOR RPM MIT SCHELLENANSCHLUSS 165W
16	1330001	VERDRÄNGERPUMPE ROTOFLOW ø 3/8" NPT
16	1330002	VERDRÄNGERPUMPE ROTOFLOW ø 3/8" NPT
18	1349706	L-ANSCHLUSS ø 3/8"A-3/8"A VERNICKELT
20	3526704	KUGELVENTIL ø 3/8"MF
24	1349244	T-VERSCHRAUBUNG ø 1/4"Innen-1/4"Innen-1/
26	1349244	T-VERSCHRAUBUNG ø 1/4"Innen-1/4"Innen-1/
27	1349112	UNIVERSALANSCHLUSS GERADE ø 1/4"M-3/8"M
50	1449104	WINKELSTÜCK 3/4" ABLAUF
51	1449876	ABLAUFSCHLAUCH ø 3/4"l 1500 mm
100	1449670	ABLAUFSCHLAUCH ELISPIR ø 12x18 mm - 5 m
101	1449270	ABLAUFSCHLAUCH ELISPIR ø 12x18 mm - 30 m
102	1449671	ABLAUFSCHLAUCH ELISPIR ø 14x20 mm - 5 m
103	1449271	ABLAUFSCHLAUCH ELISPIR ø 14x20 mm - 30 m
104	1449672	AUSLAUFSCHLAUCH ELISPIR ø 16x23 mm - 5 m
105	1449272	AUSLAUFSCHLAUCH ELISPIR ø 16x23 mm -30 m
106	1449673	ABLAUFSCHLAUCH ELISPIR ø 18x25 mm - 5 m
107	1449273	ABLAUFSCHLAUCH ELISPIR ø 18x25 mm - 30 m
108	1449674	ABLAUFSCHLAUCH ELISPIR ø 20x27 mm - 5 m
109	1449274	ABLAUFSCHLAUCH ELISPIR ø 20x27 mm - 30 m
200	3449036	FLEX-SCHLAUCH ø 3/4" Fp x Fp 1000 mm
201	3449032	FLEX-SCHLAUCH ø 3/4" Fp x Fp 1500 mm
202	3449033	FLEX-SCHLAUCH ø 3/4" Fp x Fp 2000 mm
203	1449724	FLEX-SCHLAUCH ø 3/8" Fp x Fp 1000 mm
204	1449726	FLEX-SCHLAUCH ø 3/8" Fp x Fp 1500 mm
205	1449089	FLEX-SCHLAUCH ø 3/8" Fp x Fp 2000 mm
206	1449722	FLEX-SCHLAUCH ø 3/8" Fc x Fc 500 mm
207	1449705	FLEX-SCHLAUCH ø 3/8" Fc x Fc 750 mm
208	1449723	FLEX-SCHLAUCH ø 3/8"Fc x Fc 1000 mm
209	1449725	FLEX-SCHLAUCH ø 3/8" Fc x Fc 1500 mm
300	1449710	FLEX SCHLAUCH ø 3/8" Fp x Fc 300 mm
301	1449711	FLEX-SCHLAUCH ø 3/8" Fp x Fc 500 mm
302	1449712	FLEX SCHLAUCH ø 3/8" Fp x Fc 800 mm
303	1449713	FLEX SCHLAUCH ø 3/8" Fp x Fc 1000 mm
304	1449714	FLEX SCHLAUCH ø 3/8" Fp x Fc 1200 mm
305	1449715	FLEX SCHLAUCH ø 3/8" Fp x Fc 1500 mm
306	1449708	FLEX-SCHLAUCH ø 1/8" Fp x Fp 300 mm
307	1449709	FLEX-SCHLAUCH ø 1/8" Fp x Fp 600 mm
308	1449706	FLEX-SCHLAUCH ø 1/8" Fc x Fc 370 mm
309	1449707	FLEX-SCHLAUCH ø 1/8" Fc x Fc 1500 mm
400	3449037	FLEX-SCHLAUCH ø 3/4" Fp x CFp 1000 mm
401	3449034	FLEX-SCHLAUCH ø 3/4" Fp x CFp 1500 mm
402	3449035	FLEX-SCHLAUCH ø 3/4" Fp x CFp 2000 mm
403	3449038	FLEX-SCHLAUCH ø 3/4" Fp x CFp 2500 mm
404	1449718	FLEX-SCHLAUCH ø 3/8" Fp x CFp 370 mm
405	1449703	FLEX-SCHLAUCH ø 3/8" Fp x CFp 2000 mm
406	1449732	FLEX-SCHLAUCH ø 3/8"Fc x CFc 500 mm
407	1449734	FLEX-SCHLAUCH ø 3/8" Fc x CFc 1000 mm
408	1449736	FLEX-SCHLAUCH ø 3/8" Fc x CFc 1500 mm

ADONIS KESSEL

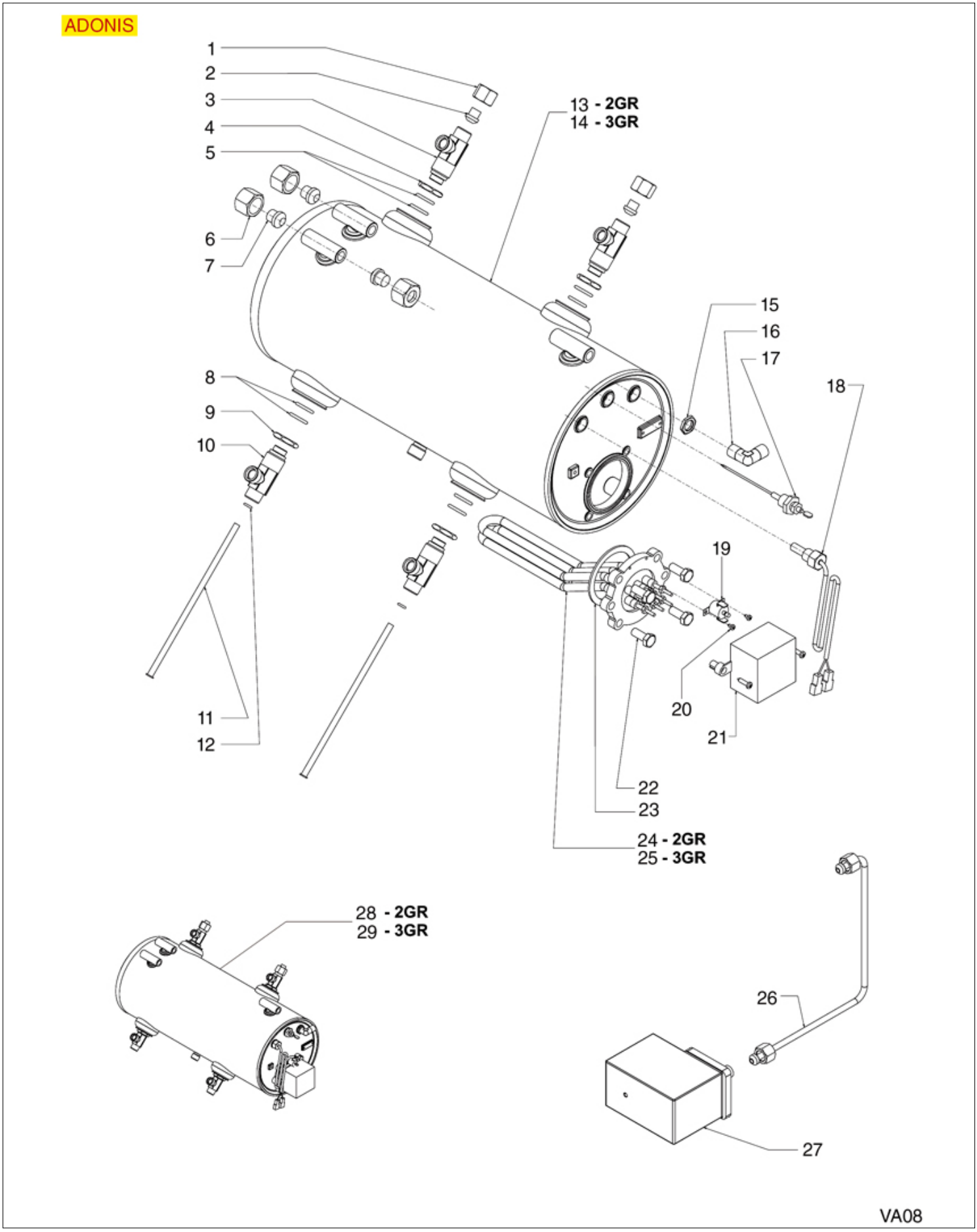

Abbildungen ohne LF Bestell-Nr.: auf Anfrage

VICTORIA ARDUINO

Abbildung	LF Art. Nr.	Beschreibung
3	1349034	ANSCHLUSS FÜR DURCHLAUFERHITZER
4	1349504	MUTTER ø 1/2" SCHLÜSSEL 25x6 mm
5	3243086	O-RING OR 0117 EPDM
8	3243086	O-RING OR 0117 EPDM
9	1349504	MUTTER ø 1/2" SCHLÜSSEL 25x6 mm
10	1349034	ANSCHLUSS FÜR DURCHLAUFERHITZER
12	1186610	O-RING DICHTUNG AUS SILIKON ROT
17	1341013	FÜLLSTANDSENSOR ø 1/4"M-130 mm
18	1397001	TEMPERATURFÜHLER NTC
19	1444535	ANLEGETHERMOSTAT 135°C 16A 250V
22	3528088	SECHSKANTSCHRAUBE M8x20
23	1186638	FLACHDICHTUNG CARBO 67x55x3 mm
24	1755141	HEIZKÖRPER 4500W 220/380V
25	1755143	HEIZKÖRPER 5000W 220V
27	1320531	DRUCKSCHALTER P302/6 3-POLIG 30A

ADONIS ELEKTRICHE BAUTEILEN

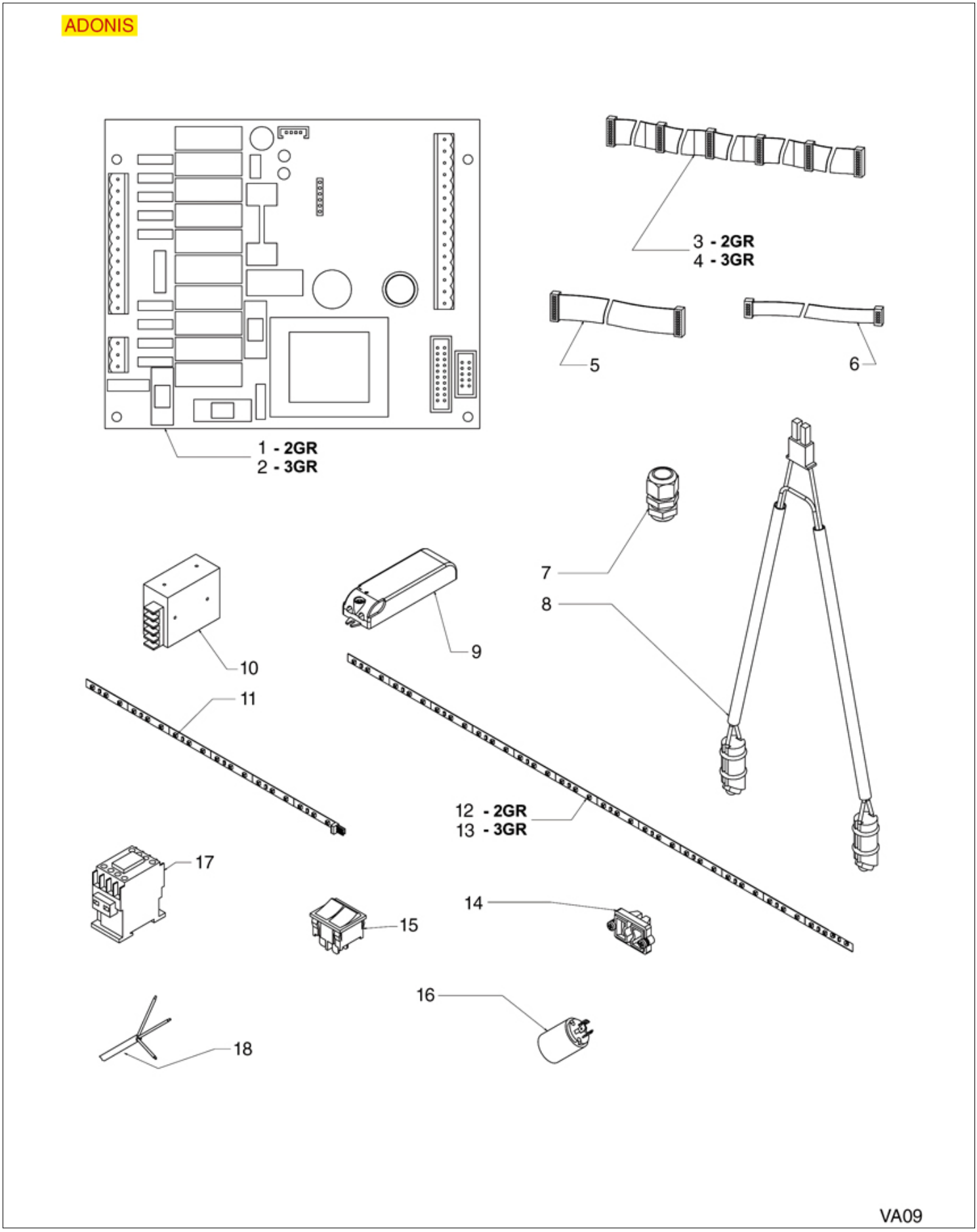

Abbildungen ohne LF Bestell-Nr.: auf Anfrage

VICTORIA ARDUINO

Abbildung	LF Art. Nr.	Beschreibung
1	1390098	ELEKTRONIK-PLATINE CPU 2GR
2	1390099	ELEKTRONIK-PLATINE CPU 3/4GR
17	3446561	SCHÜTZ LOVATO BF0910A

ATHENA HEBEL-GEHÄUSE

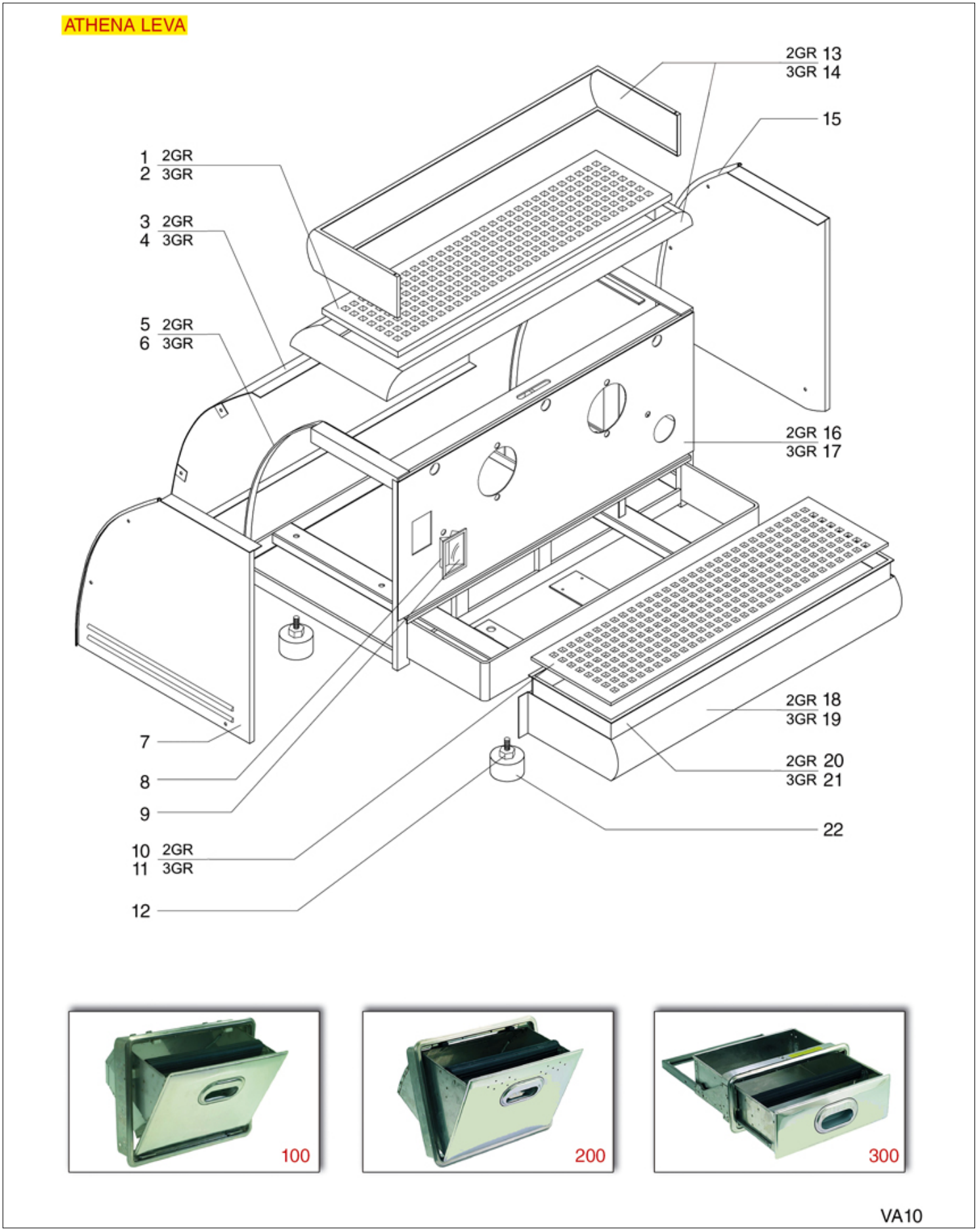

Abbildungen ohne LF Bestell-Nr.: auf Anfrage

VICTORIA ARDUINO

Abbildung	LF Art. Nr.	Beschreibung
1	1185021	ABSTELLGITTER TASSEN INOX 2 GRUPPEN
10	1185021	ABSTELLGITTER TASSEN INOX 2 GRUPPEN
100	3080011	KAFFEESATZBEHÄLTER
200	3080001	KAFFEESATZBEHÄLTER
300	3080002	KAFFEESATZSCHUBLADE AUS EDELSTAHL

ATHENA HEBEL-HYDRAULIKAGGREGAT

ATHENA LEVA

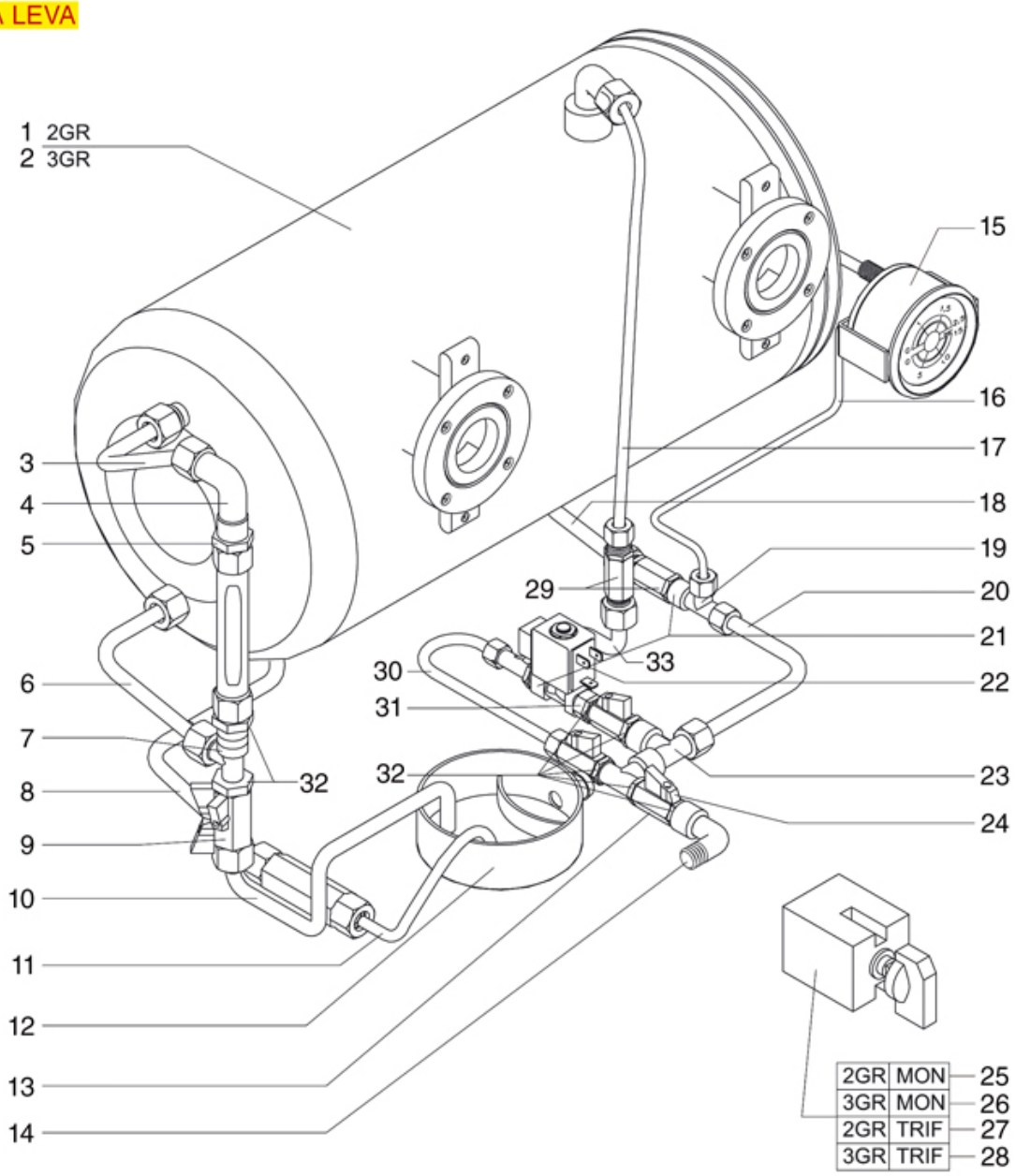

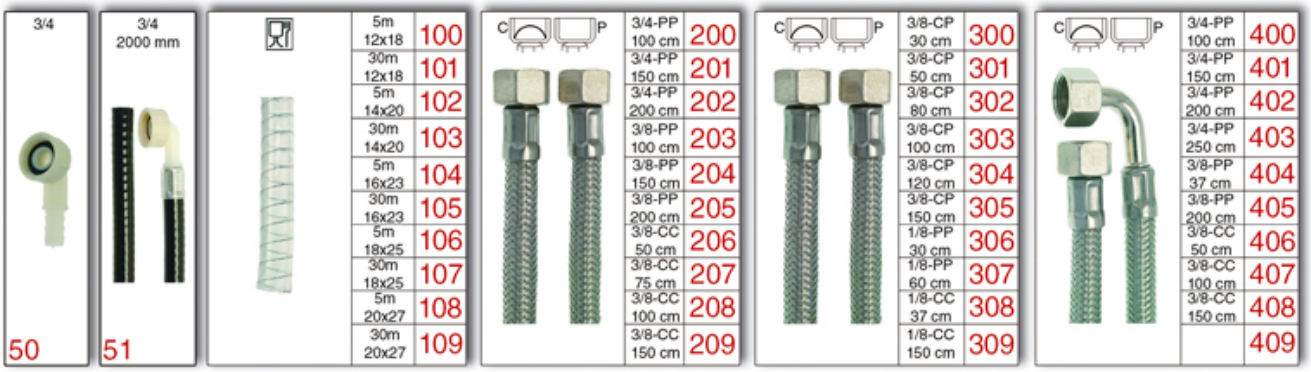

VA11

Abbildungen ohne LF Bestell-Nr.: auf Anfrage

VICTORIA ARDUINO

Abbildung	LF Art. Nr.	Beschreibung
7	1349242	T-VERSCHRAUBUNG ø 3/8"Innen-3/8"Innen-3/
9	3526704	KUGELVENTIL ø 3/8"MF
13	3526704	KUGELVENTIL ø 3/8"MF
15	1245045	MANOMETER DURCHLAUFERHIT.-PUMPE ø 63 mm
19	1349244	T-VERSCHRAUBUNG ø 1/4"Innen-1/4"Innen-1/
23	1349240	T-VERSCHRAUBUNG ø 3/8"Innen-3/8"Außen-3/
24	3526704	KUGELVENTIL ø 3/8"MF
25	1057028	SCHALTER 0-3 STELLUNGEN 40A 660V
26	1057028	SCHALTER 0-3 STELLUNGEN 40A 660V
28	1319045	SCHALTER 0-1 STELLUNGEN 32A 600V
29	1523007	RÜCKSCHLAGVENTIL ø 1/4"A-1/4"A
31	1349112	UNIVERSALANSCHLUSS GERADE ø 1/4"M-3/8"M
50	1449104	WINKELSTÜCK 3/4" ABLAUF
51	1449876	ABLAUFSCHLAUCH ø 3/4"l 1500 mm
100	1449670	ABLAUFSCHLAUCH ELISPIR ø 12x18 mm - 5 m
101	1449270	ABLAUFSCHLAUCH ELISPIR ø 12x18 mm - 30 m
102	1449671	ABLAUFSCHLAUCH ELISPIR ø 14x20 mm - 5 m
103	1449271	ABLAUFSCHLAUCH ELISPIR ø 14x20 mm - 30 m
104	1449672	AUSLAUFSCHLAUCH ELISPIR ø 16x23 mm - 5 m
105	1449272	AUSLAUFSCHLAUCH ELISPIR ø 16x23 mm -30 m
106	1449673	ABLAUFSCHLAUCH ELISPIR ø 18x25 mm - 5 m
107	1449273	ABLAUFSCHLAUCH ELISPIR ø 18x25 mm - 30 m
108	1449674	ABLAUFSCHLAUCH ELISPIR ø 20x27 mm - 5 m
109	1449274	ABLAUFSCHLAUCH ELISPIR ø 20x27 mm - 30 m
200	3449036	FLEX-SCHLAUCH ø 3/4" Fp x Fp 1000 mm
201	3449032	FLEX-SCHLAUCH ø 3/4" Fp x Fp 1500 mm
202	3449033	FLEX-SCHLAUCH ø 3/4" Fp x Fp 2000 mm
203	1449724	FLEX-SCHLAUCH ø 3/8" Fp x Fp 1000 mm
204	1449726	FLEX-SCHLAUCH ø 3/8" Fp x Fp 1500 mm
205	1449089	FLEX-SCHLAUCH ø 3/8" Fp x Fp 2000 mm
206	1449722	FLEX-SCHLAUCH ø 3/8" Fc x Fc 500 mm
207	1449705	FLEX-SCHLAUCH ø 3/8" Fc x Fc 750 mm
208	1449723	FLEX-SCHLAUCH ø 3/8"Fc x Fc 1000 mm
209	1449725	FLEX-SCHLAUCH ø 3/8" Fc x Fc 1500 mm
300	1449710	FLEX SCHLAUCH ø 3/8" Fp x Fc 300 mm
301	1449711	FLEX-SCHLAUCH ø 3/8" Fp x Fc 500 mm
302	1449712	FLEX SCHLAUCH ø 3/8" Fp x Fc 800 mm
303	1449713	FLEX SCHLAUCH ø 3/8" Fp x Fc 1000 mm
304	1449714	FLEX SCHLAUCH ø 3/8" Fp x Fc 1200 mm
305	1449715	FLEX SCHLAUCH ø 3/8" Fp x Fc 1500 mm
306	1449708	FLEX-SCHLAUCH ø 1/8" Fp x Fp 300 mm
307	1449709	FLEX-SCHLAUCH ø 1/8" Fp x Fp 600 mm
308	1449706	FLEX-SCHLAUCH ø 1/8" Fc x Fc 370 mm
309	1449707	FLEX-SCHLAUCH ø 1/8" Fc x Fc 1500 mm
400	3449037	FLEX-SCHLAUCH ø 3/4" Fp x CFp 1000 mm
401	3449034	FLEX-SCHLAUCH ø 3/4" Fp x CFp 1500 mm
402	3449035	FLEX-SCHLAUCH ø 3/4" Fp x CFp 2000 mm
403	3449038	FLEX-SCHLAUCH ø 3/4" Fp x CFp 2500 mm
404	1449718	FLEX-SCHLAUCH ø 3/8" Fp x CFp 370 mm
405	1449703	FLEX-SCHLAUCH ø 3/8" Fp x CFp 2000 mm
406	1449732	FLEX-SCHLAUCH ø 3/8"Fc x CFc 500 mm
407	1449734	FLEX-SCHLAUCH ø 3/8" Fc x CFc 1000 mm
408	1449736	FLEX-SCHLAUCH ø 3/8" Fc x CFc 1500 mm

ATHENA HEBEL-KESSEL

ATHENA LEVA

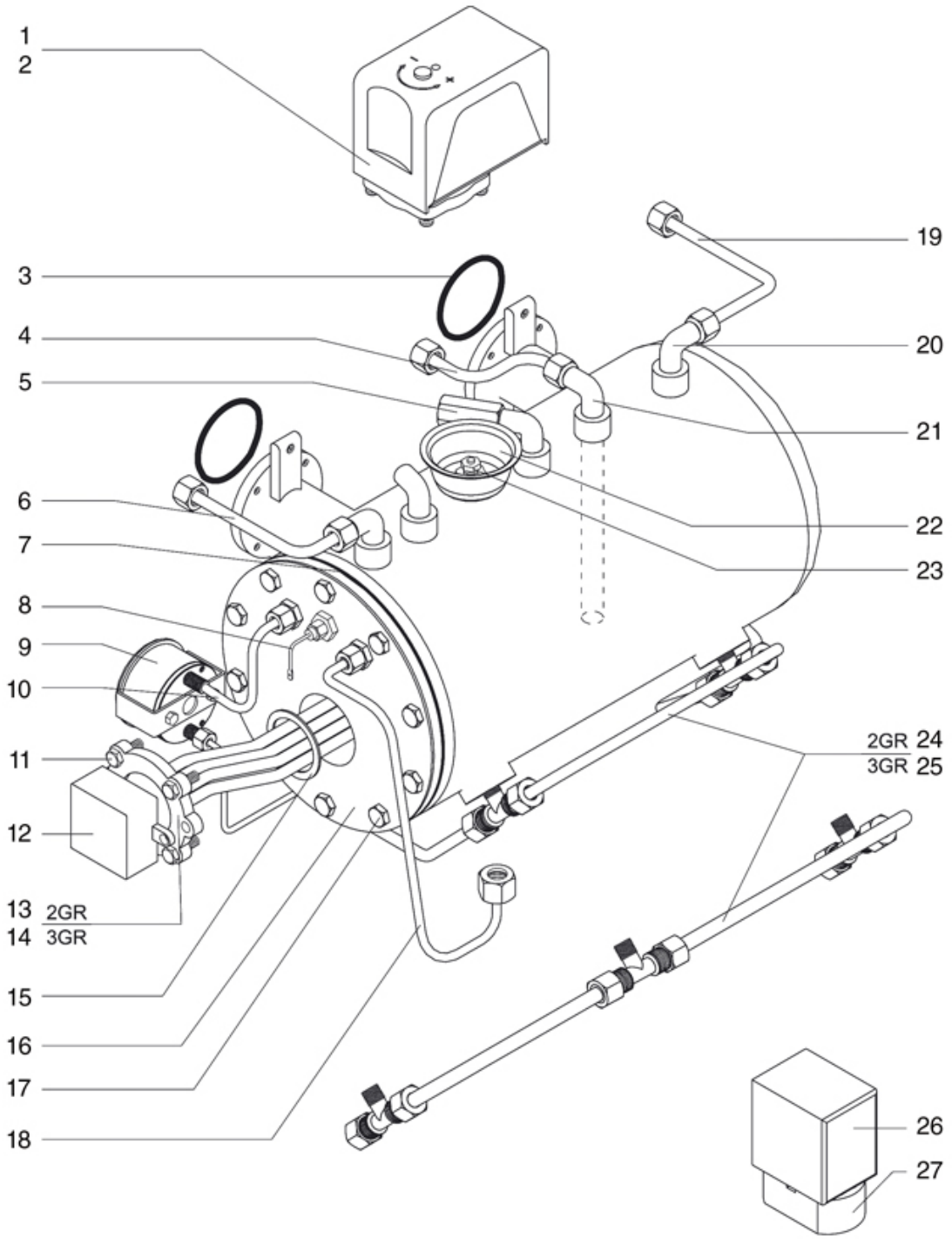

VA12

Abbildungen ohne LF Bestell-Nr.: auf Anfrage

VICTORIA ARDUINO

Abbildung	LF Art. Nr.	Beschreibung
1	1320531	DRUCKSCHALTER P302/6 3-POLIG 30A
2	1320541	PRESSOSTAT PARKER
3	1186179	FLACHDICHTUNG AUS PTFE ø 57x43x3 mm
5	1523572	VENTIL DURCHLAUFER. ø3/8"M-1,8bar CE/PED
8	1341013	FÜLLSTANDSENSOR ø 1/4"M-130 mm
9	1245045	MANOMETER DURCHLAUFERHIT.-PUMPE ø 63 mm
11	3528088	SECHSKANTSCHRAUBE M8x20
13	1755142	HEIZKÖRPER 3000W 220/380V
14	1755143	HEIZKÖRPER 5000W 220V
15	1186638	FLACHDICHTUNG CARBO 67x55x3 mm
17	3528028	SECHSKANTSCHRAUBE M10x20
20	1349706	L-ANSCHLUSS ø 3/8"A-3/8"A VERNICKELT
23	1523534	VENTIL FÜR DURCHLAUFERHITZER ø 1/4"A
26	1341305	NIVEAUREGLER RL30/1E/2C/8 230/240V
27	3351154	SOCKEL OCTAL ES8 10A 400V

ATHENA HEBEL-AUSLAUFGRUPPE

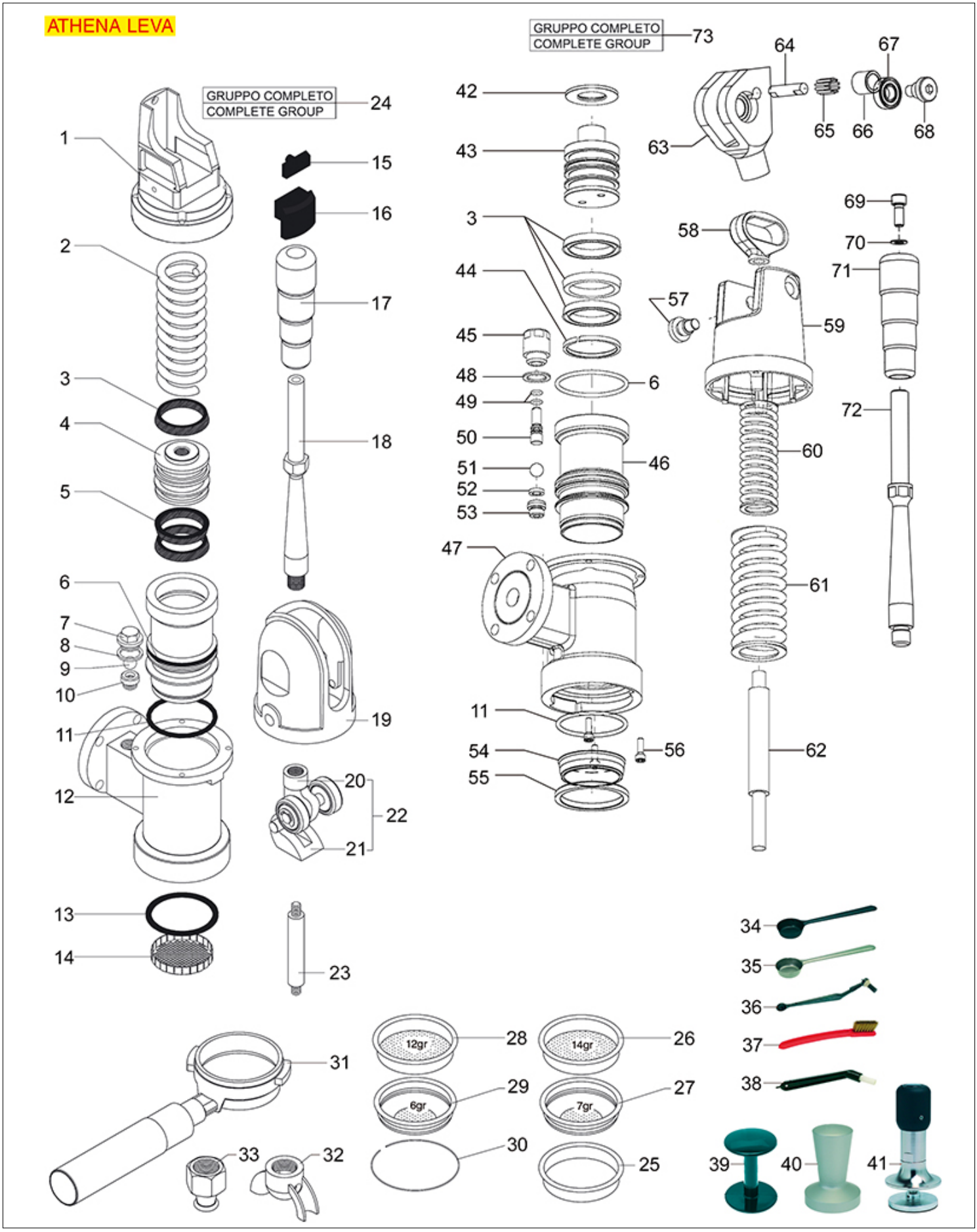

Abbildungen ohne LF Bestell-Nr.: auf Anfrage

VICTORIA ARDUINO

Abbildung	LF Art. Nr.	Beschreibung
2	1250501	FEDER FÜR HEBELGRUPPE
3	1186197	LIPPENDICHTUNG ø 52x40x7 mm
5	1186197	LIPPENDICHTUNG ø 52x40x7 mm
6	1186199	O-RING DICHTUNG 0162 EPDM
7	1439200	DECKEL FÜR AUSLAUFGRUPPE ø 18 mm
8	1186323	FLACHDICHTUNG AUS PTFE ø 24x18x2 mm
9	1323200	KUGEL AUS EDELSTAHL ø 12 mm
10	1523404	RÜCKSCHLAGVENTIL
11	1186198	O-RING DICHTUNG 0161 EPDM
13	1186656	SIEBTRÄGERDICHTUNG ø 67x56x6 mm
14	1081003	AUSLAUFDUSCHE ø 57,5 mm
15	1186205	GUMMITEIL
16	1186046	GUMMITEIL
17	1241200	GRIFF HEBELGRUPPE
18	1225001	DREHKNOPF KOMPLETT HEBELGRUPPE
19	1192200	OBERTEIL FÜR GRUPPE
20	1192202	GABEL CHROMIERT FÜR HEBELGRUPPE
25	1160339	BLINDFILTER ø 70x17 mm
26	1160053	KAFFEESIEB 2 TASSEN 14 gr
27	1160072	FILTER 1 TASSE 7 gr
28	1160071	FILTER 2 TASSEN 12 gr
29	1160070	FILTER 1 TASSE 6 gr
30	1250101	FILTERHALTERUNGSFEDER ø 1,10 mm EDELST.
31	1165089	FILTERTRÄGER KOMPL. VICTORIA ARDUINO
32	1022524	AUSLAUFDÜSE 2-WEGE ø 3/8"
33	5031337	DÜSE 1 TASSE GERADE ø 3/8" KURZ
34	1069001	MESSLÖFFEL AUS KUNSTSTOFF 20 ml
35	1069002	MESSLÖFFEL AUS EDELSTAHL 20 ml
36	1384003	BÜRSTE ZUR DUSCHENREINIGUNG SCHWARZ
37	1384002	BÜRSTE FÜR WARTUNG
38	1384001	BÜRSTE ZUR DUSCHENREINIGUNG
39	1385002	TAMPER AUS NYLON ø 50/57 mm
40	1385053	TAMPER AUS ELOXIERTEM ALUMINIUM ø 58 mm
41	1385600	DYNAMOMETRISCH.HAND-KAFFEE TAMPER ø 57mm
43	1192179	KOLBEN HEBELGRUPPE
49	1186435	DICHTUNG O-RING 106 VITON
51	1323200	KUGEL AUS EDELSTAHL ø 12 mm
54	1081016	DUSCHE ø 60 mm
54	1081116	DUSCHE ø 60 mm
54	1081216	AUSLAUFDUSCHE ø 60 mm
54	1081516	AUSLAUFDUSCHE ø 60 mm
56	5014713	ZYLINDERKOPFSCHRAUBE M5x16
62	1225053	HEBEL FÜR KAFFEEGRUPPE
63	1192168	GABEL VERCHROMT HEBELGRUPPE
67	1199062	LAGER 6001 ZZ NSK
72	1192178	STEUERHEBEL AUSGABEGRUPPE

ATHENA HEBEL WASSER-DAMPF/HAHN

ATHENA LEVA

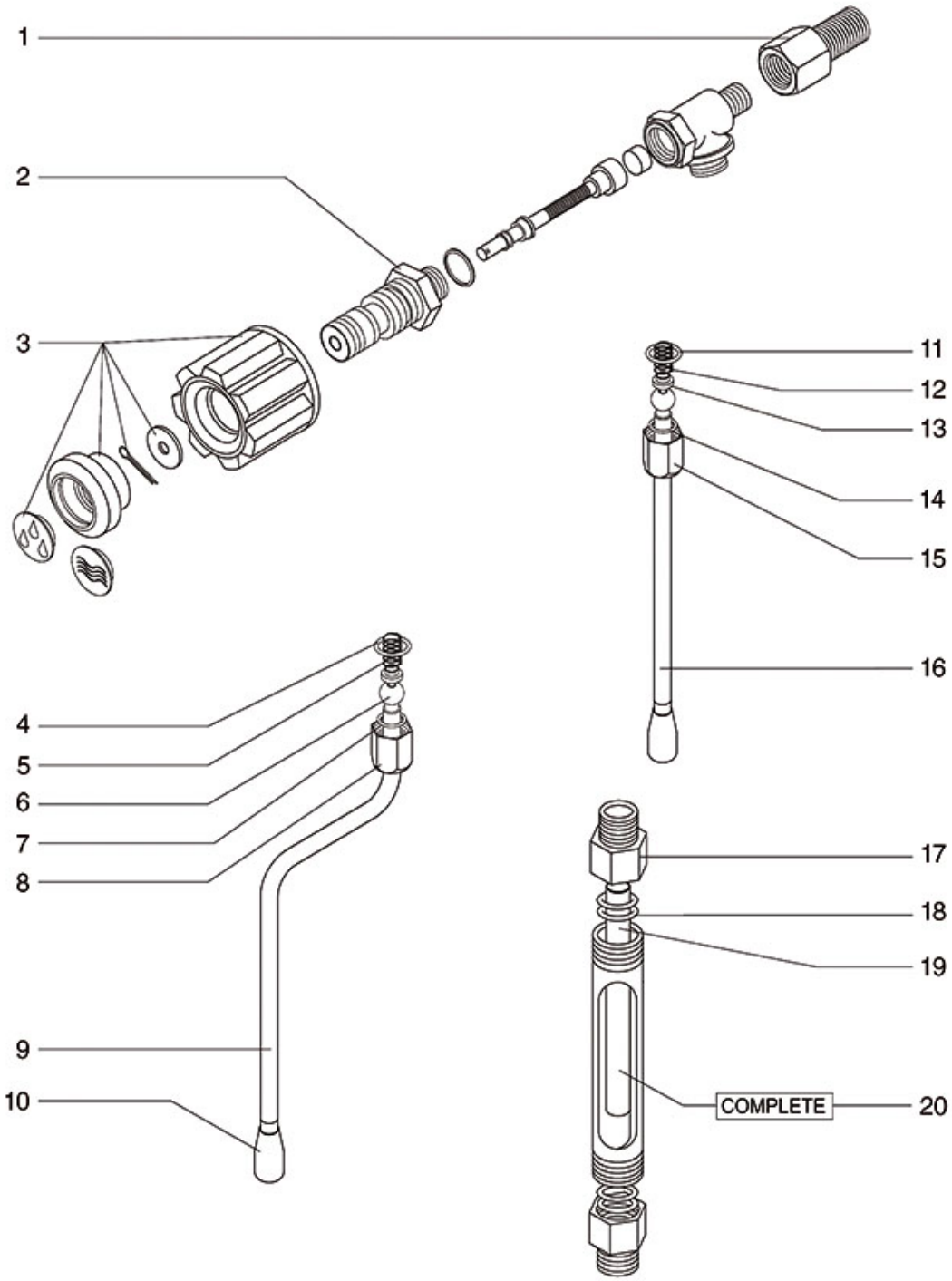

0÷100°C		0÷100°C			---	100		0,20L 2 cups	200		0,10L 1 cup	300		0,25L 2 cups	400
					---	101		0,30L 3 cups	201		---	301		0,35L 3 cups	401
					---	102		0,45L 4 cups	202		0,35L 3 cups	302		0,50L 4 cups	402
					0,60L 6 cups	103		0,60L 6 cups	203		0,60L 6 cups	303		0,75L 6 cups	403
					0,70L 9 cups	104		0,70L 9 cups	204		1,00L 10 cups	304		1,00L 10 cups	404
					1,10L 12 cups	105		1,10L 12 cups	205		1,50L 12 cups	305		1,50L 13 cups	405
50		51		INOX 18/10	---	106	INOX 18/10	---	206	INOX AISI 202	---	306	INOX 18/10	---	406

VA14

Abbildungen ohne LF Bestell-Nr.: auf Anfrage

VICTORIA ARDUINO

Abbildung	LF Art. Nr.	Beschreibung
3	1241386	DREHKNOPF FÜR WASSER/DAMPFHAHN
4	3243086	O-RING OR 0117 EPDM
5	1250019	FEDER ø 12x16,5 mm
6	1186988	BUCHSE FÜR DAMPFROHRGELENK
7	1186805	DICHTUNG O-RING 0115 EPDM
9	1449033	DAMPFROHR KOMPLETT
10	1383002	DAMPFSPRITZDÜSE
11	3243086	O-RING OR 0117 EPDM
12	1250019	FEDER ø 12x16,5 mm
13	1186988	BUCHSE FÜR DAMPFROHRGELENK
14	1186805	DICHTUNG O-RING 0115 EPDM
16	1449034	WASSERROHR
17	1349029	NIVEAUANSCHLUSS MIT OR DICHT.GEHÄUSE
18	1186626	DICHTUNG O-RING 0114 EPDM
19	1520518	WASSERSTANDGLAS ø 12x112 mm
20	1201100	NIVEAUGLAS KOMPLETT
50	1394553	ANALOGTHERMOMETER ø 25 mm
51	1394554	ANALOGTHERMOMETER ø 45 mm
103	1024051	SERVIERKANNE PRATIKA 0,60 L
104	1024052	SERVIERKANNE PRATIKA 0,70 L
200	1024001	MILCHKÄNNCHEN PRATIKA 0,20 L
201	1024002	MILCHKÄNNCHEN PRATIKA 0,30 L
202	1024003	MILCHKÄNNCHEN PRATIKA 0,45 L
203	1024004	MILCHKÄNNCHEN PRATIKA 0,60 L
204	1024005	MILCHKÄNNCHEN PRATIKA 0,70 L
205	1024006	MILCHKÄNNCHEN PRATIKA 1,10 L
300	1224900	MILCHKÄNNCHEN 0,10 L
302	1224901	MILCHKÄNNCHEN 0,35 l
303	1224902	MILCHKÄNNCHEN 0,60 l
304	1224903	MILCHKÄNNCHEN 1 l
305	1224904	MILCHKÄNNCHEN 1,5 l
400	1224014	MILCHKÄNNCHEN EUROPA MIT AUSLAUF 0,25 L
401	1224015	MILCHKÄNNCHEN EUROPA MIT AUSLAUF 0,35 L
402	1224010	MILCHKÄNNCHEN EUROPA MIT AUSLAUF 0,50 L
403	1224011	MILCHKÄNNCHEN EUROPA MIT AUSLAUF 0,75 L
404	1224012	MILCHKÄNNCHEN EUROPA MIT AUSLAUF 1 L
405	1224013	MILCHKÄNNCHEN EUROPA MIT AUSLAUF 1,5 L

ATHENA S GEHÄUSE

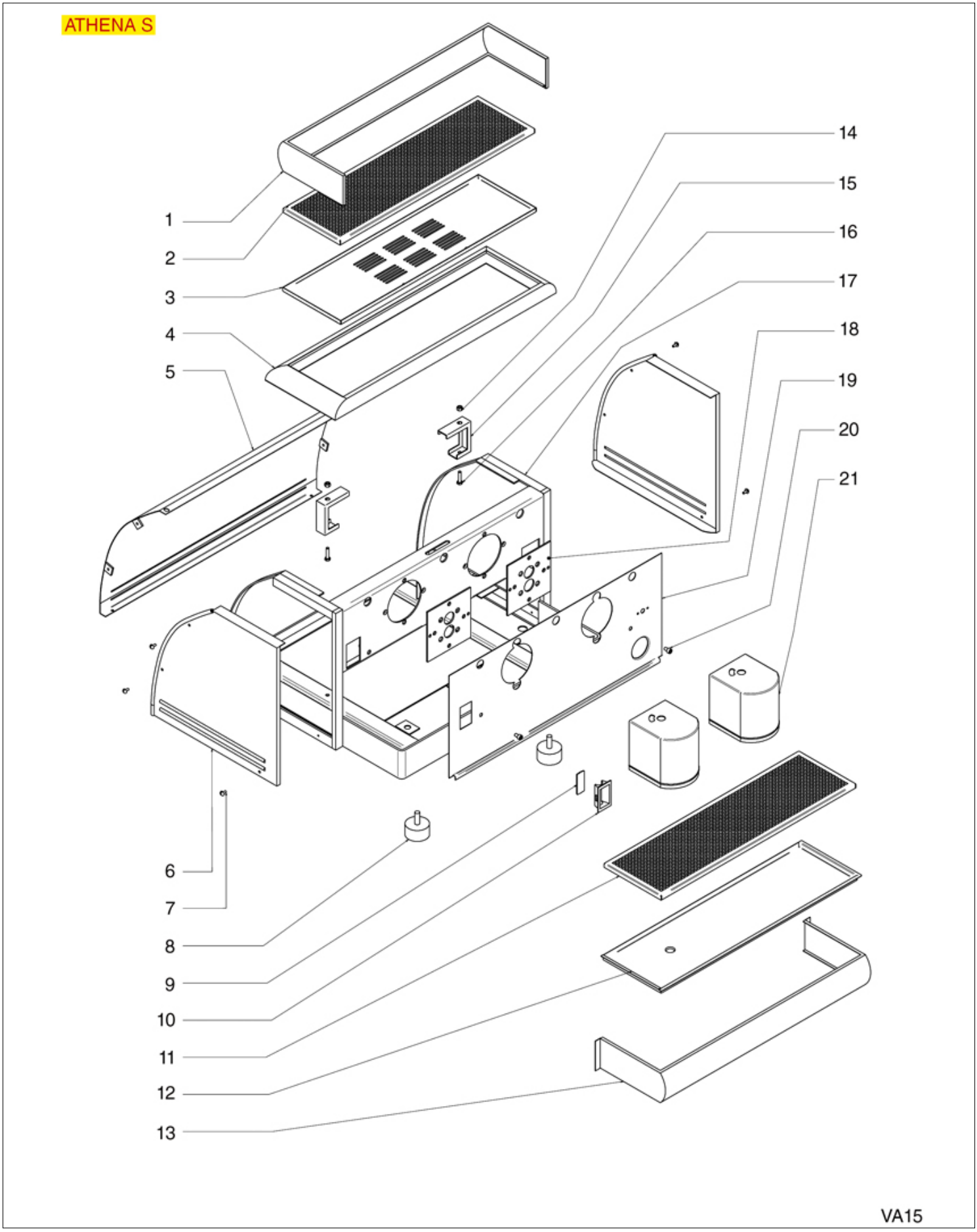

Abbildungen ohne LF Bestell-Nr.: auf Anfrage

VICTORIA ARDUINO

Abbildung	LF Art. Nr.	Beschreibung
2	1185021	ABSTELLGITTER TASSEN INOX 2 GRUPPEN
11	1185021	ABSTELLGITTER TASSEN INOX 2 GRUPPEN

ATHENA S AUSLAUFGRUPPE

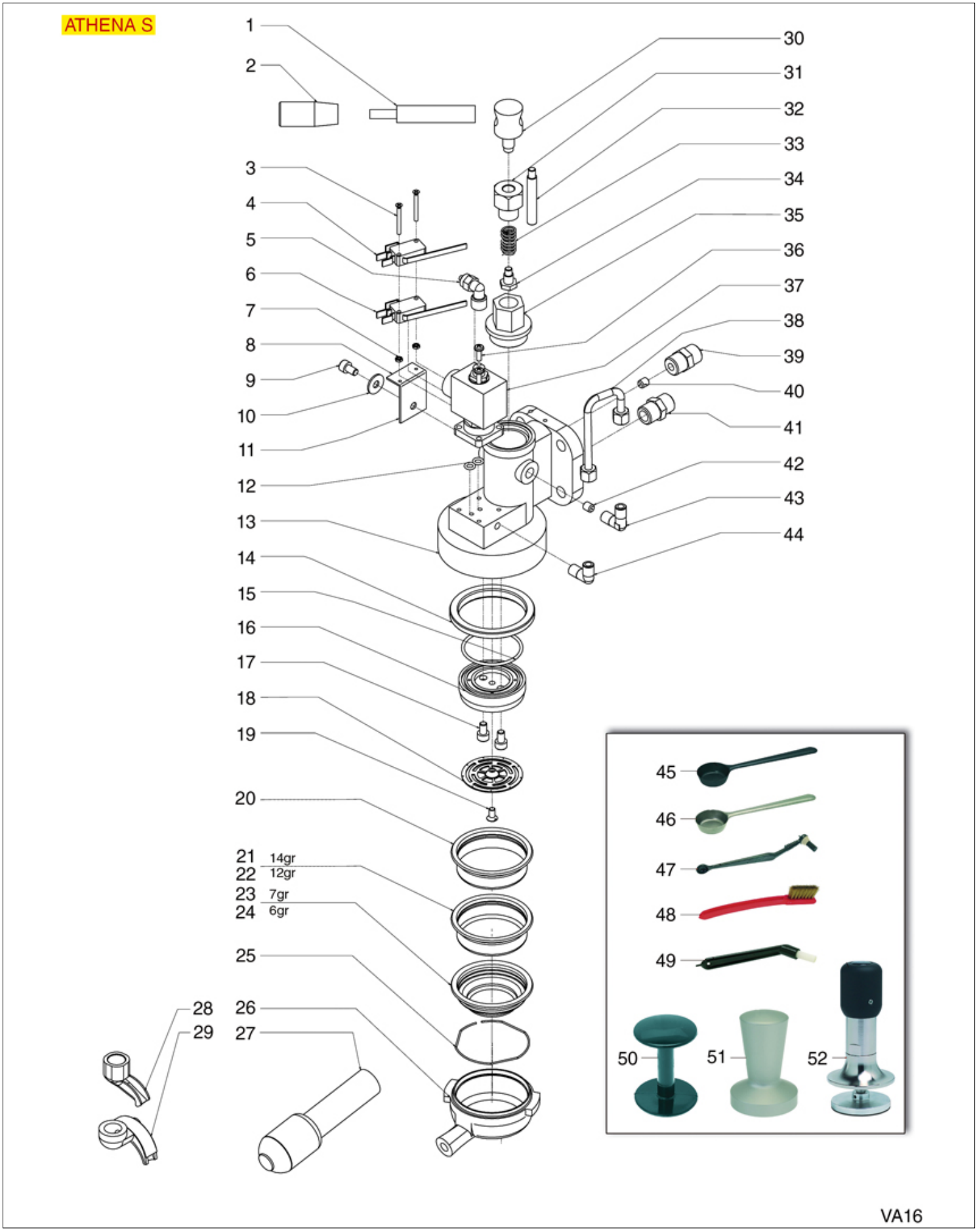

Abbildungen ohne LF Bestell-Nr.: auf Anfrage

VICTORIA ARDUINO

Abbildung	LF Art. Nr.	Beschreibung
4	3240119	MIKROSCHALTER D45 16A 250V
6	3240119	MIKROSCHALTER D45 16A 250V
9	1184010	ZYLINDERKOPFSCHRAUBE NIEDRIG M6x10
12	1186610	O-RING DICHTUNG AUS SILIKON ROT
14	1186402	SIEBTRÄGERDICHTUNG ø 71x56x9
14	1186701	SIEBTRÄGERDICHTUNG ø 71x56x9 mm
15	3160044	DICHTUNG O-RING 03187 EPDM
16	1086038	VERTEILER DUSCHTTRÄGER
17	1184010	ZYLINDERKOPFSCHRAUBE NIEDRIG M6x10
18	1081006	DUSCHE ø 51,5 mm
20	1160339	BLINDFILTER ø 70x17 mm
21	1160053	KAFFEESIEB 2 TASSEN 14 gr
22	1160071	FILTER 2 TASSEN 12 gr
23	1160072	FILTER 1 TASSE 7 gr
24	1160070	FILTER 1 TASSE 6 gr
25	1250101	FILTERHALTERUNGSFEDER ø 1,10 mm EDELST.
26	1165012	SIEBTRÄGER FÜR KAFFEEMASCH. SIMONELLI
27	1241502	SIEBTRÄGERGRIFF M10
27	1241505	DREHKNOPF SIEBTRÄGER M10
28	1022501	AUSLAUF 1-WEG ø 3/8"
29	1022502	AUSLAUFDÜSE 2-WEGE ø 3/8"
36	1184006	ZYLINDERKOPFSCHRAUBE NIEDRIG M4x12
37	1120101	3-WEGE MAGNETVENTIL PARKER 115V 50/60Hz
37	1120102	3-WEGE MAGNETVENTIL LUCIFER 115V 60Hz
37	1120330	3-WEGE MAGNETVENTIL LUCIFER 240V 50Hz
37	1120335	3-WEGE MAGNETVENTIL PARKER 230V 50/60Hz
39	1349032	ANSCHLUSS ø 3/8"M-3/8"M INNEN M8
40	1349033	DÜSE M8X1 LOCH ø 4,0 mm
41	1349103	UNIVERSALANSCHLUSS GERADE ø 3/8"M-3/8"M
45	1069001	MESSLÖFFEL AUS KUNSTSTOFF 20 ml
46	1069002	MESSLÖFFEL AUS EDELSTAHL 20 ml
47	1384003	BÜRSTE ZUR DUSCHENREINIGUNG SCHWARZ
48	1384002	BÜRSTE FÜR WARTUNG
49	1384001	BÜRSTE ZUR DUSCHENREINIGUNG
50	1385002	TAMPER AUS NYLON ø 50/57 mm
51	1385053	TAMPER AUS ELOXIERTEM ALUMINIUM ø 58 mm
52	1385600	DYNAMOMETRISCH.HAND-KAFFEE TAMPER ø 57mm

ATHENA S NIVEAU UND MOTOR

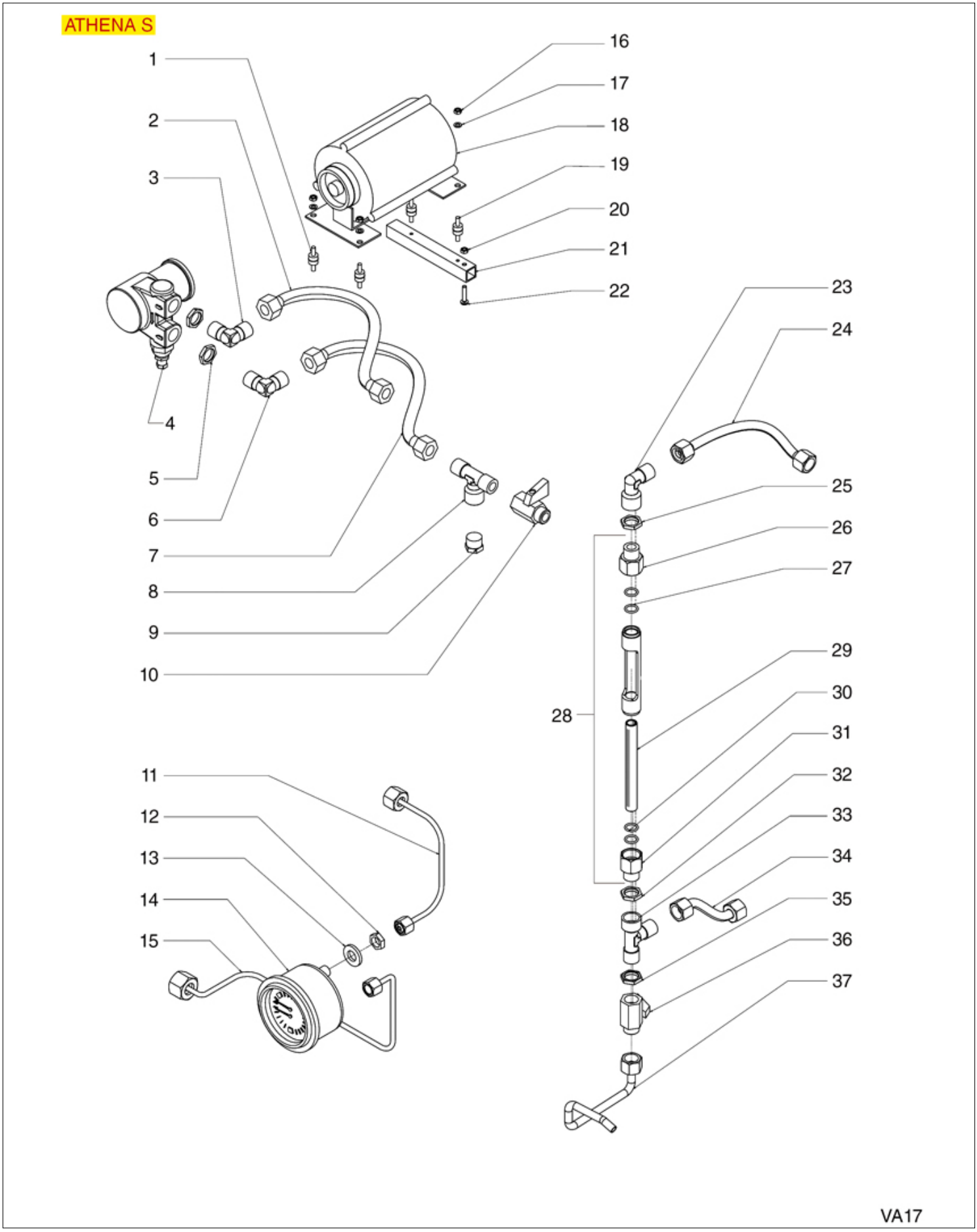

Abbildungen ohne LF Bestell-Nr.: auf Anfrage

VICTORIA ARDUINO

Abbildung	LF Art. Nr.	Beschreibung
3	1349706	L-ANSCHLUSS ø 3/8"A-3/8"A VERNICKELT
4	1330001	VERDRÄNGERPUMPE ROTOFLOW ø 3/8" NPT
6	1349706	L-ANSCHLUSS ø 3/8"A-3/8"A VERNICKELT
8	1349240	T-VERSCHRAUBUNG ø 3/8"Innen-3/8"Außen-3/
9	1439023	DECKEL FÜR DURCHLAUFERHITZER ø 3/8"A
10	3526704	KUGELVENTIL ø 3/8"MF
14	1245045	MANOMETER DURCHLAUFERHIT.-PUMPE ø 63 mm
18	1240065	MOTOR RPM MIT SCHELLENANSCHLUSS 120W
26	1349029	NIVEAUANSCHLUSS MIT OR DICHT.GEHÄUSE
27	1186626	DICHTUNG O-RING 0114 EPDM
28	1201100	NIVEAUGLAS KOMPLETT
29	1520518	WASSERSTANDGLAS ø 12x112 mm
30	1186626	DICHTUNG O-RING 0114 EPDM
31	1349029	NIVEAUANSCHLUSS MIT OR DICHT.GEHÄUSE
33	1349242	T-VERSCHRAUBUNG ø 3/8"Innen-3/8"Innen-3/
36	3526704	KUGELVENTIL ø 3/8"MF

ATHENA S WASSER/DAMPFHAHN

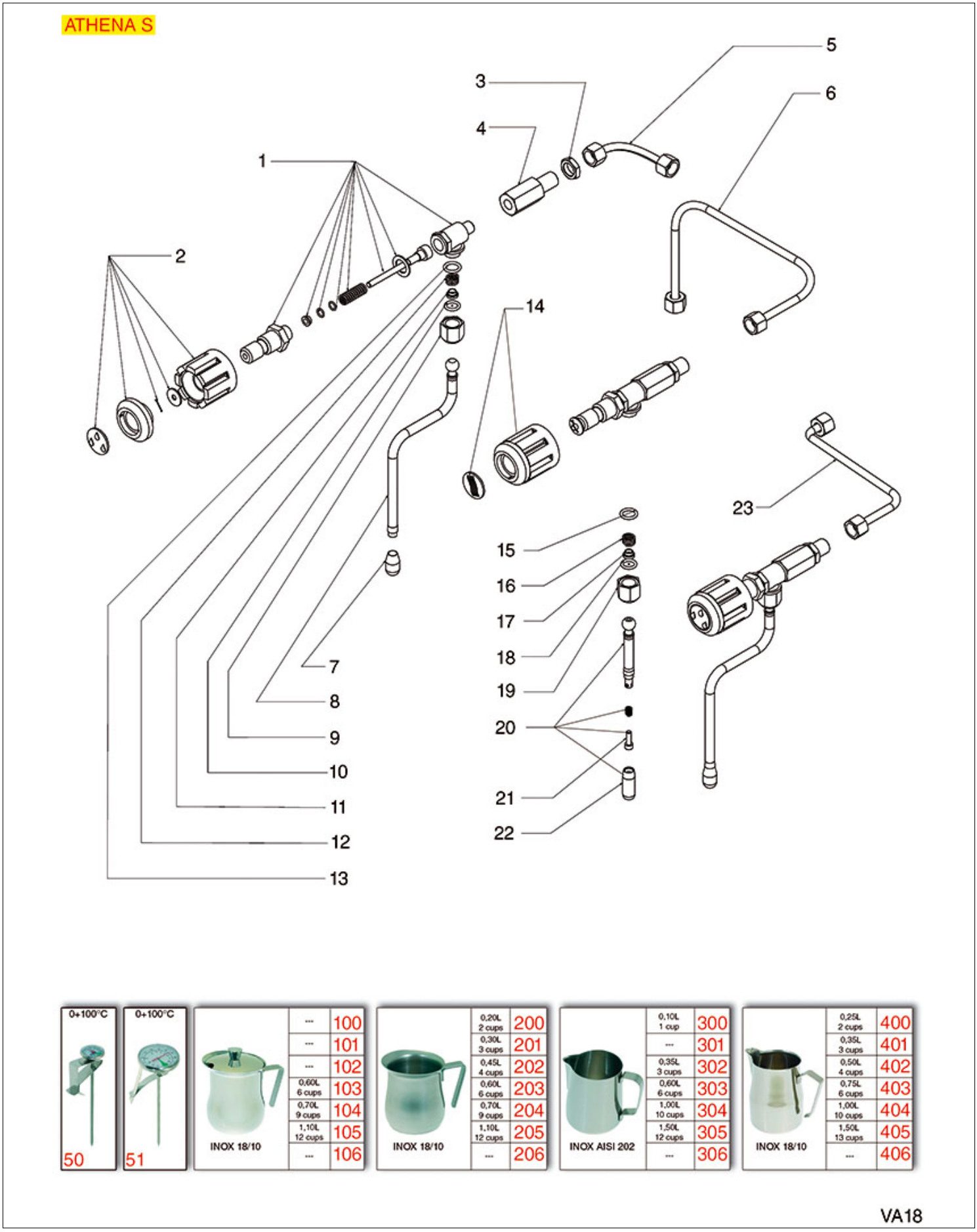

Abbildungen ohne LF Bestell-Nr.: auf Anfrage

VICTORIA ARDUINO

Abbildung	LF Art. Nr.	Beschreibung
1	1348123	WASSER-/DAMPFHAHN POLIERT
2	1241386	DREHKNOPF FÜR WASSER/DAMPFHAHN
3	1348036	SECHSKANTMUTTER ø 3/8" SCHLÜSSEL 21x6 mm
8	1449033	DAMPFROHR KOMPLETT
9	1449840	MUTTER ø 3/8" F FÜR WASSER/DAMPF ROHR
10	1186805	DICHTUNG O-RING 0115 EPDM
11	1186988	BUCHSE FÜR DAMPFROHRGELENK
12	1250019	FEDER ø 12x16,5 mm
13	3243086	O-RING OR 0117 EPDM
14	1241386	DREHKNOPF FÜR WASSER/DAMPFHAHN
15	3243086	O-RING OR 0117 EPDM
16	1250019	FEDER ø 12x16,5 mm
17	1186988	BUCHSE FÜR DAMPFROHRGELENK
18	1186805	DICHTUNG O-RING 0115 EPDM
19	1449840	MUTTER ø 3/8" F FÜR WASSER/DAMPF ROHR
20	1449034	WASSERROHR
21	5014713	ZYLINDERKOPFSCHRAUBE M5x16
50	1394553	ANALOGTHERMOMETER ø 25 mm
51	1394554	ANALOGTHERMOMETER ø 45 mm
103	1024051	SERVIERKANNE PRATIKA 0,60 L
104	1024052	SERVIERKANNE PRATIKA 0,70 L
200	1024001	MILCHKÄNNCHEN PRATIKA 0,20 L
201	1024002	MILCHKÄNNCHEN PRATIKA 0,30 L
202	1024003	MILCHKÄNNCHEN PRATIKA 0,45 L
203	1024004	MILCHKÄNNCHEN PRATIKA 0,60 L
204	1024005	MILCHKÄNNCHEN PRATIKA 0,70 L
205	1024006	MILCHKÄNNCHEN PRATIKA 1,10 L
300	1224900	MILCHKÄNNCHEN 0,10 L
302	1224901	MILCHKÄNNCHEN 0,35 l
303	1224902	MILCHKÄNNCHEN 0,60 l
304	1224903	MILCHKÄNNCHEN 1 l
305	1224904	MILCHKÄNNCHEN 1,5 l
400	1224014	MILCHKÄNNCHEN EUROPA MIT AUSLAUF 0,25 L
401	1224015	MILCHKÄNNCHEN EUROPA MIT AUSLAUF 0,35 L
402	1224010	MILCHKÄNNCHEN EUROPA MIT AUSLAUF 0,50 L
403	1224011	MILCHKÄNNCHEN EUROPA MIT AUSLAUF 0,75 L
404	1224012	MILCHKÄNNCHEN EUROPA MIT AUSLAUF 1 L
405	1224013	MILCHKÄNNCHEN EUROPA MIT AUSLAUF 1,5 L

ATHENA S HYDRAULIKAGGREGATO

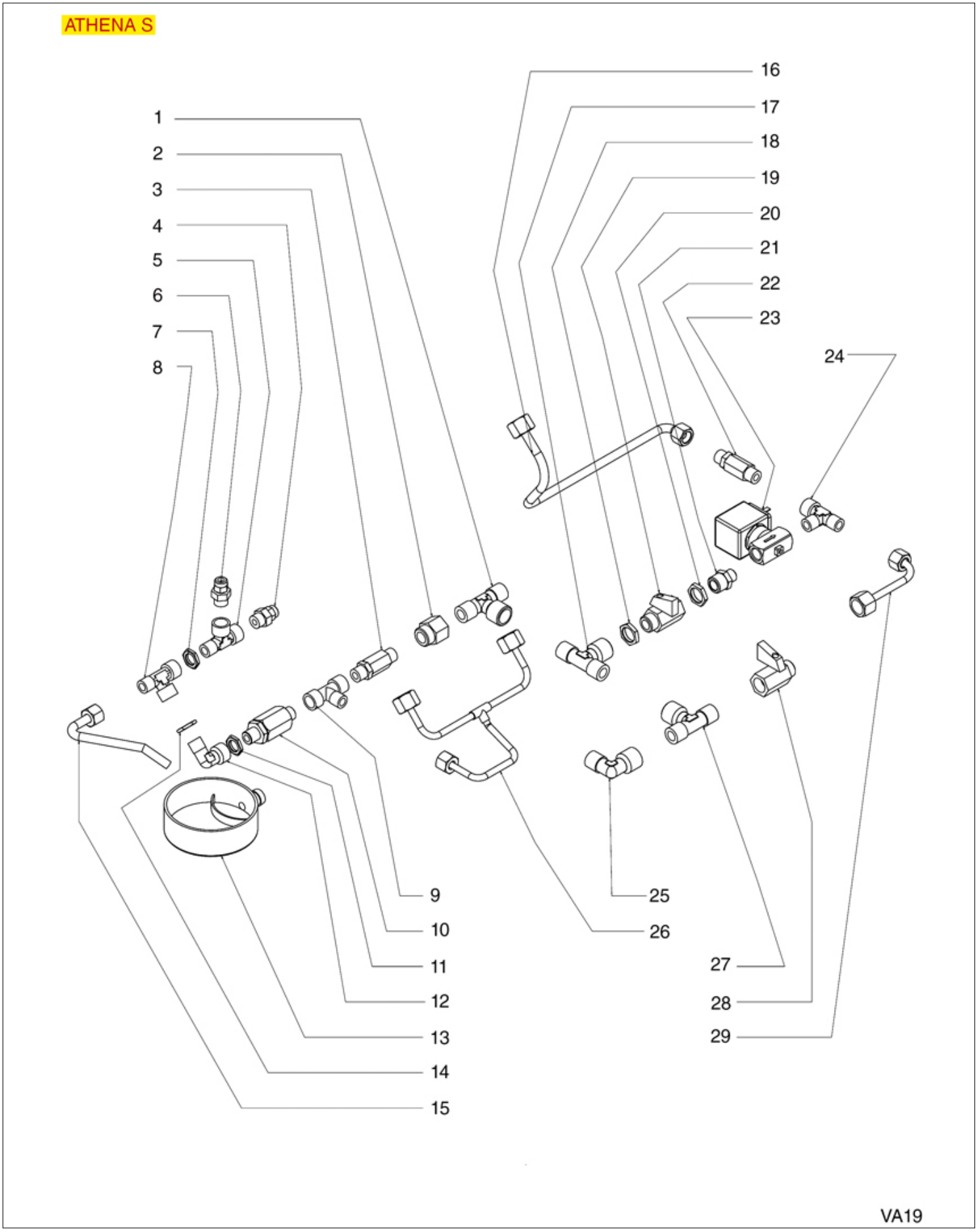

Abbildungen ohne LF Bestell-Nr.: auf Anfrage

VICTORIA ARDUINO

Abbildung	LF Art. Nr.	Beschreibung
1	1349240	T-VERSCHRAUBUNG ø 3/8"Innen-3/8"Außen-3/
3	1523007	RÜCKSCHLAGVENTIL ø 1/4"A-1/4"A
4	3349302	ANSCHLUSS GERADE 1/4"A ø 6/4 VERNICKELT
5	1349702	T-ANSCHLUSS ø 1/4"I-1/4"I-1/4"A VERNICK.
6	3349302	ANSCHLUSS GERADE 1/4"A ø 6/4 VERNICKELT
8	1349702	T-ANSCHLUSS ø 1/4"I-1/4"I-1/4"A VERNICK.
9	1349244	T-VERSCHRAUBUNG ø 1/4"Innen-1/4"Innen-1/
17	1349240	T-VERSCHRAUBUNG ø 3/8"Innen-3/8"Außen-3/
19	3526704	KUGELVENTIL ø 3/8"MF
21	1349112	UNIVERSALANSCHLUSS GERADE ø 1/4"M-3/8"M
22	1523007	RÜCKSCHLAGVENTIL ø 1/4"A-1/4"A
24	1349244	T-VERSCHRAUBUNG ø 1/4"Innen-1/4"Innen-1/
27	1349240	T-VERSCHRAUBUNG ø 3/8"Innen-3/8"Außen-3/
28	3526704	KUGELVENTIL ø 3/8"MF

ATHENA S KESSEL

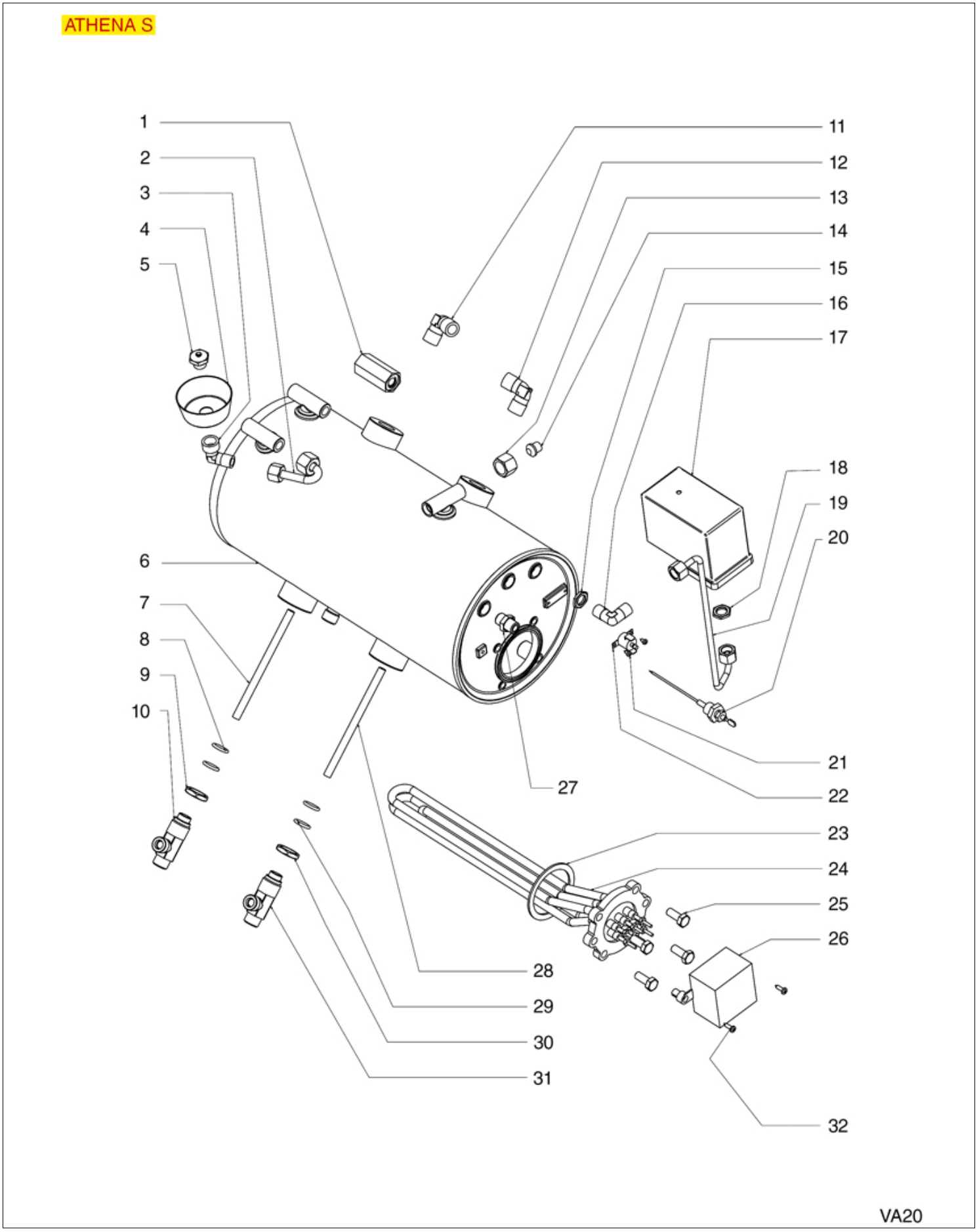

Abbildungen ohne LF Bestell-Nr.: auf Anfrage

VICTORIA ARDUINO

Abbildung	LF Art. Nr.	Beschreibung
5	1523534	VENTIL FÜR DURCHLAUFERHITZER ø 1/4"A
7	1449037	INJEKTORROHR M8
8	3243086	O-RING OR 0117 EPDM
9	1349504	MUTTER ø 1/2" SCHLÜSSEL 25x6 mm
10	1349034	ANSCHLUSS FÜR DURCHLAUFERHITZER
11	1349706	L-ANSCHLUSS ø 3/8"A-3/8"A VERNICKELT
12	1349706	L-ANSCHLUSS ø 3/8"A-3/8"A VERNICKELT
17	1320531	DRUCKSCHALTER P302/6 3-POLIG 30A
17	1320541	PRESSOSTAT PARKER
20	1341013	FÜLLSTANDSENSOR ø 1/4"M-130 mm
22	1444535	ANLEGETHERMOSTAT 135°C 16A 250V
23	1186638	FLACHDICHTUNG CARBO 67x55x3 mm
24	1755142	HEIZKÖRPER 3000W 220/380V
25	3528088	SECHSKANTSCHRAUBE M8x20
27	1349102	UNIVERSALANSCHLUSS GERADE ø 1/4"M-1/4"M
28	1449037	INJEKTORROHR M8
29	3243086	O-RING OR 0117 EPDM
30	1349504	MUTTER ø 1/2" SCHLÜSSEL 25x6 mm
31	1349034	ANSCHLUSS FÜR DURCHLAUFERHITZER

VENUS BAR 2006 GEHÄUSE UND MOTOR

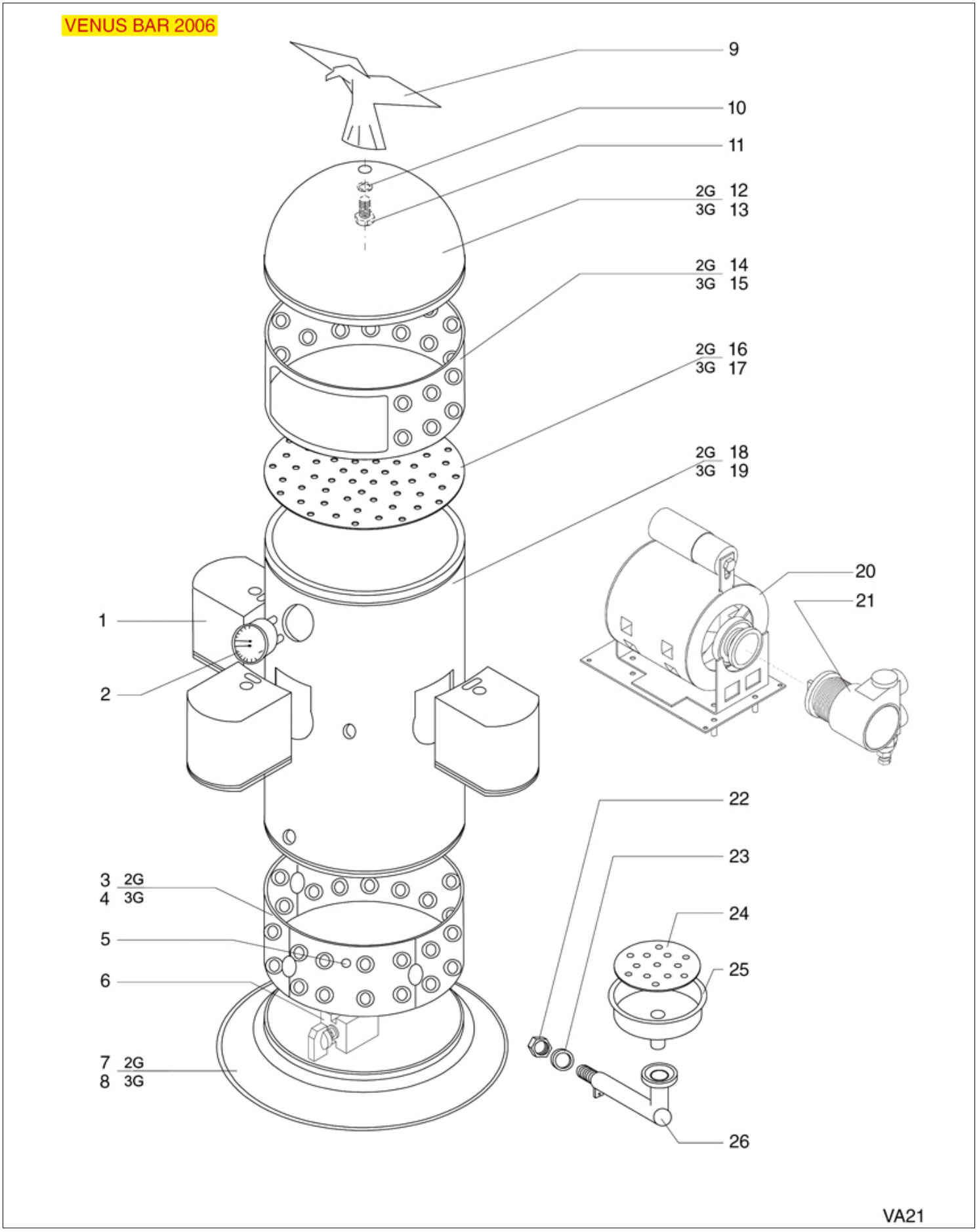

Abbildungen ohne LF Bestell-Nr.: auf Anfrage

VICTORIA ARDUINO

Abbildung	LF Art. Nr.	Beschreibung
2	1245045	MANOMETER DURCHLAUFERHIT.-PUMPE ø 63 mm
6	1057028	SCHALTER 0-3 STELLUNGEN 40A 660V
11	1184010	ZYLINDERKOPFSCHRAUBE NIEDRIG M6x10
20	1240282	MOTOR RPM MIT SCHELLENANSCHLUSS 165W
21	1330001	VERDRÄNGERPUMPE ROTOFLOW ø 3/8" NPT
22	1348036	SECHSKANTMUTTER ø 3/8" SCHLÜSSEL 21x6 mm

VENUS BAR 2006 KESSELGRUPPE

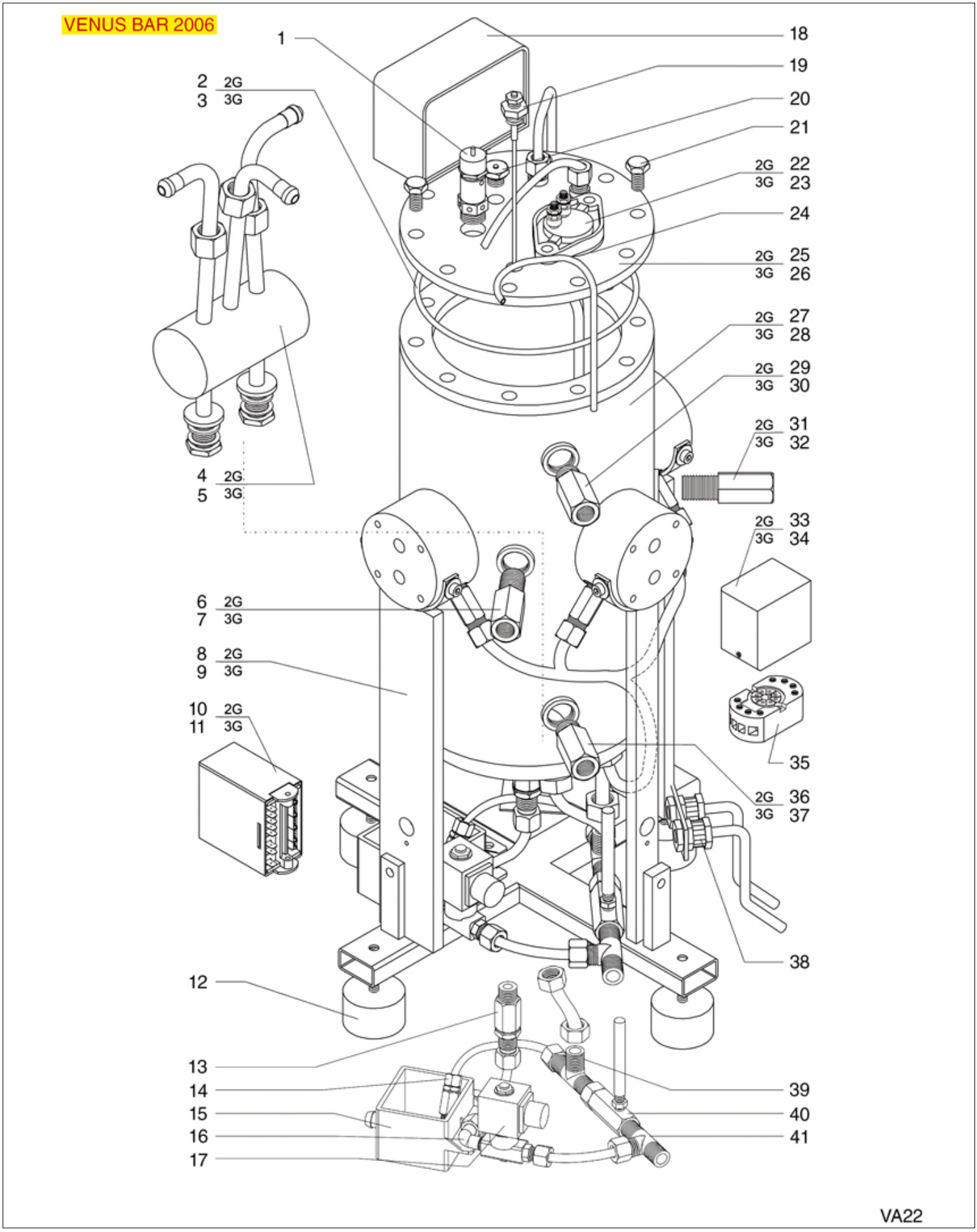

Abbildungen ohne LF Bestell-Nr.: auf Anfrage

VICTORIA ARDUINO

Abbildung	LF Art. Nr.	Beschreibung
1	1523572	VENTIL DURCHLAUFER. ø3/8"M-1,8bar CE/PED
14	1523065	EXPANSIONSVENTIL ø 1/8"M-7 mm
15	1527511	AUSLAUFSCHALE
18	1320531	DRUCKSCHALTER P302/6 3-POLIG 30A
18	1320541	PRESSOSTAT PARKER
19	1341013	FÜLLSTANDSENSOR ø 1/4"M-130 mm
20	1523534	VENTIL FÜR DURCHLAUFERHITZER ø 1/4"A
21	3528028	SECHSKANTSCHRAUBE M10x20
22	5035292	HEIZKÖRPER 1800W 230V
23	5016814	HEIZKÖRPER 2400W 230V
24	1186179	FLACHDICHTUNG AUS PTFE ø 57x43x3 mm
33	1341305	NIVEAUREGLER RL30/1E/2C/8 230/240V
34	1341305	NIVEAUREGLER RL30/1E/2C/8 230/240V
35	3351154	SOCKEL OCTAL ES8 10A 400V

VENUS BAR 2006 AUSLAUFGRUPPE

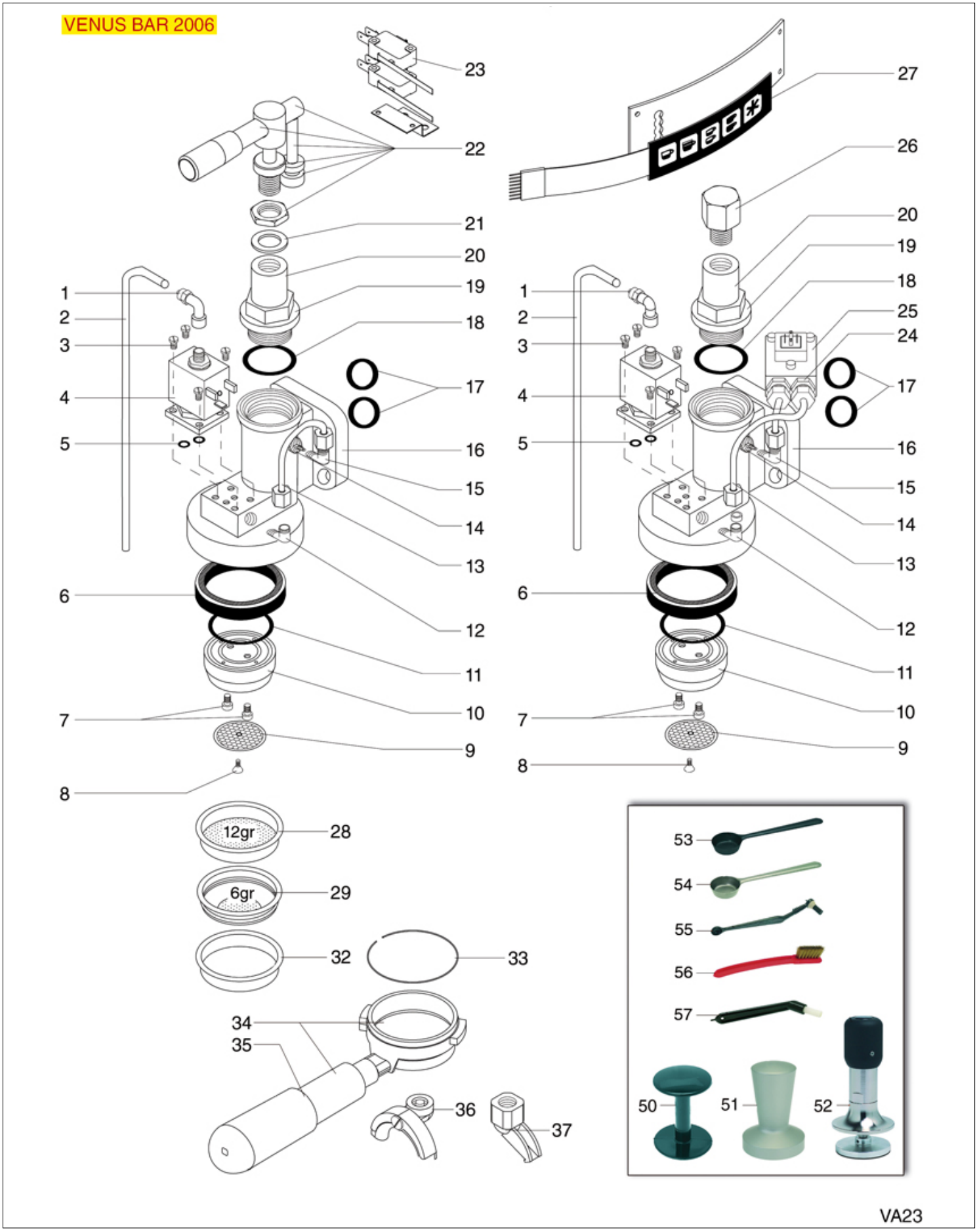

Abbildungen ohne LF Bestell-Nr.: auf Anfrage

VICTORIA ARDUINO

Abbildung	LF Art. Nr.	Beschreibung
2	1449502	PTFE-ROHR ø 4x6 mm - 10 mt
3	1184006	ZYLINDERKOPFSCHRAUBE NIEDRIG M4x12
4	1120101	3-WEGE MAGNETVENTIL PARKER 115V 50/60Hz
4	1120102	3-WEGE MAGNETVENTIL LUCIFER 115V 60Hz
4	1120330	3-WEGE MAGNETVENTIL LUCIFER 240V 50Hz
4	1120335	3-WEGE MAGNETVENTIL PARKER 230V 50/60Hz
5	1186610	O-RING DICHTUNG AUS SILIKON ROT
6	1186402	SIEBTRÄGERDICHTUNG ø 71x56x9
6	1186701	SIEBTRÄGERDICHTUNG ø 71x56x9 mm
7	1184010	ZYLINDERKOPFSCHRAUBE NIEDRIG M6x10
9	1081006	DUSCHE ø 51,5 mm
10	1086038	VERTEILER DUSCHTTRÄGER
11	3160044	DICHTUNG O-RING 03187 EPDM
17	1786157	O-RINGDICHTUNG R18 EPDM
18	1786156	O-RINGDICHTUNG R21 VITON
23	3240119	MIKROSCHALTER D45 16A 250V
24	1349102	UNIVERSALANSCHLUSS GERADE ø 1/4"M-1/4"M
25	1455067	VOLUMENZÄHLER GICAR
27	1319428	MAMBRAN DRUCKKNOPFLEISTE 5 TASTEN
28	1160337	KAFFEESIEB 2 TASSEN 14 g ø 70x24,5 mm
29	1160335	KAFFEESIEB 1 TASSE 7 g
32	1160339	BLINDFILTER ø 70x17 mm
33	1250101	FILTERHALTERUNGSFEDER ø 1,10 mm EDELST.
34	1165093	FILTERTRÄGER KOMPL. VICTORIA ARDUINO
35	1241067	FILTETRÄGER-DREHKNOPF M12
36	1022502	AUSLAUFDÜSE 2-WEGE ø 3/8"
37	1022501	AUSLAUF 1-WEG ø 3/8"
50	1385000	TAMPER AUS NYLON ø 50/52 mm
50	1385002	TAMPER AUS NYLON ø 50/57 mm
51	1385053	TAMPER AUS ELOXIERTEM ALUMINIUM ø 58 mm
51	1385054	TAMPER AUS ELOXIERTEM ALUMINIUM ø 53 mm
52	1385600	DYNAMOMETRISCH.HAND-KAFFEE TAMPER ø 57mm
52	1385601	DYNAMOM.HAND-KAFFEE TAMPER ø52mm MANUELL
53	1069001	MESSLÖFFEL AUS KUNSTSTOFF 20 ml
54	1069002	MESSLÖFFEL AUS EDELSTAHL 20 ml
55	1384003	BÜRSTE ZUR DUSCHENREINIGUNG SCHWARZ
56	1384002	BÜRSTE FÜR WARTUNG
57	1384001	BÜRSTE ZUR DUSCHENREINIGUNG

VENUS BAR 2006 HÄHNE UND MOTOR

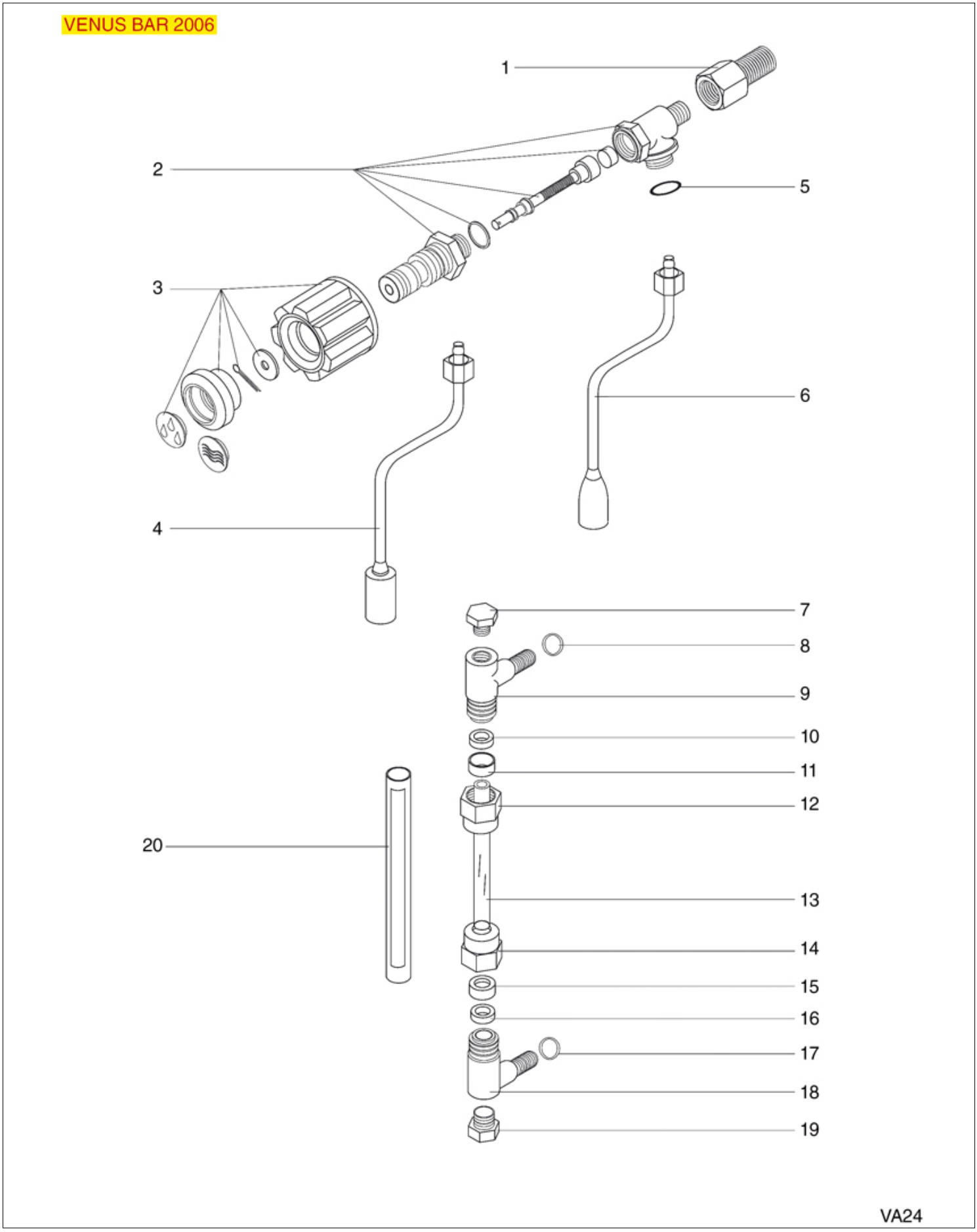

Abbildungen ohne LF Bestell-Nr.: auf Anfrage

VICTORIA ARDUINO

Abbildung	LF Art. Nr.	Beschreibung
2	1348123	WASSER-/DAMPFHAHN POLIERT
3	1241386	DREHKNOPF FÜR WASSER/DAMPFHAHN
5	3243086	O-RING OR 0117 EPDM
8	1186516	FLACHDICHTUNG AUS PTFE ø 26x17x2 mm
10	1186206	FLACHDICHTUNG EPDM ø 16x10x8 mm
13	1201051	NIVEAUGLAS ø 10x190 mm SERIGRAPHIERT
16	1186206	FLACHDICHTUNG EPDM ø 16x10x8 mm
17	1186516	FLACHDICHTUNG AUS PTFE ø 26x17x2 mm

VENUS CENTURY GEHÄUSE

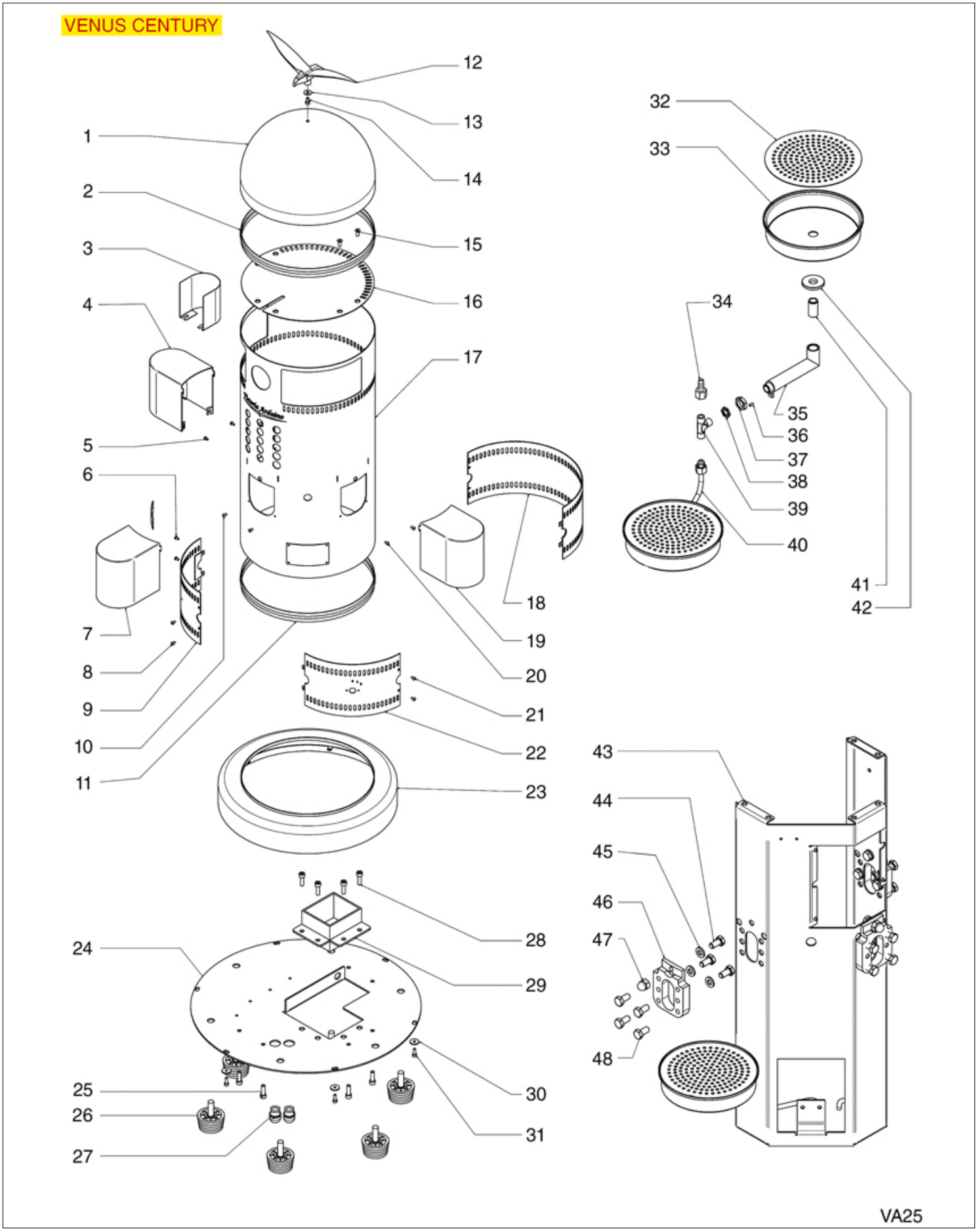

Abbildungen ohne LF Bestell-Nr.: auf Anfrage

VICTORIA ARDUINO

Abbildung	LF Art. Nr.	Beschreibung
14	1184010	ZYLINDERKOPFSCHRAUBE NIEDRIG M6x10
25	9528041	ZYLINDERKOPFSCHRAUBE M6x20
26	1313516	GERÄTEFUSS ø 48x40 mm M10
28	9528041	ZYLINDERKOPFSCHRAUBE M6x20
29	1527511	AUSLAUFSCHALE
31	1184006	ZYLINDERKOPFSCHRAUBE NIEDRIG M4x12
37	1348036	SECHSKANTMUTTER ø 3/8" SCHLÜSSEL 21x6 mm
39	3349340	T-ANSCHLUSS ø 1/4"A-1/4"A-1/4"A VERNICK.
44	3528028	SECHSKANTSCHRAUBE M10x20
48	3528028	SECHSKANTSCHRAUBE M10x20

VENUS CENTURY KESSEL

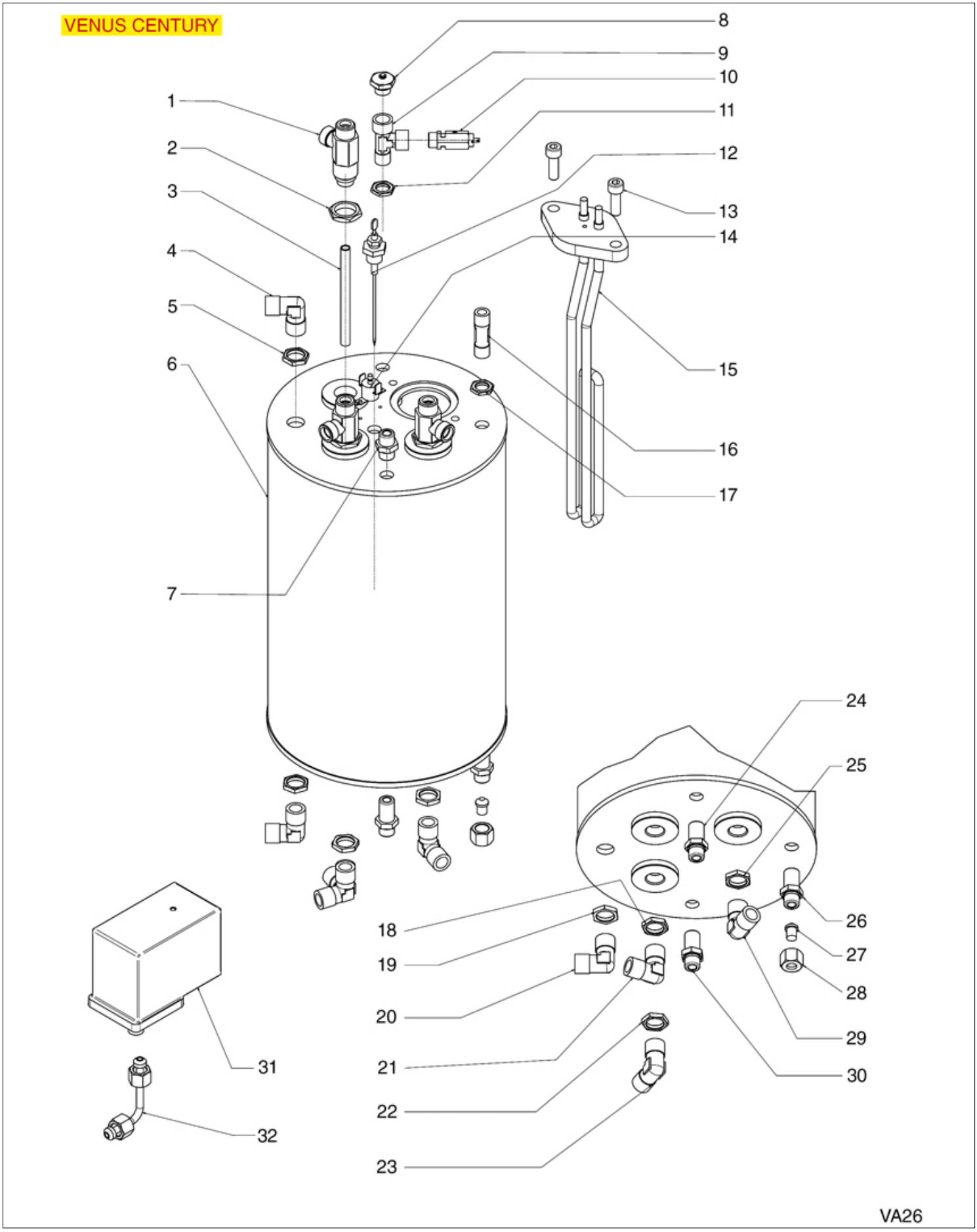

Abbildungen ohne LF Bestell-Nr.: auf Anfrage

VICTORIA ARDUINO

Abbildung	LF Art. Nr.	Beschreibung
2	1349504	MUTTER ø 1/2" SCHLÜSSEL 25x6 mm
3	1449037	INJEKTORROHR M8
4	1349706	L-ANSCHLUSS ø 3/8"A-3/8"A VERNICKELT
7	1349102	UNIVERSALANSCHLUSS GERADE ø 1/4"M-1/4"M
8	1523534	VENTIL FÜR DURCHLAUFERHITZER ø 1/4"A
9	1349243	T-VERSCHRAUBUNG ø 1/4"Außen-1/4"Außen-1/
10	1515003	VENTIL DURCHLAUFERHITZER ø 1/4"M
12	1341013	FÜLLSTANDSENSOR ø 1/4"M-130 mm
14	1444535	ANLEGETHERMOSTAT 135°C 16A 250V
15	5035292	HEIZKÖRPER 1800W 230V
16	3349340	T-ANSCHLUSS ø 1/4"A-1/4"A-1/4"A VERNICK.
20	1349706	L-ANSCHLUSS ø 3/8"A-3/8"A VERNICKELT
21	1349706	L-ANSCHLUSS ø 3/8"A-3/8"A VERNICKELT
23	1349706	L-ANSCHLUSS ø 3/8"A-3/8"A VERNICKELT
29	1349706	L-ANSCHLUSS ø 3/8"A-3/8"A VERNICKELT
31	1320531	DRUCKSCHALTER P302/6 3-POLIG 30A

VENUS CENTURY HYDRAULIKAGGREGAT

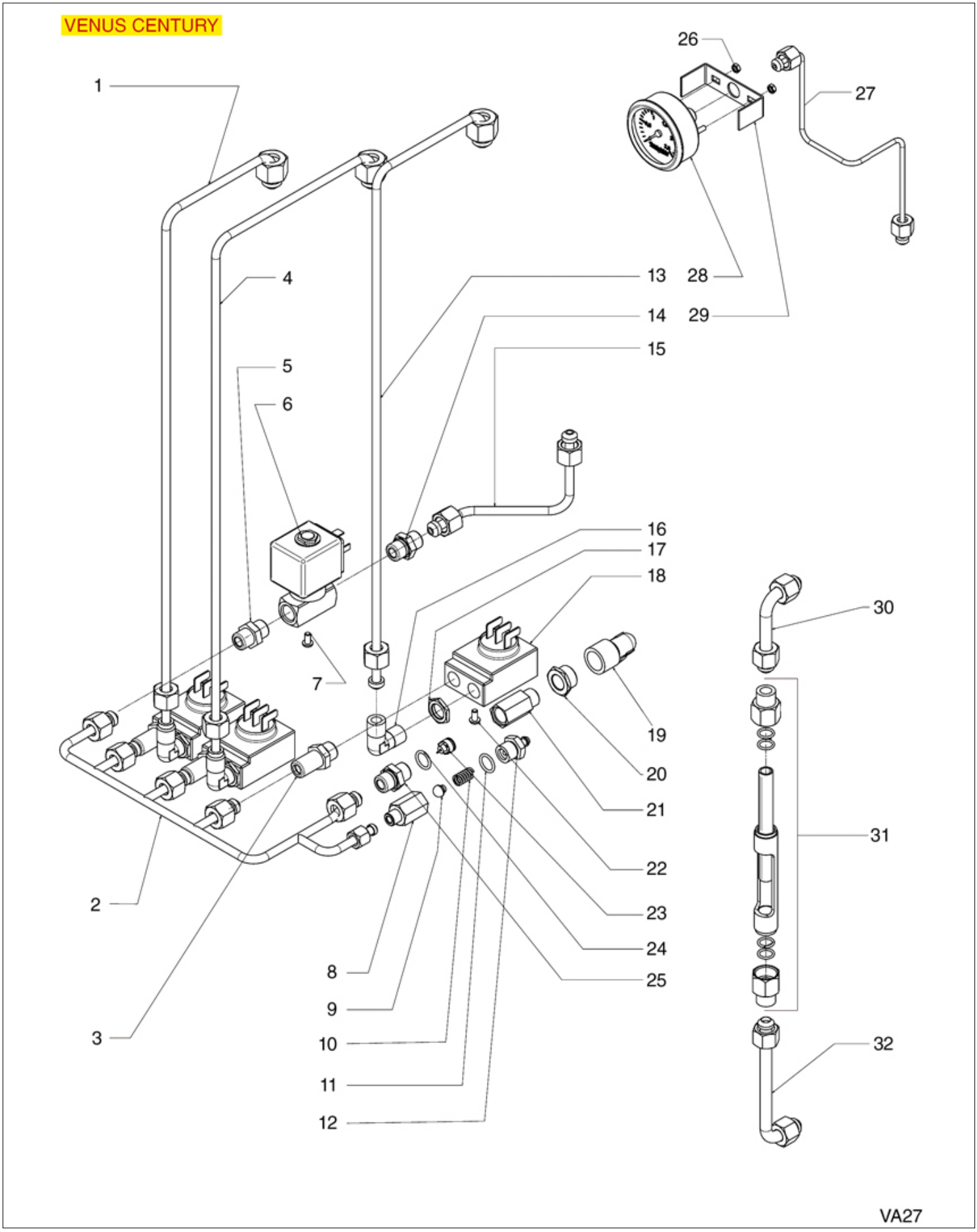

Abbildungen ohne LF Bestell-Nr.: auf Anfrage

VICTORIA ARDUINO

Abbildung	LF Art. Nr.	Beschreibung
5	1349102	UNIVERSALANSCHLUSS GERADE ø 1/4"M-1/4"M
9	1786162	DICHTUNG PILZFÖRMIG AUS SILIKON
10	1250318	FEDER ø 8x14,5 mm
11	1186626	DICHTUNG O-RING 0114 EPDM
14	1349102	UNIVERSALANSCHLUSS GERADE ø 1/4"M-1/4"M
18	1455067	VOLUMENZÄHLER GICAR
20	1349132	UNIVERSALANSCHLUSS GERADE ø 3/8"M-1/4"F
23	1523064	RÜCKSCHLAGSVENTIL
24	1186626	DICHTUNG O-RING 0114 EPDM
25	1349102	UNIVERSALANSCHLUSS GERADE ø 1/4"M-1/4"M
28	1245046	MANOMETER DURCHLAUFERHIT. ø62mm 0÷2,5bar
31	1201100	NIVEAUGLAS KOMPLETT

VENUS CENTURY WASSER/DAMPFHAHN

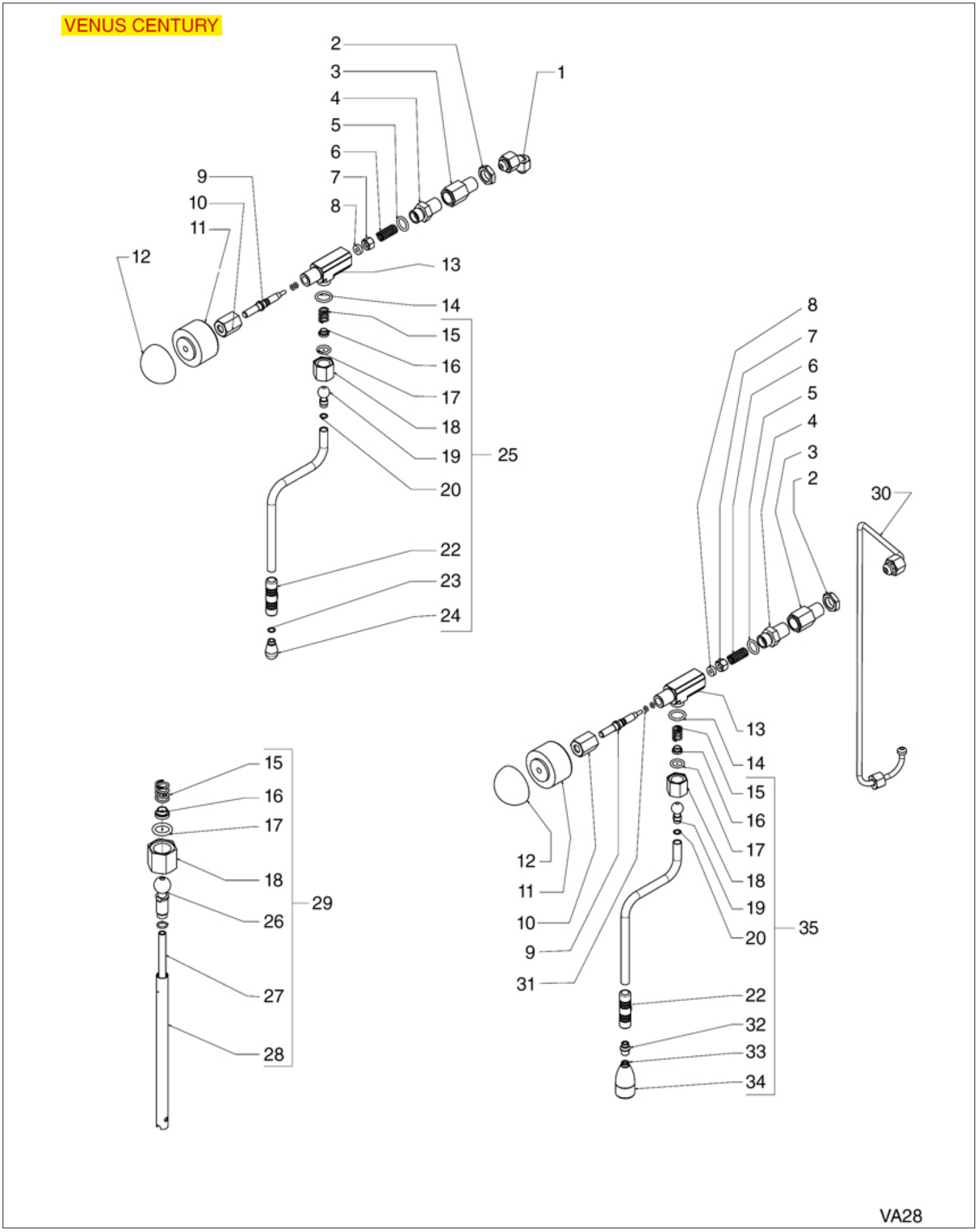

Abbildungen ohne LF Bestell-Nr.: auf Anfrage

VICTORIA ARDUINO

Abbildung	LF Art. Nr.	Beschreibung
2	1348036	SECHSKANTMUTTER ø 3/8" SCHLÜSSEL 21x6 mm
4	1349031	ANSCHLUSS ø 3/8" FEDERHALTERUNG
5	3243086	O-RING OR 0117 EPDM
6	1250531	FEDER ø 11,5x25 mm
7	1321601	DICHTUNGSTRÄGER KOMPLETT FÜR HAHN
8	1186487	FLACHDICHTUNG AUS SILIKON ø 12x4,5x4 mm
14	3243086	O-RING OR 0117 EPDM
15	1250019	FEDER ø 12x16,5 mm
16	1186988	BUCHSE FÜR DAMPFROHRGELENK
17	1186805	DICHTUNG O-RING 0115 EPDM
18	1449840	MUTTER ø 3/8" F FÜR WASSER/DAMPF ROHR
22	5030025	VERBRÜHSCHUTZGUMMI ROHRE ø 10 mm
24	1449065	DAMPFSPRITZDÜSE AUS EDELSTAHL
31	1186514	DICHTUNG O-RING 02015 SILIKON
34	1449036	WASSERFSPRITZDÜSE

VENUS CENTURY KAFFEEGRUPPE/TASTATUR

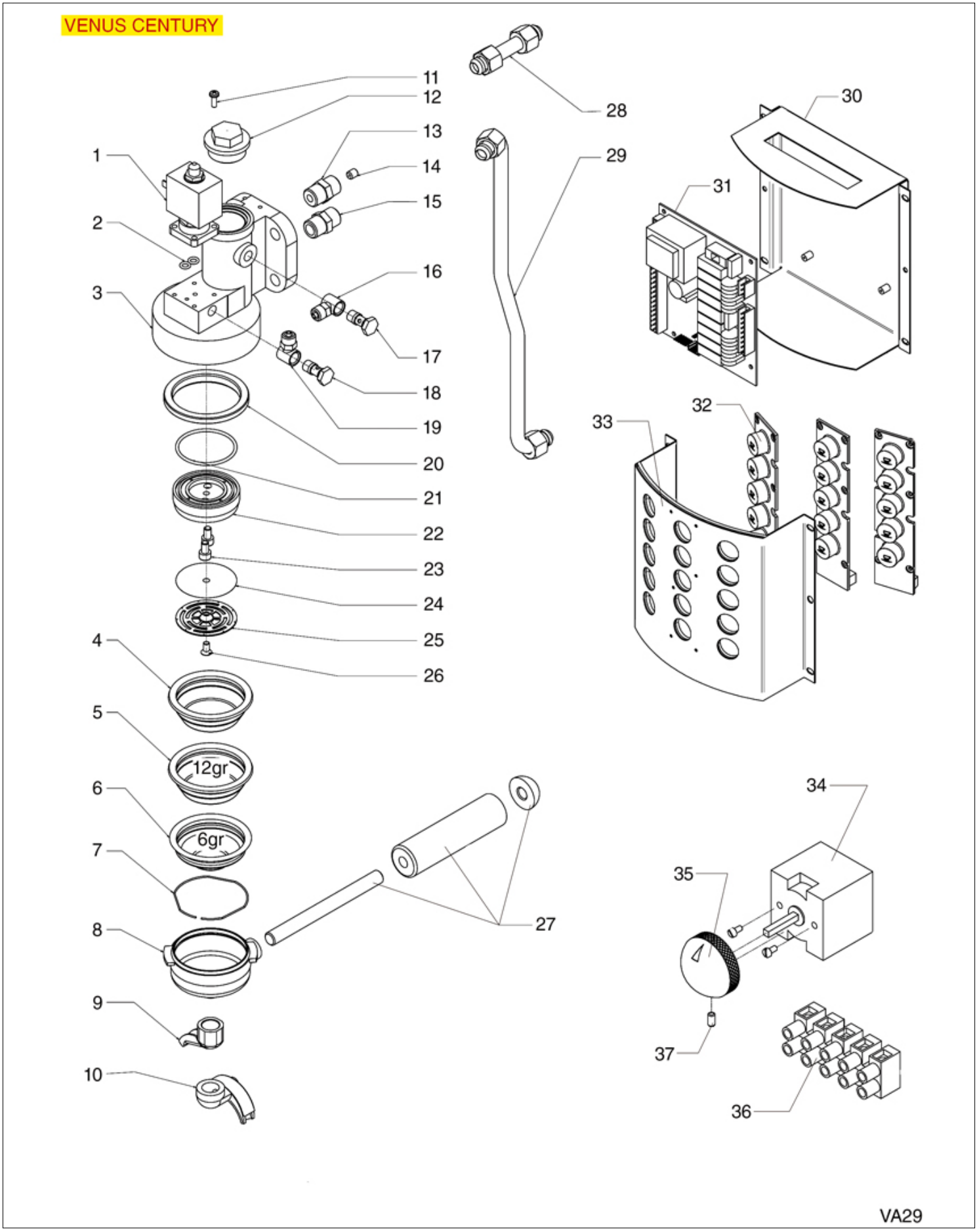

Abbildungen ohne LF Bestell-Nr.: auf Anfrage

VICTORIA ARDUINO

Abbildung	LF Art. Nr.	Beschreibung
1	1120101	3-WEGE MAGNETVENTIL PARKER 115V 50/60Hz
1	1120102	3-WEGE MAGNETVENTIL LUCIFER 115V 60Hz
1	1120330	3-WEGE MAGNETVENTIL LUCIFER 240V 50Hz
1	1120335	3-WEGE MAGNETVENTIL PARKER 230V 50/60Hz
2	1186610	O-RING DICHTUNG AUS SILIKON ROT
5	1160252	KAFFEESIEB 2 TASSEN 12 g
6	1160530	FILTER 1 TASSE 7 g
7	1250101	FILTERHALTERUNGSFEDER ø 1,10 mm EDELST.
8	1165092	FILTERTRÄGER KOMPL. VICTORIA ARDUINO
9	1022501	AUSLAUF 1-WEG ø 3/8"
10	1022502	AUSLAUFDÜSE 2-WEGE ø 3/8"
11	1184006	ZYLINDERKOPFSCHRAUBE NIEDRIG M4x12
13	1349032	ANSCHLUSS ø 3/8"M-3/8"M INNEN M8
14	1349033	DÜSE M8X1 LOCH ø 4,0 mm
15	1349103	UNIVERSALANSCHLUSS GERADE ø 3/8"M-3/8"M
20	1186402	SIEBTRÄGERDICHTUNG ø 71x56x9
20	1186701	SIEBTRÄGERDICHTUNG ø 71x56x9 mm
21	3160044	DICHTUNG O-RING 03187 EPDM
22	1086038	VERTEILER DUSCHTTRÄGER
23	1184010	ZYLINDERKOPFSCHRAUBE NIEDRIG M6x10
24	1081006	DUSCHE ø 51,5 mm
25	1081006	DUSCHE ø 51,5 mm
31	5049316	ELEKTRONIK-PLATINE CPU 3-4 GRUPPEN
34	1057029	SCHALTER 0-1 STELLUNGEN 20A 690V

VENUS FAMILY EXPLOSIONSZEICHNUNG KOMPLET

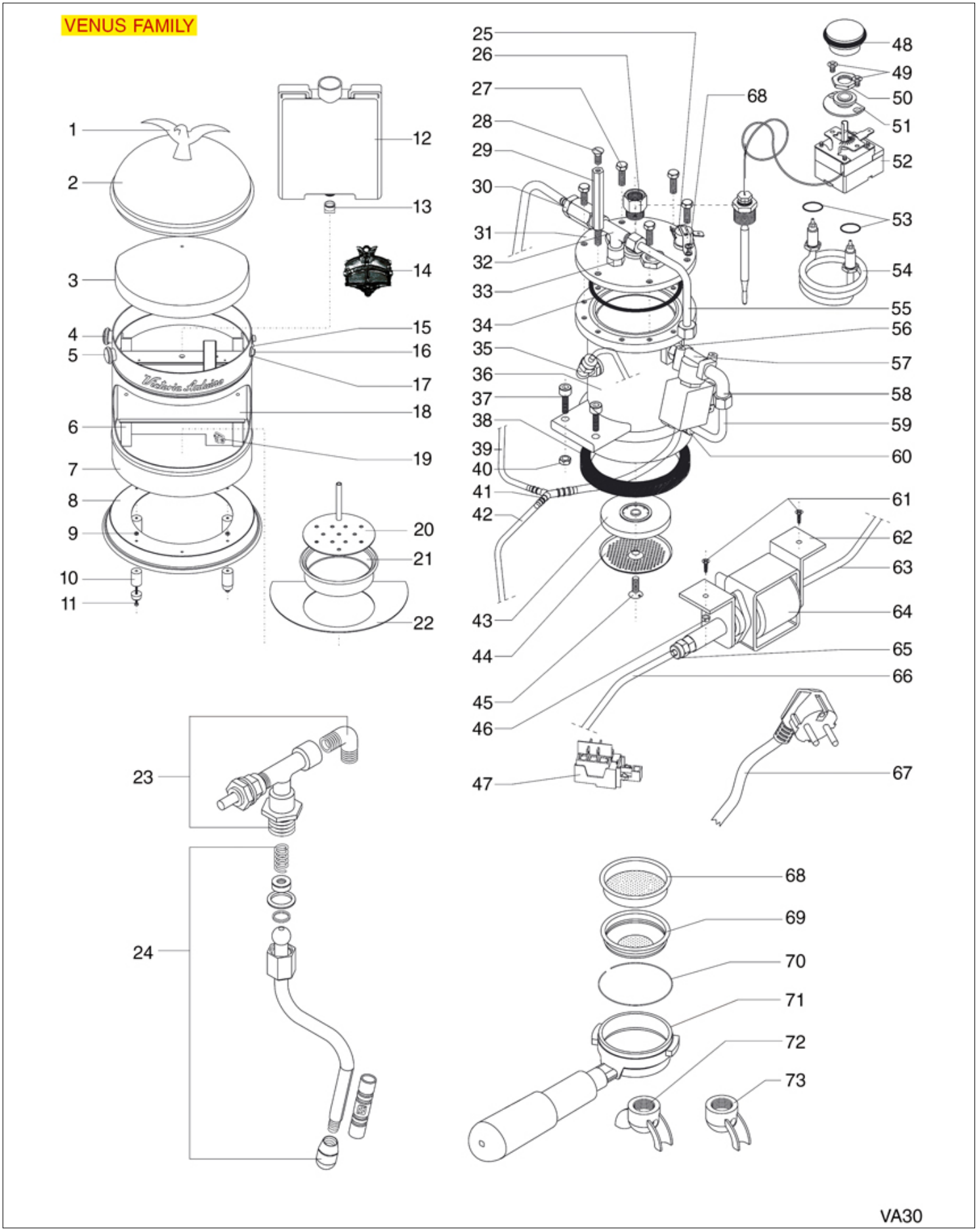

Abbildungen ohne LF Bestell-Nr.: auf Anfrage

VICTORIA ARDUINO

Abbildung	LF Art. Nr.	Beschreibung
11	3528183	ZYLINDERKOPFSCHRAUBE M4x40
12	1080161	WASSERBEHÄLTER 2 L
25	5035435	ANLEGETHERMOSTAT 140°C
30	1523065	EXPANSIONSVENTIL ø 1/8"M-7 mm
33	1349101	ANSCHLUSS ø 1/8"A-1/8"A VERNICKELT
34	1186763	O-RING DICHTUNG 0171 EPDM
35	3349314	ANSCHLUSS GEWINKELT 1/8"A ø 6/4 VERNICK.
37	9528041	ZYLINDERKOPFSCHRAUBE M6x20
38	1186838	SIEBTRÄGERDICHTUNG ø 72x58x7 mm
38	1486008	DICHTUNG FÜR SIEBTRÄGER ø 72x58x7 mm
39	1449682	SILIKONSCHLAUCH ø 5x8 SHORE 60 - 10 m
42	1449682	SILIKONSCHLAUCH ø 5x8 SHORE 60 - 10 m
43	1326037	VERTEILER DUSCHTRÄGER
44	1081026	DUSCHE ø 56,5 mm
45	1528016	FLACHSENKKOPFSCHRAUBE M6x16
47	1319092	SCHALTER 2-POLIG 16A 250V
52	5039982	THERMOSTAT EINPOLIG 85°-135°C
53	1186404	FLACHDICHTUNG AUS PTFE ø 18x13x2 mm
54	1755023	HEIZKÖRPER 1000W 230V
56	1349101	ANSCHLUSS ø 1/8"A-1/8"A VERNICKELT
60	1349101	ANSCHLUSS ø 1/8"A-1/8"A VERNICKELT
61	1528016	FLACHSENKKOPFSCHRAUBE M6x16
62	1331023	SCHWINGUNGSDÄMPFER GEWINKELT EX-EP-EK-EA
63	1449682	SILIKONSCHLAUCH ø 5x8 SHORE 60 - 10 m
64	1122601	VIBRATIONSPUMPE EX5 41W 120V 60Hz
64	1122735	VIBRATIONSPUMPE EX5 48W 230V 50Hz
65	3349301	ANSCHLUSS GERADE 1/8"A ø 6/4 VERNICKELT
66	1449502	PTFE-ROHR ø 4x6 mm - 10 mt
68	1160071	FILTER 2 TASSEN 12 gr
69	1160070	FILTER 1 TASSE 6 gr
70	1250101	FILTERHALTERUNGSFEDER ø 1,10 mm EDELST.
71	1165045	SIEBTRÄGER KOMPLETT 1 TASSE SIMONELLI
72	1022524	AUSLAUFDÜSE 2-WEGE ø 3/8"
73	1022550	AUSLAUFDÜSE 1-WEG ø 3/8"

VICTORIA ARDUINO

Passend für:

Passend für:

Abdeckungen & Blenden

1244009 **DECKUNGSSCHILD GRUPPE**
für Kaffeemaschine (VICTORIA ARDUINO) ADONIS

VICTORIA ARDUINO 06100066

5074607 **MASCHERINA SUPERIORE RUBINETTO VAPORE**
mascherina anteriore

VICTORIA ARDUINO 05002239

1244013 **OBERE ABDECKUNG DAMPFHAHN**
hintere Abdeckung

VICTORIA ARDUINO 06100106

1244008 **SCHILD KNÖPFE**
für Kaffeemaschine (VICTORIA ARDUINO) ADONIS

VICTORIA ARDUINO 06100067

1244011 **UNTERE ABDECKUNG DAMPFHAHN**
hintere Abdeckung

VICTORIA ARDUINO 06100108

1244012 **UNTERE ABDECKUNG DAMPFHAHN**
fordere Abdeckung

VICTORIA ARDUINO 05002240

Ablaufschläuche

1449876 **ABLAUFSCHLAUCH ø 3/4"l 1500 mm**
ø außen 20 mm - ø innen 13 mm
für Kaffeemaschine (VICTORIA ARDUINO) ADONIS
ATHENA

VICTORIA ARDUINO

1449270 **ABLAUFSCHLAUCH ELISPIR ø 12x18 mm - 30 m**
für Lebensmittelgebrauch

VICTORIA ARDUINO

1449670 **ABLAUFSCHLAUCH ELISPIR ø 12x18 mm - 5 m**
für Lebensmittelgebrauch

VICTORIA ARDUINO

1449271 **ABLAUFSCHLAUCH ELISPIR ø 14x20 mm - 30 m**
für Lebensmittelgebrauch

VICTORIA ARDUINO

VICTORIA ARDUINO

Passend für:

1449671 **ABLAUFSCHLAUCH ELISPIR ø 14x20 mm - 5 m**
für Lebensmittelgebrauch

VICTORIA ARDUINO

Passend für:

1449273 **ABLAUFSCHLAUCH ELISPIR ø 18x25 mm - 30 m**
für Lebensmittelgebrauch

VICTORIA ARDUINO

1449673 **ABLAUFSCHLAUCH ELISPIR ø 18x25 mm - 5 m**
für Lebensmittelgebrauch

VICTORIA ARDUINO

1449274 **ABLAUFSCHLAUCH ELISPIR ø 20x27 mm - 30 m**
für Lebensmittelgebrauch

VICTORIA ARDUINO

1449674 **ABLAUFSCHLAUCH ELISPIR ø 20x27 mm - 5 m**
für Lebensmittelgebrauch

VICTORIA ARDUINO

1449255 **ABLAUFSCHLAUCH ELISPIR ø 25x33 mm**
Laufmeterware

VICTORIA ARDUINO

1449256 **ABLAUFSCHLAUCH ELISPIR ø 30x38 mm**
Laufmeterware

VICTORIA ARDUINO

1449672 **AUSLAUFSCHLAUCH ELISPIR ø 16x23 mm - 5 m**
für Lebensmittelgebrauch

VICTORIA ARDUINO

1449272 **AUSLAUFSCHLAUCH ELISPIR ø 16x23 mm -30 m**
für Lebensmittelgebrauch

VICTORIA ARDUINO 1449272

1449104 **WINKELSTÜCK 3/4" ABLAUF**
Schlauchanschluss ø 13 mm

VICTORIA ARDUINO

VICTORIA ARDUINO

Passend für:

Passend für:

Ablaufwannen

1527036 **ABFLUSSSCHALE**
Größe 101x80x69 mm
für Kaffeemaschine (VICTORIA ARDUINO) ADONIS

VICTORIA ARDUINO 05000018

1527511 **AUSLAUFSCHALE**
Größe 78x68 mm - Anschluss ø 15 mm
für Kaffeemaschine (VICTORIA ARDUINO) VENUSBAR
VENUSCENTURY

VICTORIA ARDUINO 40500001

Adapter

1349101 **ANSCHLUSS ø 1/8"A-1/8"A VERNICKELT**

VICTORIA ARDUINO 07300004

1349030 **ANSCHLUSS ø 3/8"M-1/4"M FEDERHALTERUNG**
für Kaffeemaschine (VICTORIA ARDUINO) ADONIS

VICTORIA ARDUINO 07300055

1349032 **ANSCHLUSS ø 3/8"M-3/8"M INNEN M8**
Ausgabegruppe
für Kaffeemaschine (VICTORIA ARDUINO) ADONIS
ATHENA - VENUS CENTURY

VICTORIA ARDUINO 07300172

1349034 **ANSCHLUSS FÜR DURCHLAUFERHITZER**
für Kaffeemaschine (VICTORIA ARDUINO) ADONIS
ATHENA - VENUS CENTURY

VICTORIA ARDUINO 07300213 VICTORIA ARDUINO 07300213.10

3349302 **ANSCHLUSS GERADE 1/4"A ø 6/4 VERNICKELT**

VICTORIA ARDUINO 07300362

3349301 **ANSCHLUSS GERADE 1/8"A ø 6/4 VERNICKELT**

VICTORIA ARDUINO 07300364

3349314 **ANSCHLUSS GEWINKELT 1/8"A ø 6/4 VERNICK.**

VICTORIA ARDUINO 07300375

1349706 **L-ANSCHLUSS ø 3/8"A-3/8"A VERNICKELT**

VICTORIA ARDUINO 07300068

VICTORIA ARDUINO

Passend für:

1349029 NIVEAUANSCHLUSS MIT OR DICHT.GEHÄUSE
für Kaffeemaschine (VICTORIA ARDUINO) ATHENA
ATHENA LEVA

VICTORIA ARDUINO 07300109

Passend für:

5050997 RACCORDO ø 1/4"M-1/4"M GAS INTERNO M8
realizzato in ottone OT-57
lunghezza totale 35 mm - filetto interno M8

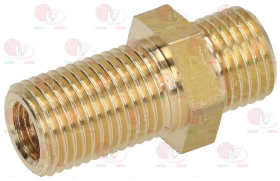

VICTORIA ARDUINO 07300100.M8

5064550 RACCORDO A "L" ø 1/4"M-1/4"M GAS

VICTORIA ARDUINO 07300121

1349153 T-ANSCHLUSS ø 1/4"A-1/4"A-1/4"A

VICTORIA ARDUINO 07300051

1349702 T-ANSCHLUSS ø 1/4"I-1/4"I-1/4"A VERNICK.

VICTORIA ARDUINO 07300366

1349241 T-ANSCHLUSS ø 3/8"F-3/8"F-3/8"M

VICTORIA ARDUINO 07300236

1349243 T-VERSCHRAUBUNG ø 1/4"Außen-1/4"Außen-1/

VICTORIA ARDUINO 07300365

1349244 T-VERSCHRAUBUNG ø 1/4"Innen-1/4"Innen-1/

VICTORIA ARDUINO 07300116

1349240 T-VERSCHRAUBUNG ø 3/8"Innen-3/8"Außen-3/

VICTORIA ARDUINO 07300146

1349242 T-VERSCHRAUBUNG ø 3/8"Innen-3/8"Innen-3/

VICTORIA ARDUINO 07300209

1349102 UNIVERSALANSCHLUSS GERADE ø 1/4"M-1/4"M

VICTORIA ARDUINO 07300012

1349112 UNIVERSALANSCHLUSS GERADE ø 1/4"M-3/8"M

VICTORIA ARDUINO 07300017

VICTORIA ARDUINO

Passend für:

1349132 UNIVERSALANSCHLUSS GERADE ø 3/8"M-1/4"F

VICTORIA ARDUINO 07300099

Passend für:

1349103 UNIVERSALANSCHLUSS GERADE ø 3/8"M-3/8"M

VICTORIA ARDUINO 07300015

Anlegethermostate

1444535 ANLEGETHERMOSTAT 135°C 16A 250V
mit Handrückstellung
für Kaffeemaschine (VICTORIA ARDUINO) ADONIS
ATHENAS - VENUSCENTURY

VICTORIA ARDUINO 09500004

5035435 ANLEGETHERMOSTAT 140°C
für VENUS FAMILY

VICTORIA ARDUINO 40900007

1443006 ANLEGETHERMOSTAT 55°C 16A 250V
mit automatischer Rückstellung
für Kaffeemaschine (VICTORIA ARDUINO) ADONIS

VICTORIA ARDUINO 09500006

Auslaufduschen für Kaffeegruppen

1081003 AUSLAUFDUSCHE ø 57,5 mm
für Kaffeemaschine (VICTORIA ARDUINO) ATHENA LEVA

VICTORIA ARDUINO 17000024

1081216 AUSLAUFDUSCHE ø 60 mm
für Kaffeemaschine (VICTORIA ARDUINO) ATHENA LEVA

VICTORIA ARDUINO

VICTORIA ARDUINO

Passend für:

1081516 **AUSLAUFDUSCHE ø 60 mm**
für Kaffeemaschine (VICTORIA ARDUINO) ATHENA LEVA

VICTORIA ARDUINO

Passend für:

1081600 **DOCCIA DI PRECISIONE NANOTEC ø 51,5 mm**
rivestimento antiaderente in NANOQUARZO
aumenta la resistenza a corrosione
e da attacco chimico
foro centrale 5 mm - 98 fori ø 3 mm
acciaio Aisi 301 - certificata alimentare
membrana integrata 200 µm
adattabile per macchine ASTORIA/CMA-BEZZERA-BFC
BRASILIA-CARIMALI-CASADIO-CIMBALI-ELEKTRA-FAEMA
FIORENZATO CS-FRACINO-GRIMAC-RENEKA-ROYAL
SAB ITALIA-SANREMO-SCALA-VICTORIA ARDUINO-WEGA

VICTORIA ARDUINO

1081603 **DOCCIA DI PRECISIONE NANOTEC ø 56,5 mm**
rivestimento antiaderente in NANOQUARZO
aumenta la resistenza a corrosione
e da attacco chimico
foro centrale 6 mm - 98 fori ø 3 mm
acciaio Aisi 316 - certificata alimentare
membrana integrata 200 µm
adattabile per macchine BRUGNETTI AURORA
NUOVA SIMONELLI-VICTORIA ARDUINO

VICTORIA ARDUINO

1081006 **DUSCHE ø 51,5 mm**
für Kaffeemaschine (VICTORIA ARDUINO) ATHENA
VENUSBAR - VENUSCENTURY

VICTORIA ARDUINO 40300022

1081026 **DUSCHE ø 56,5 mm**
für Kaffeemaschine (VICTORIA ARDUINO) ADONIS
VENUSFAMILY

VICTORIA ARDUINO 03000066

1081016 **DUSCHE ø 60 mm**
für Kaffeemaschine (VICTORIA ARDUINO) ATHENA LEVA

VICTORIA ARDUINO 17010003

1081116 **DUSCHE ø 60 mm**
für Kaffeemaschine (VICTORIA ARDUINO) ATHENA LEVA

VICTORIA ARDUINO

1460200 **FEINMECHANISCHE DUSCHE ø 51,5 mm**
Mittelloch 5 mm - 98 Löcher ø 3 mm
Stahl Aisi 301 -lebensmittelgeeignet zertifiziert
integrierte Membran 200 µM
für Kaffeemaschine (VICTORIA ARDUINO)

VICTORIA ARDUINO

VICTORIA ARDUINO

Passend für:

1460205 **FEINMECHANISCHE DUSCHE ø 51,5 mm**
Mittelloch 5 mm - 119 Löcher ø 2 mm
Stahl AISI 304 -lebensmittelgeeignet zertifiziert
gewebte Membran 35 µM
für Kaffeemaschine (VICTORIA ARDUINO)

VICTORIA ARDUINO

Passend für:

1460204 **FEINMECHANISCHE DUSCHE ø 56,5 mm**
Mittelloch 6 mm - 98 Löcher ø 3 mm
Stahl Aisi 316 -lebensmittelgeeignet zertifiziert
integrierte Membran 200 µM
für Kaffeemaschine (VICTORIA ARDUINO)

VICTORIA ARDUINO

1460209 **FEINMECHANISCHE DUSCHE ø 57,5 mm**
Mittelloch 6 mm - 112 Löcher ø 2 mm
Stahl Aisi 304 -lebensmittelgeeignet zertifiziert
gewebte Membran 35 µM
für Kaffeemaschine (VICTORIA ARDUINO)

VICTORIA ARDUINO

1460201 **FEINMECHANISCHE DUSCHE ø 60 mm**
98 Löcher ø 3 mm
Stahl Aisi 304 -lebensmittelgeeignet zertifiziert
integrierte Membran 200 µM
für GRUPPEN E61
für Kaffeemaschine (VICTORIA ARDUINO)

VICTORIA ARDUINO

1460206 **FEINMECHANISCHE DUSCHE ø 60 mm**
120 Löcher ø 2,5 mm
Stahl Aisi 304 -lebensmittelgeeignet zertifiziert
gewebte Membran 35 µM
für GRUPPEN E61
für Kaffeemaschine (VICTORIA ARDUINO)

VICTORIA ARDUINO

1081601 **PRÄZISIONSDUSCHE NANOTEC ø 60 mm**
Antihaft-Beschichtung aus NANOQUARZ
verstärkt die Beständigkeit an Korrosion und
chemische Mittel.
98 Löcher ø 3 mm
Stahl Aisi 301 - Lebensmittelgeeignet-Zertifikat
eingearbeitete Membran 200 µm
für GRUPPEN E61

VICTORIA ARDUINO LF-1081401 VICTORIA ARDUINO

Auslaufdüse für Kaffee

1022501 **AUSLAUF 1-WEG ø 3/8"**

VICTORIA ARDUINO 07300092

1022503 **AUSLAUF 1-WEG GERADE ø 3/8"**

VICTORIA ARDUINO

VICTORIA ARDUINO

Passend für:

1022504 AUSLAUF 1-WEG GESCHLOSSEN ø 3/8"

VICTORIA ARDUINO

Passend für:

1022523 AUSLAUF 2-WEGE KURZ EINSTELLBAR ø 3/8"

VICTORIA ARDUINO

1022521 AUSLAUF 2-WEGE LANG ø 3/8"

VICTORIA ARDUINO

1022522 AUSLAUF 2-WEGE LANG EINSTELLBAR ø 3/8"

VICTORIA ARDUINO

1022551 AUSLAUF 3-WEGE ø 3/8"

VICTORIA ARDUINO

1022550 AUSLAUFDÜSE 1-WEG ø 3/8"

VICTORIA ARDUINO 07300211

1022502 AUSLAUFDÜSE 2-WEGE ø 3/8"

VICTORIA ARDUINO 06200008

1022524 AUSLAUFDÜSE 2-WEGE ø 3/8"

VICTORIA ARDUINO 07300212

5031337 DÜSE 1 TASSE GERADE ø 3/8" KURZ

VICTORIA ARDUINO 40702006

Befestigungsmaterial(Muttern,Unterlegsch

1528016 FLACHSENKKOPFSCHRAUBE M6x16
mit Schlitz - Edelstahl
UNI 6109 - DIN 963 - ISO 2009

VICTORIA ARDUINO 00300021

1349504 MUTTER ø 1/2" SCHLÜSSEL 25x6 mm

VICTORIA ARDUINO 00300032

VICTORIA ARDUINO

Passend für:

1348035 MUTTER ø 1/8"

VICTORIA ARDUINO 00300005

Passend für:

1348036 SECHSKANTMUTTER ø 3/8" SCHLÜSSEL 21x6 mm

VICTORIA ARDUINO 00300012

3528028 SECHSKANTSCHRAUBE M10x20
Edelstahl - UNI 5739 - DIN 933 - ISO 4017

VICTORIA ARDUINO 00000087

3528088 SECHSKANTSCHRAUBE M8x20
Edelstahl - UNI 5739 - DIN 933 - ISO 4017

VICTORIA ARDUINO 00000094

5014713 ZYLINDERKOPFSCHRAUBE M5x16
Edelstahl - mit Sechskantloch
UNI 5931 - DIN 912 - ISO 4762

VICTORIA ARDUINO 00000142

9528041 ZYLINDERKOPFSCHRAUBE M6x20
Edelstahl - mit Sechskantloch
UNI 5931 - DIN 912 - ISO 4762
ø Kopf 10 mm - Gesamtlänge 26 mm

VICTORIA ARDUINO 00000112

1184006 ZYLINDERKOPFSCHRAUBE NIEDRIG M4x12
Edelstahl - mit Innensechskant
UNI 9327 - DIN 7984

VICTORIA ARDUINO 00000089

1184010 ZYLINDERKOPFSCHRAUBE NIEDRIG M6x10
Edelstahl - mit Innensechskant
UNI 9327 - DIN 7984

VICTORIA ARDUINO 40000001

Bürsten

1384002 BÜRSTE FÜR WARTUNG

VICTORIA ARDUINO

1384001 BÜRSTE ZUR DUSCHENREINIGUNG

VICTORIA ARDUINO

Passend für:

1384014 BÜRSTE ZUR DUSCHENREINIGUNG ROT

VICTORIA ARDUINO

Passend für:

1384023 REINIGUNGSPINSEL 50 mm

VICTORIA ARDUINO

Dampfhähne & Kaffeeersatzteile

1349031 ANSCHLUSS ø 3/8" FEDERHALTERUNG
mit Wasser/Dampf Hahn
für Kaffeemaschine (VICTORIA ARDUINO) VENUSCENTURY

VICTORIA ARDUINO 07300110

1186988 BUCHSE FÜR DAMPFROHRGELENK
Aussen-ø 12/8,5 mm - Innen-ø 7 mm
Stärke 6/3 mm
für Kaffeemaschine (VICTORIA ARDUINO) ATHENA
ATHENA LEVA - VENUSCENTURY

VICTORIA ARDUINO 07300293

1348125 DAMPFHAHN KOMPLETT LINKS
für Kaffeemaschine (VICTORIA ARDUINO) ADONIS

VICTORIA ARDUINO 9806000000001 2

1348124 DAMPFHAHN KOMPLETT RECHTS
für Kaffeemaschine (VICTORIA ARDUINO) ADONIS

VICTORIA ARDUINO 9806000000000 8

1321601 DICHTUNGSTRÄGER KOMPLETT FÜR HAHN
für Kaffeemaschine (VICTORIA ARDUINO) ADONIS

VICTORIA ARDUINO 07300034 VICTORIA ARDUINO 98008004

1449840 MUTTER ø 3/8" F FÜR WASSER/DAMPF ROHR
Mutter 22 mm - Höhe 21 mm - Loch 12,5 mm

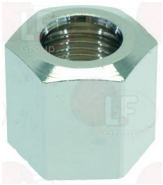

VICTORIA ARDUINO 07300295

1348123 WASSER-/DAMPFHAHN POLIERT
für Kaffeemaschine (VICTORIA ARDUINO) ATHENAS
VENUSBAR2006

VICTORIA ARDUINO 49900001 VICTORIA ARDUINO 49900001.1

1348126 WASSERDAMPF KOMPLETT
für Kaffeemaschine (VICTORIA ARDUINO) ADONIS

VICTORIA ARDUINO 9807000000001 5

VICTORIA ARDUINO

Passend für:

1348127 WASSERDAMPF KOMPLETT
für Kaffeemaschine (VICTORIA ARDUINO) ADONIS

VICTORIA ARDUINO 9807000000001 4

Passend für:

1548062 WASSERHAHN KOMPLETT

VICTORIA ARDUINO 9807000000012 2

1548063 WASSERHAHN KOMPLETT

VICTORIA ARDUINO 9806000000030 0

Dichtungen

1786336 DICHTUNG FLACH PTFE ø 22x16,5x5 mm
für Dampfhahn

VICTORIA ARDUINO 07300552

1786162 DICHTUNG PILZFÖRMIG AUS SILIKON
für Kaffeegruppe - ø 6/9 mm - Höhe 8,5 mm
für Kaffeemaschine (VICTORIA ARDUINO) VENUSCENTURY

VICTORIA ARDUINO 02540004

1186404 FLACHDICHTUNG AUS PTFE ø 18x13x2 mm

VICTORIA ARDUINO 02600002

1186323 FLACHDICHTUNG AUS PTFE ø 24x18x2 mm

VICTORIA ARDUINO 17000034

1186516 FLACHDICHTUNG AUS PTFE ø 26x17x2 mm
für Kaffeemaschine (VICTORIA ARDUINO) VENUSBAR

VICTORIA ARDUINO 40200001

1186179 FLACHDICHTUNG AUS PTFE ø 57x43x3 mm
für Heizkörper

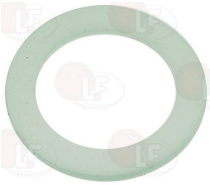

VICTORIA ARDUINO 40200003

VICTORIA ARDUINO

Passend für:

1186409 **FLACHDICHTUNG AUS PTFE ø 68x55x3 mm**
für Heizkörper

VICTORIA ARDUINO 02060015

Passend für:

1186487 **FLACHDICHTUNG AUS SILIKON ø 12x4,5x4 mm**

VICTORIA ARDUINO 02590009

1186638 **FLACHDICHTUNG CARBO 67x55x3 mm**
aus Universal Carbo
für Heizkörper

VICTORIA ARDUINO 02060015

Drehknöpfe

5081750 **DAMPFDREHKNOPF**

VICTORIA ARDUINO 05000424

1241386 **DREHKNOPF FÜR WASSER/DAMPFHAHN**
feine Gewinde
für Kaffeemaschine (VICTORIA ARDUINO) ATHENA LEVA
ATHENAS - VENUSBAR

VICTORIA ARDUINO 40500002

Drehschalter

1057029 **SCHALTER 0-1 STELLUNGEN 20A 690V**
quadratische Achse 5x5 mm
für Kaffeemaschine (VICTORIA ARDUINO) ATHENALEVA
VENUSCENTURY

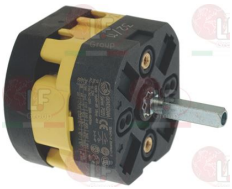

VICTORIA ARDUINO 04200015 VICTORIA ARDUINO 04200023

1319045 **SCHALTER 0-1 STELLUNGEN 32A 600V**
quadratische Achse 5x5 mm
für Kaffeemaschine (VICTORIA ARDUINO) ATHENALEVA

VICTORIA ARDUINO 04200022

1057028 **SCHALTER 0-3 STELLUNGEN 40A 660V**
Achse 5x5 mm
für Kaffeemaschine (VICTORIA ARDUINO) ATHENALEVA
VENUSBAR

VICTORIA ARDUINO 04200020 VICTORIA ARDUINO 40402001

VICTORIA ARDUINO

Passend für:

Passend für:

Druckminderer

1350531 **GASREGLER DK 2 BAR ø 1/4"II**
für Kaffeemaschine (VICTORIA ARDUINO) ATHENA LEVA

VICTORIA ARDUINO 09600007

Einspritzdüsen & Gasdüsen

1349075 **DÜSE M8X1 LOCH ø 0,8 mm**
für Auslaufgruppe
für Kaffeemaschine (VICTORIA ARDUINO) ADONIS

VICTORIA ARDUINO 07300125

1349033 **DÜSE M8X1 LOCH ø 4,0 mm**
für Auslaufsgruppe
für Kaffeemaschine (VICTORIA ARDUINO) ATHENA
VENUS CENTURY

VICTORIA ARDUINO 07300184

Elektrische-Kondensatoren

3068016 **KONDENSATOR DUCATI 10µF**
450V 50/60Hz
Betriebstemperatur -25 +85 °C
Anschlussklemme 6,35x0,8 mm
ø 36xh58 mm

VICTORIA ARDUINO 04000043

3068080 **KONDENSATOR 10µF**
450V 50/60Hz - ø 30xh71 mm

VICTORIA ARDUINO 04000043

Elektronik Platinen

1390098 **ELEKTRONIK-PLATINE CPU 2GR**
Größe 160x132 mm
für Kaffeemaschine (VICTORIA ARDUINO) ADONIS

VICTORIA ARDUINO 04900713

5049316 **ELEKTRONIK-PLATINE CPU 3-4 GRUPPEN**
Größe 117x133 mm
für Kaffeemaschine (VICTORIA ARDUINO)
VENUS CENTURY

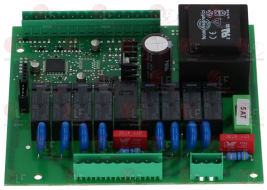

VICTORIA ARDUINO 04900716

VICTORIA ARDUINO

Passend für:

1390099 **ELEKTRONIK-PLATINE CPU 3/4GR**
Größe 160x132 mm
für Kaffeemaschine (VICTORIA ARDUINO) ADONIS

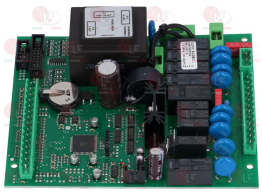

VICTORIA ARDUINO 04900714

Passend für:

1390129 **ELEKTROPLATINE VOLUMETRIC 230V**
Maße 169x160 mm
Modell: VA388 T3 VOL AVRVAT3220V

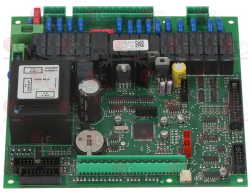

VICTORIA ARDUINO 04901152

Enthärter und Zubehör

3010112 **HARZ 5 L**
Verpackung 5 L

VICTORIA ARDUINO

3010299 **SALE PER ADDOLCITORE IN PASTIGLIE 10 Kg**
PER IMPIANTI DI ADDOLCIMENTO ACQUA

VICTORIA ARDUINO

3010300 **SALZTABLETTEN F. WASSERENTHÄRTER 25 Kg**
FÜR WASSERENTHÄRTUNGSANLAGEN

VICTORIA ARDUINO

3010001 **WASSERENTHÄRTER MANUELL 8 l ø 3/8"**
für Wasserbehandlung TECHNISCHE Verwendung
EDELSTAHL Flasche Kapazität 8 l
Anschluss 3/8"
Größe: Höhe 400 mm - ø 185 mm
enthaltenes Harz 5,8 l
Regeneriersalz(NaCl-Kochsalz)1 kg

VICTORIA ARDUINO

3010161 **WASSERENTHÄRTER MANUELL 8 l ø 3/8"**
für Wasserbehandlung TECHNISCHE Verwendung
Plasma-Schweißung
EDELSTAHL Flasche Kapazität 8 l
Anschluss 3/8"
Größe: Höhe 400 mm - ø 185 mm
enthaltenes Harz 5,8 l
Regeneriersalz(NaCl-Kochsalz)1 kg
max. Temperatur Eingangswasser 60°C

VICTORIA ARDUINO

VICTORIA ARDUINO

Passend für:

Passend für:

Federn

1250531 **FEDER ø 11,5x25 mm**
für Kaffeemaschine (VICTORIA ARDUINO) ADONIS
VENUS CENTURY

VICTORIA ARDUINO 08000005

1250019 **FEDER ø 12x16,5 mm**
für Kaffeemaschine (VICTORIA ARDUINO) ATHENA
VENUS CENTURY

VICTORIA ARDUINO 08000027

1250318 **FEDER ø 8x14,5 mm**
für pilzförmiges Ventil
für Kaffeemaschine (VICTORIA ARDUINO) VENUSCENTURY

VICTORIA ARDUINO 08000062

1250501 **FEDER FÜR HEBELGRUPPE**
Aussen ø 46 mm - Höhe 141 mm
für Kaffeemaschine (VICTORIA ARDUINO) ATHENA LEVA

VICTORIA ARDUINO 17000020

Filterhalterungsfedern

1250002 **FILTERHALTERUNGSFEDER ø 1,20 mm EDELSTA**

VICTORIA ARDUINO

1250333 **FEDER FÜR FILTERSPERRE ø 1,30 mm EDELST.**

VICTORIA ARDUINO

1250338 **FEDER FÜR FILTERSPERRE ø 1,40 mm EDELST.**

VICTORIA ARDUINO

1250101 **FILTERHALTERUNGSFEDER ø 1,10 mm EDELST.**

VICTORIA ARDUINO VICTORIA ARDUINO 08000017 VICTORIA ARDUINO 40800002

VICTORIA ARDUINO

Passend für:

Passend für:

Füllstandanzeiger

1201051 NIVEAUGLAS ø 10x190 mm SERIGRAPHIERT
für VICTORIA ARDUINO VENUSBAR 2GR
für Kaffeemaschine (VICTORIA ARDUINO) VENUSBAR 2GR

VICTORIA ARDUINO 40900002

1201100 NIVEAUGLAS KOMPLETT
Gesamtlänge 144 mm - Anschlüsse ø 3/8"
für NUOVA SIMONELLI SUPERAUTOMATICA MASTER
für NUOVA SIMONELLI PREMIER-PROGRAM-MAC2000 MACCUP-APPIA-AURELIA
für VICTORIA ARDUINO ATHENALEVA-ATHENAS VENUSCENTURY
für Kaffeemaschine (VICTORIA ARDUINO) ATHENALEVA ATHENAS - VENUSCENTURY

VICTORIA ARDUINO 75010001 VICTORIA ARDUINO 75010002

1520518 WASSERSTANDGLAS ø 12x112 mm

VICTORIA ARDUINO 09000009

Gehäuse

1028122 RING GRUPPENABDECKUNG

VICTORIA ARDUINO 06100100

Gerätefüsse

1313516 GERÄTEFUSS ø 48x40 mm M10
für Kaffeemaschine (VICTORIA ARDUINO) ADONIS VENUSCENTURY

VICTORIA ARDUINO 98001006

VICTORIA ARDUINO

Passend für:

Passend für:

Gitter für Tassenwärmer

1185021 **ABSTELLGITTER TASSEN INOX 2 GRUPPEN**
Größe 560x165 mm
für Kaffeemaschine (VICTORIA ARDUINO) ATHENALEVA ATHENAS

VICTORIA ARDUINO 40302004

1185022 **ABSTELLGITTER TASSEN INOX 2 GRUPPEN**
Größe 735x137 mm
für Kaffeemaschine (VICTORIA ARDUINO) ADONIS

VICTORIA ARDUINO 03001766

1185023 **ABSTELLGITTER TASSEN INOX 3 GRUPPEN**
Größe 965x137 mm
für Kaffeemaschine (VICTORIA ARDUINO) ADONIS

VICTORIA ARDUINO 03001767

1185020 **AUFWÄRMEGITTER FÜR TASSEN**
Größe 255x130 mm
für Kaffeemaschine (VICTORIA ARDUINO) ADONIS

VICTORIA ARDUINO 05340028

Griffe für Siebträger

5054506 **DREHKNOPF FILTERTRÄGER M10 ROT GLÄNZEND**

VICTORIA ARDUINO

5051102 **DREHKNOPF FILTERTRÄGER M12 WEISS**

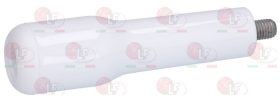

VICTORIA ARDUINO

1241169 **DREHKNOPF FÜR FILTERTRÄGER M12**

VICTORIA ARDUINO

1225001 **DREHKNOPF KOMPLETT HEBELGRUPPE**

VICTORIA ARDUINO 17000026

1241163 **DREHKNOPF SIEBTRÄGER M10**

VICTORIA ARDUINO 05000840-G

1241269 **DREHKNOPF SIEBTRÄGER M10**

VICTORIA ARDUINO

VICTORIA ARDUINO

Passend für:

1241505 DREHKNOPF SIEBTRÄGER M10

VICTORIA ARDUINO

Passend für:

1241067 FILTETRÄGER-DREHKNOPF M12

VICTORIA ARDUINO 40500003

1241200 GRIFF HEBELGRUPPE

VICTORIA ARDUINO 17000025

5051751 GRIFF F/SIEBTRÄGER M10 WEIß

VICTORIA ARDUINO

5083515 GRIFF FÜR SIEBTRÄGER M10 NUSSBAUMHOLZ

VICTORIA ARDUINO

5055983 GRIFF FÜR SIEBTRÄGER M12 NUSSBAUMHOLZ

VICTORIA ARDUINO

5054505 GRIFF FÜR SIEBTRÄGER ROT M12

VICTORIA ARDUINO

1241502 SIEBTRÄGERGRIFF M10

VICTORIA ARDUINO 49801002 VICTORIA ARDUINO 98005016

1141004 SIEBTRÄGERGRIFF M10 NUSSBAUMHOLZ

Naturprodukt ! Farbliche Abweichungen möglich !

VICTORIA ARDUINO

1141006 SIEBTRÄGERGRIFF M10 SOFT

VICTORIA ARDUINO

1241501 SIEBTRÄGERGRIFF M12

VICTORIA ARDUINO

1241504 SIEBTRÄGERGRIFF M12

VICTORIA ARDUINO

VICTORIA ARDUINO

Passend für:

1141003 SIEBTRÄGERGRIFF M12 NUSSBAUMHOLZ

VICTORIA ARDUINO

Passend für:

1141007 SIEBTRÄGERGRIFF M12 SOFT

VICTORIA ARDUINO

1241031 STIFT AUS EDELST. F/SIEBTRÄGERGRIFF M10

VICTORIA ARDUINO 07300601

Heizkörper

1755023 HEIZKÖRPER 1000W 230V
Eintauchtiefe 65 mm - 2-polig
ø 50 mm - Anschlüsse 1/4"
für Kaffeemaschine (VICTORIA ARDUINO) VENUSFAMILY

VICTORIA ARDUINO 14100001

1186805 DICHTUNG O-RING 0115 EPDM

VICTORIA ARDUINO 02280004

5035292 HEIZKÖRPER 1800W 230V
Eintauchtiefe 300 mm - 2 Pole
Abstand Befestigungslöcher 75 mm
Flansch 95x57 mm
für Kaffeemaschine mit 2 Gruppen
für Kaffeemaschine (VICTORIA ARDUINO) VENUSBAR
VENUSCENTURY

VICTORIA ARDUINO 41400001

1186179 FLACHDICHTUNG AUS PTFE ø 57x43x3 mm
für Heizkörper

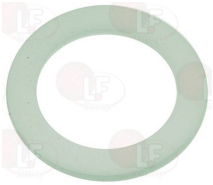

VICTORIA ARDUINO 40200003

5016814 HEIZKÖRPER 2400W 230V
Eintauchtiefe 375 mm - 2 Pole
Abstand Befestigungslöcher 75 mm
Flansch 95x57 mm
für Kaffeemaschine mit 3 Gruppen
für Kaffeemaschine (VICTORIA ARDUINO) VENUSBAR

VICTORIA ARDUINO 41400002

1186179 FLACHDICHTUNG AUS PTFE ø 57x43x3 mm
für Heizkörper

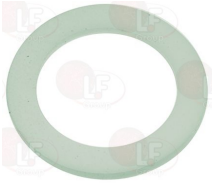

VICTORIA ARDUINO 40200003

VICTORIA ARDUINO

Passend für:

1755142 **HEIZKÖRPER 3000W 220/380V**
Eintauchtiefe 345 mm - 6-polig
Lochabstand 55/30 mm
Flansch ø 92/77 mm
für Kaffeemaschinen 2 Gruppen
für Kaffeemaschine (VICTORIA ARDUINO) ATHENALEVA
ATHENAS

VICTORIA ARDUINO 14100011

Passend für:

1186409 **FLACHDICHTUNG AUS PTFE ø 68x55x3 mm**
für Heizkörper

VICTORIA ARDUINO 02060015

1186638 **FLACHDICHTUNG CARBO 67x55x3 mm**
aus Universal Carbo
für Heizkörper

VICTORIA ARDUINO 02060015

1755141 **HEIZKÖRPER 4500W 220/380V**
Eintauchtiefe 345 mm - 6-polig
Lochabstand 55/30 mm
Flansch 92/77 mm
für Kaffeemaschinen 2 Gruppen
für Kaffeemaschine (VICTORIA ARDUINO) ADONIS

VICTORIA ARDUINO 14100031

1186409 **FLACHDICHTUNG AUS PTFE ø 68x55x3 mm**
für Heizkörper

VICTORIA ARDUINO 02060015

1186638 **FLACHDICHTUNG CARBO 67x55x3 mm**
aus Universal Carbo
für Heizkörper

VICTORIA ARDUINO 02060015

VICTORIA ARDUINO

Passend für:

1755143 **HEIZKÖRPER 5000W 220V**
Eintauchtiefe 570 mm - 6-polig
Lochabstand 55/30 mm
Flansch ø 90 mm
für Kaffeemaschinen 3 Gruppen
für Kaffeemaschine (VICTORIA ARDUINO) ADONIS
ATHENALEVA

VICTORIA ARDUINO 14100012

Passend für:

1186409 **FLACHDICHTUNG AUS PTFE ø 68x55x3 mm**
für Heizkörper

VICTORIA ARDUINO 02060015

1186638 **FLACHDICHTUNG CARBO 67x55x3 mm**
aus Universal Carbo
für Heizkörper

VICTORIA ARDUINO 02060015

5066582 **RESISTENZA A CARTUCCIA 300W 230V**
cartuccia ø 10x115 mm - cavo 250 mm

VICTORIA ARDUINO 14100066

Hydraulikschläuche

1449502 **PTFE-ROHR ø 4x6 mm - 10 mt**
lebensmittelecht

VICTORIA ARDUINO 11740001

1449682 **SILIKONSCHLAUCH ø 5x8 SHORE 60 - 10 m**
für Lebensmittelgebrauch

VICTORIA ARDUINO 11600002

1449282 **SILIKONSCHLAUCH ø 5x8 SHORE 60 - 100 m**
für Lebensmittelgebrauch

VICTORIA ARDUINO 11600002

VICTORIA ARDUINO

Passend für:

Passend für:

Kaffeefilter

1160339 BLINDFILTER ø 70x17 mm

VICTORIA ARDUINO 03000107

1160070 FILTER 1 TASSE 6 gr

VICTORIA ARDUINO 03000321

1160530 FILTER 1 TASSE 7 g
für Kaffeemaschine (VICTORIA ARDUINO) VENUSCENTURY

VICTORIA ARDUINO 03000183

1160072 FILTER 1 TASSE 7 gr

VICTORIA ARDUINO 03000072 VICTORIA ARDUINO 17000047

1160071 FILTER 2 TASSEN 12 gr

VICTORIA ARDUINO 03000322

5071383 FILTRO CAPSULE EP-FAP SUPER EMULSIONE
adattatore per capsule singola dose
completo di valvola interna a pressione
per rendere cremoso il prodotto in tazza
da abbinare al portafiltro senza fondo specifico
per la marca della macchina
adattabile per macchine ASTORIA/CMA-BEZZERA
BRASILIA-CIMBALI-MAGISTER-MARZOCCO-NUOVA
SIMONELLI
PROMAC-RANCILIO-VICTORIA ARDUINO

VICTORIA ARDUINO

1160335 KAFFEESIEB 1 TASSE 7 g
für Kaffeemaschine (VICTORIA ARDUINO) VENUSBAR2006

VICTORIA ARDUINO 40300029

1160252 KAFFEESIEB 2 TASSEN 12 g
für Kaffeemaschine (VICTORIA ARDUINO) VENUSCENTURY

VICTORIA ARDUINO 03000184

1160337 KAFFEESIEB 2 TASSEN 14 g ø 70x24,5 mm
für Kaffeemaschine (VICTORIA ARDUINO) VENUSBAR2006

VICTORIA ARDUINO 40300030

1160053 KAFFEESIEB 2 TASSEN 14 gr

VICTORIA ARDUINO 03000073 VICTORIA ARDUINO 17000048

VICTORIA ARDUINO

Passend für:

1460100 **PRÄZISIONS-SIEB 1 TASSE 6/8 g H24,5**
Rundlöcher mit kegelförmigem Querschnitt
Edelstahl AISI 304-Lebensmittel geeignet zertifiz.
passender Tamper ø 58 mm
für KAFFEMASCHINEN ASTORIA-CASADIO-CONTI-ELEKTRA
FRACINO-KEESVANDERWESTEN-MAGISTER-MARZOCCO
N.SIMONELLI-PAVONI-PROMAC-RANCILIO-SLAYER-SYNESSO
VICTORIA ARDUINO
für GRUPPEN E61 ASCASO-BEZZERA-BFC-BIANCHI
BRASILIA-DID-ECM-EXPOBAR-FAEMA-FIORENZATO-GRIMAC
IBERITAL-LANUOVAERA-LASCALA-ORCHESTRALE
QUALITYESPRESSO-ROCKET-ROYAL-SABITALIA-SANREMO-VFA
VIBIEMME-WEGA

VICTORIA ARDUINO

Passend für:

1460101 **PRÄZISIONS-SIEB 1 TASSE 7/9 g H26,5**
Rundlöcher mit kegelförmigem Querschnitt
Edelstahl AISI 304-Lebensmittel geeignet zertifiz.
passender Tamper ø 58 mm
für GRUPPEN E61 ASCASO-BEZZERA-BFC-BIANCHI
BRASILIA-DID-ECM-EXPOBAR-FAEMA-FIORENZATO-GRIMAC
IBERITAL-LANUOVAERA-LASCALA-L'ORCHESTRALE
QUALITYESPRESSO-ROCKET-ROYAL-SABITALIA-SANREMO-VFA
VIBIEMME-WEGA
für Kaffeemaschine (VICTORIA ARDUINO)

VICTORIA ARDUINO

1460102 **PRÄZISIONS-SIEB 2 TASSEN 12/18 g H24,5**
Rundlöcher mit kegelförmigem Querschnitt
Edelstahl AISI 304-Lebensmittel geeignet zertifiz.
passender Tamper ø 58 mm
für GRUPPEN E61 ASCASO-BEZZERA-BFC-BIANCHI
BRASILIA-DID-ECM-EXPOBAR-FAEMA-FIORENZATO-GRIMAC
IBERITAL-LANUOVAERA-LASCALA-L'ORCHESTRALE
QUALITYESPRESSO-ROCKET-ROYAL-SABITALIA-SANREMO-VFA
VIBIEMME-WEGA
für Kaffeemaschine (VICTORIA ARDUINO)

VICTORIA ARDUINO

1460103 **PRÄZISIONS-SIEB 2 TASSEN 14/20 g H26,5**
Rundlöcher mit kegelförmigem Querschnitt
Edelstahl AISI 304-Lebensmittel geeignet zertifiz.
passender Tamper ø 58 mm
für GRUPPEN E61 ASCASO-BEZZERA-BFC-BIANCHI
BRASILIA-DID-ECM-EXPOBAR-FAEMA-FIORENZATO-GRIMAC
IBERITAL-LANUOVAERA-LASCALA-L'ORCHESTRALE
QUALITYESPRESSO-ROCKET-ROYAL-SABITALIA-SANREMO-VFA
VIBIEMME-WEGA
für Kaffeemaschine (VICTORIA ARDUINO)

VICTORIA ARDUINO

1460104 **PRÄZISIONS-SIEB 2 TASSEN 18/22 g H28,5**
Rundlöcher mit kegelförmigem Querschnitt
Edelstahl AISI 304-Lebensmittel geeignet zertifiz.
passender Tamper ø 58 mm
für GRUPPEN E61 ASCASO-BEZZERA-BFC-BIANCHI
BRASILIA-DID-ECM-EXPOBAR-FAEMA-FIORENZATO-GRIMAC
IBERITAL-LANUOVAERA-LASCALA-L'ORCHESTRALE
QUALITYESPRESSO-ROCKET-ROYAL-SABITALIA-SANREMO-VFA
VIBIEMME-WEGA
für Kaffeemaschine (VICTORIA ARDUINO)

VICTORIA ARDUINO

1460400 **PRÄZISIONS-SIEB 2T 12/18 gr H24**
Modell SUPERFINE
Rundlöcher mit Kegel
Stahl Aisi 304 - Lebensmittelzertifizierung
anpassende Tampersbase ø 58 mm
f. KAFFEEMASCHINEN ASTORIA-CASADIO-CONTI-ELEKTRA
FRACINO-KEESVANDERWESTEN-MAGISTER-MARZOCCO
N.SIMONELLI-PAVONI-PROMAC-RANCILIO-SLAYER-SYNESSO
VICTORIA ARDUINO
für Gruppen E61 ASCASO-BEZZERA-BFC-BIANCHI
BRASILIA-DID-ECM-EXPOBAR-FAEMA-FIORENZATO-GRIMAC
IBERITAL-LANUOVAERA-LASCALA-ORCHESTRALE
QUALITYESPRESSO-ROCKET-ROYAL-SABITALIA-SANREMO-VFA
VIBIEMME-WEGA

VICTORIA ARDUINO

VICTORIA ARDUINO

Passend für:

1460401 **PRÄZISIONS-SIEB 2T 14/20 gr H26**
Modell SUPERFINE
Rundlöcher mit Kegel
Stahl Aisi 304 - Lebensmittelzertifizierung
anpassende Tampersbase ø 58 mm
f. KAFFEEMASCHINEN ASTORIA-CASADIO-CONTI-ELEKTRA
FRACINO-KEESVANDERWESTEN-MAGISTER-MARZOCCO
N.SIMONELLI-PAVONI-PROMAC-RANCILIO-SLAYER-SYNESSO
VICTORIA ARDUINO
für GRUPPEN E61 ASCASO-BEZZERA-BFC-BIANCHI
BRASILIA-DID-ECM-EXPOBAR-FAEMA-FIORENZATO-GRIMAC
IBERITAL-LANUOVAERA-LASCALA-ORCHESTRALE
QUALITYESPRESSO-ROCKET-ROYAL-SABITALIA-SANREMO-VFA
VIBIEMME-WEGA

VICTORIA ARDUINO

Passend für:

1460402 **PRÄZISIONS-SIEB 2T 18/22 gr H28**
Modell SUPERFINE
Rundlöcher mit Kegel
Stahl Aisi 304 - Lebensmittelzertifizierung
anpassende Tampersbase ø 58 mm
f. KAFFEEMASCHINEN ASTORIA-CASADIO-CONTI-ELEKTRA
FRACINO-KEESVANDERWESTEN-MAGISTER-MARZOCCO
N.SIMONELLI-PAVONI-PROMAC-RANCILIO-SLAYER-SYNESSO
VICTORIA ARDUINO
für GRUPPEN E61 ASCASO-BEZZERA-BFC-BIANCHI
BRASILIA-DID-ECM-EXPOBAR-FAEMA-FIORENZATO-GRIMAC
IBERITAL-LANUOVAERA-LASCALA-ORCHESTRALE
QUALITYESPRESSO-ROCKET-ROYAL-SABITALIA-SANREMO-VFA
VIBIEMME-WEGA

VICTORIA ARDUINO

Kaffeegruppen

1192202 **GABEL CHROMIERT FÜR HEBELGRUPPE**
für Kaffeemaschine (VICTORIA ARDUINO) ATHENA LEVA

VICTORIA ARDUINO 17000028

1225053 **HEBEL FÜR KAFFEEGRUPPE**
Gesamtlänge 168 mm - Anschlüsse ø 12 mm
für Kaffeemaschine (VICTORIA ARDUINO) ATHENA LEVA

VICTORIA ARDUINO 17010019

1192179 **KOLBEN HEBELGRUPPE**
für Ausgabegruppe
für Kaffeemaschine (VICTORIA ARDUINO) ATHENA LEVA

VICTORIA ARDUINO 17010017

1018507 **MAGNETVENTILHALTERFLANSCH**
für Kaffeemaschine (VICTORIA ARDUINO) ADONIS

VICTORIA ARDUINO 07300166

1192200 **OBERTEIL FÜR GRUPPE**
für Kaffeemaschine (VICTORIA ARDUINO) ATHENA LEVA

VICTORIA ARDUINO 17000027

1192178 **STEUERHEBEL AUSGABEGRUPPE**
Anschlüsse M16/M8 - Gesamtlänge 230 mm
für Kaffeemaschine (VICTORIA ARDUINO) ATHENA LEVA

VICTORIA ARDUINO 17010025

VICTORIA ARDUINO

Passend für:

Passend für:

Kappen

1439020 **DECKEL FÜR AUSLAUFGRUPPE ø 1/4"A**
für Kaffeemaschine (VICTORIA ARDUINO) ADONIS

VICTORIA ARDUINO 07300128

1439200 **DECKEL FÜR AUSLAUFGRUPPE ø 18 mm**
für Kaffeemaschine (VICTORIA ARDUINO) ATHENA LEVA

VICTORIA ARDUINO 17000051

1439023 **DECKEL FÜR DURCHLAUFERHITZER ø 3/8"A**
für Kaffeemaschine (VICTORIA ARDUINO) ATHENA

VICTORIA ARDUINO 07300130

Kugelhähne und Zubehör

3526699 **KUGELVENTIL ø 1/4" AUßEN/INNEN**
für Kaffeemaschine (VICTORIA ARDUINO) ADONIS

VICTORIA ARDUINO 09000008 VICTORIA ARDUINO 09000018

3526704 **KUGELVENTIL ø 3/8"MF**
für Kaffeemaschine (VICTORIA ARDUINO) ADONIS
ATHENA - ATHENA LEVA

VICTORIA ARDUINO 09000016

Kugeln

1323200 **KUGEL AUS EDELSTAHL ø 12 mm**

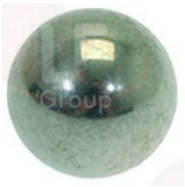

VICTORIA ARDUINO 17000035 VICTORIA ARDUINO 17010008

Lager

1199062 **LAGER 6001 ZZ NSK**
ø außen 28 mm - ø innen 12 mm - Stärke 8 mm

VICTORIA ARDUINO 17010034

VICTORIA ARDUINO

Passend für: Passend für:

Leistung-Relais

3351154 **SOCKEL OCTAL ES8 10A 400V**
8-polig

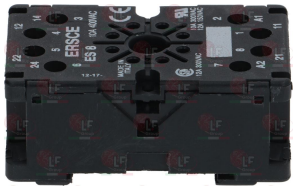

VICTORIA ARDUINO 09000011

Lippendichtungen

1186197 **LIPPENDICHTUNG ø 52x40x7 mm**
für Kaffeemaschine (VICTORIA ARDUINO) ATHENA

VICTORIA ARDUINO 17000021

Magnetventile

1120471 **MAGNETVENTIL CEME 2 WEGE ø 1/4" 230V**
6660 - max. 4,5bar
Dichtung aus VITON - Öffnung ø 3,0 mm
mit Spule B6 17VA 230V 50Hz
Flüssigkeitstemperatur -10°C+140°C
mit Regler für Vollverschliessung
für Kaffeemaschine (VICTORIA ARDUINO) ADONIS

VICTORIA ARDUINO 04100024 VICTORIA ARDUINO 04100033

1120233 **MAGNETVENTIL CEME 3 WEGE ø 1/8"F 230V**
KOLLEKTOR AUS INOX
5320 - Abfluss ø 7 mm - max 14bar
Dichtung aus Viton - Öffnung ø 1,2 mm
mit Spule B4 13,5VA 230V 50Hz
Flüssigkeitstemperatur -10°C+140°C
für Kaffeemaschine (VICTORIA ARDUINO) VENUSFAMILY

VICTORIA ARDUINO 04100046

1120243 **MAGNETVENTIL ODE 2-WEGE ø 1/4" 230V**
Dichtung aus VITON - Öffnung ø 1,5 mm
mit Spule BDA08223DS 220/230V 50/60Hz 12,5VA
Temperatur -10°C+140°C

VICTORIA ARDUINO 04100029

1120134 **MAGNETVENTIL ODE 2-WEGE ø 1/4" 230V 8W**
Dichtung aus VITON - Loch 2,5 mm
mit Spule BDA08223DS 220/230V 50/60Hz 8W
Temperatur -40°C +180°C

VICTORIA ARDUINO 04100030

VICTORIA ARDUINO

Passend für:

1120268 **MAGNETVENTIL ODE 3 WEGE 230V 50/60Hz**
Gehäuse aus TECHNOPOLYMER PPS
Dichtung aus RUBIN - Öffnung ø 1,5 mm
Anschluss KONISCH
mit Spule BDV08230AY 230/240V 50/60Hz 16VA
Temperatur -40°C +180°C
NSF-Zertifizierung

VICTORIA ARDUINO 04100027

Passend für:

1120354 **2-WEGE MAGNETVENTIL PARKER 230V 50/60Hz**
VE146NV - Anschlüsse ø 1/4"FF - max 10 bar
Dichtung aus VITON - Öffnung 2,5 mm
mit Spule ZB09 9W 220/230V 50/60Hz
Flüßigkeitstemperatur -10°C+140°C

VICTORIA ARDUINO 04100012 VICTORIA ARDUINO 04100022

1120153 **2-WEGE MAGNETVENTIL 110V PARKER**
VE146YV - Anschlüsse ø 1/4"FF - max 10 bar
Dichtung aus VITON - Loch ø 3 mm
mit Spule ZB09 9W 110/120V 50/60Hz
Flüssigkeitstemperatur -10°C+140°C

VICTORIA ARDUINO

1120102 **3-WEGE MAGNETVENTIL LUCIFER 115V 60Hz**
E131F4304 -kegelförmig Abflusshahn ø 1/8"-max10bar
Dichtung aus RUBIN - Loch ø 1,5 mm
mit Spule 483510S5 9W 110/115/120V 50/60Hz
Flüssigkeitstemperatur -40°C+140°C

VICTORIA ARDUINO 04100018

1120330 **3-WEGE MAGNETVENTIL LUCIFER 240V 50Hz**
E131F4304 - Abflauf kegelformig ø 1/8"-max 10 bar
Dichtung aus RUBIN - Loch ø 2,5 mm
mit Spule 483510S6 9W 220/240V 50/60Hz
Flüssigkeitstemperatur -40°C+140°C

VICTORIA ARDUINO 04100017

1120101 **3-WEGE MAGNETVENTIL PARKER 115V 50/60Hz**
VE128IR - kegelförmiger Abfluss ø 1/8" -max 10 bar
Dichtung aus RUBIN - Loch ø 1,3 mm
mit Spule ZB09 9W 110/120V 50/60Hz
Flüssigkeitstemperatur -40°C+140°C

VICTORIA ARDUINO 04100018

Manometer

1245046 **MANOMETER DURCHLAUFERHIT. ø62mm 0÷2,5bar**
Einzelskala 0÷2,5 bar - Anschluss ø 1/4"M
ø Rahmen 66 mm - ø Hauptteil 62 mm
für Kaffeemaschine (VICTORIA ARDUINO) VENUSCENTURY

VICTORIA ARDUINO 09100008

1245045 **MANOMETER DURCHLAUFERHIT.-PUMPE ø 63 mm**
Doppelskala 0÷2,5/0÷16 bar - Anschlüsse ø 1/8"M
ø Rahmen 70 mm - ø Hauptteil 63 mm
für Kaffeemaschine (VICTORIA ARDUINO) ADONIS
ATHENALEVA - ATHENAS - VENUSBAR

VICTORIA ARDUINO 40900001

VICTORIA ARDUINO

Passend für:

Passend für:

5085425 **MANOMETRO POMPA ø 60 mm 0÷16 bar**
scala singola 0÷16 bar - attacco ø 1/8"M
ø cornice 65 mm - ø corpo 60 mm

VICTORIA ARDUINO 09100011

Messlöffel für Kaffee

1069002 **MESSLÖFFEL AUS EDELSTAHL 20 ml**

VICTORIA ARDUINO

1069001 **MESSLÖFFEL AUS KUNSTSTOFF 20 ml**

VICTORIA ARDUINO

Mikroschalter-Systeme, mechanisch

3240119 **MIKROSCHALTER D45 16A 250V**
Druckstiftlänge 60 mm
für Kaffeemaschine (VICTORIA ARDUINO) ATHENAS
VENUSBAR

VICTORIA ARDUINO 04200043

Motoren

1240065 **MOTOR RPM MIT SCHELLENANSCHLUSS 120W**
Modell C004320
Leistung 120W 230V 50/60Hz
Kondensator 6 mf
für Verdrängerpumpe
für Kaffeemaschine (VICTORIA ARDUINO) ATHENAS

VICTORIA ARDUINO 04500033

1240282 **MOTOR RPM MIT SCHELLENANSCHLUSS 165W**
Modell 11002708
Leistung 165W 220/230V 50/60Hz
Kondensator 10 µf
für Volumenpumpe
für Kaffeemaschine (VICTORIA ARDUINO) ADONIS
VENUSBAR

VICTORIA ARDUINO 04500034

VICTORIA ARDUINO

Passend für:

Passend für:

Niveauelektroden-Systeme

1341013 FÜLLSTANDSENSOR ø 1/4"M-130 mm
für Kaffeemaschine (VICTORIA ARDUINO) ADONIS
ATHENALEVA - ATHENAS - VENUSBAR - VENUSCENTURY

VICTORIA ARDUINO 09000005

Niveauglasdichtungen

1186206 FLACHDICHTUNG EPDM ø 16x10x8 mm
für Standglas

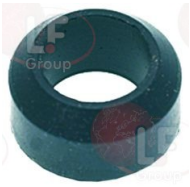

VICTORIA ARDUINO 40200008

Niveauregler

1341305 NIVEAUREGLER RL30/1E/2C/8 230/240V
230/240V 50/60HZ 5A
für Kaffeemaschine (VICTORIA ARDUINO) ATHENALEVA
VENUSBAR

VICTORIA ARDUINO 09000015

O-Ring und ORM Dichtungen

1186626 DICHTUNG O-RING 0114 EPDM

VICTORIA ARDUINO 02280032

1186805 DICHTUNG O-RING 0115 EPDM

VICTORIA ARDUINO 02280004

1186514 DICHTUNG O-RING 02015 SILIKON

VICTORIA ARDUINO 02280014

3160044 DICHTUNG O-RING 03187 EPDM

VICTORIA ARDUINO 40200005

VICTORIA ARDUINO

Passend für:

1186435 DICHTUNG O-RING 106 VITON

VICTORIA ARDUINO 17010010

Passend für:

1786260 DICHTUNG ORM 0102-25 PTFE
für Dampfrohr

VICTORIA ARDUINO 02600004

1186610 O-RING DICHTUNG AUS SILIKON ROT

VICTORIA ARDUINO 02290016

1186198 O-RING DICHTUNG 0161 EPDM

VICTORIA ARDUINO 17000032

1186199 O-RING DICHTUNG 0162 EPDM

VICTORIA ARDUINO 17000031

1186763 O-RING DICHTUNG 0171 EPDM

VICTORIA ARDUINO 40200010

1186397 O-RING DICHTUNG 02300 EPDM

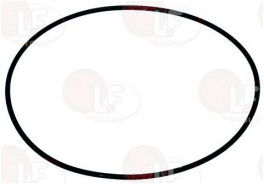

VICTORIA ARDUINO 02280033

3243086 O-RING OR 0117 EPDM

VICTORIA ARDUINO 02280011

1186401 O-RING-DICHTUNG 02093 EPDM

VICTORIA ARDUINO 02280012

1786157 O-RINGDICHTUNG R18 EPDM

VICTORIA ARDUINO 40200006

1786156 O-RINGDICHTUNG R21 VITON

VICTORIA ARDUINO 40200007

VICTORIA ARDUINO

Passend für:

Passend für:

Pressostate

1320531 **DRUCKSCHALTER P302/6 3-POLIG 30A**
CE-SEV-ASE-UL zugelassen
Anschluss ISO 228 G 1/4"M für Rohr ø 4x6 mm
regulierbare Skala 0,5÷1,4 bar
festes Differential 0,15 (±0,06) bar
Flüssigkeitstemperatur max:140°C
Leistung max: 220V 7KW (30A)
400V 12KW (30A)

VICTORIA ARDUINO 09200006

1320541 **PRESSOSTAT PARKER**
CEI-UL zugelassen
Anschluss ø 1/4"
Skala 0,5÷1,4 bar
Differential 0,18÷0,03 bar
Druck max. 2,1 bar
Temperatur max. 140°C

VICTORIA ARDUINO

Puffer

1186046 **GUMMITEIL**
für Gruppenhebel
für Kaffeemaschine (VICTORIA ARDUINO) ATHENA LEVA

VICTORIA ARDUINO 17000019

1186205 **GUMMITEIL**
für Gruppenhebel
für Kaffeemaschine (VICTORIA ARDUINO) ATHENA LEVA

VICTORIA ARDUINO 17000018

Pumpen für Kaffeemaschinen

1330001 **VERDRÄNGERPUMPE ROTOFLOW ø 3/8" NPT**
mit Schellenanschluss
Leistung 100 l/h
mit ausgewogenem Bypass
Anschluss ø 3/8" kegelformig NPT
mit NSF - WRAS Zulassung

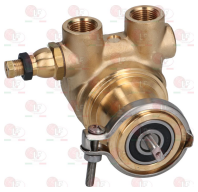

VICTORIA ARDUINO 01300005

1168011 **SCHELLE AUS INOX STAHL FÜR FLANSCHPUMPE**

VICTORIA ARDUINO

1330002 **VERDRÄNGERPUMPE ROTOFLOW ø 3/8" NPT**
mit Schellenanschluss
Leistung 200 l/h
mit ausgewogenem Bypass
mit NSF - WRAS Zulassung
PA204

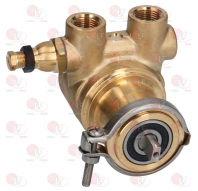

VICTORIA ARDUINO 01300006

1168011 **SCHELLE AUS INOX STAHL FÜR FLANSCHPUMPE**

VICTORIA ARDUINO

VICTORIA ARDUINO

Passend für:

1330101 **VERDRÄNGERPUMPE ROTOFLOW ø 3/8" NPT**
Flanschanschluss
Durchfluss 100 L/h
mit ausgewogenem Bypass
Anschluss ø 3/8" kegelformig NPT
Homologation N.S.F.
PUMPE VERSION ECO-BRASS
MESSING CW510L BLEI <=0,2%

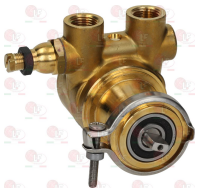

VICTORIA ARDUINO

Passend für:

1168011 **SCHELLE AUS INOX STAHL FÜR FLANSCHPUMPE**

VICTORIA ARDUINO

1330102 **VERDRÄNGERPUMPE ROTOFLOW ø 3/8" NPT**
Flanschanschluss
Durchfluss 200 L/h
mit ausgewogenem Bypass
Anschluss ø 3/8" kegelformig NPT
Homologation N.S.F.
PUMPE VERSION ECO-BRASS
MESSING CW510L BLEI <=0,2%

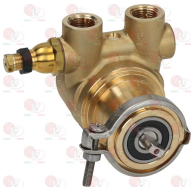

VICTORIA ARDUINO

1168011 **SCHELLE AUS INOX STAHL FÜR FLANSCHPUMPE**

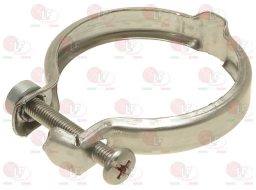

VICTORIA ARDUINO

Reinigungsmittel

3092353 **ENTKALKER SCALE CLEAN**
Packung 12 Beutel 25 g
zur Entkalkung von Kaffeemaschinen BABY
Bitte die angelegten Gebrauchshinweise beachten

VICTORIA ARDUINO

3092352 **KALKLÖSER SCALE CLEAN 1 kg**
Entkalkung-Säure für Aluminiumoberflächen
Kupfer Messing Eisen

VICTORIA ARDUINO

3092350 **REINIGUNGSM. COFFEE CLEAN TABLETTE 2,5 g**
Dose 60 Tabletten 2,5 g
für Reinigung Kaffeegruppe

VICTORIA ARDUINO

3092355 **REINIGUNGSMITTEL CAPPUCCINO PERFECT 1 L**
zur Reinigung von Milchaufschäumer
Bitte die angelegten Gebrauchshinweise beachten

VICTORIA ARDUINO

VICTORIA ARDUINO

Passend für:

3092351 **REINIGUNGSMITTEL COFFEE CLEAN**
Verpackung von 15 Beuteln 20 g
für Reinigung Kaffeegruppe

VICTORIA ARDUINO

Passend für:

3092543 **REINIGUNGSMITTEL COFFEE CLEAN 570 g**
Reinigungsmittel für KAFFEEMASCHINE
für die Reinigung von Filter und Siebträger
für Fett und Kaffee Flecken auf Tassen und Unterta

VICTORIA ARDUINO

3092143 **REINIGUNGSMITTEL COFFEE CLEAN 900 g**
Reiniger für KAFFEEMASCHINEN
zur Reinigung von Filtern und Siebträgern für
Fett-und Kaffeeflecken auf Tassen und Untertassen
Bitte die angelegten Gebrauchshinweise beachten

VICTORIA ARDUINO

Rohr-Systeme für Kaffeemaschinen

1449037 **INJEKTORROHR M8**
Länge 130 mm
für Kaffeemaschine (VICTORIA ARDUINO) ATHENA
VENUS CENTURY

VICTORIA ARDUINO 75030068

1449038 **ROHR HYDRAULISCH FÜR ABLAUFSCHALE**
für Kaffeemaschine (VICTORIA ARDUINO) ADONIS

VICTORIA ARDUINO 98030065

1550019 **TAUCHROHR ø 1/8"M-1/8"F**
ø Schlauch 6 mm - Gesamte Länge 60 mm

VICTORIA ARDUINO 98030501

Rückschlag- und Expansionsventile

1523405 **EXPANSIONSVENTIL ø 1/4"M-1/4"M**
für Kaffeemaschine (VICTORIA ARDUINO) ADONIS

VICTORIA ARDUINO 72012007

1720013 **EXPANSIONSVENTIL ø 1/8"M 12 bar**
Anschluss ø 1/8"A - Schlauchanschluss ø 7 mm

VICTORIA ARDUINO 98120005

VICTORIA ARDUINO

Passend für:

1523065 **EXPANSIONSVENTIL ø 1/8"M-7 mm**
für Kaffeemaschine (VICTORIA ARDUINO) VENUSBAR
VENUSCENTURY

VICTORIA ARDUINO 73012002

Passend für:

1523064 **RÜCKSCHLAGSVENTIL**
für Kaffeemaschine (VICTORIA ARDUINO) ADONIS
VENUSCENTURY

VICTORIA ARDUINO 01000090

1523404 **RÜCKSCHLAGVENTIL**
für Kaffeemaschine (VICTORIA ARDUINO) ATHENA LEVA

VICTORIA ARDUINO 17000052

1523007 **RÜCKSCHLAGVENTIL ø 1/4"A-1/4"A**
für Kaffeemaschine (VICTORIA ARDUINO) ATHENA
ATHENA LEVA

VICTORIA ARDUINO 98003018

5072799 **RÜCKSCHLAGVENTIL ø 1/8"F-1/8"F**

VICTORIA ARDUINO 98110001

Schalter

1319427 **DRUCKKNOPFLEISTE 3 TASTEN**
für Kaffeemaschine (VICTORIA ARDUINO) ADONIS

VICTORIA ARDUINO 04900753

1319429 **DRUCKKNOPFLEISTE 5 TASTEN**
für Kaffeemaschine (VICTORIA ARDUINO) ADONIS

VICTORIA ARDUINO 04900752

1319428 **MAMBRAN DRUCKKNOPFLEISTE 5 TASTEN**
für Kaffeemaschine (VICTORIA ARDUINO) VENUSBAR

VICTORIA ARDUINO 40400007

1319092 **SCHALTER 2-POLIG 16A 250V**
für Kaffeemaschine (VICTORIA ARDUINO) VENUS FAMILY

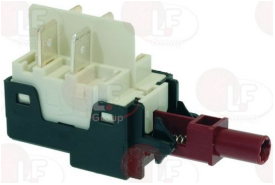

VICTORIA ARDUINO 04200051

VICTORIA ARDUINO

Passend für:

Passend für:

5085384 **SCHEDA PULSANTIERE 3 TASTI**
dimensioni 85x66 mm

VICTORIA ARDUINO 04901160

Schellen

1168011 **SCHELLE AUS INOX STAHL FÜR FLANSCHPUMPE**

VICTORIA ARDUINO

Schutzhüllen für Dampfwasserleitungen

5030025 **VERBRÜHSCHUTZGUMMI ROHRE ø 10 mm**

VICTORIA ARDUINO 05000001

Schütze

3446561 **SCHÜTZ LOVATO BF0910A**
Spule 9A 230V 50/60Hz 4,2Kw
3 Kontakte NO
1 Hilfskontakt NO
für Kaffeemaschine (VICTORIA ARDUINO) ADONIS

VICTORIA ARDUINO 04200019

3446506 **SCHÜTZ LOVATO BF2510A**
25A 400V 12,5Kw
Spule 230V 50/60Hz
3 im normalen Zustand offene Kontakte
1 im normalen Zustand offene Hilfskontakt

VICTORIA ARDUINO 04200070

VICTORIA ARDUINO

Passend für:

Passend für:

Sicherheitsventile für Boiler

1523572 **VENTIL DURCHLAUFER. ø3/8"M-1,8bar CE/PED**
Eichdruck 1,8 bar
Fördermenge Dampfauslass 77 Kg/hh
Viton-Dichtung
Betriebstemperatur -20/+200°C
CE/PED-zertifiziertes Ventil

VICTORIA ARDUINO 98013001

1515003 **VENTIL DURCHLAUFERHITZER ø 1/4"M**
Einstellungsdruck 2,1 bar
für Kaffeemaschine (VICTORIA ARDUINO) VENUSCENTURY

VICTORIA ARDUINO 98013020 VICTORIA ARDUINO 98013021

1523534 **VENTIL FÜR DURCHLAUFERHITZER ø 1/4"A**
aus Stahl - neues Modell
Innen-Beschichtung aus PTFE - OR Viton

VICTORIA ARDUINO 01000023

1523537 **VENTIL FÜR DURCHLAUFERHITZER ø 1/4"A**
aus Stahl - altes Modell
OR Viton

VICTORIA ARDUINO 01000023

Siebträger für Kaffeemaschinen

1165089 **FILTERTRÄGER KOMPL. VICTORIA ARDUINO**
Anschluss Düsen ø 3/8" - Anschluss Drehknopf M12
Flügel6,2 mm - ohne Feder und Filter
für Kaffeemaschine (VICTORIA ARDUINO) ATHENALEVA

VICTORIA ARDUINO 17000037

1165092 **FILTERTRÄGER KOMPL. VICTORIA ARDUINO**
Anschluss Düsen ø 3/8" - Anschluss Drehknopf M12
Flügel5 mm - ohne Feder und Filter
für Kaffeemaschine (VICTORIA ARDUINO) VENUSCENTURY

VICTORIA ARDUINO 49800005

1165093 **FILTERTRÄGER KOMPL. VICTORIA ARDUINO**
Anschluss Düsen ø 3/8" - Anschluss Drehknopf M12
Flügel5 mm - ohne Feder und Filter
für Kaffeemaschine (VICTORIA ARDUINO) VENUSBAR

VICTORIA ARDUINO 49800002

1165094 **FILTERTRÄGER KOMPL. 1 TASSE V.ARDUINO**
Anschluss Düsen ø 3/8" - Anschluss Drehknopf M10
Flügel7 mm - mit Feder und Filter 7 Gramm
für Kaffeemaschine (VICTORIA ARDUINO) ADONIS

VICTORIA ARDUINO 98050023

VICTORIA ARDUINO

Passend für:

1165095 **FILTERTRÄGER KOMPL. 2 TASSEN V.ARDUINO**
Anschluss Düsen ø 3/8" - Anschluss Drehknopf M10
Flügel7 mm - mit Feder und Filter 14 Gramm
für Kaffeemaschine (VICTORIA ARDUINO) ADONIS

VICTORIA ARDUINO 98050024

Passend für:

1165218 **FILTERTRÄGER OHNE BODEN SIMONELLI**
Flügel 7 mm - mit gekipptem Körper

VICTORIA ARDUINO

1165250 **PORTAFILTRO CAPSULE LAVAZZA SIMONELLI**
alette 6,5 mm
per capsule singole lavazza blue

VICTORIA ARDUINO

1165118 **SIEBTRÄGER -BODENLOS SIMONELLI**
Rippen 7 mm - gewinkelter Körper

VICTORIA ARDUINO

1165254 **SIEBTRÄGER FÜR KAFFEEMASCH. NANOTECH**
NANOTECH
Auslaufanschluß ø 3/8"- Drehknopfanschluß M10
Flügel 7 mm

VICTORIA ARDUINO

1165012 **SIEBTRÄGER FÜR KAFFEEMASCH. SIMONELLI**
Auslaufanschluß ø 3/8"- Drehknopfanschluß M10
Flügel 7 mm

VICTORIA ARDUINO 06200092 VICTORIA ARDUINO 98005001 VICTORIA ARDUINO 98005024.PN

1165237 **SIEBTRÄGER KOMPLETT VICTORIA ARDUINO**
Auslaufanschluß ø 3/8" - Drehknopfanschluß M10
Flügel 7 mm - ohne Feder und Filter
Antihaft-Beschichtung aus NANOQUARZ
Lederbeschichteter Griff

VICTORIA ARDUINO 98005024.PN

1165045 **SIEBTRÄGER KOMPLETT 1 TASSE SIMONELLI**
Auslaufanschluß ø 3/8"- Drehknopfanschluß M10
Flügel 7 mm - mit Feder und Filter 6 g

VICTORIA ARDUINO 98005024

1165055 **SIEBTRÄGER KOMPLETT 2 TASSEN SIMONELLI**
Auslaufanschluß ø 3/8"- Drehknopfanschluß M10
Flügel 7 mm - mit Feder und Filter 12 g

VICTORIA ARDUINO 98005024

VICTORIA ARDUINO

Passend für:

Passend für:

Siebträgerdichtungen

1486008 **DICHTUNG FÜR SIEBTRÄGER ø 72x58x7 mm**
mit äusseren Spalten
ORIGINELL
für Kaffeemaschine (VICTORIA ARDUINO) VENUS FAMILY

VICTORIA ARDUINO 02280020.C

1186656 **SIEBTRÄGERDICHTUNG ø 67x56x6 mm**
alte Serie
für Maschinen mit Hebel
für Kaffeemaschine (VICTORIA ARDUINO) ATHENALEVA

VICTORIA ARDUINO 17000023

1186402 **SIEBTRÄGERDICHTUNG ø 71x56x9**
kegelförmig
ORIGINELL
für Kaffeemaschine (VICTORIA ARDUINO) ADONIS
ATHENA - VENUSBAR - VENUSCENTURY

VICTORIA ARDUINO 40200004

1186701 **SIEBTRÄGERDICHTUNG ø 71x56x9 mm**
kegelförmig
für Kaffeemaschine (VICTORIA ARDUINO) ADONIS
ATHENA - VENUSBAR - VENUSCENTURY

VICTORIA ARDUINO 40200004

1186838 **SIEBTRÄGERDICHTUNG ø 72x58x7 mm**
mit Aussenschlitzen
für Kaffeemaschine (VICTORIA ARDUINO) VENUS FAMILY

VICTORIA ARDUINO 02280020.C

Siebträgerhalter

1802001 **GLOCKE EINSATZ FILTERTRÄGER**
für Kaffeemaschine (VICTORIA ARDUINO) ADONIS

VICTORIA ARDUINO 06200081

VICTORIA ARDUINO

Passend für:

Passend für:

Sonden

1397066 SONDE TEMPERATUR PT1000

VICTORIA ARDUINO 04900991

1397001 TEMPERATURFÜHLER NTC
Anschluss ø 1/4" - Fühler ø 8x20 mm
für Kaffeemaschine (VICTORIA ARDUINO) ADONIS

VICTORIA ARDUINO 04900154

5047603 TEMPERATURFÜHLER NTC 150°C
filetto ø 1/8"M - bulbo ø 4x20 mm - cavo 500 mm

VICTORIA ARDUINO 04900775.1

Tamper

1385002 TAMPER AUS NYLON ø 50/57 mm

VICTORIA ARDUINO 05080035

Thermosicherungen

5031150 THERMOSICHERUNG 167°C 16A 250V UL

VICTORIA ARDUINO 09500014

Thermostate

5039982 THERMOSTAT EINPOLIG 85°-135°C
Achse ø 6x4,6 mm
Kapillarlänge 950 mm - 20A 240V
Fühler ø 6x75 mm - Anschluss für Stopfbüchse 1/4"
für Kaffeemaschine (VICTORIA ARDUINO) VENUSFAMILY

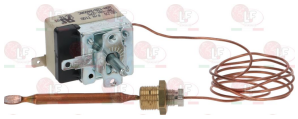

VICTORIA ARDUINO 40901001

VICTORIA ARDUINO

Passend für:

Passend für:

Utensilien

1505002 SIEBAUSZIEHER EDELST. MIT LOCH

VICTORIA ARDUINO

3394906 TELESKOPISCHER SATZ ø 30x165 mm
Gesamtlänge bei Streckung 485 mm

VICTORIA ARDUINO

Vibrationspumpen

1331023 SCHWINGUNGSDÄMPFER GEWINKELT EX-EP-EK-EA

VICTORIA ARDUINO 05180005

1122601 VIBRATIONSPUMPE EX5 41W 120V 60Hz
Anschlüsse ø 1/8"- ø 6 mm
maximaler Druck 15 bar
Wassertemperatur max 20°C
integrierte Diode (1N 4007P)
Anschlussklemme 6,3 x 0,8 mm
NSF-Zertifizierung

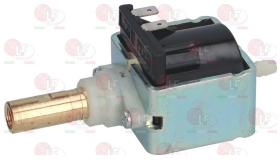

VICTORIA ARDUINO 04800006

1122735 VIBRATIONSPUMPE EX5 48W 230V 50Hz
Anschlüsse ø 1/8"- ø 6 mm
maximaler Druck 15 bar
Wassertemperatur max 20°C
integrierte Diode (1N 4007P)
Anschlussklemme 6,3 x 0,8 mm

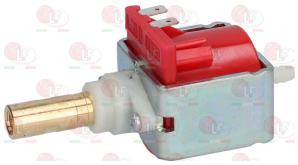

VICTORIA ARDUINO 04800005

Volumenzähler

1455067 VOLUMENZÄHLER GICAR
Anschlüsse ø 1/4"II - Öffnung 1,15 mm - NSF
für Kaffeemaschine (VICTORIA ARDUINO) VENUSBAR

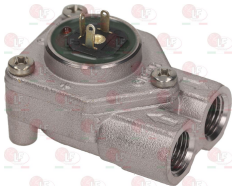

VICTORIA ARDUINO 04900027 VICTORIA ARDUINO 40400002

Wasser/Dampfrohre f. Kaffeemaschinen

1449033 **DAMPFROHR KOMPLETT**
für Kaffeemaschine (VICTORIA ARDUINO) ATHENALEVA ATHENAS

VICTORIA ARDUINO 78006005

1449869 **DAMPFROHR KOMPLETT**
für Kaffeemaschine (VICTORIA ARDUINO) ADONIS

VICTORIA ARDUINO 75006037

5085860 **DAMPFROHR KOMPLETT INOX ø 10 mm**
Rohrlänge 295 mm - cool touch

VICTORIA ARDUINO KLVCT001 VICTORIA ARDUINO 98006070

1383002 **DAMPFSPRITZDÜSE**

VICTORIA ARDUINO 75006015

1449065 **DAMPFSPRITZDÜSE AUS EDELSTAHL**

VICTORIA ARDUINO 75006038

1449036 **WASSERFSPRITZDÜSE**

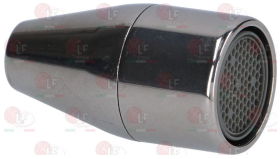

VICTORIA ARDUINO 82007003

1449034 **WASSERROHR**
für Kaffeemaschine (VICTORIA ARDUINO) ATHENALEVA ATHENAS

VICTORIA ARDUINO 78007005

1449032 **WASSERROHR KOMPLETT**
Gesamte Länge 125 mm
für Kaffeemaschine (VICTORIA ARDUINO) ADONIS

VICTORIA ARDUINO 98007007

1549004 **WASSERROHR KOMPLETT**
für Kaffeemaschine (VICTORIA ARDUINO) ADONIS

VICTORIA ARDUINO 98007009

1549064 **WASSERROHR KOMPLETT**
Gesamte Länge 105 mm

VICTORIA ARDUINO 98007025

VICTORIA ARDUINO

Passend für:

Passend für:

Wassertanks OCS HORECA

1080161 **WASSERBEHÄLTER 2 L**
für Kaffeemaschine (VICTORIA ARDUINO) VENUSFAMILY

VICTORIA ARDUINO 05000178

Wasserverteiler für Duschhalter

1326001 **VERTEILER DUSCHTRÄGER**
Aussen-ø 57,5 mm - Höhe 9 mm - Loch ø 6,5 mm
für Kaffeemaschine (VICTORIA ARDUINO) ADONIS

VICTORIA ARDUINO 07300183.5

1326037 **VERTEILER DUSCHTRÄGER**
Aussen-ø 57,5 mm - Höhe 7 mm - Loch ø 6,5 mm
für Kaffeemaschine (VICTORIA ARDUINO) VENUSFAMILY

VICTORIA ARDUINO 07300183

1086038 **VERTEILER DUSCHTTRÄGER**
ø aussen 57 mm - Höhe 15 mm - Loch M5
für Kaffeemaschine (VICTORIA ARDUINO) ATHENAS
VENUSBAR - VENUSCENTURY

VICTORIA ARDUINO 40700005

Zulaufschläuche

1449725 **FLEX-SCHLAUCH ø 3/8" Fc x Fc 1500 mm**
Schlauch aus EPDM Edelstahl beschichtet
Aussen-ø Schlauch 12 mm
Temperatur max. 90°C
Druck max. 10 bar

VICTORIA ARDUINO 01000029

5019507 **SCHLAUCH FLEX. ø 1/4" Fc x Fc 320 mm**

VICTORIA ARDUINO 01000010

Die oben angegebenen Daten können sich ohne Vorankündigung ändern. Die LF SpA übernimmt keine Haftung für eventuelle Fehler die durch die Nutzung oder den Inhalt dieser Veröffentlichung entstehen.
Diese Veröffentlichung ist das exklusive Eigentum der LF SpA. Daher darf es nicht vervielfältigt oder verbreitet werden, sofern es nicht ausdrücklich durch die LF SpA genehmigt ist.

Distributing Components, Spare Parts & Accessories
in original quality worldwide

LF SpA HEADQUARTERS
via Voltri, 80 - 47522 Cesena (FC) ITALY
Tel. +39 0547 34 11 11 - Fax +39 0547 34 11 10
www.lfricambi724.it - info@lfricambi.it
Export Dept. Tel. +39 0547 34 11 50 - Fax +39 0547 34 11 55
www.lfspareparts724.com - export@lfspareparts.com

LF SpA HOUSEHOLD COMPONENTS DIVISION
Via Padriciano, 99 - AREA Science Park - 34149 Trieste (TS) ITALY
Tel. +39 0547 34 12 42 - Fax +39 0547 34 12 48
www.lfspareparts724.com - info@lfspareparts.com

EPGC Sas FRANCE
13, Rue des Forts - 59960 Neuville en Ferrain
Tel. +33 (0)3 20 25 06 21 - Fax +33 (0)3 20 25 34 12
www.epgc.com - epgc@epgc.com

LF GmbH GERMANY
Junkersstrasse, 3 - D-82178 Puchheim - München
Tel. +49 89 89 45 78 66 - Fax +49 89 89 45 78 88
www.lfersatzteile724.de - info@lfersatzteile.de

LF China REPUBLIC OF CHINA
Room 403, No.2, Huadu Mansion, Lane 422, Huanghua Rd.
Minhang Dist. - 201103 Shanghai
Tel. +86 (0)21 33 53 66 31 - Fax +86 (0)21 33 53 66 32
www.lfspareparts724.com - china@lfspareparts.com

OOO LF RUSSIAN FEDERATION
Ul. Anatoliya Zhivova, 8 - office 1 - 123100 Moscow
Tel./Fax +7 495 725 26 53
www.lfspareparts724.ru - info@lfspareparts.ru

LF Repuestos Horeca S.L.U. SPAIN
Polígono Industrial Carpetania - C/Miguel Faraday, 8 - 28906 Getafe
Tel. +34 91 477 91 00 - Fax +34 91 477 90 81
www.lfrepuestos-horeca724.es - info@lfrepuestos.es

LF Scandinavia Aps - LF Spareparts S.p.A. DENMARK
Nupark, 51 - 7500 Holstebro
Tel. +45 70 70 77 33
www.lfspareparts724.dk - denmark@lfspareparts.dk

LF SpA Cesena (IT) Swiss Branch Steinhausen SWITZERLAND
Sennweidstrasse, 45 - CH-6312 Steinhausen
Tel. +41 (0)41 760 15 80/1 - Fax +41 (0)41 760 15 85
www.lfersatzteile724.ch - info@lfersatzteile.ch

LF Spare Parts Ltd. UNITED KINGDOM
A10a Lakeside Business Park, Broadway Lane
South Cerney, Gloucestershire GL7 5XL
Tel. +44 (0)1285 86 16 25 - Fax +44 (0)1285 86 39 49
www.lfspareparts724.co.uk - info@lfspareparts.co.uk

LF Central Est Europe S.r.o. CZECH REPUBLIC
Antala Staska 1859/34
14000 Praha 4 - KRC
Tel. +420 730 156 910
www.lfspareparts724.cz - info@lfspareparts.cz

LF SPARE PARTS INC. USA
Legal address:
155 Office Plaza Dr - Suite A - Tallahassee, FL 32301
Business/Mailing address:
1100 South Tower, 225 Peachtree St., N.E. - Atlanta, GA 30303, USA
Tel. +1-404-525-2600 - Fax +1-404-586-3528
www.lfspareparts724.us - info@lfspareparts.us
Tel. West Coast and Midwest: 206-349-1525 Sauro
Tel. East Coast and the Caribbean: 786-817-1764 Luis

AUSTRALIA AND NEW ZEALAND
www.lfspareparts724.com
andrea.calvio@lfspareparts.com

AUSTRIA
www.lfersatzteile724.at
info@lfersatzteile.at

BALKAN COUNTRIES
www.lfspareparts724.com
matija.ramov@lfspareparts.com

BALTIC COUNTRIES
www.lfspareparts724.com
inara.silina@lfspareparts.com

LATIN AMERICA AND THE CARRIBEANS
www.lfrepuestos-horeca724.es
export@lfrepuestos.es

POLAND
www.lfspareparts724.pl
info@lfspareparts.pl

SOUTH KOREA
www.lfspareparts724.com
fabio.doni@lfspareparts.com

TURKEY
www.lfyedekparca724.com
export@lfspareparts.com