DESIGN COLLECTION 2013

D

LISTINO PREZZI
APRILE 2013

price list
tarif
preisliste
lista de precios
прейскурант

2013 / april avril april abril апрель

caleido®
L'atelier del calore

caleido®

L'atelier del calore

Caleido è l'atelier italiano del radiatore di design. Dal 1993 rappresenta nel mondo l'eccellenza del made in Italy, offrendo al mercato e al cliente radiatori e scaldasalviette di design italiano ad alte prestazioni, realizzati con qualità artigianale, garantendo nel contempo un servizio pre e post vendita efficiente e il rispetto per l'ambiente nello sviluppo dei prodotti e dei processi produttivi.

Design Collection 2013 riunisce in un solo listino una gamma davvero completa di radiatori e scaldasalviette, con tutti i modelli delle linee Fine Design, Art Radiators e Metacrilati, declinati sia in versione idraulica che nelle versioni elettrica e mista.

creators of warmth

создатели тепла

creatori di calore

créateurs de chaleur

Schöpfer der Wärme

creadores de calor

Caleido are Italian creators of designer radiators and have represented the country's excellence since 1993. The company makes radiators and towel warmers featuring distinctive Italian style and top performance, all painstakingly handcrafted. Caleido also provides an efficient before- and after-sales service, and is committed to developing environmentally-friendly products and production processes.

Caleido's Design Collection 2013 is a comprehensive range of radiators and towel warmers. All the models in the Fine Design, Art Radiators and Methacrylates product lines are available in hot water, electric and mixed versions.

Caleido est l'atelier italien du radiateur design. Son nom représente dans le monde l'excellence d'un produit 100% italien depuis 1993. L'entreprise propose au marché et à la clientèle des radiateurs et des sèche-serviettes hautement performants et de design italien, réalisés avec une qualité artisanale, tout en assurant un service avant et après-vente efficient et le respect de l'environnement dans le développement des produits et des procédés de fabrication.

Design Collection 2013 réunit en un seul catalogue une gamme complète de radiateurs et de sèche-serviettes comprenant notamment tous les modèles des lignes Fine Design, Art Radiators et Metacrilati réalisés aussi bien dans la version hydraulique que dans les versions électrique et mixte.

Caleido ist das italienische Atelier für Designheizkörper. Seit 1993 steht das Unternehmen in der Welt für die Exzellenz des Made in Italy. Es bietet Markt und Kunden hochleistungsfähige Heizkörper und Handtuchwärmer von handwerklicher Qualität in italienischem Design und garantiert gleichzeitig einen effizienten Pre- und After-Sales-Service sowie Umweltfreundlichkeit in Produktentwicklung und Herstellung.

Die Design Collection 2013 umfasst in einer einzigen Preisliste ein wahrhaft vollständiges Sortiment von Heizkörpern und Handtuchwärmern mit allen Modellen der Linien Fine Design, Art Radiators und Metacrilati sowohl in hydraulischer als auch in elektrischer und gemischter Version.

Caleido es el taller italiano del radiador de diseño. Desde 1993 viene representando en el mundo la excelencia del producto 100% italiano, ofreciendo al mercado y a la clientela radiadores y calientatoallas de diseño italiano y de altas prestaciones, realizados con minuciosidad artesanal, y garantiza al mismo tiempo un servicio pre y postventa eficaz y el respecto por el medio ambiente en el desarrollo de los productos y de los procesos de fabricación.

Design Collection 2013 reúne en un mismo catálogo una gama completa de radiadores y calientatoallas, con todos los modelos de las líneas Fine Design, Art Radiators y Metacrilati, realizados tanto en versión hidráulica como en las versiones eléctrica y mixta.

Caleido является итальянским «ателье» дизайн-радиаторов. С 1993 года она представляет высококачественную продукцию «Made in Italy» - радиаторы и полотенцесушители с итальянским дизайном и высокими рабочими показателями и качеством на уровне мастеров, обеспечивая одновременно эффективный пред- и послепродажный сервис и не забывая при разработке продукции и технологических процессов о сохранении окружающей среды.

Коллекция Design Collection 2013 объединяет в себе полный ассортимент радиаторов и полотенцесушителей – модели линий Fine Design, Art Radiators и Metacrilati, в гидравлическом, электрическом и смешанном вариантах.

caleido®
L'atelier del calore

GUIDA ALLA LETTURA
LE NOVITÀ

Il listino prezzi Caleido Design Collection 2013 introduce alcune importanti novità rispetto alle edizioni precedenti, per facilitare la consultazione, la valutazione e la scelta dei modelli.

ABOUT THE NEW PRICE-LIST

Caleido's Design Collection 2013 price-list introduces some important new elements compared to previous editions to make it easier to consult, assess all the options and choose the right model.

GUIDE À LA LECTURE

Le catalogue de prix Caleido Design Collection 2013 introduit par rapport aux éditions précédentes plusieurs nouveautés importantes dans le but de faciliter la consultation, l'évaluation et le choix des modèles.

LESEANLEITUNG

Die Preisliste Caleido Design Collection 2013 enthält einige wichtige Neuheiten im Vergleich zu den früheren Ausgaben, die das Nachschlagen, die Beurteilung und die Wahl der Modelle vereinfachen.

GUÍA PARA LA CONSULTA

El catálogo de precios Caleido Design Collection 2013 introduce algunas novedades importantes respecto a las ediciones anteriores con el fin de facilitar la consulta, la evaluación y la elección de los modelos.

УКАЗАНИЯ ДЛЯ ПОЛЬЗОВАНИЯ ПРАЙС-ЛИСТОМ

Прайс-лист Caleido Design Collection 2013 содержит в себе некоторые нововведения в сравнении с предыдущими выпусками, предназначенными для упрощения пользования, анализа и выбора моделей.

1 La novità di copertina sta proprio nel nome Design Collection, che riunisce le collezioni Fine Design, Art Radiators e Metacrilati.

The novelty regarding the cover is the name Design Collection, which now combines Fine Design, Art Radiators and Methacrylates.

La nouveauté qui s'impose dès le titre est précisément le nom Design Collection, qui réunit les collections Fine Design, Art Radiators et Metacrilati.

Die Neuheit des Titelblatts liegt im Namen Design Collection, der die Kollektionen Fine Design, Art Radiators und Metacrilati vereint.

La novedad de primera plana estriba precisamente en el nombre de Design Collection, que reúne las colecciones Fine Design, Art Radiators y Metacrilati.

Нововведение на титульной странице – это само название Design Collection, собравшее в себе коллекции Fine Design, Art Radiators и Metacrilati.

2 Per la prima volta i radiatori idraulici vengono presentati insieme alle rispettive varianti con funzionamento elettrico e misto.

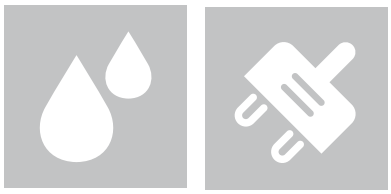

For the first time, hot water radiators are presented together with their variants with electric and mixed functions.

Pour la première fois, les radiateurs hydrauliques sont présentés avec leurs variantes à fonctionnement électrique et mixte.

Zum ersten Mal werden die hydraulischen Heizkörper zusammen mit ihren entsprechenden Varianten mit elektrischem oder gemischtem Betrieb präsentiert.

Por primera vez, los radiadores hidráulicos son presentados junto a las variantes con funcionamiento eléctrico y mixto.

Впервые гидравлические радиаторы представлены вместе с соответствующими электрическим и смешанным вариантами.

3 Nelle tabelle delle caratteristiche, al prezzo base del radiatore bianco opaco sono ora affiancati i prezzi delle sue varianti nei tre gruppi di colore.

In the table of specifications, prices for variants in the three colour groups are quoted in addition to the basic price for a plain white radiator.

Dans les tableaux des caractéristiques, le prix de base du radiateur blanc mat est désormais accompagné des prix des variantes dans les trois groupes de couleur.

In den Tabellen der Eigenschaften sind nun neben dem Basispreis des matten, weißen Heizkörpers die Preise seiner Varianten in den drei Farbgruppen aufgeführt.

En las tablas de características, el precio de base del radiador blanco mate va acompañado de los precios de sus variantes en los tres grupos de color.

В таблицах характеристик вместе с базовой ценой радиатора с матовой белой окраской даны варианты в трех цветовых группах.

4

Tutti i radiatori presenti in questo listino hanno una garanzia di 5 anni, 2 anni per le resistenze elettriche.
All the radiators appearing in this price-list are guaranteed for 5 years. Electric resistances are guaranteed for 2 years.
Tous les radiateurs de ce catalogue sont garantis 5 ans, les résistances électriques 2 ans.
Auf alle Heizkörper in dieser Preisliste wird eine Garantie von 5 Jahren und auf die elektrischen Widerstände eine Garantie von 2 Jahren gewährt.
Todos los radiadores presentes en este catálogo están cubiertos por una garantía de 5 años, las resistencias eléctricas por una garantía de 2 años.
На все радиаторы, представленные в настоящем прайс-листе дается гарантия 5 лет, на электротены 2 года.

SOMMARIO
CONTENTS
INDEX
INHALT
ÍNDICE
ОГЛАВЛЕНИЕ

FINE DESIGN PAG. 17

ART RADIATORS PAG. 175

METACRILATI PAG. 187

ALLACCIAMENTI PAG. 219
CONNECTIONS / BRANCHEMENTS / ANSCHLÜSSE
EMPALMES / ВОЗМОЖНЫЕ

ACCESSORI PAG. 227
ACCESSORIES / ACCESSOIRES / ZUBEHÖR
ACCESSORIOS / ФУРНИТУРА

TECNOLOGIA ELETTRICA PAG. 241
ELECTRICAL TECHNOLOGY / TECHNOLOGIE ÉLECTRIQUE
ELEKTRISCHE TECHNOLOGIE / TECNOLOGÍA ELÉCTRICA
ЭЛЕКТРИЧЕСКАЯ ТЕХНОЛОГИЯ

FINE DESIGN

Cut
Vertical p./S. 18-21
- Cut Vertical p./S. 18
- Cut Vertical Elec p./S. 20

Cut
Horizontal p./S. 22-25
- Cut Horizontal p./S. 22
- Cut Horizontal Elec p./S. 24

Ice
Vertical p./S. 26-33
- Ice Vertical p./S. 26
- Ice Vertical Elec p./S. 28
- Ice Vertical Elec Easy p./S. 30
- Ice Vertical Elec Plus p./S. 32

Ice Inox Reflex Finish
Vertical p./S. 34-41
- Ice Inox Reflex Finish Vertical p./S. 34
- Ice Inox Reflex Finish Vertical Elec p./S. 36
- Ice Inox Reflex Finish Vertical Elec Easy p./S. 38
- Ice Inox Reflex Finish Vertical Elec Plus p./S. 40

Ice Inox Satinato
Vertical p./S. 42-49
- Ice Inox Satinato Vertical p./S. 42
- Ice Inox Satinato Vertical Elec p./S. 44
- Ice Inox Satinato Vertical Elec Easy p./S. 46
- Ice Inox Satinato Vertical Elec Plus p./S. 48

Ice Gold Finish
Vertical p./S. 50-57
- Ice Gold Finish Vertical p./S. 50
- Ice Gold Finish Vertical Elec p./S. 52
- Ice Gold Finish Vertical Elec Easy p./S. 54
- Ice Gold Finish Vertical Elec Plus p./S. 56

Ice
Horizontal p./S. 58-63
- Ice Horizontal p./S. 58
- Ice Horizontal Elec p./S. 60

Ice Inox Reflex Finish
Horizontal p./S. 64-67
- Ice Inox Reflex Finish Horizontal p./S. 64
- Ice Inox Reflex Finish Horizontal Elec p./S. 66

0039 030 2530054

Ice Inox Satinato
Horizontal p./S. 68-69

Ice Gold Finish
Horizontal p./S. 70-71

Ice Bagno
Vertical p./S. 72-79
- Ice Bagno Vertical p./S. 72
- Ice Bagno Vertical Elec p./S. 74
- Ice Bagno Vertical Elec Easy p./S. 76
- Ice Bagno Vertical Elec Plus p./S. 78

Ice Bagno Inox Reflex Finish
Vertical p./S. 80-87
- Ice Bagno Inox Reflex Finish Vertical p./S. 80
- Ice Bagno Inox Reflex Finish Vertical Elec p./S. 82
- Ice Bagno Inox Reflex Finish Vertical Elec Easy p./S. 84
- Ice Bagno Inox Reflex Finish Vertical Elec Plus p./S. 86

Ice Bagno Inox Satinato
Vertical p./S. 88-95
- Ice Bagno Inox Satinato Vertical p./S. 88
- Ice Bagno Inox Satinato Vertical Elec p./S. 90
- Ice Bagno Inox Satinato Vertical Elec Easy p./S. 92
- Ice Bagno Inox Satinato Vertical Elec Plus p./S. 94

Ice Bagno
Horizontal p./S. 96-97

Ice Bagno Inox Reflex Finish
Horizontal p./S. 98-99

Ice Bagno Short
Vertical p./S. 100-107
- Ice Bagno Short Vertical p./S. 100
- Ice Bagno Short Vertical Elec p./S. 102
- Ice Bagno Short Vertical Elec Easy p./S. 104
- Ice Bagno Short Vertical Elec Plus p./S. 106

FINE DESIGN

Ice Bagno Short Inox Reflex Finish Vertical p./S. 108-115
- Ice Bagno Short Inox Reflex Finish Vertical p./S. 108
- Ice Bagno Short Inox Reflex Finish Vertical Elec p./S. 110
- Ice Bagno Short Inox Reflex Finish Vertical Elec Easy p./S. 112
- Ice Bagno Short Inox Reflex Finish Vertical Elec Plus p./S. 114

Ice Bagno Short Inox Satinato Vertical p./S. 116-123
- Ice Bagno Short Inox Satinato Vertical p./S. 116
- Ice Bagno Short Inox Satinato Vertical Elec p./S. 118
- Ice Bagno Short Inox Satinato Vertical Elec Easy p./S. 120
- Ice Bagno Short Inox Satinato Vertical Elec Plus p./S. 122

NOVITÀ NEW NOVEAUTÉ NEUHEIT NOVEDAD НОВИНКИ

Rebel Vertical p./S. 124-131
- Rebel Vertical p./S. 124
- Rebel Vertical Elec p./S. 126
- Rebel Vertical Elec Easy p./S. 128
- Rebel Vertical Elec Plus p./S. 130

NOVITÀ NEW NOVEAUTÉ NEUHEIT NOVEDAD НОВИНКИ

Rebel Horizontal p./S. 132-135
- Rebel Horizontal p./S. 132
- Rebel Horizontal Elec p./S. 134

NOVITÀ NEW NOVEAUTÉ NEUHEIT NOVEDAD НОВИНКИ

Rude p./S. 136-143
- Rude p./S. 136
- Rude Elec p./S. 138
- Rude Elec Easy p./S. 140
- Rude Elec Plus p./S. 142

Sea p./S. 144-145

Shine white look p./S. 146-149
- Shine white look p./S. 146
- Shine Black Look Elec p./S. 148

Shine black look p./S. 146-149
- Shine black look p./S. 146
- Shine black Look Elec p./S. 148

0039 030 2530054

Eternity p./S. 150-151

Skin p./S. 152-155
Skin p./S. 152
Skin Elec p./S. 154

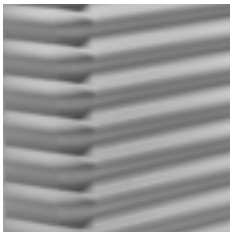

Ripple p./S. 156-157

River p./S. 158-161
River p./S. 158
River Elec p./S. 160

Air p./S. 162-165
Air p./S. 162
Air Elec p./S. 164

Stone p./S. 166-169
Stone p./S. 166
Stone Elec p./S. 168

Honey p./S. 170-173
Honey p./S. 170
Honey Elec p./S. 172

ART RADIATORS

Electrotechnique	p./S. 178-185
Electrotechnique	p./S. 178
Electrotechnique Elec	p./S. 180
Electrotechnique Elec Easy	p./S. 182
Electrotechnique Elec Plus	p./S. 184

Geiger	p./S. 178-185
Geiger	p./S. 178
Geiger Elec	p./S. 180
Geiger Elec Easy	p./S. 182
Geiger Elec Plus	p./S. 184

Entropy	p./S. 178-185
Entropy	p./S. 178
Entropy Elec	p./S. 180
Entropy Elec Easy	p./S. 182
Entropy Elec Plus	p./S. 184

X-Ray	p./S. 178-185
X-Ray	p./S. 178
X-Ray Elec	p./S. 180
X-Ray Elec Easy	p./S. 182
X-Ray Elec Plus	p./S. 184

Kelvin	p./S. 178-185
Kelvin	p./S. 178
Kelvin Elec	p./S. 180
Kelvin Elec Easy	p./S. 182
Kelvin Elec Plus	p./S. 184

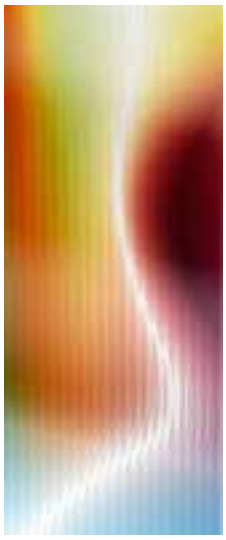

Carnot	p./S. 178-185
Carnot	p./S. 178
Carnot Elec	p./S. 180
Carnot Elec Easy	p./S. 182
Carnot Elec Plus	p./S. 184

Therme	p./S. 178-185
Therme	p./S. 178
Therme Elec	p./S. 180
Therme Elec Easy	p./S. 182
Therme Elec Plus	p./S. 184

0039 030 2530054

METACRILATI

Flora Collection	p./S. 188-193
Flora	p./S. 188
Flora Elec	p./S. 190

Scuba Collection	p./S. 194-199
Scuba	p./S. 194
Scuba Elec	p./S. 196

Wall Collection	p./S. 200-205
Wall	p./S. 200
Wall Elec	p./S. 202

Rain Collection	p./S. 206-211
Rain	p./S. 206
Rain Elec	p./S. 208

Digit Collection	p./S. 212-217
Digit	p./S. 212
Digit Elec	p./S. 214

ALLACCIAMENTI

CONNECTIONS
BRANCHEMENTS
ANSCHLÜSSE
EMPALMES
ВОЗМОЖНЫЕ

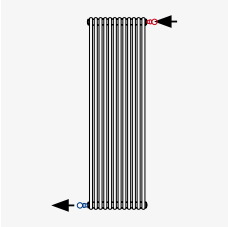

Allacciamenti idraulici standard p./S. 220
Standard connections
Branchements standard possibles
Hydraulische standardanschlüsse
Empalmes hydràulicos standard
Возможные стандартные варианты гидравлических соединений

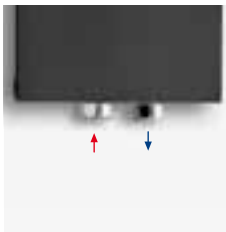

Allacciamenti idraulici speciali p./S. 222
Special connections
Branchements specials possibles
Hydraulische sonderanschlüsse
Empalmes hydràulicos especiales
Специальные соединения

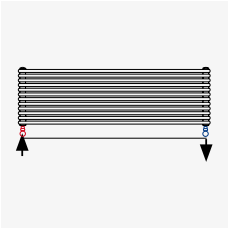

Allacciamenti idraulici standard in versione mista p./S. 224
Possible standard connections for dual energy version
Branchements standard possibles pour version mixte
Hydraulische Standardanschlüsse in gemischter Ausführung
Empalmes hydràulicos standard possibles en version mixta
Гидравлические соединения стандартные в гибридном варианте

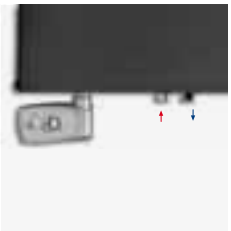

Allacciamenti idraulici speciali in versione mista p./S. 225
Special connections for dual energy version
Branchements speciaux pour version mixte
Besondere hydraulische Anschlüsse in gemischter Ausführung
Empalmes hidráulicos especiales en version mixta
Гидравлические соединения специальные в гибридном варианте

ACCESSORI

ACCESSORIES
ACCESSOIRES
ZUBEHÖR
ACCESSORIOS
ФУРНИТУРА

Barra portasciugamani p./S. 228
Towel rail
Barre porte-serviettes
Handtuchtrockenstange
Barra calientatoallas
Перекладина для полотенец

Valvole + detentori p./S. 229
Valves + lockshields
Vannes + détendeurs
Ventile + Hähne
Válvulas + detentores
Клапана + запорно-регулирующего клапана

Raccordi p./S. 233
Fittings
Raccords
Anschlüsse
Racores
Муфты

Valvole incasso p./S. 235
Flush mount valves
Vannes à encastrer
Unterputzventile
Válvulas de empotrar
Встраиваемый в стену комплект из клапана

Coperture laterali p./S. 237
Lateral cover
Couverture laterale
Seitliche abdeckung
Revestimiento laterale
Боковые крышки

Colori p./S. 238
Colours
Couleurs
Farben
Colores
Цвета

0039 030 2530054

TECNOLOGIA ELETTRICA

ELECTRICAL TECHNOLOGY / TECHNOLOGIE ÉLECTRIQUE / ELEKTRISCHE TECHNOLOGIE / TECNOLOGÍA ELÉCTRICA / ЭЛЕКТРИЧЕСКАЯ ТЕХНОЛОГИЯ

Versione Elettrica ELEC, ELEC EASY ed ELEC PLUS p./S. 242
Electric versions ELEC, ELEC EASY and ELEC PLUS
Version électrique ELEC, ELEC EASY et ELEC PLUS
Elektrische version ELEC, ELEC EASY und ELEC PLUS
Versión eléctrica ELEC, ELEC EASY y ELEC PLUS
Электрический вариант ELEC, ELEC EASY и ELEC PLUS

Norme generali per i radiatori in versione solo elettrica p./S. 248
General rules for electric-only radiators
Normes générales pour radiateurs version électrique seule
Allgemeine vorschriften für Heizkörper in elektrischer Ausführung
Normas generales para radiadores en versión solo eléctrica
Общие правила для электрических вариантов радиаторов

Radiatori elettrici. Sostituzione della resistenza difettosa p./S. 250
Electric radiators – replacing a faulty resistance
Radiateurs électriques. Remplacement de la résistance défectueuse
Elektrische Heizkörper. Austausch eines defekten widerstands
Radiadores eléctricos. Cambio de la resistencia defectuosa
Электрические радиаторы. Замена дефектного электротена

Condizioni generali di vendita p./S. 252
General sale conditions p./S. 253
Conditions générales de vente p./S. 254
Allgemeine Verkaufsbedingungen p./S. 255
Condiciones generales de venta p./S. 256
Общие условия продажи p./S. 257
Algemene voorwaarden p./S. 258

Certificazioni Politecnico EN 442 p./S. 260
Politecnico EN 442 Certifications
Certifications du Politecnico EN 442
Zertifizierung von Politecnico EN 442
Certificaciones de Politecnico EN 442
Сертификаты Миланского политехнического института на соответствие стандарту EN 442

Dove siamo p./S. 261
Where we are
Ou nous sommes situés
Wo wir sind
Donde estamos
Где мы находимся

FINE DESIGN

CUT SINGLE VERTICAL

Interasse dal centro foro al muro 40 mm.
Distance between hole center and wall 40 mm.
Distance du centre du trou au mur 40 mm.
Abstand zwischen Lochmitte und Wand 40 mm.
Distancia entre el centro del agujero y el muro 40 mm.
Расстояние между центром отверстия и стеной – 40 мм.

design by Alessandro Canepa

codice code code Artikel Nr. codigo код	altezza height hauteur Höhe altura высота **H** mm	larghezza width largeur Breite longitud ширина **L** mm	interasse distance between bars entraxe Achsabstand distancia entre centros межцентровое расстояние **I** mm	peso weight poids Gewicht peso вес Kg	output мощность 75/65-20 watt* Δt50	*Watt = Kcal/h ÷ 0,860* *Kcal/h = Watt × 0,860* output мощность 55/45-20 watt* Δt30	output мощность 55/45-24 watt* Δt26	prezzo/colori . price/colours . prix/couleurs Preis/Farben . precio/colores . цена/цвета bianco puro opaco pure white matt blanc pur mat mattes reines Weiß blanco puro mate чистый белый матовый RAL 9016 …SV € euro	gruppo group groupe Gruppe grupo группа A …SVC € euro	gruppo group groupe Gruppe grupo группа B …SVM € euro	gruppo group groupe Gruppe grupo группа C …SVS € euro
FCUT12520…	1220	535	460	27	475	250	209	876,00	1.051,00	1.095,00	1.226,00
FCUT15520…	1520	535	460	34	600	316	264	998,00	1.198,00	1.248,00	1.397,00
FCUT18520…	1820	535	460	39	708	373	312	1.040,00	1.248,00	1.300,00	1.456,00
FCUT12620…	1220	635	560	31	570	300	251	909,00*	1.091,00	1.136,00	1.273,00
FCUT15620…	1520	635	560	40	720	379	317	1.037,00*	1.244,00	1.296,00	1.452,00
FCUT18620…	1820	635	560	46	850	447	374	1.080,00*	1.296,00	1.350,00	1.512,00

* I watt hanno valori provvisori in attesa di certificazione Δt50.
* The watt values are not definitive awaiting for Δt50 certification.
* Le nombre de Watts est une valeur indiquée à titre provisoire dans l'attente de la certification Δt50.
* Die Wattwerte sind noch provisorisch in Erwartung von Δt50 Zertifizierung.
* Los Vatios tienen valores provisionales en espera de la certificación Δt50.
* До получения сертификата Δt50 приводится предварительное значение мощности в ваттах.

*materiale disponibile a magazzino, solo nel colore bianco standard, salvo venduto. *goods available on stock, except sold items. *marchandise disponible en stock, sauf déjà vendu. *im Lager verfügbare Ware, wenn nicht bereits verkauft. *material disponible en estoc, salvo el vendido. *изделие имеется в наличие на складе, за исключением проданного.

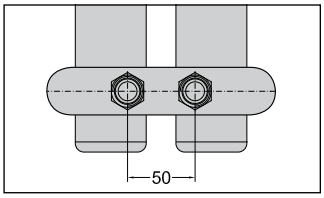

Allacciamento 50 mm centrale per valvola remota a richiesta.
50 mm central connection for remote valve on request.
Raccordement central 50 mm pour vannes à distance sur demande
Mittelanschluss 50 mm für Fernventile Auf Anfrage.
Conexiòn central 50 mm para válvula remota bajo pedido.
По запросу выполняется центральное гидравлическое соединение с межосевым расстоянием 50 мм для клапана с дистанционным управлением.
p./S. 223 - 234 - 235
€ 120,00

CUT SINGLE VERTICAL - CUT DOUBLE VERTICAL

I radiatori sono completi di kit di fissaggio a parete e valvola di sfiato. La versione cromata NON è disponibile. Pressione di collaudo: 5,2 bar Pressione di esercizio: 4 bar Materiale: Acciaio al carbonio	The radiators are equipped with a kit for fixing them to the wall and with an exhaust valve. Chromed version is NOT available. Testing pressure: 5,2 bar Working pressure: 4 bar. Material: carbon-steel	Les radiateurs sont munis d'un kit de fixation murale et d'une soupape de décompression. La version chromée N'EST PAS disponible. Pression d'essai: 5,2 bars Pression d'exercice: 4 bars Matière: Acier au charbon	Die Heizkörper sind mit Wandbefestigungsset und Luftventil ausgerüstet. Die verchromte Version ist NICHT verfügbar. Prüfungsdruck: 5,2 bar Betriebsdruck: 4 bar Stoff: Kohlenstoffstahl	Los radiadores están provistos de kit de fijación a la pared y de válvula de desahogo. La versión cromada NO está disponible. Presión de ensayo: 5,2 bar Presión de trabajo: 4 bar Material: Acero de carbon	Радиаторы укомплектованы набором крепежных деталей для закрепления на стене и выпускным клапаном. Хромированная версия в продаже ОТСУТСТВУЕТ. Давление при испытании – 5,2 бар Рабочее давление – 4 бар Под заказ радиаторы могут проходить испытание при 16 бар в случае рабочего давления 12 бар. Материал – углеродистая сталь

0039 030 2530054

CUT DOUBLE VERTICAL

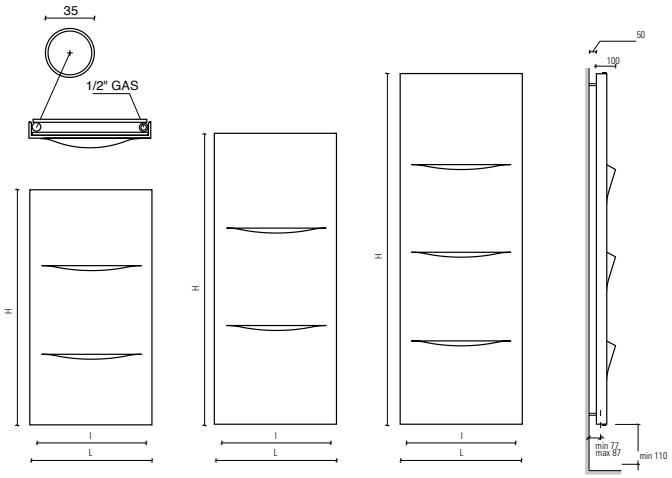

Interasse dal centro foro al muro min. 77 / max 87
Distance between hole center and wall min. 77 / max 87
Distance du centre du trou au mur min. 77 / max 87
Abstand zwischen Lochmitte und Wand min. 77 / max 87
Distancia entre el centro del agujero y el muro min. 77 / máx 87
Расстояние между центром отверстия и стеной – не менее 77 мм и не более 87 мм.

codice code code Artikel Nr. codigo код	altezza height hauteur Höhe altura высота **H** mm	larghezza width largeur Breite longitud ширина **L** mm	interasse distance between bars entraxe Achsabstand distancia entre centros межцентровое расстояние **I** mm	peso weight poids Gewicht peso вес Kg	output мощность 75/65-20 watt* Δt50	*Watt = Kcal/h ÷ 0,860* *Kcal/h = Watt × 0,860* output мощность 55/45-20 watt* Δt30	output мощность 55/45-24 watt* Δt26	prezzo/colori . price/colours . prix/couleurs Preis/Farben . precio/colores . цена/цвета bianco puro opaco pure white matt blanc pur mat mattes reines Weiß blanco puro mate чистый белый матовый RAL 9016 …DV € euro	gruppo group groupe Gruppe grupo группа A …DVC € euro	gruppo group groupe Gruppe grupo группа B …DVM € euro	gruppo group groupe Gruppe grupo группа C …DVS € euro
FCUT12520…	1220	535	460	38	680	358	289	1.166,00	1.399,00	1.458,00	1.632,00
FCUT15520…	1520	535	460	49	860	441	366	1.334,00	1.601,00	1.668,00	1.868,00
FCUT18520…	1820	535	460	56	1016	521	432	1.355,00	1.626,00	1.694,00	1.897,00
FCUT12620…	1220	635	560	44	816	419	347	1.207,00	1.448,00	1.509,00	1.690,00
FCUT15620…	1520	635	560	57	1032	526	436	1.377,00	1.652,00	1.721,00	1.928,00
FCUT18620…	1820	635	560	66	1220	618	511	1.405,00	1.686,00	1.756,00	1.967,00

* I watt hanno valori provvisori in attesa di certificazione Δt50.
* The watt values are not definitive awaiting for Δt50 certification.
* Le nombre de Watts est une valeur indiquée à titre provisoire dans l'attente de la certification Δt50.
* Die Wattwerte sind noch provisorisch in Erwartung von Δt50 Zertifizierung.
* Los Vatios tienen valores provisionales en espera de la certificación Δt50.
* До получения сертификата Δt50 приводится предварительное значение мощности в ваттах.

CUT SINGLE VERTICAL - CUT DOUBLE VERTICAL

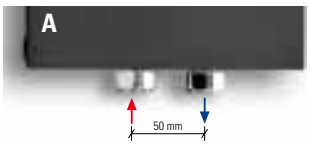

Interasse centrale 50 mm a richiesta.
Central distance between centers 50 mm on request.
Entraxe centrale 50 mm sur demande.
Mittelanschluss 50 mm Auf Anfrage.
Distancia entre centros de 50 mm, bajo pedido.
По запросу радиатор может выполняться с центральным межосевым расстоянием, равным 50 мм.
p./S. 222
€ 120,00

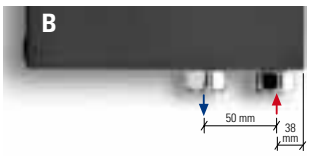

50 mm destro.
50 mm right.
50 mm droite.
50 mm rechts.
50 mm derecha.
50 мм вправо

p./S. 222
€ 120,00

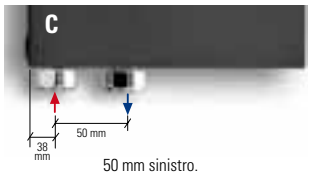

50 mm sinistro.
50 mm left.
50 mm gauche.
50 mm links.
50 mm izquerda.
50 мм влево

p./S. 222
€ 120,00

Allacciamenti dal basso a richiesta.
Bottom connection on request.
Branchement par dessous sur demande.
Anschluss von unten Auf Anfrage.
Conexión por abajo bajo pedido.
Гидравлическое соединение снизу выполняется по запросу.
p./S. 223
€ 120,00

Allacciamenti possibili, vedi pag. 220. - Possible connections see page 220. - Branchements possibles, voir page 220. - Mögliche Anschlüsse, Siehe Seite 220. - Empalmes standard, ver la pàg. 220. Возможные варианты гидравлических соединений см. на с. 220.

CUT SINGLE VERTICAL ELEC

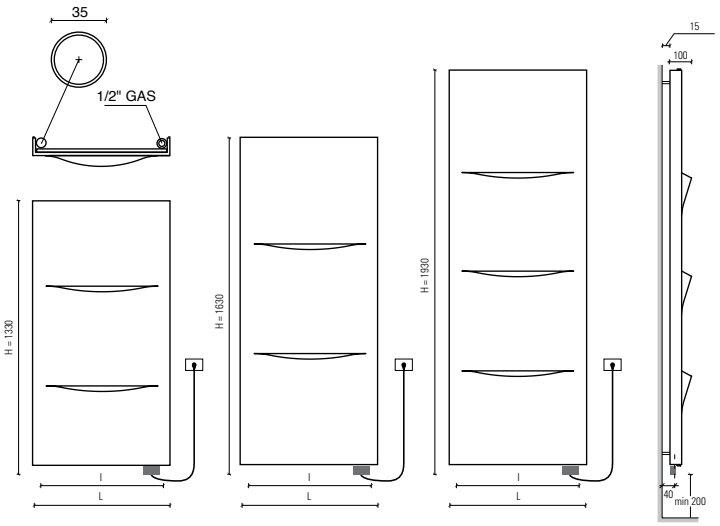

Interasse dal centro foro al muro 40 mm.
Distance between hole center and wall 40 mm.
Distance du centre du trou au mur 40 mm.
Abstand zwischen Lochmitte und Wand 40 mm.
Distancia entre el centro del agujero y el muro 40 mm.
Расстояние между центром отверстия и стеной – 40 мм.

design by Alessandro Canepa

Resistenza solo a destra e inserita verticalmente nel collettore.
Electric element only on the right side and inserted vertically into the manifold.
Resistance électrique seulement à droite et insérée verticalement dans le collecteur.
Heizpatrone nur rechts und im Kollektor vertikal eingesetzt.
Resistencia sólo a la derecha y insertada verticalmente en el colector.
Электротен только справа и расположен вертикально в радиаторе.
p./S. 242-243

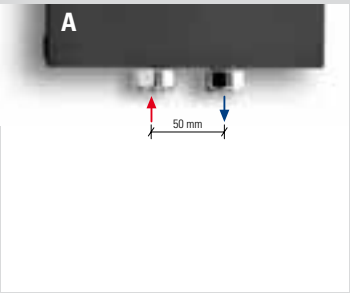

Interasse Centrale 50 mm a richiesta.
Central distance between centers 50 mm on request.
Entraxe centrale 50 mm sur demande.
Mittelanschluss 50 mm Auf Anfrage.
Distancia entre centros de 50 mm, bajo pedido.
По запросу радиатор может выполняться с центральным межосевым расстоянием, равным 50 мм.
p./S. 222

€ 120,00

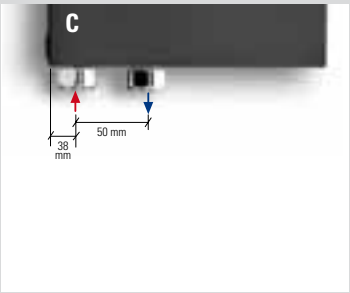

Interasse Sinistro 50 mm a richiesta.
Left distance between centers 50 mm on request.
Entraxe gauche 50 mm sur demande.
Linksanschluss 50 mm Auf Anfrage.
Distancia a izquierda entre centros de 50 mm, bajo pedido.
По запросу радиатор может выполняться с право межосевым расстоянием, равным 50 мм.
p./S. 222

€ 120,00

0039 030 2530054

							versione mista dual energy version version mixte Wasserausführung versiòn mista смешанная версии				versione solo elettrica only electrical version version electrique seule elektrische Ausführung versiòn sòlo eléctrica электрическая версии			
							prezzo del radiatore + resistenza elettrica analogica radiator price + analogic heating element prix du radiateur + resistance electrique analogique Heizkörperpreis inkl. Heizstab Elec precio del radiadore + resistencia eléctrica analogica цена радиатор + аналоговый электротен				prezzo del radiatore + resistenza elettrica analogica + glicole radiator price + analogic heating element + glycole prix du radiateur + resistance electrique analogique + glycol Heizkörperpreis inkl. Heizstab Elec + Glykol precio del radiadore + resistencia eléctrica analogica + glycole цена радиатор + аналоговый электротен + гликоль			
codice code code Artikel Nr. codigo код	altezza♦ height♦ hauteur♦ Höhe♦ altura♦ высота♦	larghezza width largeur Breite longitud ширина	interasse distance between bars entraxe Achsabstand distancia entre centros межцентровое расстояние	peso radiatore + glicole weight of radiator + glycole poids du radiateur + glycol Gewicht inkl. Glykol peso radiador + glycole вес радиатор + гликоль	output versione idraulica output water heating puissance en version eau chaude Leistung der Wasser-ausführung output version agua calda мощность гидравлического варианта	potenza elettrica resistenza output for electrical version puissance en version electrique Leistung der elektrischen Ausführung output version eléctrica мощность электрического варианта	bianco puro opaco pure white matt blanc pur mat mattes reines Weiß blanco puro mate чистый белый матовый RAL 9016	gruppo group groupe Gruppe grupo группа A	gruppo group groupe Gruppe grupo группа B	gruppo group groupe Gruppe grupo группа C	bianco puro opaco pure white matt blanc pur mat mattes reines Weiß blanco puro mate чистый белый матовый RAL 9016	gruppo group groupe Gruppe grupo группа A	gruppo group groupe Gruppe grupo группа B	gruppo group groupe Gruppe grupo группа C
	H mm	**L** mm	**I** mm	Kg	Δt50 watt*	watt*	…SVE € euro	…SVCE € euro	…SVME € euro	…SVSE € euro	…SVE € euro	…SVCE € euro	…SVME € euro	…SVSE € euro
FCUT12520…	1330	535	460	30	475	700	1.266,00	1.402,00	1.497,00	1.635,00	1.348,00	1.484,00	1.579,00	1.717,00
FCUT15520…	1630	535	460	37	600	700	1.395,00	1.552,00	1.659,00	1.816,00	1.477,00	1.634,00	1.741,00	1.898,00
FCUT18520…	1930	535	460	42	708	1000	1.455,00	1.618,00	1.729,00	1.894,00	1.537,00	1.700,00	1.811,00	1.976,00
FCUT12620…	1330	635	560	34	570	700	1.299,00	1.442,00	1.538,00	1.682,00	1.381,00	1.524,00	1.620,00	1.764,00
FCUT15620…	1630	635	560	43	720	700	1.434,00	1.598,00	1.707,00	1.871,00	1.516,00	1.680,00	1.789,00	1.953,00
FCUT18620…	1930	635	560	52	850	1000	1.495,00	1.666,00	1.779,00	1.950,00	1.572,00	1.743,00	1.856,00	2.027,00

* I watt hanno valori provvisori in attesa di certificazione Δt50.
* The watt values are not definitive awaiting for Δt50 certification.
* Le nombre de Watts est une valeur indiquée à titre provisoire dans l'attente de la certification Δt50.
* Die Wattwerte sind noch provisorisch in Erwartung von Δt50 Zertifizierung.
* Los Vatios tienen valores provisionales en espera de la certificación Δt50.
* До получения сертификата Δt50 приводится предварительное значение мощности в ваттах.

♦ Incluso il termostato analogico di 110 mm
♦ Included 110 mm high analogic room control
♦ Inclus boitier de régulation analogique de 110 mm
♦ Inkl. Raumthermostat (110 mm)
♦ Incluido termostato por ambiente analogico de 110 mm
♦ Включая аналоговый термостат 110 мм

Scatola termostato bianca di serie per radiatori bianchi. Scatola termostato grigio satinato di serie per radiatori colorati e finiture inox.
Standard white thermostat box for white radiators. Standard satinated grey thermostat box for coloured and stainless steel finishings radiators.
Boîtier thermostat blanc de série pour radiateurs blancs. Boîtier thermostat gris satiné de série pour radiateurs colorés et finitions inox.
Serienmäßig weißes Thermostatgehäuse für weiße Heizkörper. Serienmäßig grau satiniertes Thermostatgehäuse für bunte Heizkörper und Edelstahlfinish.
Caja de termostato blanca de serie para radiadores blancos. Caja de termostato gris satinado de serie para radiadores coloreados y acabados inox.
Корпус термостата белый стандартный для белых радиаторов. Корпус термостата серый матовый стандартный для цветных радиаторов и с отделкой под цвет нержавеющей стали.

I radiatori sono completi di kit di fissaggio a parete e valvola di sfiato.
La versione cromata NON è disponibile.
Pressione di collaudo: 5,2 bar
Pressione di esercizio: 4 bar
Materiale: Acciaio al carbonio
Allacciamenti possibili, vedi pag. 224-225.

The radiators are equipped with a kit for fixing them to the wall and with an exhaust valve.
Chromed radiators NOT available.
Testing pressure: 5,2 bar
Working pressure: 4 bar
Material: carbon-steel
Possible connections see page 224-225.

Les radiateurs sont munis d'un kit de fixation murale et d'une soupape de décompression.
La version chromée N'EST PAS disponible.
Pression d'essai: 5,2 bars
Pression d'exercice: 4 bars
Matière: Acier au charbon
Branchements possibles, voir page 224-225.

Die Heizkörper sind mit Wand-befestigungsset und Luftventil ausgerüstet.
Die verchromte Version ist NICHT verfügbar.
Prüfungsdruck: 5,2 bar
Betriebsdruck: 4 bar
Stoff: Kohlenstoffstahl
Mögliche Anschlüsse, siehe Seite 224-225.

Los radiadores están provistos de kit de fijación a la pared y de válvula de desahogo.
La versión cromada NO está disponible.
Presión de ensayo: 5,2 bar
Presión de trabajo: 4 bar
Material: Acero de carbono
Empalmes standard, ver la pág. 224-225.

Радиаторы укомплектованы набором крепежных деталей для закрепления на стене и выпускным клапаном.
Хромированная версия в продаже ОТСУТСТВУЕТ.
Давление при испытании – 5,2 бар
Рабочее давление – 4 бар
Под заказ радиаторы могут проходить испытание при 16 бар в случае рабочего давления 12 бар.
Материал – углеродистая сталь
Возможные варианты гидравлических соединений см. на с. 224-225.

CUT SINGLE HORIZONTAL

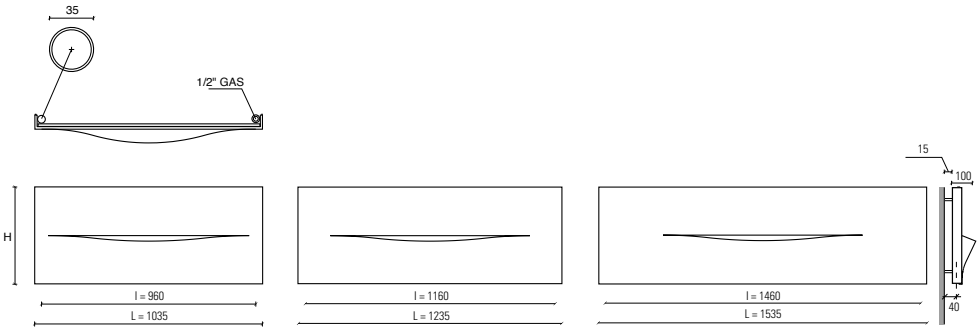

Interasse dal centro foro al muro 40 mm.
Distance between hole center and wall 40 mm.
Distance du centre du trou au mur 40 mm.
Abstand zwischen Lochmitte und Wand 40 mm.
Distancia entre el centro del agujero y el muro 40 mm.
Расстояние между центром отверстия и стеной – 40 мм.

						Watt = Kcal/h ÷ 0,860 *Kcal/h = Watt × 0,860*		prezzo/colori . price/colours . prix/couleurs Preis/Farben . precio/colores . цена/цвета			
codice code code Artikel Nr. codigo код	altezza height hauteur Höhe altura высота	larghezza width largeur Breite longitud ширина	interasse distance between bars entraxe Achsabstand distancia entre centros межцентровое расстояние	peso weight poids Gewicht peso вес	output мощность 75/65-20 watt*	output мощность 55/45-20 watt*	output мощность 55/45-24 watt*	bianco puro opaco pure white matt blanc pur mat mattes reines Weiß blanco puro mate чистый белый матовый RAL 9016	gruppo group groupe Gruppe grupo группа A	gruppo group groupe Gruppe grupo группа B	gruppo group groupe Gruppe grupo группа C
	H mm	**L** mm	**l** mm	Kg	Δt50	Δt30	Δt26	…SO € euro	…SOC € euro	…SOM € euro	…SOS € euro
FCUT10460…	460	1035	960	16	360	191	159	775,00	930,00	969,00	1.085,00
FCUT10610…	610	1035	960	22	510	270	226	898,00	1.078,00	1.123,00	1.257,00
FCUT12460…	460	1235	1160	19	430	226	189	800,00	960,00	1.000,00	1.120,00
FCUT12610…	610	1235	1160	27	605	319	266	947,00	1.136,00	1.184,00	1.326,00
FCUT15460…	460	1535	1460	24	530	279	233	910,00	1.092,00	1.138,00	1.274,00
FCUT15610…	610	1535	1460	34	820	432	361	1.069,00	1.283,00	1.336,00	1.497,00

* I watt hanno valori provvisori in attesa di certificazione Δt50.
* The watt values are not definitive awaiting for Δt50 certification.
* Le nombre de Watts est une valeur indiquée à titre provisoire dans l'attente de la certification Δt50.
* Die Wattwerte sind noch provisorisch in Erwartung von Δt50 Zertifizierung.
* Los Vatios tienen valores provisionales en espera de la certificación Δt50.
* До получения сертификата Δt50 приводится предварительное значение мощности в ваттах.

design by Alessandro Canepa

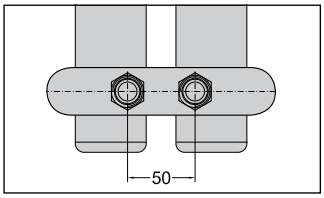

Allacciamento 50 mm centrale per valvola remota a richiesta.
50 mm central connection for remote valve on request.
Raccordement central 50 mm pour vannes à distance sur demande
Mittelanschluss 50 mm für Fernventile Auf Anfrage.
Conexiòn central 50 mm para válvula remota bajo pedido.
По запросу выполняется центральное гидравлическое соединение с межосевым расстоянием 50 мм для клапана с дистанционным управлением.
p./S. 223 - 234 - 235
€ 120,00

0039 030 2530054

CUT DOUBLE HORIZONTAL

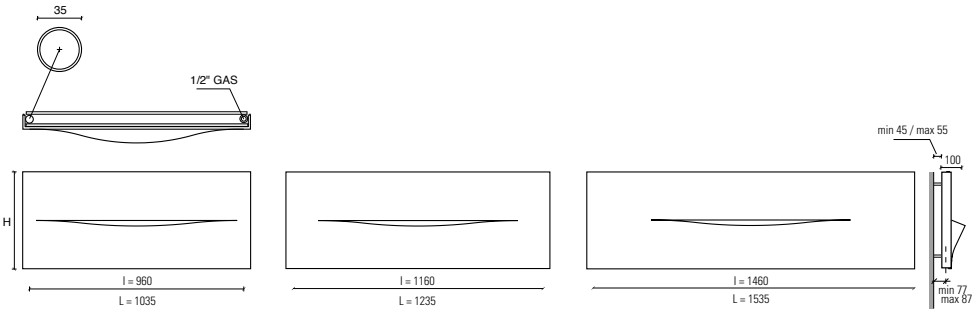

Interasse dal centro foro al muro min. 77 / max 87
Distance between hole center and wall min. 77 / max 87
Distance du centre du trou au mur min. 77 / max 87
Abstand zwischen Lochmitte und Wand min. 77 / max 87
Distancia entre el centro del agujero y el muro min. 77 / máx 87
Расстояние между центром отверстия и стеной – не менее 77 мм и не более 87 мм.

						Watt = Kcal/h ÷ 0,860 *Kcal/h = Watt × 0,860*		prezzo/colori . price/colours . prix/couleurs Preis/Farben . precio/colores . цена/цвета			
codice code code Artikel Nr. codigo код	altezza height hauteur Höhe altura высота	larghezza width largeur Breite longitud ширина	interasse distance between bars entraxe Achsabstand distancia entre centros межцентровое расстояние	peso weight poids Gewicht peso вес	output мощность 75/65-20 watt*	output мощность 55/45-20 watt*	output мощность 55/45-24 watt*	bianco puro opaco pure white matt blanc pur mat mattes reines Weiß blanco puro mate чистый белый матовый RAL 9016	gruppo group groupe Gruppe grupo группа A	gruppo group groupe Gruppe grupo группа B	gruppo group groupe Gruppe grupo группа C
	H mm	**L** mm	**I** mm	Kg	Δt50	Δt30	Δt26	…DO € euro	…DOC € euro	…DOM € euro	…DOS € euro
FCUT10460…	460	1035	960	23	516	266	221	1.008,00	1.210,00	1.260,00	1.411,00
FCUT10610…	610	1035	960	33	730	376	312	1.181,00	1.417,00	1.476,00	1.653,00
FCUT12460…	460	1235	1160	28	618	317	263	1.045,00	1.254,00	1.306,00	1.463,00
FCUT12610…	610	1235	1160	40	870	446	370	1.242,00	1.490,00	1.553,00	1.739,00
FCUT15460…	460	1535	1460	35	761	388	321	1.192,00	1.430,00	1.490,00	1.669,00
FCUT15610…	610	1535	1460	50	1180	602	498	1.414,00	1.697,00	1.768,00	1.980,00

* I watt hanno valori provvisori in attesa di certificazione Δt50.
* The watt values are not definitive awaiting for Δt50 certification.
* Le nombre de Watts est une valeur indiquée à titre provisoire dans l'attente de la certification Δt50.
* Die Wattwerte sind noch provisorisch in Erwartung von Δt50 Zertifizierung.
* Los Vatios tienen valores provisionales en espera de la certificación Δt50.
* До получения сертификата Δt50 приводится предварительное значение мощности в ваттах.

CUT SINGLE HORIZONTAL - CUT DOUBLE HORIZONTAL

I radiatori sono completi di kit di fissaggio a parete e valvola di sfiato. La versione cromata NON è disponibile. Pressione di collaudo: 5,2 bar Pressione di esercizio: 4 bar Materiale: Acciaio al carbonio	The radiators are equipped with a kit for fixing them to the wall and with an exhaust valve. Chromed version is NOT available. Testing pressure: 5,2 bar Working pressure: 4 bar. Material: carbon-steel	Les radiateurs sont munis d'un kit de fixation murale et d'une soupape de décompression. La version chromée N'EST PAS disponible. Pression d'essai: 5,2 bars Pression d'exercice: 4 bars Matière: Acier au charbon	Die Heizkörper sind mit Wandbefestigungsset und Luftventil ausgerüstet. Die verchromte Version ist NICHT verfügbar. Prüfungsdruck: 5,2 bar Betriebsdruck: 4 bar Stoff: Kohlenstoffstahl	Los radiadores están provistos de kit de fijación a la pared y de válvula de desahogo. La versión cromada NO está disponible. Presión de ensayo: 5,2 bar Presión de trabajo: 4 bar Material: Acero de carbon	Радиаторы укомплектованы набором крепежных деталей для закрепления на стене и выпускным клапаном. Хромированная версия в продаже ОТСУТСТВУЕТ. Давление при испытании – 5,2 бар Рабочее давление – 4 бар Под заказ радиаторы могут проходить испытание при 16 бар в случае рабочего давления 12 бар. Материал – углеродистая сталь

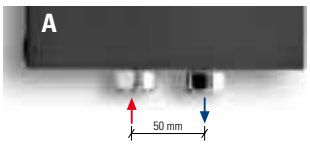

Interasse centrale 50 mm a richiesta.
Central distance between centers 50 mm on request.
Entraxe centrale 50 mm sur demande.
Mittelanschluss 50 mm Auf Anfrage.
Distancia entre centros de 50 mm, bajo pedido.
По запросу радиатор может выполняться с центральным межосевым расстоянием, равным 50 мм.
p./S. 222
€ 120,00

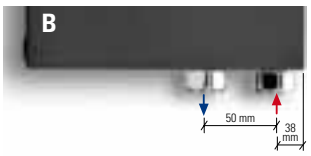

50 mm destro.
50 mm right.
50 mm droite.
50 mm rechts.
50 mm derecha.
50 мм вправо

p./S. 222
€ 120,00

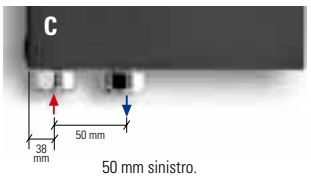

50 mm sinistro.
50 mm left.
50 mm gauche.
50 mm links.
50 mm izquerda.
50 мм влево

p./S. 222
€ 120,00

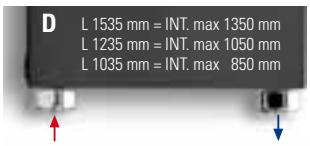

Allacciamenti dal basso a richiesta.
Bottom connection on request.
Branchement par dessous sur demande.
Anschluss von unten Auf Anfrage.
Conexión por abajo bajo pedido.
Гидравлическое соединение снизу выполняется по запросу.
p./S. 223
€ 120,00

Allacciamenti possibili, vedi pag. 220. - Possible connections see page 220. - Branchements possibles, voir page 220. - Mögliche Anschlüsse, Siehe Seite 220. - Empalmes standard, ver la pàg. 220. Возможные варианты гидравлических соединений см. на с. 220.

CUT SINGLE HORIZONTAL ELEC

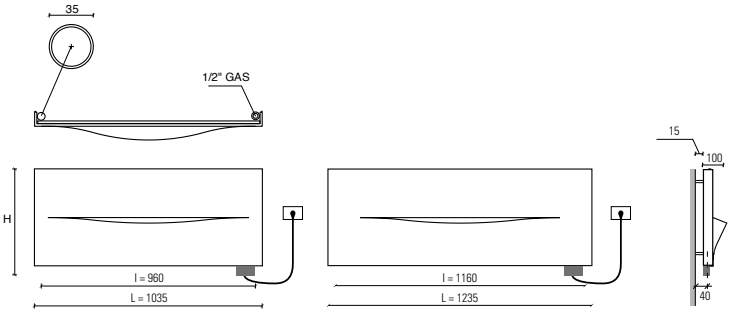

Interasse dal centro foro al muro 40 mm.
Distance between hole center and wall 40 mm.
Distance du centre du trou au mur 40 mm.
Abstand zwischen Lochmitte und Wand 40 mm.
Distancia entre el centro del agujero y el muro 40 mm.
Расстояние между центром отверстия и стеной – 40 мм.

Resistenza solo a destra e inserita verticalmente nel collettore.
Electric element only on the right side and inserted vertically into the manifold.
Resistance électrique seulement à droite et insérée verticalement dans le collecteur.
Heizpatrone nur rechts und im Kollektor vertikal eingesetzt.
Resistencia sólo a la derecha y insertada verticalmente en el colector.
Электротен только справа и расположен вертикально в радиаторе.
p./S. 242-243

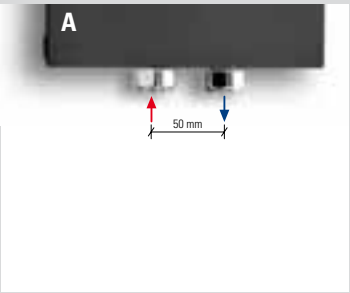

Interasse Centrale 50 mm a richiesta.
Central distance between centers 50 mm on request.
Entraxe centrale 50 mm sur demande.
Mittelanschluss 50 mm Auf Anfrage.
Distancia entre centros de 50 mm, bajo pedido.
По запросу радиатор может выполняться с центральным межосевым расстоянием, равным 50 мм.
p./S. 222

€ 120,00

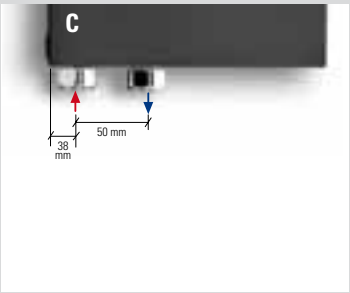

Interasse Sinistro 50 mm a richiesta.
Left distance between centers 50 mm on request.
Entraxe gauche 50 mm sur demande.
Linksanschluss 50 mm Auf Anfrage.
Distancia a izquierda entre centros de 50 mm, bajo pedido.
По запросу радиатор может выполняться с лево межосевым расстоянием, равным 50 мм.
p./S. 222

€ 120,00

0039 030 2530054

codice code code Artikel Nr. codigo код	altezza height hauteur Höhe altura высота	larghezza♦ width♦ largeur♦ breite♦ longitud♦ ширина♦	interasse distance between bars entraxe Achsabstand distancia entre centros межцентровое расстояние	peso radiatore + glicole weight of radiator + glycole poids du radiateur + glycol Gewicht inkl. Glykol peso radiador + glycole вес радиатор + гликоль	output versione idraulica output water heating puissance en version eau chaude Leistung der Wasser-ausführung output version agua calda мощность гидравлического варианта	potenza elettrica resistenza output for electrical version puissance en version electrique Leistung der elektrischen Ausführung output version eléctrica мощность электрического варианта	versione mista dual energy version version mixte Wasserausführung versiòn mista смешанная версии prezzo del radiatore + resistenza elettrica analogica radiator price + analogic heating element prix du radiateur + resistance electrique analogique Heizkörperpreis inkl. Heizstab Elec precio del radiadore + resistencia eléctrica analogica цена радиатор + аналоговый электротен				versione solo elettrica only electrical version version electrique seule elektrische Ausführung versiòn sòlo eléctrica электрическая версии prezzo del radiatore + resistenza elettrica analogica + glicole radiator price + analogic heating element + glycole prix du radiateur + resistance electrique analogique + glycol Heizkörperpreis inkl. Heizstab Elec + Glykol precio del radiadore + resistencia eléctrica analogica + glycole цена радиатор + аналоговый электротен + гликоль			
							bianco puro opaco pure white matt blanc pur mat mattes reines Weiß blanco puro mate чистый белый матовый RAL 9016	gruppo group groupe Gruppe grupo группа A	gruppo group groupe Gruppe grupo группа B	gruppo group groupe Gruppe grupo группа C	bianco puro opaco pure white matt blanc pur mat mattes reines Weiß blanco puro mate чистый белый матовый RAL 9016	gruppo group groupe Gruppe grupo группа A	gruppo group groupe Gruppe grupo группа B	gruppo group groupe Gruppe grupo группа C
	H mm	**L** mm	**I** mm	Kg	Δt50 watt*	watt*	…SOE € euro	…SOCE € euro	…SOME € euro	…SOSE € euro	…SOE € euro	…SOCE € euro	…SOME € euro	…SOSE € euro
FCUT10610…	720	1035	960	28	510	400	1.278,00	1.420,00	1.515,00	1.657,00	1.355,00	1.497,00	1.591,00	1.734,00
FCUT12610…	720	1235	1160	33	605	700	1.339,00	1.488,00	1.588,00	1.738,00	1.421,00	1.570,00	1.670,00	1.820,00

* I watt hanno valori provvisori in attesa di certificazione Δt50.
* The watt values are not definitive awaiting for Δt50 certification.
* Le nombre de Watts est une valeur indiquée à titre provisoire dans l'attente de la certification Δt50.
* Die Wattwerte sind noch provisorisch in Erwartung von Δt50 Zertifizierung.
* Los Vatios tienen valores provisionales en espera de la certificación Δt50.
* До получения сертификата Δt50 приводится предварительное значение мощности в ваттах.

♦ Incluso il termostato analogico di 110 mm
♦ Included 110 mm high analogic room control
♦ Inclus boitier de régulation analogique de 110 mm
♦ Inkl. Raumthermostat (110 mm)
♦ Incluido termostato por ambiente analogico de 110 mm
♦ Включая аналоговый термостат 110 мм

Scatola termostato bianca di serie per radiatori bianchi. Scatola termostato grigio satinato di serie per radiatori colorati e finiture inox.
Standard white thermostat box for white radiators. Standard satinated grey thermostat box for coloured and stainless steel finishings radiators.
Boîtier thermostat blanc de série pour radiateurs blancs. Boîtier thermostat gris satiné de série pour radiateurs colorés et finitions inox.
Serienmäßig weißes Thermostatgehäuse für weiße Heizkörper. Serienmäßig grau satiniertes Thermostatgehäuse für bunte Heizkörper und Edelstahlfinish.
Caja de termostato blanca de serie para radiadores blancos. Caja de termostato gris satinado de serie para radiadores coloreados y acabados inox.
Корпус термостата белый стандартный для белых радиаторов. Корпус термостата серый матовый стандартный для цветных радиаторов и с отделкой под цвет нержавеющей стали.

I radiatori sono completi di kit di fissaggio a parete e valvola di sfiato.
La versione cromata NON è disponibile.
Pressione di collaudo: 5,2 bar
Pressione di esercizio: 4 bar
Materiale: Acciaio al carbonio
Allacciamenti possibili, vedi pag. 224-225.

The radiators are equipped with a kit for fixing them to the wall and with an exhaust valve.
Chromed radiators NOT available.
Testing pressure: 5,2 bar
Working pressure: 4 bar
Material: carbon-steel
Possible connections see page 224-225.

Les radiateurs sont munis d'un kit de fixation murale et d'une soupape de décompression.
La version chromée N'EST PAS disponible.
Pression d'essai: 5,2 bars
Pression d'exercice: 4 bars
Matière: Acier au charbon
Branchements possibles, voir page 224-225.

Die Heizkörper sind mit Wand-befestigungsset und Luftventil ausgerüstet.
Die verchromte Version ist NICHT verfügbar.
Prüfungsdruck: 5,2 bar
Betriebsdruck: 4 bar
Stoff: Kohlenstoffstahl
Mögliche Anschlüsse, siehe Seite 224-225.

Los radiadores están provistos de kit de fijación a la pared y de válvula de desahogo.
La versión cromada NO está disponible.
Presión de ensayo: 5,2 bar
Presión de trabajo: 4 bar
Material: Acero de carbono
Empalmes standard, ver la pág. 224-225.

Радиаторы укомплектованы набором крепежных деталей для закрепления на стене и выпускным клапаном.
Хромированная версия в продаже ОТСУТСТВУЕТ.
Давление при испытании – 5,2 бар
Рабочее давление – 4 бар
Под заказ радиаторы могут проходить испытание при 16 бар в случае рабочего давления 12 бар.
Материал – углеродистая сталь
Возможные варианты гидравлических соединений см. на с. 224-225.

design by Alessandro Canepa

ICE SINGLE VERTICAL

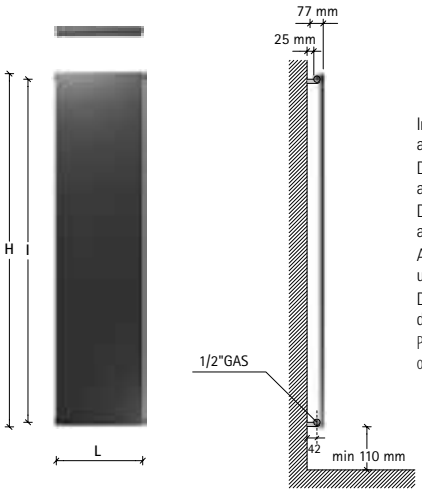

Interasse dal centro foro al muro 42 mm.
Distance between hole center and wall 42 mm.
Distance du centre du trou au mur 42 mm.
Abstand zwischen Lochmitte und Wand 42 mm.
Distancia entre el centro del agujero y el muro 42 mm.
Расстояние между центром отверстия и стеной – 42 мм.

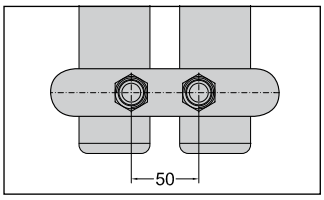

Allacciamento 50 mm centrale per valvola remota a richiesta.
50 mm central connection for remote valve on request.
Raccordement central 50 mm pour vannes à distance sur demande
Mittelanschluss 50 mm für Fernventile Auf Anfrage.
Conexiòn central 50 mm para válvula remota bajo pedido.
По запросу выполняется центральное гидравлическое соединение с межосевым расстоянием 50 мм для клапана с дистанционным управлением.
p./S. 223 - 234 - 235

€ 78,75

EN 442 EURONORM

codice code code Artikel Nr. codigo код	altezza height hauteur Höhe altura высота H mm	larghezza width largeur Breite longitud ширина L mm	interasse distance between bars entraxe Achsabstand distancia entre centros межцентровое расстояние I mm	peso weight poids Gewicht peso вес Kg	output мощность 75/65-20 watt Δt50	output мощность 55/45-20 watt Δt30	output мощность 55/45-24 watt Δt26	Watt = Kcal/h ÷ 0,860 Kcal/h = Watt × 0,860 prezzo/colori . price/colours . prix/couleurs Preis/Farben . precio/colores . цена/цвета bianco puro opaco pure white matt blanc pur mat mattes reines Weiß blanco puro mate чистый белый матовый RAL 9016 …SV € euro	gruppo group groupe Gruppe grupo группа A …SVC € euro	gruppo group groupe Gruppe grupo группа B …SVM € euro	gruppo group groupe Gruppe grupo группа C …SVS € euro
FICE08455…	820	465	760	15	361	192	161	548,00*	658,00	685,00	767,00
FICE08605…	820	615	760	18	481	256	214	663,00	796,00	829,00	928,00
FICE12455…	1220	465	1160	22	521	275	230	607,00*	728,00	759,00	850,00
FICE12530…	1220	540	1160	25	608	320	268	710,00*	852,00	888,00	994,00
FICE12605…	1220	615	1160	27	695	366	306	737,00*	884,00	921,00	1.032,00
FICE12755…	1220	765	1160	34	869	458	383	839,00	1.007,00	1.049,00	1.175,00
FICE15455…	1520	465	1460	27	626	330	276	620,00*	744,00	775,00	868,00
FICE15605…	1520	615	1460	34	835	440	368	762,00*	914,00	953,00	1.067,00
FICE15755…	1520	765	1460	43	1044	550	459	878,00	1.054,00	1.098,00	1.229,00
FICE18305…	1820	315	1760	24	480	253	211	607,00	728,00	759,00	850,00
FICE18380…	1820	390	1760	29	600	316	264	633,00	760,00	791,00	886,00
FICE18455…	1820	465	1760	33	719	379	316	671,00*	805,00	839,00	939,00
FICE18530…	1820	540	1760	37	839	442	369	723,00*	868,00	904,00	1.012,00
FICE18605…	1820	615	1760	43	959	505	422	801,00*	961,00	1.001,00	1.121,00
FICE18680…	1820	690	1760	48	1079	568	475	891,00	1.069,00	1.114,00	1.247,00
FICE18755…	1820	765	1760	53	1199	631	527	981,00	1.177,00	1.226,00	1.373,00
FICE20305…	2020	315	1960	27	516	270	225	671,00	805,00	839,00	939,00
FICE20380…	2020	390	1960	32	645	338	282	698,00	838,00	873,00	977,00
FICE20455…	2020	465	1960	36	774	405	338	723,00*	868,00	904,00	1.012,00
FICE20530…	2020	540	1960	41	903	473	394	749,00*	899,00	936,00	1.049,00
FICE20605…	2020	615	1960	47	1032	540	451	839,00*	1.007,00	1.049,00	1.175,00
FICE20680…	2020	690	1960	52	1161	608	507	917,00	1.100,00	1.146,00	1.284,00
FICE20755…	2020	765	1960	58	1290	675	563	981,00	1.177,00	1.226,00	1.373,00
FICE22305…	2220	315	2160	30	549	286	238	698,00	838,00	873,00	977,00
FICE22380…	2220	390	2160	35	686	357	297	723,00	868,00	904,00	1.012,00
FICE22455…	2220	465	2160	39	823	428	357	899,00	658,00	1.124,00	1.259,00
FICE22530…	2220	540	2160	44	960	500	416	813,00	976,00	1.016,00	1.138,00
FICE22605…	2220	615	2160	50	1098	571	476	891,00	658,00	1.114,00	1.247,00
FICE22680…	2220	690	2160	56	1235	643	535	1.069,00	1.283,00	1.336,00	1.497,00
FICE22755…	2220	765	2160	62	1372	714	595	1.020,00	1.224,00	1.275,00	1.428,00

*materiale disponibile a magazzino, solo nel colore bianco standard, salvo venduto. *goods available on stock, except sold items. *marchandise disponible en stock, sauf déjà vendu. *im Lager verfügbare Ware, wenn nicht bereits verkauft. *material disponible en estoc, salvo el vendido. *изделие имеется в наличие на складе, за исключением проданного.

ICE SINGLE VERTICAL - ICE DOUBLE VERTICAL

I radiatori sono completi di kit di fissaggio a parete e valvola di sfiato. La versione cromata NON è disponibile. Pressione di collaudo: 5,2 bar Pressione di esercizio: 4 bar Materiale: Acciaio al carbonio	The radiators are equipped with a kit for fixing them to the wall and with an exhaust valve. Chromed version is NOT available. Testing pressure: 5,2 bar Working pressure: 4 bar. Material: carbon-steel	Les radiateurs sont munis d'un kit de fixation murale et d'une soupape de décompression. La version chromée N'EST PAS disponible. Pression d'essai: 5,2 bars Pression d'exercice: 4 bars Matière: Acier au charbon	Die Heizkörper sind mit Wandbefestigungsset und Luftventil ausgerüstet. Die verchromte Version ist NICHT verfügbar. Prüfungsdruck: 5,2 bar Betriebsdruck: 4 bar Stoff: Kohlenstoffstahl	Los radiadores están provistos de kit de fijación a la pared y de válvula de desahogo. La versión cromada NO está disponible. Presión de ensayo: 5,2 bar Presión de trabajo: 4 bar Material: Acero de carbon	Радиаторы укомплектованы набором крепежных деталей для закрепления на стене и выпускным клапаном. Хромированная версия в продаже ОТСУТСТВУЕТ. Давление при испытании – 5,2 бар Рабочее давление – 4 бар Под заказ радиаторы могут проходить испытание при 16 бар в случае рабочего давления 12 бар. Материал – углеродистая сталь

0039 030 2530054

ICE DOUBLE VERTICAL

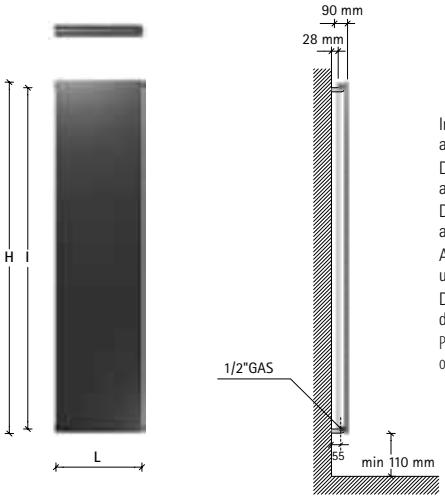

Interasse dal centro foro al muro 55 mm.
Distance between hole center and wall 55 mm.
Distance du centre du trou au mur 55 mm.
Abstand zwischen Lochmitte und Wand 55 mm.
Distancia entre el centro del agujero y el muro 55 mm.
Расстояние между центром отверстия и стеной – 55 мм.

Coperture laterali a richiesta.
Il prezzo varia in base all'altezza del radiatore.
Lateral cover on request.
The price changes according to the height of radiator.
Couvertures latérales sur demande.
Le prix change selon l'hauteur du radiateur.
Seitliche Abdeckung auf Anfrage.
Der Preis ändert gemäß der Höhe des Heizkörpers.
Revestimiento laterale bajo pedido.
El precio varia segùn l'altura de el radiador.
Боковые крышки предоставляются по запросу.
Цена зависит от высоты радиатора.
p./S. 237

EN 442 EURONORM

codice code code Artikel Nr. codigo Код	altezza height hauteur Höhe altura высота H mm	larghezza width largeur Breite longitud ширина L mm	interasse distance between bars entraxe Achsabstand distancia entre centros межцентровое расстояние I mm	peso weight poids Gewicht peso вес Kg	Watt = Kcal/h ÷ 0,860 Kcal/h = Watt × 0,860 output мощность 75/65-20 watt Δt50	output мощность 55/45-20 watt Δt30	output мощность 55/45-24 watt Δt26	prezzo/colori . price/colours . prix/couleurs Preis/Farben . precio/colores . цена/цвета bianco puro opaco pure white matt blanc pur mat mattes reines Weiß blanco puro mate чистый белый матовый RAL 9016 …DV € euro	gruppo group groupe Gruppe grupo группа A …DVC € euro	gruppo group groupe Gruppe grupo группа B …DVM € euro	gruppo group groupe Gruppe grupo группа C …DVS € euro
FICE08455…	820	465	760	23	560	289	240	732,00	878,00	915,00	1.025,00
FICE08605…	820	615	760	29	746	386	320	884,00	1.061,00	1.105,00	1.238,00
FICE12455…	1220	465	1160	34	788	404	335	813,00	976,00	1.016,00	1.138,00
FICE12530…	1220	540	1160	39	920	472	391	942,00	1.130,00	1.178,00	1.319,00
FICE12605…	1220	615	1160	44	1051	539	447	981,00	1.177,00	1.226,00	1.373,00
FICE12755…	1220	765	1160	55	1314	674	559	1.123,00	1.348,00	1.404,00	1.572,00
FICE15455…	1520	465	1460	43	959	489	405	827,00	992,00	1.034,00	1.158,00
FICE15605…	1520	615	1460	55	1278	652	540	1.020,00	1.224,00	1.275,00	1.428,00
FICE15755…	1520	765	1460	69	1598	815	674	1.174,00	1.409,00	1.468,00	1.644,00
FICE18305…	1820	315	1760	38	752	381	315	813,00	976,00	1.016,00	1.138,00
FICE18380…	1820	390	1760	45	940	476	393	839,00	1.007,00	1.049,00	1.175,00
FICE18455…	1820	465	1760	53	1127	571	472	891,00	1.069,00	1.114,00	1.247,00
FICE18530…	1820	540	1760	59	1315	666	551	956,00	1.147,00	1.195,00	1.338,00
FICE18605…	1820	615	1760	68	1503	761	629	1.071,00	1.285,00	1.339,00	1.499,00
FICE18680…	1820	690	1760	76	1691	857	708	1.188,00	1.426,00	1.485,00	1.663,00
FICE18755…	1820	765	1760	85	1879	952	787	1.304,00	1.565,00	1.630,00	1.826,00
FICE20305…	2020	315	1960	42	828	418	345	891,00	1.069,00	1.114,00	1.247,00
FICE20380…	2020	390	1960	50	1036	523	432	930,00	1.116,00	1.163,00	1.302,00
FICE20455…	2020	465	1960	58	1243	627	518	969,00	1.163,00	1.211,00	1.357,00
FICE20530…	2020	540	1960	66	1450	732	604	994,00	1.193,00	1.243,00	1.392,00
FICE20605…	2020	615	1960	75	1657	836	691	1.123,00	1.348,00	1.404,00	1.572,00
FICE20680…	2020	690	1960	85	1864	941	777	1.227,00	1.472,00	1.534,00	1.718,00
FICE20755…	2020	765	1960	94	2071	1046	863	1.304,00	1.565,00	1.630,00	1.826,00
FICE22305…	2220	315	2160	45	904	455	375	930,00	1.116,00	1.163,00	1.302,00
FICE22380…	2220	390	2160	54	1130	569	469	969,00	1.163,00	1.211,00	1.357,00
FICE22455…	2220	465	2160	62	1356	682	563	994,00	1.193,00	1.243,00	1.392,00
FICE22530…	2220	540	2160	71	1582	796	657	1.084,00	1.301,00	1.355,00	1.518,00
FICE22605…	2220	615	2160	81	1808	910	751	1.188,00	1.426,00	1.485,00	1.663,00
FICE22680…	2220	690	2160	91	2034	1024	844	1.278,00	1.534,00	1.598,00	1.789,00
FICE22755…	2220	765	2160	101	2260	1137	938	1.369,00	1.643,00	1.711,00	1.917,00

A richiesta ICE è disponibile anche nella versione Tripla.
Richiedere preventivo.
On request ICE is available also in the Triple version.
Please ask for a quotation
Sur demande ICE est disponible dans la version Triple.
Prix par dévis.
Auf Anfrage ist ICE in Triple Version nach Kostenanschlag verfügbar
Bajo pedido ICE está disponibile también en version Tripla.
Requerir cotización.
По запросу модель ICE выполняется в тройной версии.
Необходимо запросить смету.

ICE SINGLE VERTICAL - ICE DOUBLE VERTICAL

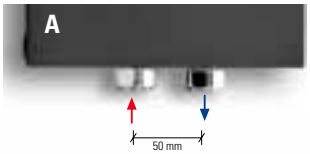

Interasse centrale 50 mm a richiesta.
Central distance between centers 50 mm on request.
Entraxe centrale 50 mm sur demande.
Mittelanschluss 50 mm Auf Anfrage.
Distancia entre centros de 50 mm, bajo pedido.
По запросу радиатор может выполняться с центральным межосевым расстоянием, равным 50 мм.
p./S. 222

€ 78,75

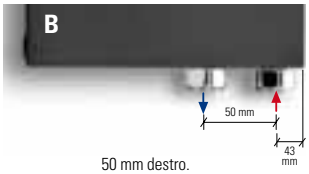

50 mm destro.
50 mm right.
50 mm droite.
50 mm rechts.
50 mm derecha.
50 мм вправо

p./S. 222

€ 78,75

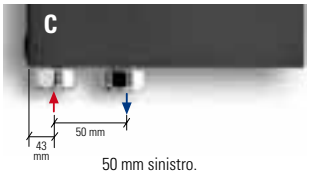

50 mm sinistro.
50 mm left.
50 mm gauche.
50 mm links.
50 mm izquerda.
50 мм влево

p./S. 222

€ 78,75

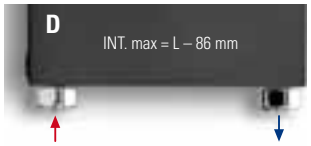

Allacciamenti dal basso a richiesta.
Bottom connection on request.
Branchement par dessous sur demande.
Anschluss von unten Auf Anfrage.
Conexión por abajo bajo pedido.
Гидравлическое соединение снизу выполняется по запросу.
p./S. 223

€ 78,75

Allacciamenti possibili, vedi pag. 220. - Possible connections see page 220. - Branchements possibles, voir page 220. - Mögliche Anschlüsse, Siehe Seite 220. - Empalmes standard, ver la pàg. 220. Возможные варианты гидравлических соединений см. на с. 220.

ICE SINGLE VERTICAL ELEC

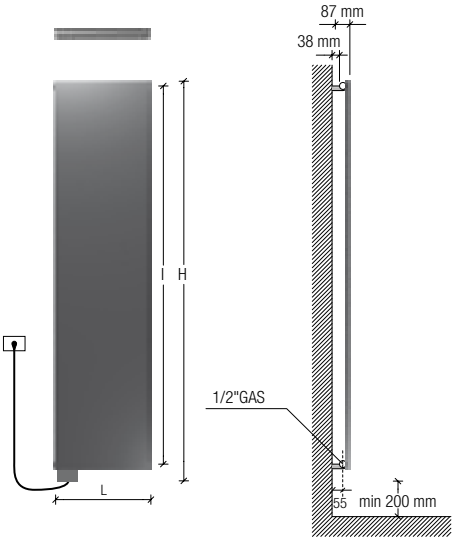

Interasse dal centro foro al muro 55 mm.
Distance between hole center and wall 55 mm.
Distance du centre du trou au mur 55 mm.
Abstand zwischen Lochmitte und Wand 55 mm.
Distancia entre el centro del agujero y el muro 55 mm.
Расстояние между центром отверстия и стеной – 55 мм.

Resistenza solo a sinistra e inserita verticalmente nel radiatore.
Electric element only on the left side and inserted vertically into the radiator.
Resistance électrique seulement à gauche et insérée verticalement dans le radiateur.
Heizpatrone nur links und im Heizkörper vertikal eingesetzt.
Resistencia sólo a la izquierda y insertada verticalmente en el radiador.
Электротен только слева и расположен вертикально в радиаторе.
p./S. 242-243

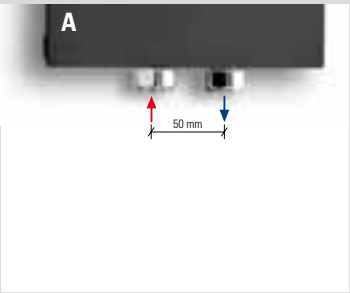

Interasse Centrale 50 mm a richiesta. A partire da L 540.
Central distance between centers 50 mm on request. From L 540.
Entraxe centrale 50 mm sur demande. À partir de L 540.
Mittelanschluss 50 mm Auf Anfrage. Ab L 540.
Distancia entre centros de 50 mm, bajo pedido. A partir de L 540
По запросу радиатор может выполняться с центральным межосевым расстоянием, равным 50 мм. От длины L 540.
p./S. 225

€ 78,75

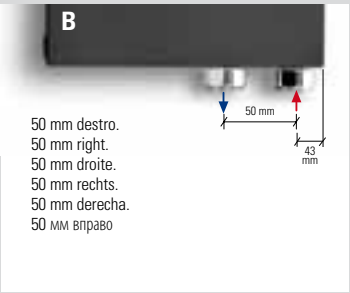

50 mm destro.
50 mm right.
50 mm droite.
50 mm rechts.
50 mm derecha.
50 мм вправо

Interasse Destro 50 mm a richiesta.
Right distance between centers 50 mm on request.
Entraxe Droite 50 mm sur demande.
Rechtsanschluss 50 mm Auf Anfrage.
Distancia entre Derecha de 50 mm, bajo pedido.
По запросу радиатор может выполняться с право межосевым расстоянием, равным 50 мм.
p./S. 225

€ 78,75

0039 030 2530054

EN 442 EURONORM

codice code code Artikel Nr. codigo код	altezza♦ height♦ hauteur♦ Höhe♦ altura♦ высота♦	larghezza width largeur Breite longitud ширина	interasse distance between bars entraxe Achsabstand distancia entre centros межцентровое расстояние	peso radiatore + glicole weight of radiator + glycole poids du radiateur + glycol Gewicht inkl. Glykol peso radiador + glycole вес радиатор + гликоль	output versione idraulica output water heating puissance en version eau chaude Leistung der Wasser-ausführung output version agua calda мощность гидравлического варианта	potenza elettrica resistenza output for electrical version puissance en version electrique Leistung der elektrischen Ausführung output version eléctrica мощность электрического варианта	versione mista dual energy version version mixte Wasserausführung versiòn mista смешанная версии prezzo del radiatore + resistenza elettrica analogica radiator price + analogic heating element prix du radiateur + resistance electrique analogique Heizkörperpreis inkl. Heizstab Elec precio del radiadore + resistencia eléctrica analogica цена радиатор + аналоговый электротен				versione solo elettrica only electrical version version electrique seule elektrische Ausführung versiòn sòlo eléctrica электрическая версии prezzo del radiatore + resistenza elettrica analogica + glicole radiator price + analogic heating element + glycole prix du radiateur + resistance electrique analogique + glycol Heizkörperpreis inkl. Heizstab Elec + Glykol precio del radiadore + resistencia eléctrica analogica + glycole цена радиатор + аналоговый электротен + гликоль			
	H mm	L mm	I mm	Kg	Δt50 watt	watt	bianco puro opaco pure white matt blanc pur mat mattes reines Weiß blanco puro mate чистый белый матовый RAL 9016 …SVE € euro	gruppo group groupe Gruppe grupo группа A …SVCE € euro	gruppo group groupe Gruppe grupo группа B …SVME € euro	gruppo group groupe Gruppe grupo группа C …SVSE € euro	bianco puro opaco pure white matt blanc pur mat mattes reines Weiß blanco puro mate чистый белый матовый RAL 9016 …SVE € euro	gruppo group groupe Gruppe grupo группа A …SVCE € euro	gruppo group groupe Gruppe grupo группа B …SVME € euro	gruppo group groupe Gruppe grupo группа C …SVSE € euro
FICE08455…	930	465	760	17	361	400	845,00	941,00	994,00	1.075,00	885,00	980,00	1.048,00	1.130,00
FICE08605…	930	615	760	20	481	700	1.025,00	1.131,00	1.143,00	1.266,00	1.066,00	1.177,00	1.225,00	1.320,00
FICE12455…	1330	465	1160	23	521	700	939,00	1.035,00	1.103,00	1.198,00	980,00	1.075,00	1.143,00	1.239,00
FICE12530…	1330	540	1160	29	608	700	1.048,00	1.157,00	1.239,00	1.347,00	1.089,00	1.198,00	1.279,00	1.388,00
FICE12605…	1330	615	1160	33	695	1000	1.075,00	1.198,00	1.266,00	1.388,00	1.116,00	1.239,00	1.307,00	1.429,00
FICE12755…	1330	765	1160	41	869	1000	1.211,00	1.347,00	1.429,00	1.565,00	1.239,00	1.375,00	1.456,00	1.592,00
FICE15455…	1630	465	1460	32	626	700	953,00	1.048,00	1.116,00	1.211,00	994,00	1.089,00	1.157,00	1.252,00
FICE15605…	1630	615	1460	40	835	1000	1.130,00	1.252,00	1.334,00	1.456,00	1.157,00	1.279,00	1.361,00	1.483,00
FICE15755…	1630	765	1460	51	1044	1400	1.252,00	1.388,00	1.483,00	1.633,00	1.293,00	1.415,00	1.511,00	1.660,00
FICE18305…	1930	315	1760	27	480	700	939,00	1.035,00	1.103,00	1.198,00	980,00	1.075,00	1.143,00	1.239,00
FICE18380…	1930	390	1760	33	600	700	967,00	1.062,00	1.143,00	1.239,00	1.007,00	1.103,00	1.184,00	1.279,00
FICE18455…	1930	465	1760	38	719	1000	1.007,00	1.116,00	1.184,00	1.293,00	1.048,00	1.157,00	1.225,00	1.334,00
FICE18530…	1930	540	1760	43	839	1000	1.089,00	1.211,00	1.279,00	1.402,00	1.116,00	1.239,00	1.307,00	1.429,00
FICE18605…	1930	615	1760	50	959	1400	1.171,00	1.307,00	1.388,00	1.511,00	1.198,00	1.334,00	1.415,00	1.538,00
FICE18680…	1930	690	1760	56	1079	1400	1.266,00	1.415,00	1.497,00	1.647,00	1.293,00	1.443,00	1.524,00	1.674,00
FICE18755…	1930	765	1760	62	1199	1700	1.402,00	1.551,00	1.660,00	1.811,00	1.429,00	1.579,00	1.687,00	1.838,00
FICE20305…	2130	315	1960	31	516	700	1.007,00	1.116,00	1.184,00	1.293,00	1.048,00	1.157,00	1.225,00	1.334,00
FICE20380…	2130	390	1960	37	645	1000	1.035,00	1.143,00	1.225,00	1.334,00	1.075,00	1.184,00	1.266,00	1.375,00
FICE20455…	2130	465	1960	42	774	1000	1.089,00	1.211,00	1.279,00	1.402,00	1.116,00	1.239,00	1.307,00	1.429,00
FICE20530…	2130	540	1960	48	903	1400	1.116,00	1.239,00	1.320,00	1.443,00	1.143,00	1.266,00	1.347,00	1.470,00
FICE20605…	2130	615	1960	55	1032	1400	1.211,00	1.347,00	1.443,00	1.565,00	1.239,00	1.375,00	1.470,00	1.592,00
FICE20680…	2130	690	1960	61	1161	1700	1.334,00	1.470,00	1.565,00	1.716,00	1.361,00	1.497,00	1.592,00	1.743,00
FICE20755…	2130	765	1960	68	1290	1700	1.402,00	1.551,00	1.660,00	1.811,00	1.429,00	1.579,00	1.687,00	1.838,00

♦ Incluso il termostato analogico di 110 mm
♦ Included 110 mm high analogic room control
♦ Inclus boitier de régulation analogique de 110 mm
♦ Inkl. Raumthermostat (110 mm)
♦ Incluido termostato por ambiente analogico de 110 mm
♦ Включая аналоговый термостат 110 мм

Scatola termostato bianca di serie per radiatori bianchi. Scatola termostato grigio satinato di serie per radiatori colorati e finiture inox.
Standard white thermostat box for white radiators. Standard satinated grey thermostat box for coloured and stainless steel finishings radiators.
Boîtier thermostat blanc de série pour radiateurs blancs. Boîtier thermostat gris satiné de série pour radiateurs colorés et finitions inox.
Serienmäßig weißes Thermostatgehäuse für weiße Heizkörper. Serienmäßig grau satiniertes Thermostatgehäuse für bunte Heizkörper und Edelstahlfinish.
Caja de termostato blanca de serie para radiadores blancos. Caja de termostato gris satinado de serie para radiadores coloreados y acabados inox.
Корпус термостата белый стандартный для белых радиаторов. Корпус термостата серый матовый стандартный для цветных радиаторов и с отделкой под цвет нержавеющей стали.

I radiatori sono completi di kit di fissaggio a parete e valvola di sfiato.
La versione cromata NON è disponibile.
Pressione di collaudo: 5,2 bar
Pressione di esercizio: 4 bar
Materiale: Acciaio al carbonio
Allacciamenti possibili, vedi pag. 224-225.

The radiators are equipped with a kit for fixing them to the wall and with an exhaust valve.
Chromed radiators NOT available.
Testing pressure: 5,2 bar
Working pressure: 4 bar
Material: carbon-steel
Possible connections see page 224-225.

Les radiateurs sont munis d'un kit de fixation murale et d'une soupape de décompression.
La version chromée N'EST PAS disponible.
Pression d'essai: 5,2 bars
Pression d'exercice: 4 bars
Matière: Acier au charbon
Branchements possibles, voir page 224-225.

Die Heizkörper sind mit Wand-befestigungsset und Luftventil ausgerüstet.
Die verchromte Version ist NICHT verfügbar.
Prüfungsdruck: 5,2 bar
Betriebsdruck: 4 bar
Stoff: Kohlenstoffstahl
Mögliche Anschlüsse, siehe Seite 224-225.

Los radiadores están provistos de kit de fijación a la pared y de válvula de desahogo.
La versión cromada NO está disponible.
Presión de ensayo: 5,2 bar
Presión de trabajo: 4 bar
Material: Acero de carbono
Empalmes standard, ver la pág. 224-225.

Радиаторы укомплектованы набором крепежных деталей для закрепления на стене и выпускным клапаном.
Хромированная версия в продаже ОТСУТСТВУЕТ.
Давление при испытании – 5,2 бар
Рабочее давление – 4 бар
Под заказ радиаторы могут проходить испытание при 16 бар в случае рабочего давления 12 бар.
Материал – углеродистая сталь
Возможные варианты гидравлических соединений см. на с. 224-225.

ICE SINGLE VERTICAL
ELEC EASY

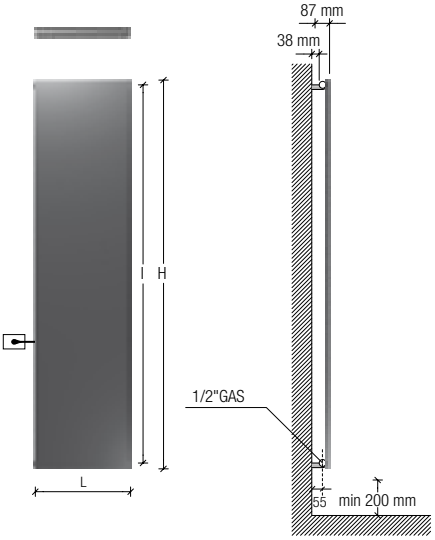

Interasse dal centro foro al muro 55 mm.
Distance between hole center and wall 55 mm.
Distance du centre du trou au mur 55 mm.
Abstand zwischen Lochmitte und Wand 55 mm.
Distancia entre el centro del agujero y el muro 55 mm.
Расстояние между центром отверстия и стеной – 55 мм.

Resistenza solo a sinistra e inserita verticalmente nel radiatore.
Electric element only on the left side and inserted vertically into the radiator.
Resistance électrique seulement à gauche et insérée verticalement dans le radiateur.
Heizpatrone nur links und im Heizkörper vertikal eingesetzt.
Resistencia sólo a la izquierda y insertada verticalmente en el radiador.
Электротен только слева и расположен вертикально в радиаторе.
p./S. 244-245

0039 030 2530054

EN 442 EURONORM

codice code code Artikel Nr. codigo код	altezza height hauteur Höhe altura высота	larghezza width largeur Breite longitud ширина	interasse distance between bars entraxe Achsabstand distancia entre centros межцентровое расстояние	peso radiatore + glicole weight of radiator + glycole poids du radiateur + glycol Gewicht inkl. Glykol peso radiador + glycole вес радиатор + гликоль	output versione idraulica output water heating puissance en version eau chaude Leistung der Wasser-ausführung output version agua calda мощность гидравлического варианта	potenza elettrica resistenza output for electrical version puissance en version electrique Leistung der elektrischen Ausführung output version eléctrica мощность электрического варианта	versione mista dual energy version version mixte Wasserausführung versiòn mista смешанная версии prezzo del radiatore + resistenza elettrica radiator price + heating element prix du radiateur + resistance electrique Heizkörperpreis inkl. Heizstab Elec Easy precio del radiadore + resistencia eléctrica цена радиатор + электротен				versione solo elettrica only electrical version version electrique seule elektrische Ausführung versiòn sòlo eléctrica электрическая версии prezzo del radiatore + resistenza elettrica + glicole radiator price + heating element + glycole prix du radiateur + resistance electrique + glycol Heizkörperpreis inkl. Heizstab Elec Easy + Glykol precio del radiadore + resistencia eléctrica + glycole цена радиатор + электротен + гликоль			
	H mm	**L** mm	**I** mm	Kg	Δt50 watt	watt	bianco puro opaco pure white matt blanc pur mat mattes reines Weiß blanco puro mate чистый белый матовый RAL 9016 …SVE € euro	gruppo group groupe Gruppe grupo группа A …SVCE € euro	gruppo group groupe Gruppe grupo группа B …SVME € euro	gruppo group groupe Gruppe grupo группа C …SVSE € euro	bianco puro opaco pure white matt blanc pur mat mattes reines Weiß blanco puro mate чистый белый матовый RAL 9016 …SVE € euro	gruppo group groupe Gruppe grupo группа A …SVCE € euro	gruppo group groupe Gruppe grupo группа B …SVME € euro	gruppo group groupe Gruppe grupo группа C …SVSE € euro
EEFICE12455…	1220	465	1090	23	521	700	939,00	1.035,00	1.103,00	1.198,00	980,00	1.075,00	1.143,00	1.239,00
EEFICE12530…	1220	540	1090	29	608	700	1.048,00	1.157,00	1.239,00	1.347,00	1.089,00	1.198,00	1.279,00	1.388,00
EEFICE12605…	1220	615	1090	33	695	1000	1.075,00	1.198,00	1.266,00	1.388,00	1.116,00	1.239,00	1.307,00	1.429,00
EEFICE12755…	1220	765	1090	41	869	1000	1.211,00	1.347,00	1.429,00	1.565,00	1.239,00	1.375,00	1.456,00	1.592,00
EEFICE15455…	1520	465	1390	32	626	700	953,00	1.048,00	1.116,00	1.211,00	994,00	1.089,00	1.157,00	1.252,00
EEFICE15605…	1520	615	1390	40	835	1000	1.130,00	1.252,00	1.334,00	1.456,00	1.157,00	1.279,00	1.361,00	1.483,00
EEFICE15755…	1520	765	1390	51	1044	1400	1.252,00	1.388,00	1.483,00	1.633,00	1.293,00	1.415,00	1.511,00	1.660,00
EEFICE18305…	1820	315	1690	27	480	700	939,00	1.035,00	1.103,00	1.198,00	980,00	1.075,00	1.143,00	1.239,00
EEFICE18380…	1820	390	1690	33	600	700	967,00	1.062,00	1.143,00	1.239,00	1.007,00	1.103,00	1.184,00	1.279,00
EEFICE18455…	1820	465	1690	38	719	1000	1.007,00	1.116,00	1.184,00	1.293,00	1.048,00	1.157,00	1.225,00	1.334,00
EEFICE18530…	1820	540	1690	43	839	1000	1.089,00	1.211,00	1.279,00	1.402,00	1.116,00	1.239,00	1.307,00	1.429,00
EEFICE18605…	1820	615	1690	50	959	1400	1.171,00	1.307,00	1.388,00	1.511,00	1.198,00	1.334,00	1.415,00	1.538,00
EEFICE18680…	1820	690	1690	56	1079	1400	1.266,00	1.415,00	1.497,00	1.647,00	1.293,00	1.443,00	1.524,00	1.674,00
EEFICE18755…	1820	765	1690	62	1199	1700	1.402,00	1.551,00	1.660,00	1.811,00	1.429,00	1.579,00	1.687,00	1.838,00

I radiatori sono completi di kit di fissaggio a parete e valvola di sfiato.
La versione cromata NON è disponibile.
Pressione di collaudo: 5,2 bar
Pressione di esercizio: 4 bar
Materiale: Acciaio al carbonio
Allacciamenti possibili, vedi pag. 224.

The radiators are equipped with a kit for fixing them to the wall and with an exhaust valve.
Chromed radiators NOT available.
Testing pressure: 5,2 bar
Working pressure: 4 bar
Material: carbon-steel
Possible connections see page 224.

Les radiateurs sont munis d'un kit de fixation murale et d'une soupape de décompression.
La version chromée N'EST PAS disponible.
Pression d'essai: 5,2 bars
Pression d'exercice: 4 bars
Matière: Acier au charbon
Branchements possibles, voir page 224.

Die Heizkörper sind mit Wand-befestigungsset und Luftventil ausgerüstet.
Die verchromte Version ist NICHT verfügbar.
Prüfungsdruck: 5,2 bar
Betriebsdruck: 4 bar
Stoff: Kohlenstoffstahl
Mögliche Anschlüsse, siehe Seite 224.

Los radiadores están provistos de kit de fijación a la pared y de válvula de desahogo.
La versión cromada NO está disponible.
Presión de ensayo: 5,2 bar
Presión de trabajo: 4 bar
Material: Acero de carbono
Empalmes standard, ver la pág. 224.

Радиаторы укомплектованы набором крепежных деталей для закрепления на стене и выпускным клапаном.
Хромированная версия в продаже ОТСУТСТВУЕТ.
Давление при испытании – 5,2 бар
Рабочее давление – 4 бар
Под заказ радиаторы могут проходить испытание при 16 бар в случае рабочего давления 12 бар.
Материал – углеродистая сталь
Возможные варианты гидравлических соединений см. на с. 224.

ICE SINGLE VERTICAL ELEC PLUS

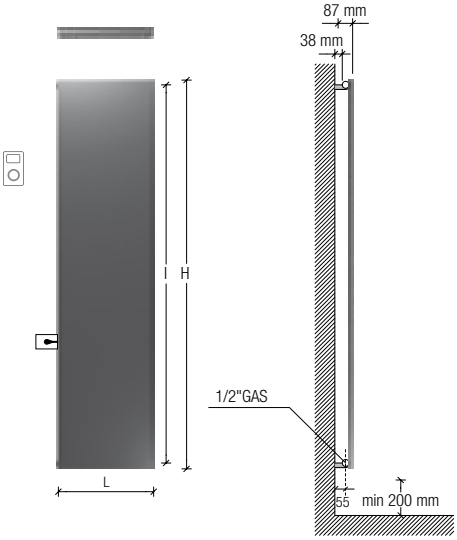

Interasse dal centro foro al muro 55 mm.
Distance between hole center and wall 55 mm.
Distance du centre du trou au mur 55 mm.
Abstand zwischen Lochmitte und Wand 55 mm.
Distancia entre el centro del agujero y el muro 55 mm.
Расстояние между центром отверстия и стеной – 55 мм.

Resistenza solo a sinistra e inserita verticalmente nel radiatore.
Electric element only on the left side and inserted vertically into the radiator.
Resistance électrique seulement à gauche et insérée verticalement dans le radiateur.
Heizpatrone nur links und im Heizkörper vertikal eingesetzt.
Resistencia sólo a la izquierda y insertada verticalmente en el radiador.
Электротен только слева и расположен вертикально в радиаторе.
p./S. 246-247

Ricevitore nascosto, termostato programmabile in radiofrequenza.
Concealed receiver, programmable remote-controlled thermostat.
Récepteur caché, thermostat programmable par radiofréquence.
Versteckter Empfänger, über Funkübertragung programmierbarer Thermostat.
Receptor oculto, termostato programable por radiofrecuencia.
Скрытый приемник, термостат программируемый беспроводной (радиочастота).

0039 030 2530054

versione solo elettrica
only electrical version
version electrique seule
elektrische Ausführung
versiòn sòlo eléctrica
электрическая версии

prezzo del radiatore + resistenza elettrica radiofrequenza + glicole
radiator price + remote-controlled electric resistance + glycole
prix du radiateur + résistance électrique radiofréquence + glycol
Heizkörperpreis inkl. Heizstab Elec Plus + Glykol
precio del radiadore + resistencia eléctrica radiofrecuencia + glycole
цена радиатор + радиочастотный электротен + гликоль

EN EURONORM 442

codice code code Artikel Nr. codigo код	altezza height hauteur Höhe altura высота H mm	larghezza width largeur Breite longitud ширина L mm	interasse distance between bars entraxe Achsabstand distancia entre centros межцентровое расстояние I mm	peso radiatore + glicole weight of radiator + glycole poids du radiateur + glycol Gewicht inkl. Glykol peso radiador + glycole вес радиатор + гликоль Kg	output versione idraulica output water heating puissance en version eau chaude Leistung der Wasserausführung output version agua calda мощность гидравлического варианта Δt50 watt	potenza elettrica resistenza output for electrical version puissance en version electrique Leistung der elektrischen Ausführung output version eléctrica мощность электрического варианта watt	bianco puro opaco pure white matt blanc pur mat mattes reines Weiß blanco puro mate чистый белый матовый RAL 9016 …SVE € euro	gruppo group groupe Gruppe grupo группа A …SVCE € euro	gruppo group groupe Gruppe grupo группа B …SVME € euro	gruppo group groupe Gruppe grupo группа C …SVSE € euro
EPFICE12455…	1220	465	1090	23	521	700	1.430,00	1.525,00	1.593,00	1.689,00
EPFICE12530…	1220	540	1090	29	608	700	1.539,00	1.648,00	1.729,00	1.838,00
EPFICE12605…	1220	615	1090	33	695	1000	1.566,00	1.689,00	1.757,00	1.879,00
EPFICE12755…	1220	765	1090	41	869	1000	1.689,00	1.825,00	1.906,00	2.042,00
EPFICE15455…	1520	465	1390	32	626	700	1.444,00	1.539,00	1.607,00	1.702,00
EPFICE15605…	1520	615	1390	40	835	1000	1.607,00	1.729,00	1.811,00	1.933,00
EPFICE15755…	1520	765	1390	51	1044	1400	1.743,00	1.865,00	1.961,00	2.110,00
EPFICE18305…	1820	315	1690	27	480	700	1.430,00	1.525,00	1.593,00	1.689,00
EPFICE18380…	1820	390	1690	33	600	700	1.457,00	1.553,00	1.634,00	1.729,00
EPFICE18455…	1820	465	1690	38	719	1000	1.498,00	1.607,00	1.675,00	1.784,00
EPFICE18530…	1820	540	1690	43	839	1000	1.566,00	1.689,00	1.757,00	1.879,00
EPFICE18605…	1820	615	1690	50	959	1400	1.648,00	1.784,00	1.865,00	1.988,00
EPFICE18680…	1820	690	1690	56	1079	1400	1.743,00	1.893,00	1.974,00	2.124,00
EPFICE18755…	1820	765	1690	62	1199	1700	1.879,00	2.029,00	2.137,00	2.288,00

I radiatori sono completi di kit di fissaggio a parete e valvola di sfiato.
La versione cromata NON è disponibile.
Materiale: Acciaio al carbonio

The radiators are equipped with a kit for fixing them to the wall and with an exhaust valve.
Chromed radiators NOT available.
Material: carbon-steel

Les radiateurs sont munis d'un kit de fixation murale et d'une soupape de décompression.
La version chromée N'EST PAS disponible.
Matière: Acier au charbon

Die Heizkörper sind mit Wandbefestigungsset und Luftventil ausgerüstet.
Die verchromte Version ist NICHT verfügbar.
Stoff: Kohlenstoffstahl

Los radiadores están provistos de kit de fijación a la pared y de válvula de desahogo.
La versión cromada NO está disponible.
Material: Acero de carbono

Радиаторы укомплектованы набором крепежных деталей для закрепления на стене и выпускным клапаном.
Хромированная версия в продаже ОТСУТСТВУЕТ.
Под заказ радиаторы могут проходить испытание при 16 бар в случае рабочего давления 12 бар.
Материал – углеродистая сталь

ICE INOX REFLEX FINISH VERTICAL SINGLE

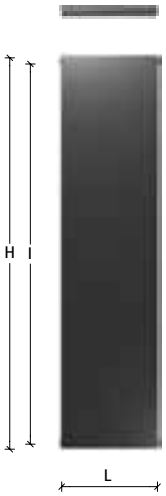

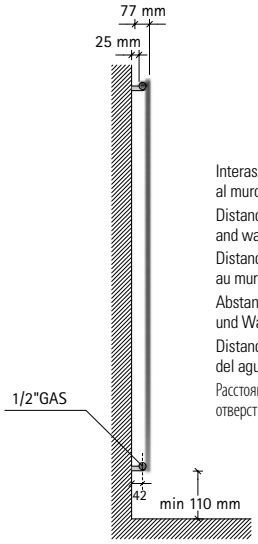

Interasse dal centro foro al muro 42 mm.
Distance between hole center and wall 42 mm.
Distance du centre du trou au mur 42 mm.
Abstand zwischen Lochmitte und Wand 42 mm.
Distancia entre el centro del agujero y el muro 42 mm.
Расстояние между центром отверстия и стеной – 42 мм.

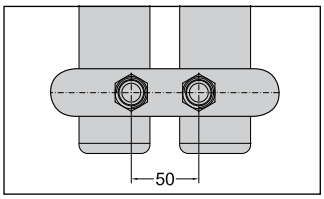

Allacciamento 50 mm centrale per valvola remota a richiesta.
50 mm central connection for remote valve on request.
Raccordement central 50 mm pour vannes à distance sur demande
Mittelanschluss 50 mm für Fernventile Auf Anfrage.
Conexiòn central 50 mm para válvula remota bajo pedido.
По запросу выполняется центральное гидравлическое соединение с межосевым расстоянием 50 мм для клапана с дистанционным управлением.
p./S. 223 - 234 - 235

€ 78,75

EN 442 EURONORM

Watt = Kcal/h ÷ 0,860
Kcal/h = Watt × 0,860

codice code code Artikel Nr. codigo код	altezza height hauteur Höhe altura высота **H** mm	larghezza width largeur Breite longitud ширина **L** mm	interasse distance between bars entraxe Achsabstand distancia entre centros межцентровое расстояние **I** mm	peso weight poids Gewicht peso вес Kg	output мощность 75/65-20 watt Δt50	output мощность 55/45-20 watt Δt30	output мощность 55/45-24 watt Δt26	prezzo . price . prix . Preis . precio . цена € euro
FICE08455SVX	820	465	760	15	255	134	112	976,00*
FICE08605SVX	820	615	760	18	340	179	149	1.117,00*
FICE12455SVX	1220	465	1160	22	356	184	153	1.084,00*
FICE12605SVX	1220	615	1160	27	475	245	204	1.239,00*
FICE15455SVX	1520	465	1460	27	433	221	183	1.369,00*
FICE15605SVX	1520	615	1460	34	577	295	244	1.484,00*
FICE18455SVX	1820	465	1760	33	510	259	214	1.445,00*
FICE18530SVX	1820	540	1760	37	595	302	250	1.498,00*
FICE18605SVX	1820	615	1760	43	680	346	286	1.574,00*
FICE20455SVX	2020	465	1960	36	563	285	236	1.755,00*
FICE20530SVX	2020	540	1960	44	657	333	275	1.884,00*
FICE20605SVX	2020	615	1960	47	750	380	314	1.962,00*

*materiale disponibile a magazzino, salvo venduto. *goods available on stock, except sold items. *marchandise disponible en stock, sauf déjà vendu. *im Lager verfügbare Ware, wenn nicht bereits verkauft. *material disponible en estoc, salvo el vendido. *изделие имеется в наличие на складе, за исключением проданного.

Attenzione!
Non è uno specchio.
Important!
This is not a mirror.
Attention!
Ce n'est pas un miroir.
Achtung!
Polierter Edelstahl (Kein Glasspiegel).
¡Cuidado!
No es un espejo.
Внимание!
Это не зеркало.

ICE INOX REFLEX FINISH VERTICAL SINGLE - ICE INOX REFLEX FINISH VERTICAL DOUBLE

I radiatori sono completi di kit di fissaggio a parete e valvola di sfiato. Pressione di collaudo: 5,2 bar Pressione di esercizio: 4 bar Materiale: Acciaio al carbonio + piastra inox	The radiators are equipped with a kit for fixing them to the wall and with an exhaust valve. Testing pressure: 5,2 bar Working pressure: 4 bar. Material: carbon-steel + stainless steel plate	Les radiateurs sont munis d'un kit de fixation murale et d'une soupape de décompression. Pression d'essai: 5,2 bars Pression d'exercice: 4 bars Matière: Acier au charbon + plaque en acier inoxydable	Die Heizkörper sind mit Wandbefestigungsset und Luftventil ausgerüstet. Prüfungsdruck: 5,2 bar Betriebsdruck: 4 bar Stoff: Kohlenstoffstahl + Platte aus Edelstahl	Los radiadores están provistos de kit de fijación a la pared y de válvula de desahogo. Presión de ensayo: 5,2 bar Presión de trabajo: 4 bar Material: Acero de carbono + lámina de acero inoxidable	Радиаторы укомплектованы набором крепежных деталей для закрепления на стене и выпускным клапаном. Давление при испытании – 5,2 бар Рабочее давление – 4 бар Под заказ радиаторы могут проходить испытание при 16 бар в случае рабочего давления 12 бар. Материал – углеродистая сталь + пластина из нержавеющей стали

0039 030 2530054

ICE INOX REFLEX FINISH VERTICAL DOUBLE

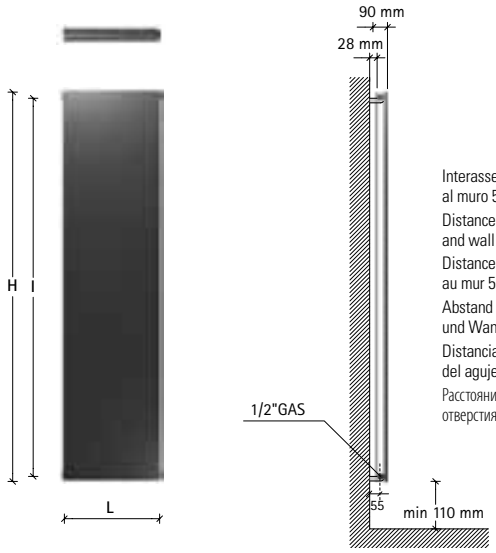

Interasse dal centro foro al muro 55 mm.
Distance between hole center and wall 55 mm.
Distance du centre du trou au mur 55 mm.
Abstand zwischen Lochmitte und Wand 55 mm.
Distancia entre el centro del agujero y el muro 55 mm.
Расстояние между центром отверстия и стеной – 55 мм.

EN 442 EURONORM

Watt = Kcal/h ÷ 0,860
Kcal/h = Watt × 0,860

codice code code Artikel Nr. codigo код	altezza height hauteur Höhe altura высота H mm	larghezza width largeur Breite longitud ширина L mm	interasse distance between bars entraxe Achsabstand distancia entre centros межцентровое расстояние I mm	peso weight poids Gewicht peso вес Kg	output мощность 75/65-20 watt Δt50	output мощность 55/45-20 watt Δt30	output мощность 55/45-24 watt Δt26	prezzo . price . prix . Preis . precio . цена € euro
FICE08455DVX	820	465	760	23	445	225	186	1.326,00
FICE08605DVX	820	615	760	29	593	300	248	1.464,00
FICE12455DVX	1220	465	1160	34	640	319	263	1.472,00
FICE12605DVX	1220	615	1160	44	853	425	350	1.626,00
FICE15455DVX	1520	465	1460	43	784	380	311	1.755,00
FICE15605DVX	1520	615	1460	55	1046	507	414	1.872,00
FICE18455DVX	1820	465	1760	53	929	459	376	1.833,00
FICE18530DVX	1820	540	1760	58	1084	535	439	1.884,00
FICE18605DVX	1820	615	1760	68	1238	611	502	1.962,00
FICE20455DVX	2020	465	1960	58	1025	512	422	2.207,00
FICE20530DVX	2020	540	1960	66	1196	597	492	2.336,00
FICE20605DVX	2020	615	1960	75	1366	683	562	2.413,00

Coperture laterali a richiesta.
Lateral cover on request.
Couvertures latérales sur demande.
Seitliche Abdeckung auf Anfrage.
Revestimiento laterale bajo pedido.
Боковые крышки предоставляются по запросу.
p./S. 237

A richiesta ICE è disponibile anche nella versione Tripla. Richiedere preventivo.
On request ICE is available also in the Triple version. Please ask for a quotation
Sur demande ICE est disponible dans la version Triple. Prix par dévis.
Auf Anfrage ist ICE in Triple Version nach Kostenanschlag verfügbar
Bajo pedido ICE está disponibile también en version Tripla. Requerir cotización.
По запросу модель ICE выполняется в тройной версии. Необходимо запросить смету.

ICE INOX REFLEX FINISH VERTICAL SINGLE - ICE INOX REFLEX FINISH VERTICAL DOUBLE

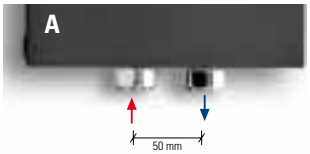

Interasse centrale 50 mm a richiesta.
Central distance between centers 50 mm on request.
Entraxe centrale 50 mm sur demande.
Mittelanschluss 50 mm Auf Anfrage.
Distancia entre centros de 50 mm, bajo pedido.
По запросу радиатор может выполняться с центральным межосевым расстоянием, равным 50 мм.
p./S. 222

€ 78,75

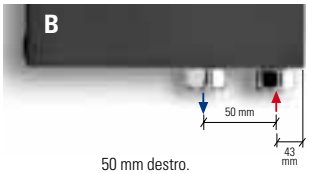

50 mm destro.
50 mm right.
50 mm droite.
50 mm rechts.
50 mm derecha.
50 мм вправо

p./S. 222

€ 78,75

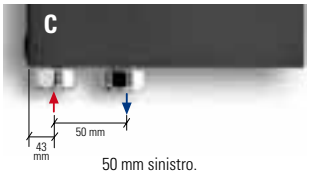

50 mm sinistro.
50 mm left.
50 mm gauche.
50 mm links.
50 mm izquerda.
50 мм влево

p./S. 222

€ 78,75

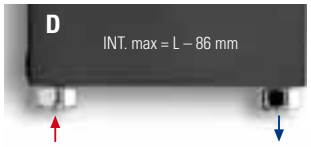

Allacciamenti dal basso a richiesta.
Bottom connection on request.
Branchement par dessous sur demande.
Anschluss von unten Auf Anfrage.
Conexión por abajo bajo pedido.
Гидравлическое соединение снизу выполняется по запросу.
p./S. 223

€ 78,75

Allacciamenti possibili, vedi pag. 220. - Possible connections see page 220. - Branchements possibles, voir page 220. - Mögliche Anschlüsse, Siehe Seite 220. - Empalmes standard, ver la pàg. 220. Возможные варианты гидравлических соединений см. на с. 220.

ICE INOX REFLEX FINISH VERTICAL SINGLE ELEC

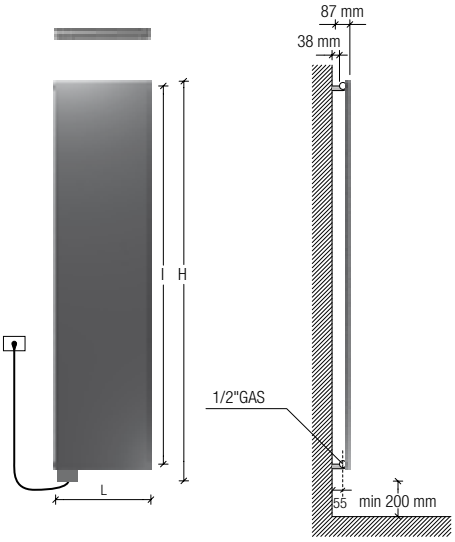

Interasse dal centro foro al muro 55 mm.
Distance between hole center and wall 55 mm.
Distance du centre du trou au mur 55 mm.
Abstand zwischen Lochmitte und Wand 55 mm.
Distancia entre el centro del agujero y el muro 55 mm.
Расстояние между центром отверстия и стеной – 55 мм.

Resistenza solo a sinistra e inserita verticalmente nel radiatore.
Electric element only on the left side and inserted vertically into the radiator.
Resistance électrique seulement à gauche et insérée verticalement dans le radiateur.
Heizpatrone nur links und im Heizkörper vertikal eingesetzt.
Resistencia sólo a la izquierda y insertada verticalmente en el radiador.
Электротен только слева и расположен вертикально в радиаторе.
p./S. 242-243

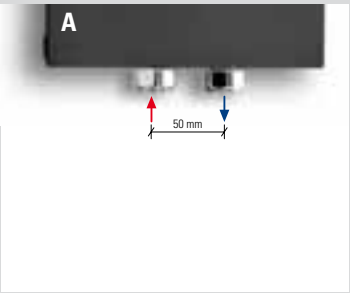

Interasse Centrale 50 mm a richiesta. A partire da L 540.
Central distance between centers 50 mm on request. From L 540.
Entraxe centrale 50 mm sur demande. À partir de L 540.
Mittelanschluss 50 mm Auf Anfrage. Ab L 540.
Distancia entre centros de 50 mm, bajo pedido. A partir de L 540.
По запросу радиатор может выполняться с центральным межосевым расстоянием, равным 50 мм. От длины L 540.
p./S. 225

€ 78,75

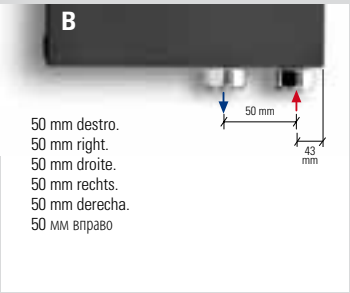

50 mm destro.
50 mm right.
50 mm droite.
50 mm rechts.
50 mm derecha.
50 мм вправо

Interasse Destro 50 mm a richiesta.
Right distance between centers 50 mm on request.
Entraxe Droite 50 mm sur demande.
Rechtsanschluss 50 mm Auf Anfrage.
Distancia entre Derecha de 50 mm, bajo pedido.
По запросу радиатор может выполняться с право межосевым расстоянием, равным 50 мм.
p./S. 225

€ 78,75

Attenzione!
Non è uno specchio.
Important!
This is not a mirror.
Attention!
Ce n'est pas un miroir.
Achtung!
Polierter Edelstahl (Kein Glasspiegel).
¡Cuidado!
No es un espejo.
Внимание!
Это не зеркало.

0039 030 2530054

EN 442 EURONORM

codice code code Artikel Nr. codigo код	altezza♦ height♦ hauteur♦ Höhe♦ altura♦ высота♦ H mm	larghezza width largeur Breite longitud ширина L mm	interasse distance between bars entraxe Achsabstand distancia entre centros межцентровое расстояние I mm	peso radiatore + glicole weight of radiator + glycole poids du radiateur + glycol Gewicht inkl. Glykol peso radiador + glycole вес радиатор + гликоль Kg	output versione idraulica output water heating puissance en version eau chaude Leistung der Wasserausführung output version agua calda мощность гидравлического варианта Δt50 watt	potenza elettrica resistenza output for electrical version puissance en version electrique Leistung der elektrischen Ausführung output version eléctrica мощность электрического варианта watt	versione mista dual energy version version mixte Wasserausführung versiòn mista смешанная версии prezzo del radiatore + resistenza elettrica analogica radiator price + analogic heating element prix du radiateur + resistance electrique analogique Heizkörperpreis inkl. Heizstab Elec precio del radiadore + resistencia eléctrica analogica цена радиатор + аналоговый электротен € euro	versione solo elettrica only electrical version version electrique seule elektrische Ausführung versiòn sòlo eléctrica электрическая версии prezzo del radiatore + resistenza elettrica analogica + glicole radiator price + analogic heating element + glycole prix du radiateur + resistance electrique analogique + glycol Heizkörperpreis inkl. Heizstab Elec + Glykol precio del radiadore + resistencia eléctrica analogica + glycole цена радиатор + аналоговый электротен + гликоль € euro
FICE08455SVXE	930	465	760	17	255	400	1.293,00	1.334,00
FICE08605SVXE	930	615	760	20	340	700	1.483,00	1.524,00
FICE12455SVXE	1330	465	1160	23	356	700	1.443,00	1.483,00
FICE12605SVXE	1330	615	1160	33	475	1000	1.606,00	1.647,00
FICE15455SVXE	1630	465	1460	32	433	700	1.743,00	1.784,00
FICE15605SVXE	1630	615	1460	40	577	1000	1.892,00	1.920,00
FICE18455SVXE	1930	465	1760	38	510	1000	1.852,00	1.879,00
FICE18530SVXE	1930	540	1760	43	595	1000	1.906,00	1.933,00
FICE18605SVXE	1930	615	1760	50	680	1400	1.988,00	2.015,00
FICE20455SVXE	2130	465	1960	42	563	1000	2.151,00	2.178,00
FICE20530SVXE	2130	540	1960	48	657	1400	2.314,00	2.341,00
FICE20605SVXE	2130	615	1960	55	750	1400	2.436,00	2.464,00

⚠ Le rese elettriche della collezione Ice con copertura inox reflex, inox satinata o inox dorata sono circa il 30% inferiori rispetto alle potenze elettriche delle resistenze montate nei radiatori.	⚠ The output of Ice range with inox reflex inox satinato and inox gold cover are approximately 30% less than the output of radiator electric elements.	⚠ Les rendements électriques de la collection Ice avec couverture inox reflex, inox satiné ou inox doré sont 30% environ inférieures à les puissances électriques des résistances montées dans les radiateurs.	⚠ Die reale Leistungsabgabe der elektrischen Ausführung mit Inox oder Gold Finish ist ca. 30% niedriger als die elektrische Leistungsaufnahme des Heizstabs.	⚠ Las potencias eléctricas de la serie Ice con copertura Inox reflex, Inox satinato y Inox gold son inferiores del 30% acerca con respecto de las potencias de las resistencias montadas sobre los radiadores.	⚠ Электрическая мощность коллекции Ice с покрытием inox reflex, inox satinata или inox dorata примерно на 30% меньше в сравнении с электрической мощностью электротенов радиаторов.

♦ Incluso il termostato analogico di 110 mm ♦ Included 110 mm high analogic room control ♦ Inclus boitier de régulation analogique de 110 mm ♦ Inkl. Raumthermostat (110 mm) ♦ Incluido termostato por ambiente analogico de 110 mm ♦ Включая аналоговый термостат 110 мм	Scatola termostato bianca di serie per radiatori bianchi. Scatola termostato grigio satinato di serie per radiatori colorati e finiture inox. Standard white thermostat box for white radiators. Standard satinated grey thermostat box for coloured and stainless steel finishings radiators. Boîtier thermostat blanc de série pour radiateurs blancs. Boîtier thermostat gris satiné de série pour radiateurs colorés et finitions inox. Serienmäßig weißes Thermostatgehäuse für weiße Heizkörper. Serienmäßig grau satiniertes Thermostatgehäuse für bunte Heizkörper und Edelstahlfinish. Caja de termostato blanca de serie para radiadores blancos. Caja de termostato gris satinado de serie para radiadores coloreados y acabados inox. Корпус термостата белый стандартный для белых радиаторов. Корпус термостата серый матовый стандартный для цветных радиаторов и с отделкой под цвет нержавеющей стали.

I radiatori sono completi di kit di fissaggio a parete e valvola di sfiato. La versione cromata NON è disponibile. Pressione di collaudo: 5,2 bar Pressione di esercizio: 4 bar Materiale: Acciaio al carbonio **Allacciamenti possibili, vedi pag. 224-225.**	The radiators are equipped with a kit for fixing them to the wall and with an exhaust valve. Chromed radiators NOT available. Testing pressure: 5,2 bar Working pressure: 4 bar Material: carbon-steel **Possible connections see page 224-225.**	Les radiateurs sont munis d'un kit de fixation murale et d'une soupape de décompression. La version chromée N'EST PAS disponible. Pression d'essai: 5,2 bars Pression d'exercice: 4 bars Matière: Acier au charbon **Branchements possibles, voir page 224-225.**	Die Heizkörper sind mit Wand-befestigungsset und Luftventil ausgerüstet. Die verchromte Version ist NICHT verfügbar. Prüfungsdruck: 5,2 bar Betriebsdruck: 4 bar Stoff: Kohlenstoffstahl **Mögliche Anschlüsse, siehe Seite 224-225.**	Los radiadores están provistos de kit de fijación a la pared y de válvula de desahogo. La versión cromada NO está disponible. Presión de ensayo: 5,2 bar Presión de trabajo: 4 bar Material: Acero de carbono **Empalmes standard, ver la pág. 224-225.**	Радиаторы укомплектованы набором крепежных деталей для закрепления на стене и выпускным клапаном. Хромированная версия в продаже ОТСУТСТВУЕТ. Давление при испытании – 5,2 бар Рабочее давление – 4 бар Под заказ радиаторы могут проходить испытание при 16 бар в случае рабочего давления 12 бар. Материал – углеродистая сталь **Возможные варианты гидравлических соединений см. на с. 224-225.**

ICE INOX REFLEX FINISH VERTICAL SINGLE ELEC EASY

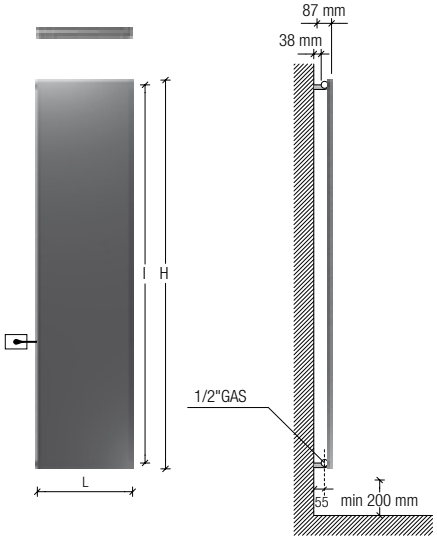

Interasse dal centro foro al muro 55 mm.
Distance between hole center and wall 55 mm.
Distance du centre du trou au mur 55 mm.
Abstand zwischen Lochmitte und Wand 55 mm.
Distancia entre el centro del agujero y el muro 55 mm.
Расстояние между центром отверстия и стеной – 55 мм.

Resistenza solo a sinistra e inserita verticalmente nel radiatore.
Electric element only on the left side and inserted vertically into the radiator.
Resistance électrique seulement à gauche et insérée verticalement dans le radiateur.
Heizpatrone nur links und im Heizkörper vertikal eingesetzt.
Resistencia sólo a la izquierda y insertada verticalmente en el radiador.
Электротен только слева и расположен вертикально в радиаторе.
p./S. 244-245

Attenzione!
Non è uno specchio.
Important!
This is not a mirror.
Attention!
Ce n'est pas un miroir.
Achtung!
Polierter Edelstahl (Kein Glasspiegel).
¡Cuidado!
No es un espejo.
Внимание!
Это не зеркало.

0039 030 2530054

codice code code Artikel Nr. codigo код	altezza height hauteur Höhe altura высота **H** mm	larghezza width largeur Breite longitud ширина **L** mm	interasse distance between bars entraxe Achsabstand distancia entre centros межцентровое расстояние **I** mm	peso radiatore + glicole weight of radiator + glycole poids du radiateur + glycol Gewicht inkl. Glykol peso radiador + glycole вес радиатор + гликоль Kg	output versione idraulica output water heating puissance en version eau chaude Leistung der Wasserausführung output version agua calda мощность гидравлического варианта Δt50 watt	potenza elettrica resistenza output for electrical version puissance en version electrique Leistung der elektrischen Ausführung output version eléctrica мощность электрического варианта watt	versione mista dual energy version version mixte Wasserausführung versiòn mista смешанная версии prezzo del radiatore + resistenza elettrica radiator price + heating element prix du radiateur + resistance electrique Heizkörperpreis inkl. Heizstab Elec Easy precio del radiadore + resistencia eléctrica цена радиатор + электротен € euro	versione solo elettrica only electrical version version electrique seule elektrische Ausführung versiòn sòlo eléctrica электрическая версии prezzo del radiatore + resistenza elettrica + glicole radiator price + heating element + glycole prix du radiateur + resistance electrique + glycol Heizkörperpreis inkl. Heizstab Elec Easy + Glykol precio del radiadore + resistencia eléctrica + glycole цена радиатор + электротен + гликоль € euro
EEFICE12455SVXE	1220	465	1090	23	356	700	1.443,00	1.483,00
EEFICE12605SVXE	1220	615	1090	33	475	1000	1.606,00	1.647,00
EEFICE15455SVXE	1520	465	1390	32	433	700	1.743,00	1.784,00
EEFICE15605SVXE	1520	615	1390	40	577	1000	1.892,00	1.920,00
EEFICE18455SVXE	1820	465	1690	38	510	1000	1.852,00	1.879,00
EEFICE18530SVXE	1820	540	1690	43	595	1000	1.906,00	1.933,00
EEFICE18605SVXE	1820	615	1690	50	680	1400	1.988,00	2.015,00

⚠ Le rese elettriche della collezione Ice con copertura inox reflex, inox satinata o inox dorata sono circa il 30% inferiori rispetto alle potenze elettriche delle resistenze montate nei radiatori.	⚠ The output of Ice range with inox reflex inox satinato and inox gold cover are approximately 30% less than the output of radiator electric elements.	⚠ Les rendements électriques de la collection Ice avec couverture inox reflex, inox satiné ou inox doré sont 30% environ inférieures à les puissances électriques des résistances montées dans les radiateurs.	⚠ Die reale Leistungsabgabe der elektrischen Ausführung mit Inox oder Gold Finish ist ca. 30% niedriger als die elektrische Leistungsaufnahme des Heizstabs.	⚠ Las potencias eléctricas de la serie Ice con copertura Inox reflex, Inox satinato y Inox gold son inferiores del 30% acerca con respecto de las potencias de las resistencias montadas sobre los radiadores.	⚠ Электрическая мощность коллекции Ice с покрытием inox reflex, inox satinata или inox dorata примерно на 30% меньше в сравнении с электрической мощностью электротенов радиаторов.

I radiatori sono completi di kit di fissaggio a parete e valvola di sfiato. La versione cromata NON è disponibile. Pressione di collaudo: 5,2 bar Pressione di esercizio: 4 bar Materiale: Acciaio al carbonio **Allacciamenti possibili, vedi pag. 224.**	The radiators are equipped with a kit for fixing them to the wall and with an exhaust valve. Chromed radiators NOT available. Testing pressure: 5,2 bar Working pressure: 4 bar Material: carbon-steel **Possible connections see page 224.**	Les radiateurs sont munis d'un kit de fixation murale et d'une soupape de décompression. La version chromée N'EST PAS disponible. Pression d'essai: 5,2 bars Pression d'exercice: 4 bars Matière: Acier au charbon **Branchements possibles, voir page 224.**	Die Heizkörper sind mit Wand-befestigungsset und Luftventil ausgerüstet. Die verchromte Version ist NICHT verfügbar. Prüfungsdruck: 5,2 bar Betriebsdruck: 4 bar Stoff: Kohlenstoffstahl **Mögliche Anschlüsse, siehe Seite 224.**	Los radiadores están provistos de kit de fijación a la pared y de válvula de desahogo. La versión cromada NO está disponible. Presión de ensayo: 5,2 bar Presión de trabajo: 4 bar Material: Acero de carbono **Empalmes standard, ver la pág. 224.**	Радиаторы укомплектованы набором крепежных деталей для закрепления на стене и выпускным клапаном. Хромированная версия в продаже ОТСУТСТВУЕТ. Давление при испытании – 5,2 бар Рабочее давление – 4 бар Под заказ радиаторы могут проходить испытание при 16 бар в случае рабочего давления 12 бар. Материал – углеродистая сталь **Возможные варианты гидравлических соединений см. на с. 224.**

ICE INOX REFLEX FINISH VERTICAL SINGLE ELEC PLUS

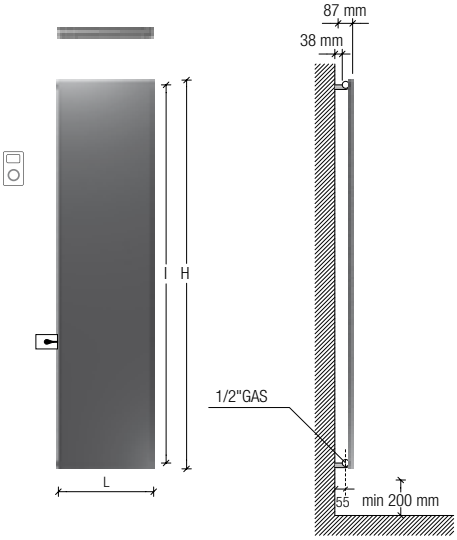

Interasse dal centro foro al muro 55 mm.
Distance between hole center and wall 55 mm.
Distance du centre du trou au mur 55 mm.
Abstand zwischen Lochmitte und Wand 55 mm.
Distancia entre el centro del agujero y el muro 55 mm.
Расстояние между центром отверстия и стеной – 55 мм.

Attenzione!
Non è uno specchio.
Important!
This is not a mirror.
Attention!
Ce n'est pas un miroir.
Achtung!
Polierter Edelstahl (Kein Glasspiegel).
¡Cuidado!
No es un espejo.
Внимание!
Это не зеркало.

Resistenza solo a sinistra e inserita verticalmente nel radiatore.
Electric element only on the left side and inserted vertically into the radiator.
Resistance électrique seulement à gauche et insérée verticalement dans le radiateur.
Heizpatrone nur links und im Heizkörper vertikal eingesetzt.
Resistencia sólo a la izquierda y insertada verticalmente en el radiador.
Электротен только слева и расположен вертикально в радиаторе.
p./S. 246-247

Ricevitore nascosto, termostato programmabile in radiofrequenza.
Concealed receiver, programmable remote-controlled thermostat.
Récepteur caché, thermostat programmable par radiofréquence.
Versteckter Empfänger, über Funkübertragung programmierbarer Thermostat.
Receptor oculto, termostato programable por radiofrecuencia.
Скрытый приемник, термостат программируемый беспроводной (радиочастота).

0039 030 2530054

versione solo elettrica
only electrical version
version electrique seule
elektrische Ausführung
versiòn sòlo eléctrica
электрическая версии

codice code code Artikel Nr. codigo код	altezza height hauteur Höhe altura высота **H** mm	larghezza width largeur Breite longitud ширина **L** mm	interasse distance between bars entraxe Achsabstand distancia entre centros межцентровое расстояние **I** mm	peso radiatore + glicole weight of radiator + glycole poids du radiateur + glycol Gewicht inkl. Glykol peso radiador + glycole вес радиатор + гликоль Kg	output versione idraulica output water heating puissance en version eau chaude Leistung der Wasserausführung output version agua calda мощность гидравлического варианта Δt50 watt	potenza elettrica resistenza output for electrical version puissance en version electrique Leistung der elektrischen Ausführung output version eléctrica мощность электрического варианта watt	prezzo del radiatore + resistenza elettrica radiofrequenza + glicole radiator price + remote-controlled electric resistance + glycole prix du radiateur + résistance électrique radiofréquence + glycol Heizkörperpreis inkl. Heizstab Elec Plus + Glykol precio del radiadore + resistencia eléctrica radiofrecuencia + glycole цена радиатор + радиочастотный электротен + гликоль € euro
EPFICE12455SVXE	1220	465	1090	23	356	700	1.933,00
EPFICE12605SVXE	1220	615	1090	33	475	1000	2.097,00
EPFICE15455SVXE	1520	465	1390	32	433	700	2.234,00
EPFICE15605SVXE	1520	615	1390	40	577	1000	2.370,00
EPFICE18455SVXE	1820	465	1690	38	510	1000	2.329,00
EPFICE18530SVXE	1820	540	1690	43	595	1000	2.383,00
EPFICE18605SVXE	1820	615	1690	50	680	1400	2.465,00

⚠ Le rese elettriche della collezione Ice con copertura inox reflex, inox satinata o inox dorata sono circa il 30% inferiori rispetto alle potenze elettriche delle resistenze montate nei radiatori.	⚠ The output of Ice range with inox reflex inox satinato and inox gold cover are approximately 30% less than the output of radiator electric elements.	⚠ Les rendements électriques de la collection Ice avec couverture inox reflex, inox satiné ou inox doré sont 30% environ inférieures à les puissances électriques des résistances montées dans les radiateurs.	⚠ Die reale Leistungsabgabe der elektrischen Ausführung mit Inox oder Gold Finish ist ca. 30% niedriger als die elektrische Leistungsaufnahme des Heizstabs.	⚠ Las potencias eléctricas de la serie Ice con copertura Inox reflex, Inox satinato y Inox gold son inferiores del 30% acerca con respecto de las potencias de las resistencias montadas sobre los radiadores.	⚠ Электрическая мощность коллекции Ice с покрытием inox reflex, inox satinata или inox dorata примерно на 30% меньше в сравнении с электрической мощностью электротенов радиаторов.

I radiatori sono completi di kit di fissaggio a parete e valvola di sfiato. La versione cromata NON è disponibile. Materiale: Acciaio al carbonio	The radiators are equipped with a kit for fixing them to the wall and with an exhaust valve. Chromed radiators NOT available. Material: carbon-steel	Les radiateurs sont munis d'un kit de fixation murale et d'une soupape de décompression. La version chromée N'EST PAS disponible. Matière: Acier au charbon	Die Heizkörper sind mit Wand-befestigungsset und Luftventil ausgerüstet. Die verchromte Version ist NICHT verfügbar. Stoff: Kohlenstoffstahl	Los radiadores están provistos de kit de fijación a la pared y de válvula de desahogo. La versión cromada NO está disponible. Material: Acero de carbono	Радиаторы укомплектованы набором крепежных деталей для закрепления на стене и выпускным клапаном. Хромированная версия в продаже ОТСУТСТВУЕТ. Под заказ радиаторы могут проходить испытание при 16 бар в случае рабочего давления 12 бар. Материал – углеродистая сталь

ICE INOX SATINATO VERTICAL SINGLE

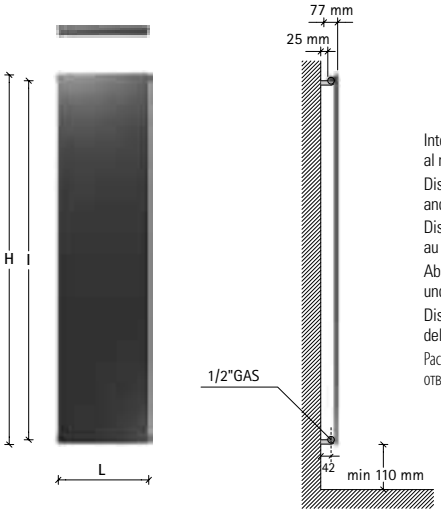

Interasse dal centro foro al muro 42 mm.
Distance between hole center and wall 42 mm.
Distance du centre du trou au mur 42 mm.
Abstand zwischen Lochmitte und Wand 42 mm.
Distancia entre el centro del agujero y el muro 42 mm.
Расстояние между центром отверстия и стеной – 42 мм.

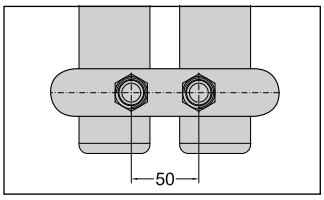

Allacciamento 50 mm centrale per valvola remota a richiesta.
50 mm central connection for remote valve on request.
Raccordement central 50 mm pour vannes à distance sur demande
Mittelanschluss 50 mm für Fernventile Auf Anfrage.
Conexiòn central 50 mm para válvula remota bajo pedido.
По запросу выполняется центральное гидравлическое соединение с межосевым расстоянием 50 мм для клапана с дистанционным управлением.
p./S. 223 - 234 - 235

€ 78,75

EN 442 EURONORM

Watt = Kcal/h ÷ 0,860
Kcal/h = Watt × 0,860

codice code code Artikel Nr. codigo код	altezza height hauteur Höhe altura высота **H** mm	larghezza width largeur Breite longitud ширина **L** mm	interasse distance between bars entraxe Achsabstand distancia entre centros межцентровое расстояние **I** mm	peso weight poids Gewicht peso вес Kg	output мощность 75/65-20 watt Δt50	output мощность 55/45-20 watt Δt30	output мощность 55/45-24 watt Δt26	prezzo . price . prix . Preis . precio . цена € euro
FICE12455SVXS	1220	465	1160	22	356	184	153	1.002,00*
FICE12605SVXS	1220	615	1160	27	475	245	204	1.215,00*
FICE15455SVXS	1520	465	1460	27	433	221	183	1.022,00*
FICE15605SVXS	1520	615	1460	34	577	295	244	1.257,00*
FICE18455SVXS	1820	465	1760	33	510	259	214	1.108,00*
FICE18530SVXS	1820	540	1760	37	595	302	250	1.193,00*
FICE18605SVXS	1820	615	1760	43	680	346	286	1.320,00*
FICE20455SVXS	2020	465	1960	36	563	285	236	1.196,00*
FICE20530SVXS	2020	540	1960	44	657	333	275	1.275,00*
FICE20605SVXS	2020	615	1960	47	750	380	314	1.385,00*

*materiale disponibile a magazzino, salvo venduto. *goods available on stock, except sold items. *marchandise disponible en stock, sauf déjà vendu. *im Lager verfügbare Ware, wenn nicht bereits verkauft. *material disponible en estoc, salvo el vendido. *изделие имеется в наличие на складе, за исключением проданного.

ICE INOX SATINATO VERTICAL SINGLE - ICE INOX SATINATO VERTICAL DOUBLE

I radiatori sono completi di kit di fissaggio a parete e valvola di sfiato. Pressione di collaudo: 5,2 bar Pressione di esercizio: 4 bar Materiale: Acciaio al carbonio + piastra inox	The radiators are equipped with a kit for fixing them to the wall and with an exhaust valve. Testing pressure: 5,2 bar Working pressure: 4 bar. Material: carbon-steel + stainless steel plate	Les radiateurs sont munis d'un kit de fixation murale et d'une soupape de décompression. Pression d'essai: 5,2 bars Pression d'exercice: 4 bars Matière: Acier au charbon + plaque en acier inoxydable	Die Heizkörper sind mit Wandbefestigungsset und Luftventil ausgerüstet. Prüfungsdruck: 5,2 bar Betriebsdruck: 4 bar Stoff: Kohlenstoffstahl + Platte aus Edelstahl	Los radiadores están provistos de kit de fijación a la pared y de válvula de desahogo. Presión de ensayo: 5,2 bar Presión de trabajo: 4 bar Material: Acero de carbono + lámina de acero inoxidable	Радиаторы укомплектованы набором крепежных деталей для закрепления на стене и выпускным клапаном. Давление при испытании – 5,2 бар Рабочее давление – 4 бар Под заказ радиаторы могут проходить испытание при 16 бар в случае рабочего давления 12 бар. Материал – углеродистая сталь + пластина из нержавеющей стали

0039 030 2530054

ICE INOX SATINATO VERTICAL DOUBLE

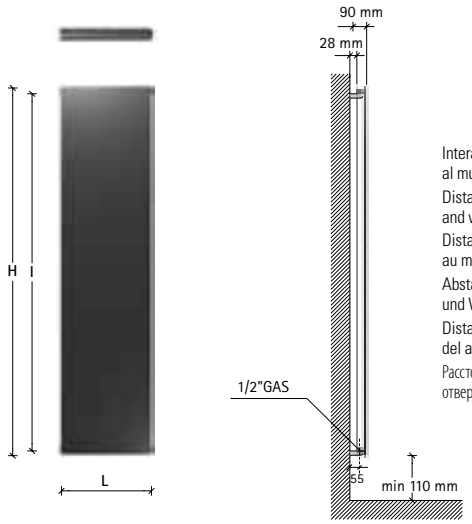

Interasse dal centro foro al muro 55 mm.
Distance between hole center and wall 55 mm.
Distance du centre du trou au mur 55 mm.
Abstand zwischen Lochmitte und Wand 55 mm.
Distancia entre el centro del agujero y el muro 55 mm.
Расстояние между центром отверстия и стеной – 55 мм.

EN 442 EURONORM

Watt = Kcal/h ÷ 0,860
Kcal/h = Watt × 0,860

codice code code Artikel Nr. codigo код	altezza height hauteur Höhe altura высота H mm	larghezza width largeur Breite longitud ширина L mm	interasse distance between bars entraxe Achsabstand distancia entre centros межцентровое расстояние I mm	peso weight poids Gewicht peso вес Kg	output мощность 75/65-20 watt Δt50	output мощность 55/45-20 watt Δt30	output мощность 55/45-24 watt Δt26	prezzo . price . prix . Preis . precio . цена € euro
FICE12455DVXS	1220	465	1160	34	640	319	263	1.342,00
FICE12605DVXS	1220	615	1160	44	853	425	350	1.619,00
FICE15455DVXS	1520	465	1460	43	784	380	311	1.363,00
FICE15605DVXS	1520	615	1460	55	1046	507	414	1.682,00
FICE18455DVXS	1820	465	1760	53	929	459	376	1.469,00
FICE18530DVXS	1820	540	1760	58	1084	535	439	1.575,00
FICE18605DVXS	1820	615	1760	68	1238	611	502	1.769,00
FICE20455DVXS	2020	465	1960	58	1025	512	422	1.598,00
FICE20530DVXS	2020	540	1960	65	1196	597	492	1.727,00
FICE20605DVXS	2020	615	1960	75	1366	683	562	1.854,00

Coperture laterali a richiesta.
Lateral cover on request.
Couvertures latérales sur demande.
Seitliche Abdeckung auf Anfrage.
Revestimiento laterale bajo pedido.
Боковые крышки предоставляются по запросу.
p./S. 237

A richiesta ICE è disponibile anche nella versione Tripla. Richiedere preventivo.
On request ICE is available also in the Triple version. Please ask for a quotation
Sur demande ICE est disponible dans la version Triple. Prix par dévis.
Auf Anfrage ist ICE in Triple Version nach Kostenanschlag verfügbar
Bajo pedido ICE está disponibile también en version Tripla. Requerir cotización.
По запросу модель ICE выполняется в тройной версии. Необходимо запросить смету.

ICE INOX SATINATO VERTICAL SINGLE - ICE INOX SATINATO VERTICAL DOUBLE

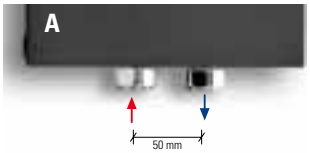

Interasse centrale 50 mm a richiesta.
Central distance between centers 50 mm on request.
Entraxe centrale 50 mm sur demande.
Mittelanschluss 50 mm Auf Anfrage.
Distancia entre centros de 50 mm, bajo pedido.
По запросу радиатор может выполняться с центральным межосевым расстоянием, равным 50 мм.
p./S. 222
€ 78,75

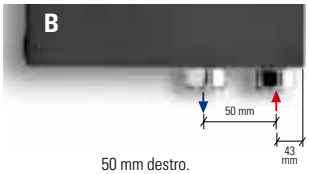

50 mm destro.
50 mm right.
50 mm droite.
50 mm rechts.
50 mm derecha.
50 мм вправо

p./S. 222
€ 78,75

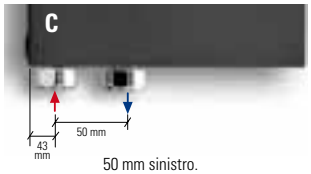

50 mm sinistro.
50 mm left.
50 mm gauche.
50 mm links.
50 mm izquerda.
50 мм влево

p./S. 222
€ 78,75

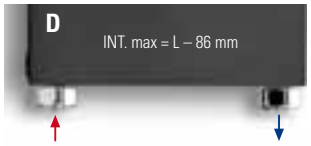

Allacciamenti dal basso a richiesta.
Bottom connection on request.
Branchement par dessous sur demande.
Anschluss von unten Auf Anfrage.
Conexión por abajo bajo pedido.
Гидравлическое соединение снизу выполняется по запросу.
p./S. 223
€ 78,75

Allacciamenti possibili, vedi pag. 220. - Possible connections see page 220. - Branchements possibles, voir page 220. - Mögliche Anschlüsse, Siehe Seite 220. - Empalmes standard, ver la pàg. 220. Возможные варианты гидравлических соединений см. на с. 220.

ICE INOX SATINATO VERTICAL SINGLE
ELEC

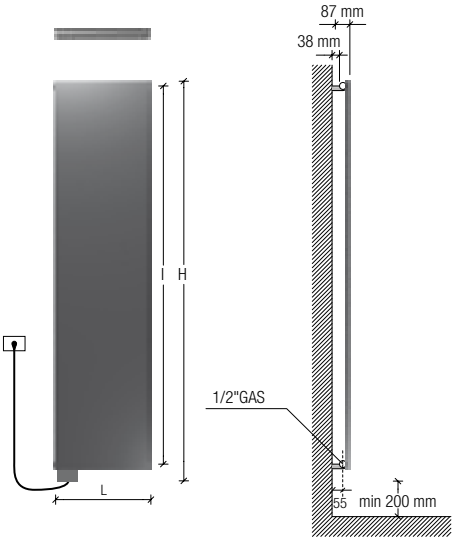

Interasse dal centro foro al muro 55 mm.
Distance between hole center and wall 55 mm.
Distance du centre du trou au mur 55 mm.
Abstand zwischen Lochmitte und Wand 55 mm.
Distancia entre el centro del agujero y el muro 55 mm.
Расстояние между центром отверстия и стеной – 55 мм.

Resistenza solo a sinistra e inserita verticalmente nel radiatore.
Electric element only on the left side and inserted vertically into the radiator.
Resistance électrique seulement à gauche et insérée verticalement dans le radiateur.
Heizpatrone nur links und im Heizkörper vertikal eingesetzt.
Resistencia sólo a la izquierda y insertada verticalmente en el radiador.
Электротен только слева и расположен вертикально в радиаторе.
p./S. 242-243

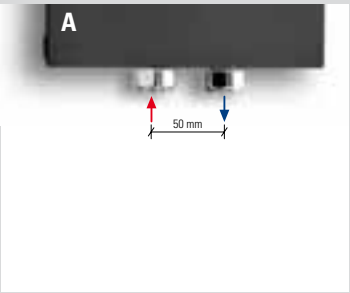

Interasse Centrale 50 mm a richiesta. A partire da L 540.
Central distance between centers 50 mm on request. From L 540.
Entraxe centrale 50 mm sur demande. À partir de L 540.
Mittelanschluss 50 mm Auf Anfrage. Ab L 540.
Distancia entre centros de 50 mm, bajo pedido. A partir de L 540.
По запросу радиатор может выполняться с центральным межосевым расстоянием, равным 50 мм. От длины L 540.
p./S. 225

€ 78,75

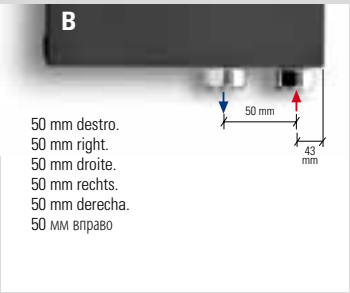

50 mm destro.
50 mm right.
50 mm droite.
50 mm rechts.
50 mm derecha.
50 мм вправо

Interasse Destro 50 mm a richiesta.
Right distance between centers 50 mm on request.
Entraxe Droite 50 mm sur demande.
Rechtsanschluss 50 mm Auf Anfrage.
Distancia entre Derecha de 50 mm, bajo pedido.
По запросу радиатор может выполняться с право межосевым расстоянием, равным 50 мм.
p./S. 225

€ 78,75

0039 030 2530054

EN 442 EURONORM

codice code code Artikel Nr. codigo код	altezza♦ height♦ hauteur♦ Höhe♦ altura♦ высота♦ H mm	larghezza width largeur Breite longitud ширина L mm	interasse distance between bars entraxe Achsabstand distancia entre centros межцентровое расстояние I mm	peso radiatore + glicole weight of radiator + glycole poids du radiateur + glycol Gewicht inkl. Glykol peso radiador + glycole вес радиатор + гликоль Kg	output versione idraulica output water heating puissance en version eau chaude Leistung der Wasserausführung output version agua calda мощность гидравлического варианта Δt50 watt	potenza elettrica resistenza output for electrical version puissance en version electrique Leistung der elektrischen Ausführung output version eléctrica мощность электрического варианта watt	versione mista dual energy version version mixte Wasserausführung versiòn mista смешанная версии prezzo del radiatore + resistenza elettrica analogica radiator price + analogic heating element prix du radiateur + resistance electrique analogique Heizkörperpreis inkl. Heizstab Elec precio del radiadore + resistencia eléctrica analogica цена радиатор + аналоговый электротен € euro	versione solo elettrica only electrical version version electrique seule elektrische Ausführung versiòn sòlo eléctrica электрическая версии prezzo del radiatore + resistenza elettrica analogica + glicole radiator price + analogic heating element + glycole prix du radiateur + resistance electrique analogique + glycol Heizkörperpreis inkl. Heizstab Elec + Glykol precio del radiadore + resistencia eléctrica analogica + glycole цена радиатор + аналоговый электротен + гликоль € euro
FICE12455SVXSE	1330	465	1160	23	356	700	1.361,00	1.402,00
FICE12605SVXSE	1330	615	1160	33	475	1000	1.579,00	1.620,00
FICE15455SVXSE	1630	465	1460	32	433	700	1.402,00	1.443,00
FICE15605SVXSE	1630	615	1460	40	577	1000	1.662,00	1.689,00
FICE18455SVXSE	1930	465	1760	38	510	1000	1.497,00	1.525,00
FICE18530SVXSE	1930	540	1760	43	595	1000	1.593,00	1.620,00
FICE18605SVXSE	1930	615	1760	50	680	1400	1.730,00	1.757,00
FICE20455SVXSE	2130	465	1960	42	563	1000	1.593,00	1.620,00
FICE20605SVXSE	2130	615	1960	55	750	1400	1.825,00	1.838,00

⚠ Le rese elettriche della collezione Ice con copertura inox reflex, inox satinata o inox dorata sono circa il 30% inferiori rispetto alle potenze elettriche delle resistenze montate nei radiatori.	⚠ The output of Ice range with inox reflex inox satinato and inox gold cover are approximately 30% less than the output of radiator electric elements.	⚠ Les rendements électriques de la collection Ice avec couverture inox reflex, inox satiné ou inox doré sont 30% environ inférieures à les puissances électriques des résistances montées dans les radiateurs.	⚠ Die reale Leistungsabgabe der elektrischen Ausführung mit Inox oder Gold Finish ist ca. 30% niedriger als die elektrische Leistungsaufnahme des Heizstabs.	⚠ Las potencias eléctricas de la serie Ice con copertura Inox reflex, Inox satinato y Inox gold son inferiores del 30% acerca con respecto de las potencias de las resistencias montadas sobre los radiadores.	⚠ Электрическая мощность коллекции Ice с покрытием inox reflex, inox satinata или inox dorata примерно на 30% меньше в сравнении с электрической мощностью электротенов радиаторов.

♦ Incluso il termostato analogico di 110 mm
♦ Included 110 mm high analogic room control
♦ Inclus boitier de régulation analogique de 110 mm
♦ Inkl. Raumthermostat (110 mm)
♦ Incluido termostato por ambiente analogico de 110 mm
♦ Включая аналоговый термостат 110 мм

Scatola termostato bianca di serie per radiatori bianchi. Scatola termostato grigio satinato di serie per radiatori colorati e finiture inox.
Standard white thermostat box for white radiators. Standard satinated grey thermostat box for coloured and stainless steel finishings radiators.
Boîtier thermostat blanc de série pour radiateurs blancs. Boîtier thermostat gris satiné de série pour radiateurs colorés et finitions inox.
Serienmäßig weißes Thermostatgehäuse für weiße Heizkörper. Serienmäßig grau satiniertes Thermostatgehäuse für bunte Heizkörper und Edelstahlfinish.
Caja de termostato blanca de serie para radiadores blancos. Caja de termostato gris satinado de serie para radiadores coloreados y acabados inox.
Корпус термостата белый стандартный для белых радиаторов. Корпус термостата серый матовый стандартный для цветных радиаторов и с отделкой под цвет нержавеющей стали.

I radiatori sono completi di kit di fissaggio a parete e valvola di sfiato. La versione cromata NON è disponibile. Pressione di collaudo: 5,2 bar Pressione di esercizio: 4 bar Materiale: Acciaio al carbonio **Allacciamenti possibili, vedi pag. 224-225.**	The radiators are equipped with a kit for fixing them to the wall and with an exhaust valve. Chromed radiators NOT available. Testing pressure: 5,2 bar Working pressure: 4 bar Material: carbon-steel **Possible connections see page 224-225.**	Les radiateurs sont munis d'un kit de fixation murale et d'une soupape de décompression. La version chromée N'EST PAS disponible. Pression d'essai: 5,2 bars Pression d'exercice: 4 bars Matière: Acier au charbon **Branchements possibles, voir page 224-225.**	Die Heizkörper sind mit Wand-befestigungsset und Luftventil ausgerüstet. Die verchromte Version ist NICHT verfügbar. Prüfungsdruck: 5,2 bar Betriebsdruck: 4 bar Stoff: Kohlenstoffstahl **Mögliche Anschlüsse, siehe Seite 224-225.**	Los radiadores están provistos de kit de fijación a la pared y de válvula de desahogo. La versión cromada NO está disponible. Presión de ensayo: 5,2 bar Presión de trabajo: 4 bar Material: Acero de carbono **Empalmes standard, ver la pág. 224-225.**	Радиаторы укомплектованы набором крепежных деталей для закрепления на стене и выпускным клапаном. Хромированная версия в продаже ОТСУТСТВУЕТ. Давление при испытании – 5,2 бар Рабочее давление – 4 бар Под заказ радиаторы могут проходить испытание при 16 бар в случае рабочего давления 12 бар. Материал – углеродистая сталь **Возможные варианты гидравлических соединений см. на с. 224-225.**

ICE INOX SATINATO VERTICAL SINGLE
ELEC EASY

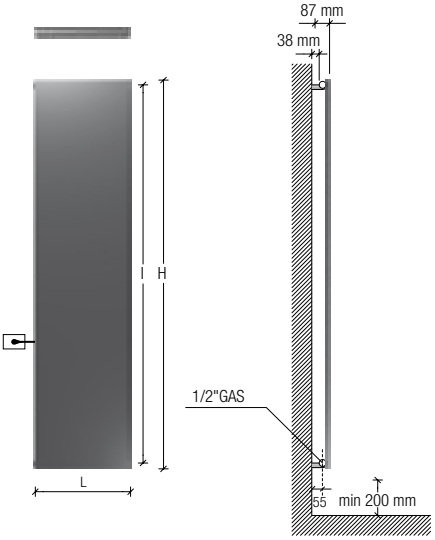

Interasse dal centro foro al muro 55 mm.
Distance between hole center and wall 55 mm.
Distance du centre du trou au mur 55 mm.
Abstand zwischen Lochmitte und Wand 55 mm.
Distancia entre el centro del agujero y el muro 55 mm.
Расстояние между центром отверстия и стеной – 55 мм.

Resistenza solo a sinistra e inserita verticalmente nel radiatore.
Electric element only on the left side and inserted vertically into the radiator.
Resistance électrique seulement à gauche et insérée verticalement dans le radiateur.
Heizpatrone nur links und im Heizkörper vertikal eingesetzt.
Resistencia sólo a la izquierda y insertada verticalmente en el radiador.
Электротен только слева и расположен вертикально в радиаторе.
p./S. 244-245

0039 030 2530054

codice code code Artikel Nr. codigo код	altezza height hauteur Höhe altura высота **H** mm	larghezza width largeur Breite longitud ширина **L** mm	interasse distance between bars entraxe Achsabstand distancia entre centros межцентровое расстояние **I** mm	peso radiatore + glicole weight of radiator + glycole poids du radiateur + glycol Gewicht inkl. Glykol peso radiador + glycole вес радиатор + гликоль Kg	output versione idraulica output water heating puissance en version eau chaude Leistung der Wasserausführung output version agua calda мощность гидравлического варианта Δt50 watt	potenza elettrica resistenza output for electrical version puissance en version electrique Leistung der elektrischen Ausführung output version eléctrica мощность электрического варианта watt	versione mista dual energy version version mixte Wasserausführung versiòn mista смешанная версии prezzo del radiatore + resistenza elettrica radiator price + heating element prix du radiateur + resistance electrique Heizkörperpreis inkl. Heizstab Elec Easy precio del radiadore + resistencia eléctrica цена радиатор + электротен € euro	versione solo elettrica only electrical version version electrique seule elektrische Ausführung versiòn sòlo eléctrica электрическая версии prezzo del radiatore + resistenza elettrica + glicole radiator price + heating element + glycole prix du radiateur + resistance electrique + glycol Heizkörperpreis inkl. Heizstab Elec Easy + Glykol precio del radiadore + resistencia eléctrica + glycole цена радиатор + электротен + гликоль € euro
EEFICE12455SVXSE	1220	465	1090	23	356	700	1.361,00	1.402,00
EEFICE12605SVXSE	1220	615	1090	33	475	1000	1.579,00	1.620,00
EEFICE15455SVXSE	1520	465	1390	32	433	700	1.402,00	1.443,00
EEFICE15605SVXSE	1520	615	1390	40	577	1000	1.662,00	1.689,00
EEFICE18455SVXSE	1820	465	1690	38	510	1000	1.497,00	1.525,00
EEFICE18530SVXSE	1820	540	1690	43	595	1000	1.593,00	1.620,00
EEFICE18605SVXSE	1820	615	1690	50	680	1400	1.730,00	1.757,00

⚠ Le rese elettriche della collezione Ice con copertura inox reflex, inox satinata o inox dorata sono circa il 30% inferiori rispetto alle potenze elettriche delle resistenze montate nei radiatori.	⚠ The output of Ice range with inox reflex inox satinato and inox gold cover are approximately 30% less than the output of radiator electric elements.	⚠ Les rendements électriques de la collection Ice avec couverture inox reflex, inox satiné ou inox doré sont 30% environ inférieures à les puissances électriques des résistances montées dans les radiateurs.	⚠ Die reale Leistungsabgabe der elektrischen Ausführung mit Inox oder Gold Finish ist ca. 30% niedriger als die elektrische Leistungsaufnahme des Heizstabs.	⚠ Las potencias eléctricas de la serie Ice con copertura Inox reflex, Inox satinato y Inox gold son inferiores del 30% acerca con respecto de las potencias de las resistencias montadas sobre los radiadores.	⚠ Электрическая мощность коллекции Ice с покрытием inox reflex, inox satinata или inox dorata примерно на 30% меньше в сравнении с электрической мощностью электротенов радиаторов.

I radiatori sono completi di kit di fissaggio a parete e valvola di sfiato. La versione cromata NON è disponibile. Pressione di collaudo: 5,2 bar Pressione di esercizio: 4 bar Materiale: Acciaio al carbonio **Allacciamenti possibili, vedi pag. 224.**	The radiators are equipped with a kit for fixing them to the wall and with an exhaust valve. Chromed radiators NOT available. Testing pressure: 5,2 bar Working pressure: 4 bar Material: carbon-steel **Possible connections see page 224.**	Les radiateurs sont munis d'un kit de fixation murale et d'une soupape de décompression. La version chromée N'EST PAS disponible. Pression d'essai: 5,2 bars Pression d'exercice: 4 bars Matière: Acier au charbon **Branchements possibles, voir page 224.**	Die Heizkörper sind mit Wand-befestigungsset und Luftventil ausgerüstet. Die verchromte Version ist NICHT verfügbar. Prüfungsdruck: 5,2 bar Betriebsdruck: 4 bar Stoff: Kohlenstoffstahl **Mögliche Anschlüsse, siehe Seite 224.**	Los radiadores están provistos de kit de fijación a la pared y de válvula de desahogo. La versión cromada NO está disponible. Presión de ensayo: 5,2 bar Presión de trabajo: 4 bar Material: Acero de carbono **Empalmes standard, ver la pág. 224.**	Радиаторы укомплектованы набором крепежных деталей для закрепления на стене и выпускным клапаном. Хромированная версия в продаже ОТСУТСТВУЕТ. Давление при испытании – 5,2 бар Рабочее давление – 4 бар Под заказ радиаторы могут проходить испытание при 16 бар в случае рабочего давления 12 бар. Материал – углеродистая сталь **Возможные варианты гидравлических соединений см. на с. 224.**

ICE INOX SATINATO VERTICAL SINGLE ELEC PLUS

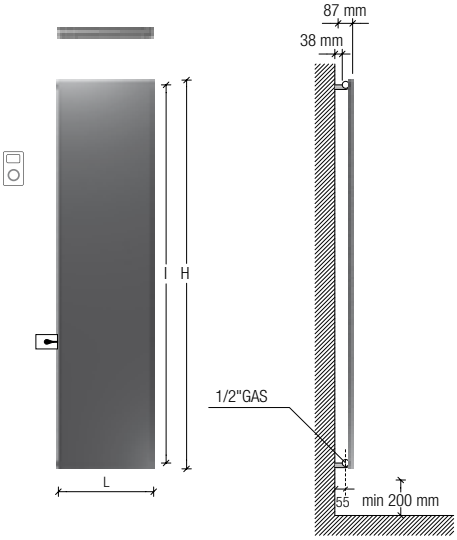

Interasse dal centro foro al muro 55 mm.
Distance between hole center and wall 55 mm.
Distance du centre du trou au mur 55 mm.
Abstand zwischen Lochmitte und Wand 55 mm.
Distancia entre el centro del agujero y el muro 55 mm.
Расстояние между центром отверстия и стеной – 55 мм.

Resistenza solo a sinistra e inserita verticalmente nel radiatore.
Electric element only on the left side and inserted vertically into the radiator.
Resistance électrique seulement à gauche et insérée verticalement dans le radiateur.
Heizpatrone nur links und im Heizkörper vertikal eingesetzt.
Resistencia sólo a la izquierda y insertada verticalmente en el radiador.
Электротен только слева и расположен вертикально в радиаторе.
p./S. 246-247

Ricevitore nascosto, termostato programmabile in radiofrequenza.
Concealed receiver, programmable remote-controlled thermostat.
Récepteur caché, thermostat programmable par radiofréquence.
Versteckter Empfänger, über Funkübertragung programmierbarer Thermostat.
Receptor oculto, termostato programable por radiofrecuencia.
Скрытый приемник, термостат программируемый беспроводной (радиочастота).

0039 030 2530054

versione solo elettrica
only electrical version
version electrique seule
elektrische Ausführung
versiòn sòlo eléctrica
электрическая версии

codice code code Artikel Nr. codigo код	altezza height hauteur Höhe altura высота **H** mm	larghezza width largeur Breite longitud ширина **L** mm	interasse distance between bars entraxe Achsabstand distancia entre centros межцентровое расстояние **I** mm	peso radiatore + glicole weight of radiator + glycole poids du radiateur + glycol Gewicht inkl. Glykol peso radiador + glycole вес радиатор + гликоль Kg	output versione idraulica output water heating puissance en version eau chaude Leistung der Wasserausführung output version agua calda мощность гидравлического варианта Δt50 watt	potenza elettrica resistenza output for electrical version puissance en version electrique Leistung der elektrischen Ausführung output version eléctrica мощность электрического варианта watt	prezzo del radiatore + resistenza elettrica radiofrequenza + glicole radiator price + remote-controlled electric resistance + glycole prix du radiateur + résistance électrique radiofréquence + glycol Heizkörperpreis inkl. Heizstab Elec Plus + Glykol precio del radiadore + resistencia eléctrica radiofrecuencia + glycole цена радиатор + радиочастотный электротен + гликоль € euro
EPFICE12455SVXSE	1220	465	1090	23	356	700	1.852,00
EPFICE12605SVXSE	1220	615	1090	33	475	1000	2.070,00
EPFICE15455SVXSE	1520	465	1390	32	433	700	1.893,00
EPFICE15605SVXSE	1520	615	1390	40	577	1000	2.139,00
EPFICE18455SVXSE	1820	465	1690	38	510	1000	1.975,00
EPFICE18530SVXSE	1820	540	1690	43	595	1000	2.070,00
EPFICE18605SVXSE	1820	615	1690	50	680	1400	2.207,00

⚠ Le rese elettriche della collezione Ice con copertura inox reflex, inox satinata o inox dorata sono circa il 30% inferiori rispetto alle potenze elettriche delle resistenze montate nei radiatori.	⚠ The output of Ice range with inox reflex inox satinato and inox gold cover are approximately 30% less than the output of radiator electric elements.	⚠ Les rendements électriques de la collection Ice avec couverture inox reflex, inox satiné ou inox doré sont 30% environ inférieures à les puissances électriques des résistances montées dans les radiateurs.	⚠ Die reale Leistungsabgabe der elektrischen Ausführung mit Inox oder Gold Finish ist ca. 30% niedriger als die elektrische Leistungsaufnahme des Heizstabs.	⚠ Las potencias eléctricas de la serie Ice con copertura Inox reflex, Inox satinato y Inox gold son inferiores del 30% acerca con respecto de las potencias de las resistencias montadas sobre los radiadores.	⚠ Электрическая мощность коллекции Ice с покрытием inox reflex, inox satinata или inox dorata примерно на 30% меньше в сравнении с электрической мощностью электротенов радиаторов.

I radiatori sono completi di kit di fissaggio a parete e valvola di sfiato. La versione cromata NON è disponibile. Materiale: Acciaio al carbonio	The radiators are equipped with a kit for fixing them to the wall and with an exhaust valve. Chromed radiators NOT available. Material: carbon-steel	Les radiateurs sont munis d'un kit de fixation murale et d'une soupape de décompression. La version chromée N'EST PAS disponible. Matière: Acier au charbon	Die Heizkörper sind mit Wand-befestigungsset und Luftventil ausgerüstet. Die verchromte Version ist NICHT verfügbar. Stoff: Kohlenstoffstahl	Los radiadores están provistos de kit de fijación a la pared y de válvula de desahogo. La versión cromada NO está disponible. Material: Acero de carbono	Радиаторы укомплектованы набором крепежных деталей для закрепления на стене и выпускным клапаном. Хромированная версия в продаже ОТСУТСТВУЕТ. Под заказ радиаторы могут проходить испытание при 16 бар в случае рабочего давления 12 бар. Материал – углеродистая сталь

ICE
GOLD FINISH
VERTICAL
SINGLE

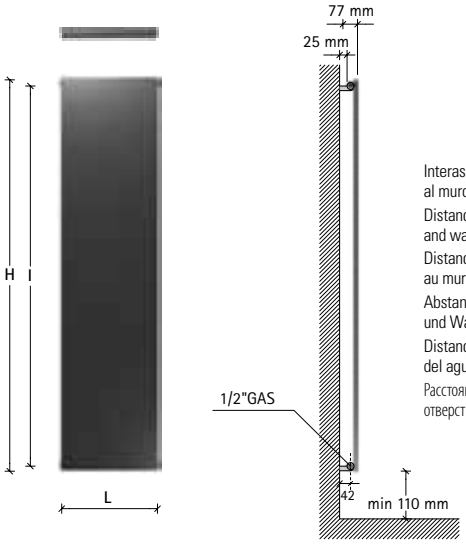

Interasse dal centro foro al muro 42 mm.
Distance between hole center and wall 42 mm.
Distance du centre du trou au mur 42 mm.
Abstand zwischen Lochmitte und Wand 42 mm.
Distancia entre el centro del agujero y el muro 42 mm.
Расстояние между центром отверстия и стеной – 42 мм.

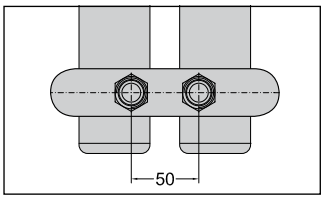

Allacciamento 50 mm centrale per valvola remota a richiesta.
50 mm central connection for remote valve on request.
Raccordement central 50 mm pour vannes à distance sur demande
Mittelanschluss 50 mm für Fernventile Auf Anfrage.
Conexiòn central 50 mm para válvula remota bajo pedido.
По запросу выполняется центральное гидравлическое соединение с межосевым расстоянием 50 мм для клапана с дистанционным управлением.
p./S. 223 - 234 - 235

€ 78,75

codice code code Artikel Nr. codigo код	altezza height hauteur Höhe altura высота **H** mm	larghezza width largeur Breite longitud ширина **L** mm	interasse distance between bars entraxe Achsabstand distancia entre centros межцентровое расстояние **I** mm	peso weight poids Gewicht peso вес Kg	output мощность 75/65-20 watt* Δt50	*Watt = Kcal/h ÷ 0,860* *Kcal/h = Watt × 0,860* output мощность 55/45-20 watt* Δt30	output мощность 55/45-24 watt* Δt26	prezzo . price . prix . Preis . precio . цена € euro
FICE18530SVG	1820	540	1760	37	595	302	250	2.387,00

* I watt hanno valori provvisori in attesa di certificazione Δt50.
* The watt values are not definitive awaiting for Δt50 certification.
* Le nombre de Watts est une valeur indiquée à titre provisoire dans l'attente de la certification Δt50.
* Die Wattwerte sind noch provisorisch in Erwartung von Δt50 Zertifizierung.
* Los Vatios tienen valores provisionales en espera de la certificación Δt50.
* До получения сертификата Δt50 приводится предварительное значение мощности в ваттах.

Attenzione!
Non è uno specchio.
Important!
This is not a mirror.
Attention!
Ce n'est pas un miroir.
Achtung!
Polierter Edelstahl (Kein Glasspiegel).
¡Cuidado!
No es un espejo.
Внимание!
Это не зеркало.

ICE GOLD FINISH VERTICAL SINGLE - ICE GOLD FINISH VERTICAL DOUBLE

Barra portasciugamani short a richiesta disponibile nella finitura cromata gold
Short towel rail on request available in gold chrome finishing
Barre porte-serviettes short sur demande disponible en or chromé
Handtuchtrockenstange short auf Anfrage, in Verchrom-Gold verfügbar
Barra calientatoallas short bajo pedido, disponible en oro cromado
По запросу предоставляется перекладина для полотенец модели Short с хромированием под золото.
p./S. 228

NOVITÀ
NEW
NOVEAUTÉ
NEUHEIT
NOVEDAD
НОВИНКИ

I radiatori sono completi di kit di fissaggio a parete e valvola di sfiato. La barra porta asciugamano estende la larghezza del radiatore di 20/40 mm. Pressione di collaudo: 5,2 bar Pressione di esercizio: 4 bar Materiale: Acciaio al carbonio + piastra inox	The radiators are equipped with a kit for fixing them to the wall and with an exhaust valve. The towel bar makes the radiator 20/40 mm larger. Testing pressure: 5,2 bar Working pressure: 4 bar. Material: carbon-steel + stainless steel plate	Les radiateurs sont munis d'un kit de fixation murale et d'une soupape de décompression. Avec la barre porte-serviettes le radiateur est 20/40 mm plus large. Pression d'essai: 5,2 bars Pression d'exercice: 4 bars Matière: Acier au charbon + plaque en acier inoxydable	Die Heizkörper sind mit Wandbefestigungsset und Luftventil ausgerüstet. Mit Handtuchhalter ist der Heizkörper 20/40 mm breiter. Prüfungsdruck: 5,2 bar Betriebsdruck: 4 bar Stoff: Kohlenstoffstahl + Platte aus Edelstahl	Los radiadores están provistos de kit de fijación a la pared y de válvula de desahogo. La barra portatoallas extiende la longitude del radiador de 20/40 mm. Presión de ensayo: 5,2 bar Presión de trabajo: 4 bar Material: Acero de carbono + lámina de acero inoxidable	Радиаторы укомплектованы набором крепежных деталей для закрепления на стене и выпускным клапаном. Перекладина для полотенца увеличивает ширину радиатора на 20/40 мм. Давление при испытании – 5,2 бар Рабочее давление – 4 бар Под заказ радиаторы могут проходить испытание при 16 бар в случае рабочего давления 12 бар. Материал – углеродистая сталь + пластина из нержавеющей стали

0039 030 2530054

ICE GOLD FINISH VERTICAL DOUBLE

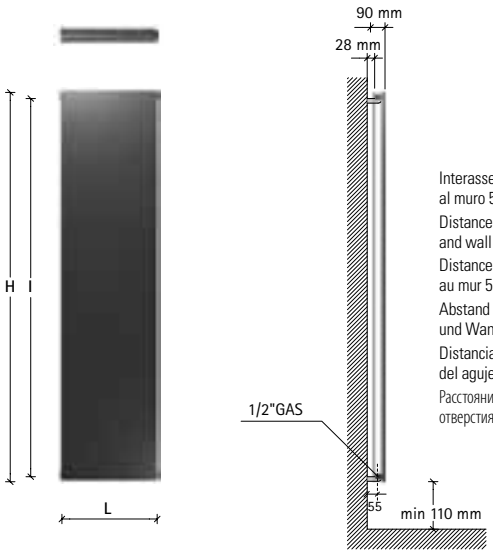

Interasse dal centro foro al muro 55 mm.
Distance between hole center and wall 55 mm.
Distance du centre du trou au mur 55 mm.
Abstand zwischen Lochmitte und Wand 55 mm.
Distancia entre el centro del agujero y el muro 55 mm.
Расстояние между центром отверстия и стеной – 55 мм.

codice code code Artikel Nr. codigo код	altezza height hauteur Höhe altura высота **H** mm	larghezza width largeur Breite longitud ширина **L** mm	interasse distance between bars entraxe Achsabstand distancia entre centros межцентровое расстояние **I** mm	peso weight poids Gewicht peso вес Kg	output мощность 75/65-20 watt* Δt50	*Watt = Kcal/h ÷ 0,860* *Kcal/h = Watt × 0,860* output мощность 55/45-20 watt* Δt30	output мощность 55/45-24 watt* Δt26	prezzo . price . prix . Preis . precio . цена € euro
FICE18530DVG	1820	540	1760	58	1084	535	439	3.032,00

* I watt hanno valori provvisori in attesa di certificazione Δt50.
* The watt values are not definitive awaiting for Δt50 certification.
* Le nombre de Watts est une valeur indiquée à titre provisoire dans l'attente de la certification Δt50.
* Die Wattwerte sind noch provisorisch in Erwartung von Δt50 Zertifizierung.
* Los Vatios tienen valores provisionales en espera de la certificación Δt50.
* До получения сертификата Δt50 приводится предварительное значение мощности в ваттах.

Coperture laterali a richiesta.
Lateral cover on request.
Couvertures latérales sur demande.
Seitliche Abdeckung auf Anfrage.
Revestimiento laterale bajo pedido.
Боковые крышки предоставляются по запросу.
p./S. 237

A richiesta ICE è disponibile anche nella versione Tripla. Richiedere preventivo.
On request ICE is available also in the Triple version. Please ask for a quotation
Sur demande ICE est disponible dans la version Triple. Prix par dévis.
Auf Anfrage ist ICE in Triple Version nach Kostenanschlag verfügbar
Bajo pedido ICE está disponibile también en version Tripla. Requerir cotización.
По запросу модель ICE выполняется в тройной версии. Необходимо запросить смету.

ICE GOLD FINISH VERTICAL SINGLE - ICE GOLD FINISH VERTICAL DOUBLE

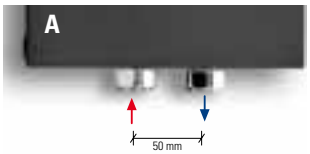

Interasse centrale 50 mm a richiesta.
Central distance between centers 50 mm on request.
Entraxe centrale 50 mm sur demande.
Mittelanschluss 50 mm Auf Anfrage.
Distancia entre centros de 50 mm, bajo pedido.
По запросу радиатор может выполняться с центральным межосевым расстоянием, равным 50 мм.
p./S. 222
€ 78,75

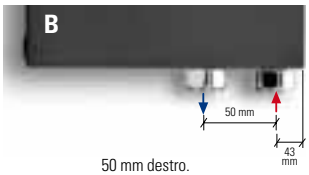

50 mm destro.
50 mm right.
50 mm droite.
50 mm rechts.
50 mm derecha.
50 мм вправо

p./S. 222
€ 78,75

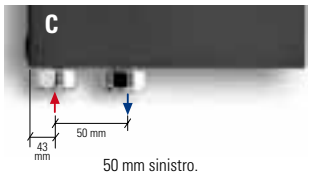

50 mm sinistro.
50 mm left.
50 mm gauche.
50 mm links.
50 mm izquerda.
50 мм влево

p./S. 222
€ 78,75

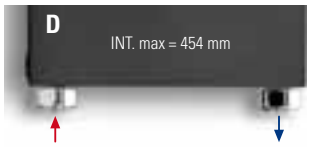

Allacciamenti dal basso a richiesta.
Bottom connection on request.
Branchement par dessous sur demande.
Anschluss von unten Auf Anfrage.
Conexión por abajo bajo pedido.
Гидравлическое соединение снизу выполняется по запросу.
p./S. 223
€ 78,75

Allacciamenti possibili, vedi pag. 220. - Possible connections see page 220. - Branchements possibles, voir page 220. - Mögliche Anschlüsse, Siehe Seite 220. - Empalmes standard, ver la pàg. 220. Возможные варианты гидравлических соединений см. на с. 220.

ICE
GOLD FINISH
VERTICAL
SINGLE
ELEC

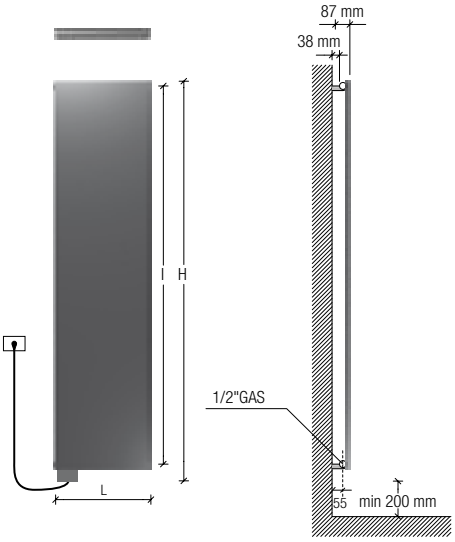

Interasse dal centro foro al muro 55 mm.
Distance between hole center and wall 55 mm.
Distance du centre du trou au mur 55 mm.
Abstand zwischen Lochmitte und Wand 55 mm.
Distancia entre el centro del agujero y el muro 55 mm.
Расстояние между центром отверстия и стеной – 55 мм.

Resistenza solo a sinistra e inserita verticalmente nel radiatore.
Electric element only on the left side and inserted vertically into the radiator.
Resistance électrique seulement à gauche et insérée verticalement dans le radiateur.
Heizpatrone nur links und im Heizkörper vertikal eingesetzt.
Resistencia sólo a la izquierda y insertada verticalmente en el radiador.
Электротен только слева и расположен вертикально в радиаторе.
p./S. 242-243

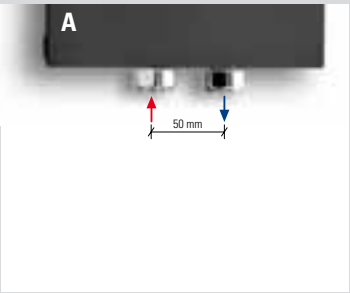

Interasse Centrale 50 mm a richiesta.
Central distance between centers 50 mm on request.
Entraxe centrale 50 mm sur demande.
Mittelanschluss 50 mm Auf Anfrage.
Distancia entre centros de 50 mm, bajo pedido.
По запросу радиатор может выполняться с центральным межосевым расстоянием, равным 50 мм.
p./S. 225

€ 78,75

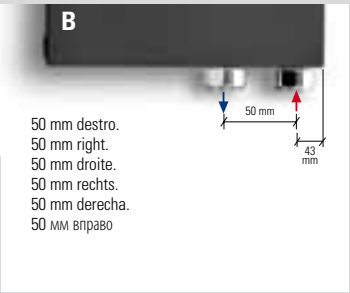

50 mm destro.
50 mm right.
50 mm droite.
50 mm rechts.
50 mm derecha.
50 мм вправо

Interasse Destro 50 mm a richiesta.
Right distance between centers 50 mm on request.
Entraxe Droite 50 mm sur demande.
Rechtsanschluss 50 mm Auf Anfrage.
Distancia entre Derecha de 50 mm, bajo pedido.
По запросу радиатор может выполняться с право межосевым расстоянием, равным 50 мм.
p./S. 225

€ 78,75

Barra portasciugamani short a richiesta disponibile nella finitura cromata gold
Short towel rail on request available in gold chrome finishing
Barre porte-serviettes short sur demande disponible en or chromé
Handtuchtrockenstange short auf Anfrage, in Verchrom-Gold verfügbar
Barra calientatoallas short bajo pedido, disponible en oro cromado
По запросу предоставляется перекладина для полотенец модели Short с хромированием под золото.
p./S. 228

NOVITÀ NEW NOVEAUTÉ NEUHEIT NOVEDAD НОВИНКИ

Attenzione!
Non è uno specchio.
Important!
This is not a mirror.
Attention!
Ce n'est pas un miroir.
Achtung!
Polierter Edelstahl (Kein Glasspiegel).
¡Cuidado!
No es un espejo.
Внимание!
Это не зеркало.

0039 030 2530054

codice code code Artikel Nr. codigo код	altezza♦ height♦ hauteur♦ Höhe♦ altura♦ высота♦ **H** mm	larghezza width largeur Breite longitud ширина **L** mm	interasse distance between bars entraxe Achsabstand distancia entre centros межцентровое расстояние **I** mm	peso radiatore + glicole weight of radiator + glycole poids du radiateur + glycol Gewicht inkl. Glykol peso radiador + glycole вес радиатор + гликоль Kg	output versione idraulica output water heating puissance en version eau chaude Leistung der Wasserausführung output version agua calda мощность гидравлического варианта Δt50 watt*	potenza elettrica resistenza output for electrical version puissance en version electrique Leistung der elektrischen Ausführung output version eléctrica мощность электрического варианта watt*	versione mista dual energy version version mixte Wasserausführung versiòn mista смешанная версии prezzo del radiatore + resistenza elettrica analogica radiator price + analogic heating element prix du radiateur + resistance electrique analogique Heizkörperpreis inkl. Heizstab Elec precio del radiadore + resistencia eléctrica analogica цена радиатор + аналоговый электротен € euro	versione solo elettrica only electrical version version electrique seule elektrische Ausführung versiòn sòlo eléctrica электрическая версии prezzo del radiatore + resistenza elettrica analogica + glicole radiator price + analogic heating element + glycole prix du radiateur + resistance electrique analogique + glycol Heizkörperpreis inkl. Heizstab Elec + Glykol precio del radiadore + resistencia eléctrica analogica + glycole цена радиатор + аналоговый электротен + гликоль € euro
FICE18530SVGE	1930	540	1760	43	595	1000	2.845,00	2.872,00

* I watt hanno valori provvisori in attesa di certificazione Δt50.
* The watt values are not definitive awaiting for Δt50 certification.
* Le nombre de Watts est une valeur indiquée à titre provisoire dans l'attente de la certification Δt50.
* Die Wattwerte sind noch provisorisch in Erwartung von Δt50 Zertifizierung.
* Los Vatios tienen valores provisionales en espera de la certificación Δt50.
* До получения сертификата Δt50 приводится предварительное значение мощности в ваттах.

⚠ Le rese elettriche della collezione Ice con copertura inox reflex, inox satinata o inox dorata sono circa il 30% inferiori rispetto alle potenze elettriche delle resistenze montate nei radiatori.	⚠ The output of Ice range with inox reflex inox satinato and inox gold cover are approximately 30% less than the output of radiator electric elements.	⚠ Les rendements électriques de la collection Ice avec couverture inox reflex, inox satiné ou inox doré sont 30% environ inférieures à les puissances électriques des résistances montées dans les radiateurs.	⚠ Die reale Leistungsabgabe der elektrischen Ausführung mit Inox oder Gold Finish ist ca. 30% niedriger als die elektrische Leistungsaufnahme des Heizstabs.	⚠ Las potencias eléctricas de la serie Ice con copertura Inox reflex, Inox satinato y Inox gold son inferiores del 30% acerca con respecto de las potencias de las resistencias montadas sobre los radiadores.	⚠ Электрическая мощность коллекции Ice с покрытием inox reflex, inox satinata или inox dorata примерно на 30% меньше в сравнении с электрической мощностью электротенов радиаторов.

♦ Incluso il termostato analogico di 110 mm ♦ Included 110 mm high analogic room control ♦ Inclus boitier de régulation analogique de 110 mm ♦ Inkl. Raumthermostat (110 mm) ♦ Incluido termostato por ambiente analogico de 110 mm ♦ Включая аналоговый термостат 110 мм	Scatola termostato bianca di serie per radiatori bianchi. Scatola termostato grigio satinato di serie per radiatori colorati e finiture inox. Standard white thermostat box for white radiators. Standard satinated grey thermostat box for coloured and stainless steel finishings radiators. Boîtier thermostat blanc de série pour radiateurs blancs. Boîtier thermostat gris satiné de série pour radiateurs colorés et finitions inox. Serienmäßig weißes Thermostatgehäuse für weiße Heizkörper. Serienmäßig grau satiniertes Thermostatgehäuse für bunte Heizkörper und Edelstahlfinish. Caja de termostato blanca de serie para radiadores blancos. Caja de termostato gris satinado de serie para radiadores coloreados y acabados inox. Корпус термостата белый стандартный для белых радиаторов. Корпус термостата серый матовый стандартный для цветных радиаторов и с отделкой под цвет нержавеющей стали.

I radiatori sono completi di kit di fissaggio a parete e valvola di sfiato. La barra porta asciugamano estende la larghezza del radiatore di 20/40 mm. Pressione di collaudo: 5,2 bar Pressione di esercizio: 4 bar Materiale: Acciaio al carbonio **Allacciamenti possibili, vedi pag. 224-225.**	The radiators are equipped with a kit for fixing them to the wall and with an exhaust valve. The towel bar makes the radiator 20/40 mm larger. Testing pressure: 5,2 bar Working pressure: 4 bar Material: carbon-steel **Possible connections see page 224-225.**	Les radiateurs sont munis d'un kit de fixation murale et d'une soupape de décompression. Avec la barre porte-serviettes le radiateur est 20/40 mm plus large. Pression d'essai: 5,2 bars Pression d'exercice: 4 bars Matière: Acier au charbon **Branchements possibles, voir page 224-225.**	Die Heizkörper sind mit Wand-befestigungsset und Luftventil ausgerüstet. Mit Handtuchhalter ist der Heizkörper 20/40 mm breiter. Prüfungsdruck: 5,2 bar Betriebsdruck: 4 bar Stoff: Kohlenstoffstahl **Mögliche Anschlüsse, siehe Seite 224-225.**	Los radiadores están provistos de kit de fijación a la pared y de válvula de desahogo. La barra portatoallas extiende la longitude del radiador de 20/40 mm. Presión de ensayo: 5,2 bar Presión de trabajo: 4 bar Material: Acero de carbono **Empalmes standard, ver la pág. 224-225.**	Радиаторы укомплектованы набором крепежных деталей для закрепления на стене и выпускным клапаном. Перекладина для полотенца увеличивает ширину радиатора на 20/40 мм. Давление при испытании – 5,2 бар Рабочее давление – 4 бар Под заказ радиаторы могут проходить испытание при 16 бар в случае рабочего давления 12 бар. Материал – углеродистая сталь **Возможные варианты гидравлических соединений см. на с. 224-225.**

ICE
GOLD FINISH
VERTICAL
SINGLE
ELEC EASY

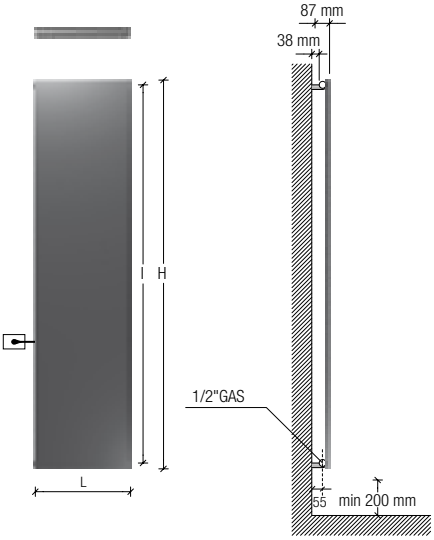

Interasse dal centro foro al muro 55 mm.
Distance between hole center and wall 55 mm.
Distance du centre du trou au mur 55 mm.
Abstand zwischen Lochmitte und Wand 55 mm.
Distancia entre el centro del agujero y el muro 55 mm.
Расстояние между центром отверстия и стеной – 55 мм.

Resistenza solo a sinistra e inserita verticalmente nel radiatore.
Electric element only on the left side and inserted vertically into the radiator.
Resistance électrique seulement à gauche et insérée verticalement dans le radiateur.
Heizpatrone nur links und im Heizkörper vertikal eingesetzt.
Resistencia sólo a la izquierda y insertada verticalmente en el radiador.
Электротен только слева и расположен вертикально в радиаторе.
p./S. 244-245

Attenzione!
Non è uno specchio.
Important!
This is not a mirror.
Attention!
Ce n'est pas un miroir.
Achtung!
Polierter Edelstahl (Kein Glasspiegel).
¡Cuidado!
No es un espejo.
Внимание!
Это не зеркало.

0039 030 2530054

codice code code Artikel Nr. codigo код	altezza height hauteur Höhe altura высота **H** mm	larghezza width largeur Breite longitud ширина **L** mm	interasse distance between bars entraxe Achsabstand distancia entre centros межцентровое расстояние **I** mm	peso radiatore + glicole weight of radiator + glycole poids du radiateur + glycol Gewicht inkl. Glykol peso radiador + glycole вес радиатор + гликоль Kg	output versione idraulica output water heating puissance en version eau chaude Leistung der Wasserausführung output version agua calda мощность гидравлического варианта Δt50 watt*	potenza elettrica resistenza output for electrical version puissance en version electrique Leistung der elektrischen Ausführung output version eléctrica мощность электрического варианта watt*	versione mista dual energy version version mixte Wasserausführung versiòn mista смешанная версии prezzo del radiatore + resistenza elettrica radiator price + heating element prix du radiateur + resistance electrique Heizkörperpreis inkl. Heizstab Elec Easy precio del radiadore + resistencia eléctrica цена радиатор + электротен € euro	versione solo elettrica only electrical version version electrique seule elektrische Ausführung versiòn sòlo eléctrica электрическая версии prezzo del radiatore + resistenza elettrica + glicole radiator price + heating element + glycole prix du radiateur + resistance electrique + glycol Heizkörperpreis inkl. Heizstab Elec Easy + Glykol precio del radiadore + resistencia eléctrica + glycole цена радиатор + электротен + гликоль € euro
EEFICE18530SVGE	1820	540	1690	43	595	1000	2.845,00	2.872,00

* I watt hanno valori provvisori in attesa di certificazione Δt50.
* The watt values are not definitive awaiting for Δt50 certification.
* Le nombre de Watts est une valeur indiquée à titre provisoire dans l'attente de la certification Δt50.
* Die Wattwerte sind noch provisorisch in Erwartung von Δt50 Zertifizierung.
* Los Vatios tienen valores provisionales en espera de la certificación Δt50.
* До получения сертификата Δt50 приводится предварительное значение мощности в ваттах.

⚠ Le rese elettriche della collezione Ice con copertura inox reflex, inox satinata o inox dorata sono circa il 30% inferiori rispetto alle potenze elettriche delle resistenze montate nei radiatori.	⚠ The output of Ice range with inox reflex inox satinato and inox gold cover are approximately 30% less than the output of radiator electric elements.	⚠ Les rendements électriques de la collection Ice avec couverture inox reflex, inox satiné ou inox doré sont 30% environ inférieures à les puissances électriques des résistances montées dans les radiateurs.	⚠ Die reale Leistungsabgabe der elektrischen Ausführung mit Inox oder Gold Finish ist ca. 30% niedriger als die elektrische Leistungsaufnahme des Heizstabs.	⚠ Las potencias eléctricas de la serie Ice con copertura Inox reflex, Inox satinato y Inox gold son inferiores del 30% acerca con respecto de las potencias de las resistencias montadas sobre los radiadores.	⚠ Электрическая мощность коллекции Ice с покрытием inox reflex, inox satinata или inox dorata примерно на 30% меньше в сравнении с электрической мощностью электротенов радиаторов.

I radiatori sono completi di kit di fissaggio a parete e valvola di sfiato. La barra porta asciugamano estende la larghezza del radiatore di 20/40 mm. Pressione di collaudo: 5,2 bar Pressione di esercizio: 4 bar Materiale: Acciaio al carbonio **Allacciamenti possibili, vedi pag. 224.**	The radiators are equipped with a kit for fixing them to the wall and with an exhaust valve. The towel bar makes the radiator 20/40 mm larger. Testing pressure: 5,2 bar Working pressure: 4 bar Material: carbon-steel **Possible connections see page 224.**	Les radiateurs sont munis d'un kit de fixation murale et d'une soupape de décompression. Avec la barre porte-serviettes le radiateur est 20/40 mm plus large. Pression d'essai: 5,2 bars Pression d'exercice: 4 bars Matière: Acier au charbon **Branchements possibles, voir page 224.**	Die Heizkörper sind mit Wand-befestigungsset und Luftventil ausgerüstet. Mit Handtuchhalter ist der Heizkörper 20/40 mm breiter. Prüfungsdruck: 5,2 bar Betriebsdruck: 4 bar Stoff: Kohlenstoffstahl **Mögliche Anschlüsse, siehe Seite 224.**	Los radiadores están provistos de kit de fijación a la pared y de válvula de desahogo. La barra portatoallas extiende la longitude del radiador de 20/40 mm. Presión de ensayo: 5,2 bar Presión de trabajo: 4 bar Material: Acero de carbono **Empalmes standard, ver la pág. 224.**	Радиаторы укомплектованы набором крепежных деталей для закрепления на стене и выпускным клапаном. Перекладина для полотенца увеличивает ширину радиатора на 20/40 мм. Давление при испытании – 5,2 бар Рабочее давление – 4 бар Под заказ радиаторы могут проходить испытание при 16 бар в случае рабочего давления 12 бар. Материал – углеродистая сталь **Возможные варианты гидравлических соединений см. на с. 224.**

ICE
GOLD FINISH
VERTICAL
SINGLE
ELEC PLUS

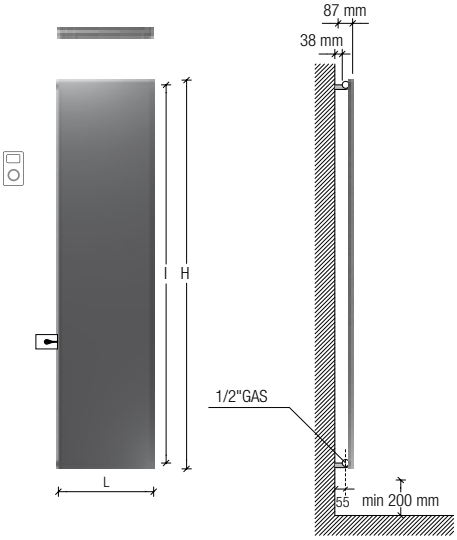

Interasse dal centro foro al muro 55 mm.
Distance between hole center and wall 55 mm.
Distance du centre du trou au mur 55 mm.
Abstand zwischen Lochmitte und Wand 55 mm.
Distancia entre el centro del agujero y el muro 55 mm.
Расстояние между центром отверстия и стеной – 55 мм.

Resistenza solo a sinistra e inserita verticalmente nel radiatore.
Electric element only on the left side and inserted vertically into the radiator.
Resistance électrique seulement à gauche et insérée verticalement dans le radiateur.
Heizpatrone nur links und im Heizkörper vertikal eingesetzt.
Resistencia sólo a la izquierda y insertada verticalmente en el radiador.
Электротен только слева и расположен вертикально в радиаторе.
p./S. 246-247

Ricevitore nascosto, termostato programmabile in radiofrequenza.
Concealed receiver, programmable remote-controlled thermostat.
Récepteur caché, thermostat programmable par radiofréquence.
Versteckter Empfänger, über Funkübertragung programmierbarer Thermostat.
Receptor oculto, termostato programable por radiofrecuencia.
Скрытый приемник, термостат программируемый беспроводной (радиочастота).

Attenzione!
Non è uno specchio.
Important!
This is not a mirror.
Attention!
Ce n'est pas un miroir.
Achtung!
Polierter Edelstahl (Kein Glasspiegel).
¡Cuidado!
No es un espejo.
Внимание!
Это не зеркало.

0039 030 2530054

versione solo elettrica
only electrical version
version electrique seule
elektrische Ausführung
versiòn sòlo eléctrica
электрическая версии

codice code code Artikel Nr. codigo код	altezza height hauteur Höhe altura высота **H** mm	larghezza width largeur Breite longitud ширина **L** mm	interasse distance between bars entraxe Achsabstand distancia entre centros межцентровое расстояние **I** mm	peso radiatore + glicole weight of radiator + glycole poids du radiateur + glycol Gewicht inkl. Glykol peso radiador + glycole вес радиатор + гликоль Kg	output versione idraulica output water heating puissance en version eau chaude Leistung der Wasserausführung output version agua calda мощность гидравлического варианта Δt50 watt*	potenza elettrica resistenza output for electrical version puissance en version electrique Leistung der elektrischen Ausführung output version eléctrica мощность электрического варианта watt*	prezzo del radiatore + resistenza elettrica radiofrequenza + glicole radiator price + remote-controlled electric resistance + glycole prix du radiateur + résistance électrique radiofréquence + glycol Heizkörperpreis inkl. Heizstab Elec Plus + Glykol precio del radiadore + resistencia eléctrica radiofrecuencia + glycole цена радиатор + радиочастотный электротен + гликоль € euro
EPFICE18530SVGE	1820	540	1690	43	595	1000	3.322,00

* I watt hanno valori provvisori in attesa di certificazione Δt50.
* The watt values are not definitive awaiting for Δt50 certification.
* Le nombre de Watts est une valeur indiquée à titre provisoire dans l'attente de la certification Δt50.
* Die Wattwerte sind noch provisorisch in Erwartung von Δt50 Zertifizierung.
* Los Vatios tienen valores provisionales en espera de la certificación Δt50.
* До получения сертификата Δt50 приводится предварительное значение мощности в ваттах.

⚠ Le rese elettriche della collezione Ice con copertura inox reflex, inox satinata o inox dorata sono circa il 30% inferiori rispetto alle potenze elettriche delle resistenze montate nei radiatori.	⚠ The output of Ice range with inox reflex inox satinato and inox gold cover are approximately 30% less than the output of radiator electric elements.	⚠ Les rendements électriques de la collection Ice avec couverture inox reflex, inox satiné ou inox doré sont 30% environ inférieures à les puissances électriques des résistances montées dans les radiateurs.	⚠ Die reale Leistungsabgabe der elektrischen Ausführung mit Inox oder Gold Finish ist ca. 30% niedriger als die elektrische Leistungsaufnahme des Heizstabs.	⚠ Las potencias eléctricas de la serie Ice con copertura Inox reflex, Inox satinato y Inox gold son inferiores del 30% acerca con respecto de las potencias de las resistencias montadas sobre los radiadores.	⚠ Электрическая мощность коллекции Ice с покрытием inox reflex, inox satinata или inox dorata примерно на 30% меньше в сравнении с электрической мощностью электротенов радиаторов.

I radiatori sono completi di kit di fissaggio a parete e valvola di sfiato. La barra porta asciugamano estende la larghezza del radiatore di 20/40 mm. Materiale: Acciaio al carbonio	The radiators are equipped with a kit for fixing them to the wall and with an exhaust valve. The towel bar makes the radiator 20/40 mm larger. Material: carbon-steel	Les radiateurs sont munis d'un kit de fixation murale et d'une soupape de décompression. Avec la barre porte-serviettes le radiateur est 20/40 mm plus large. Matière: Acier au charbon	Die Heizkörper sind mit Wand-befestigungsset und Luftventil ausgerüstet. Mit Handtuchhalter ist der Heizkörper 20/40 mm breiter. Stoff: Kohlenstoffstahl	Los radiadores están provistos de kit de fijación a la pared y de válvula de desahogo. La barra portatoallas extiende la longitude del radiador de 20/40 mm. Material: Acero de carbono	Радиаторы укомплектованы набором крепежных деталей для закрепления на стене и выпускным клапаном. Перекладина для полотенца увеличивает ширину радиатора на 20/40 мм. Под заказ радиаторы могут проходить испытание при 16 бар в случае рабочего давления 12 бар. Материал – углеродистая сталь

ICE SINGLE HORIZONTAL

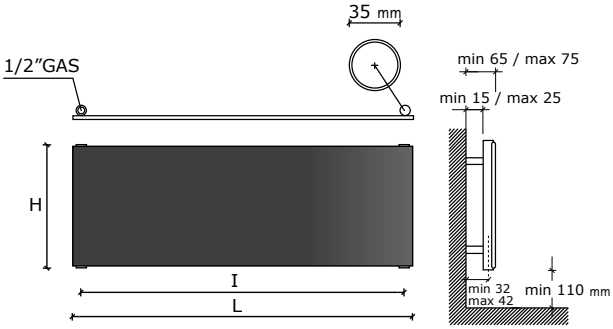

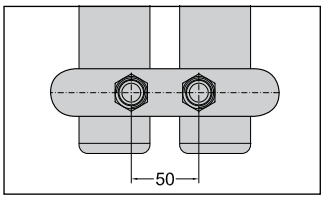

Allacciamento 50 mm centrale per valvola remota a richiesta.
50 mm central connection for remote valve on request.
Raccordement central 50 mm pour vannes à distance sur demande
Mittelanschluss 50 mm für Fernventile Auf Anfrage.
Conexiòn central 50 mm para válvula remota bajo pedido.
По запросу выполняется центральное гидравлическое соединение с межосевым расстоянием 50 мм для клапана с дистанционным управлением.
p./S. 223 - 234 - 235

€ 78,75

Interasse dal centro foro al muro min. 32 / max 42 mm.
Distance between hole center and wall min. 32 / max 42 mm.
Distance du centre du trou au mur min. 32 / max 42 mm.
Abstand zwischen Lochmitte und Wand min. 32 / max 42 mm.
Distancia entre el centro del agujero y el muro min. 32 / máx 42 mm.
Расстояние между центром отверстия и стеной – не менее 32 мм и не более 42 мм.

* I watt hanno valori provvisori in attesa di certificazione Δt50.
* The watt values are not definitive awaiting for Δt50 certification.
* Le nombre de Watts est une valeur indiquée à titre provisoire dans l'attente de la certification Δt50.
* Die Wattwerte sind noch provisorisch in Erwartung von Δt50 Zertifizierung.
* Los Vatios tienen valores provisionales en espera de la certificación Δt50.
* До получения сертификата Δt50 приводится предварительное значение мощности в ваттах.

						Watt = Kcal/h ÷ 0,860 *Kcal/h = Watt × 0,860*		prezzo/colori . price/colours . prix/couleurs Preis/Farben . precio/colores . цена/цвета			
codice code code Artikel Nr. codigo код	altezza height hauteur Höhe altura высота	larghezza width largeur Breite longitud ширина	interasse distance between bars entraxe Achsabstand distancia entre centros межцентровое расстояние	peso weight poids Gewicht peso вес	output мощность 75/65-20 watt*	output мощность 55/45-20 watt*	output мощность 55/45-24 watt*	bianco puro opaco pure white matt blanc pur mat mattes reines Weiß blanco puro mate чистый белый матовый RAL 9016	gruppo group groupe Gruppe grupo группа A	gruppo group groupe Gruppe grupo группа B	gruppo group groupe Gruppe grupo группа C
	H mm	L mm	I mm	Kg	Δt50	Δt30	Δt26	…SO € euro	…SOC € euro	…SOM € euro	…SOS € euro
FICE08455…	465	820	760	15	361	192	161	570,00	684,00	713,00	798,00
FICE08605…	615	820	760	18	481	256	214	698,00	838,00	873,00	977,00
FICE12455…	465	1220	1160	22	542	286	239	633,00*	760,00	791,00	886,00
FICE12530…	540	1220	1160	25	631	333	278	762,00	914,00	953,00	1.067,00
FICE12605…	615	1220	1160	27	724	381	319	788,00*	946,00	985,00	1.103,00
FICE12755…	765	1220	1160	34	904	476	398	891,00	1.069,00	1.114,00	1.247,00
FICE15455…	465	1520	1460	27	690	363	304	659,00*	791,00	824,00	923,00
FICE15605…	615	1520	1460	34	918	484	404	813,00*	976,00	1.016,00	1.138,00
FICE15755…	765	1520	1460	43	1149	605	506	942,00	1.130,00	1.178,00	1.319,00
FICE18305…	315	1820	1760	24	533	281	235	646,00	775,00	808,00	904,00
FICE18380…	390	1820	1760	29	666	351	293	659,00	791,00	824,00	923,00
FICE18455…	465	1820	1760	33	799	421	352	710,00*	852,00	888,00	994,00
FICE18530…	540	1820	1760	37	933	491	410	775,00	930,00	969,00	1.085,00
FICE18605…	615	1820	1760	43	1065	561	469	852,00*	1.022,00	1.065,00	1.193,00
FICE18680…	690	1820	1760	48	1199	631	527	956,00	1.147,00	1.195,00	1.338,00
FICE18755…	765	1820	1760	53	1332	702	586	1.046,00	1.255,00	1.308,00	1.464,00
FICE20305…	315	2020	1960	27	573	300	250	710,00	852,00	888,00	994,00
FICE20380…	390	2020	1960	32	717	375	313	737,00	884,00	921,00	1.032,00
FICE20455…	465	2020	1960	36	860	450	376	775,00*	930,00	969,00	1.085,00
FICE20530…	540	2020	1960	41	1003	525	438	801,00	961,00	1.001,00	1.121,00
FICE20605…	615	2020	1960	47	1146	600	500	891,00*	1.069,00	1.114,00	1.247,00
FICE20680…	690	2020	1960	52	1290	675	563	981,00	1.177,00	1.226,00	1.373,00
FICE20755…	765	2020	1960	58	1433	750	626	1.046,00	1.255,00	1.308,00	1.464,00
FICE22305…	315	2220	2160	30	610	317	264	749,00	899,00	936,00	1.049,00
FICE22380…	390	2220	2160	35	762	397	330	775,00	930,00	969,00	1.085,00
FICE22455…	465	2220	2160	39	915	476	396	801,00	961,00	1.001,00	1.121,00
FICE22530…	540	2220	2160	44	1067	555	463	866,00	1.039,00	1.083,00	1.212,00
FICE22605…	615	2220	2160	50	1220	635	529	956,00	1.147,00	1.195,00	1.338,00
FICE22680…	690	2220	2160	56	1372	714	595	1.020,00	1.224,00	1.275,00	1.428,00
FICE22755…	765	2220	2160	62	1525	793	661	1.084,00	1.301,00	1.355,00	1.518,00

*materiale disponibile a magazzino, solo nel colore bianco standard, salvo venduto. *goods available on stock, except sold items. *marchandise disponible en stock, sauf déjà vendu. *im Lager verfügbare Ware, wenn nicht bereits verkauft. *material disponible en estoc, salvo el vendido. *изделие имеется в наличие на складе, за исключением проданного.

ICE SINGLE HORIZONTAL - ICE DOUBLE HORIZONTAL

I radiatori sono completi di kit di fissaggio a parete e valvola di sfiato. La versione cromata NON è disponibile. Pressione di collaudo: 5,2 bar Pressione di esercizio: 4 bar Materiale: Acciaio al carbonio	The radiators are equipped with a kit for fixing them to the wall and with an exhaust valve. Chromed version is NOT available. Testing pressure: 5,2 bar Working pressure: 4 bar. Material: carbon-steel	Les radiateurs sont munis d'un kit de fixation murale et d'une soupape de décompression. La version chromée N'EST PAS disponible. Pression d'essai: 5,2 bars Pression d'exercice: 4 bars Matière: Acier au charbon	Die Heizkörper sind mit Wand-befestigungsset und Luftventil ausgerüstet. Die verchromte Version ist NICHT verfügbar. Prüfungsdruck: 5,2 bar Betriebsdruck: 4 bar Stoff: Kohlenstoffstahl	Los radiadores están provistos de kit de fijación a la pared y de válvula de desahogo. La versión cromada NO está disponible. Presión de ensayo: 5,2 bar Presión de trabajo: 4 bar Material: Acero de carbon	Радиаторы укомплектованы набором крепежных деталей для закрепления на стене и выпускным клапаном. Хромированная версия в продаже ОТСУТСТВУЕТ. Давление при испытании – 5,2 бар Рабочее давление – 4 бар Под заказ радиаторы могут проходить испытание при 16 бар в случае рабочего давления 12 бар. Материал – углеродистая сталь

0039 030 2530054

ICE DOUBLE HORIZONTAL

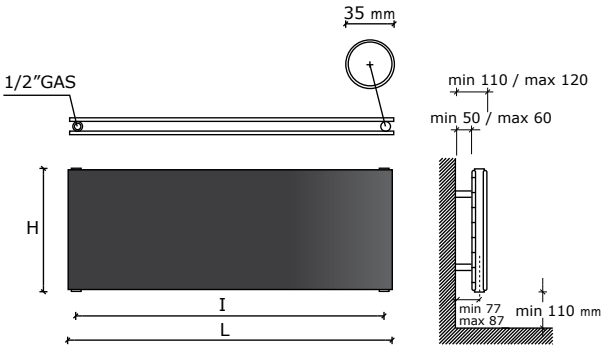

Interasse dal centro foro al muro min. 77 / max 87 mm.
Distance between hole center and wall min. 77 / max 87 mm.
Distance du centre du trou au mur min. 77 / max 87 mm.
Abstand zwischen Lochmitte und Wand min. 77 / max 87 mm.
Distancia entre el centro del agujero y el muro min. 77 / máx 87 mm.
Расстояние между центром отверстия и стеной – не менее 77 мм и не более 87 мм.

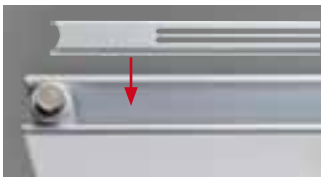

Coperture laterali a richiesta.
Il prezzo varia in base alla larghezza del radiatore.
Lateral cover on request.
The price changes according to the width of radiator.
Couvertures latérales sur demande.
Le prix change selon la largeur du radiateur.
Seitliche Abdeckung auf Anfrage.
Der Preis ändert gemäß der Breite des Heizkörpers.
Revestimiento laterale bajo pedido.
El precio varia segùn la longitud de el radiador.
Боковые крышки предоставляются по запросу.
Цена зависит от высоты радиатора.
p./S. 237

codice code code Artikel Nr. codigo код	altezza height hauteur Höhe altura высота H mm	larghezza width largeur Breite longitud ширина L mm	interasse distance between bars entraxe Achsabstand distancia entre centros межцентровое расстояние I mm	peso weight poids Gewicht peso вес Kg	output мощность 75/65-20 watt Δt50	Watt = Kcal/h ÷ 0,860 Kcal/h = Watt × 0,860 output мощность 55/45-20 watt Δt30	output мощность 55/45-24 watt Δt26	prezzo/colori . price/colours . prix/couleurs Preis/Farben . precio/colores . цена/цвета bianco puro opaco pure white matt blanc pur mat mattes reines Weiß blanco puro mate чистый белый матовый RAL 9016 …DO € euro	gruppo group groupe Gruppe grupo группа A …DOC € euro	gruppo group groupe Gruppe grupo группа B …DOM € euro	gruppo group groupe Gruppe grupo группа C …DOS € euro
FICE08455…	465	820	760	23	560	289	240	791,00	949,00	989,00	1.107,00
FICE08605…	615	820	760	29	746	386	320	941,00	1.129,00	1.176,00	1.317,00
FICE12455…	465	1220	1160	34	822	422	350	878,00	1.054,00	1.098,00	1.229,00
FICE12530…	540	1220	1160	39	955	490	406	1.007,00	1.208,00	1.259,00	1.410,00
FICE12605…	615	1220	1160	44	1093	561	465	1.046,00	1.255,00	1.308,00	1.464,00
FICE12755…	765	1220	1160	55	1368	702	582	1.201,00	1.441,00	1.501,00	1.681,00
FICE15455…	465	1520	1460	43	1054	537	445	891,00	1.069,00	1.114,00	1.247,00
FICE15605…	615	1520	1460	55	1406	717	593	1.098,00	1.318,00	1.373,00	1.537,00
FICE15755…	765	1520	1460	69	1756	895	741	1.265,00	1.518,00	1.581,00	1.771,00
FICE18305…	315	1820	1760	38	857	434	359	878,00	1.054,00	1.098,00	1.229,00
FICE18380…	390	1820	1760	45	1070	542	448	903,00	1.084,00	1.129,00	1.264,00
FICE18455…	465	1820	1760	53	1286	651	538	956,00	1.147,00	1.195,00	1.338,00
FICE18530…	540	1820	1760	59	1500	760	628	1.020,00	1.224,00	1.275,00	1.428,00
FICE18605…	615	1820	1760	68	1714	868	718	1.149,00	1.379,00	1.436,00	1.609,00
FICE18680…	690	1820	1760	76	1928	977	807	1.278,00	1.534,00	1.598,00	1.789,00
FICE18755…	765	1820	1760	85	2144	1086	898	1.394,00	1.673,00	1.743,00	1.952,00
FICE20305…	315	2020	1960	42	961	485	400	956,00	1.147,00	1.195,00	1.338,00
FICE20380…	390	2020	1960	50	1202	607	501	994,00	1.193,00	1.243,00	1.392,00
FICE20455…	465	2020	1960	58	1442	728	601	1.033,00	1.240,00	1.291,00	1.446,00
FICE20530…	540	2020	1960	66	1681	849	701	1.071,00	1.285,00	1.339,00	1.499,00
FICE20605…	615	2020	1960	75	1922	971	801	1.201,00	1.441,00	1.501,00	1.681,00
FICE20680…	690	2020	1960	85	2162	1092	902	1.317,00	1.580,00	1.646,00	1.844,00
FICE20755…	765	2020	1960	94	2403	1213	1002	1.394,00	1.673,00	1.743,00	1.952,00
FICE22305…	315	2220	2160	45	1062	535	441	994,00	1.193,00	1.243,00	1.392,00
FICE22380…	390	2220	2160	54	1327	668	551	1.033,00	1.240,00	1.291,00	1.446,00
FICE22455…	465	2220	2160	62	1587	798	659	1.059,00	1.271,00	1.324,00	1.483,00
FICE22530…	540	2220	2160	71	1857	935	771	1.162,00	1.394,00	1.453,00	1.627,00
FICE22605…	615	2220	2160	81	2123	1068	881	1.278,00	1.534,00	1.598,00	1.789,00
FICE22680…	690	2220	2160	91	2389	1202	992	1.369,00	1.643,00	1.711,00	1.917,00
FICE22755…	765	2220	2160	101	2654	1336	1102	1.459,00	1.751,00	1.824,00	2.043,00

A richiesta ICE è disponibile anche nella versione Tripla.
Richiedere preventivo.
On request ICE is available also in the Triple version.
Please ask for a quotation
Sur demande ICE est disponible dans la version Triple.
Prix par dévis.
Auf Anfrage ist ICE in Triple Version nach Kostenanschlag verfügbar
Bajo pedido ICE está disponibile también en version Tripla.
Requerir cotización.
По запросу модель ICE выполняется в тройной версии.
Необходимо запросить смету.

ICE SINGLE HORIZONTAL - ICE DOUBLE HORIZONTAL

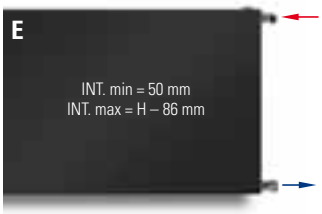

Allacciamento laterale a richiesta, ideale per sostituire un vecchio radiatore. Interasse min = 50 mm, interasse max = altezza del radiatore – 86 mm, a richiesta, con interasse speciale (inviare disegno dettagliato).

Lateral connection option, ideal when replacing an old radiator. Min. pipe centres = 50 mm, max. pipe centres = height of the radiator – 86 mm or, on request, with special distance between centers (detailed drawing required).

Raccordement latéral sur demande, idéal pour remplacer un radiateur précédent. Entraxe min = 50 mm, entraxe max = H Hauteur – 86 mm ou, sur demande, avec des distances spéciales (dans ce cas, un plan détaillé est demandé).

Seitlicher Anschluss Auf Anfrage, ideal zum Austauschen eines alten Heizkörpers. Min. Achsabstand = 50 mm, Max. Achsabstand = Höhe – 86 mm oder, auf Anfrage, mit Sonderanschlüsse (Detaillierte Zeichnung erforderlich).

Conexión lateral derecha o izquerda bajo pedido, ideal para reemplazar un radiador antiguo. Mín. distancia entre centros = 50 mm, máx. distancia entre centros = altura del radiador – 86 mm, bajo pedido, con distancias entre centros especiales (se requiere en tal caso un plano detallado).

Боковое гидравлическое соединение выполняется по запросу, оно идеально подходит для замены старого радиатора. Минимальное расстояние = 50 mm, максимальное расстояние = высота радиатора – 86 мм, по запросу выполняются специальные межосевые расстояния (необходимо приложить подробный чертеж).

p./S. 223

Allacciamenti possibili, vedi pag. 220. - Possible connections see page 220. - Branchements possibles, voir page 220. - Mögliche Anschlüsse, Siehe Seite 220. - Empalmes standard, ver la pàg. 220. Возможные варианты гидравлических соединений см. на с. 220.

ICE SINGLE HORIZONTAL ELEC

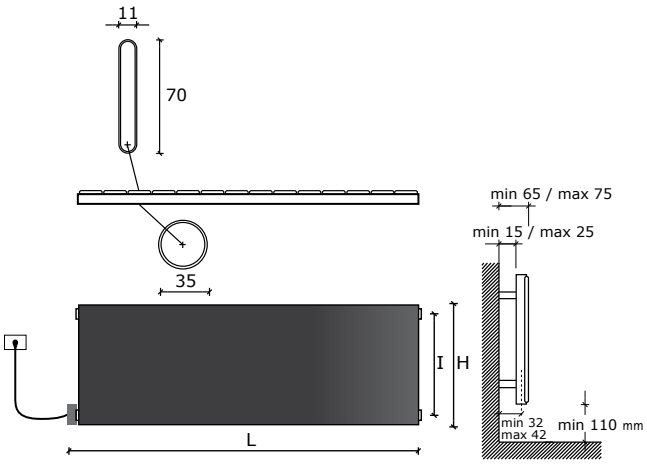

Interasse dal centro foro al muro min. 32 / max 42 mm.
Distance between hole center and wall min. 32 / max 42 mm.
Distance du centre du trou au mur min. 32 / max 42 mm.
Abstand zwischen Lochmitte und Wand min. 32 / max 42 mm.
Distancia entre el centro del agujero y el muro min. 32 / máx 42 mm.
Расстояние между центром отверстия и стеной – не менее 32 мм и не более 42 мм.

Resistenza solo a sinistra e inserita orizzontalmente nel collettore.
Electric element only on the left side and inserted horizontally into the manifold.
Resistance électrique seulement à gauche et insérée horizontalement dans le collecteur.
Heizpatrone nur links und im Kollektor horizontal eingesetzt.
Resistencia sólo a la izquierda y insertada orrizontalmenteen el colector.
Электротен только справа и расположен вертикально в коллекторе.
p./S. 242-243

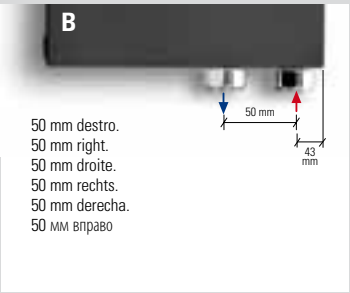

50 mm destro.
50 mm right.
50 mm droite.
50 mm rechts.
50 mm derecha.
50 мм вправо

Interasse Destro 50 mm a richiesta.
Right distance between centers 50 mm on request.
Entraxe Droite 50 mm sur demande.
Rechtsanschluss 50 mm Auf Anfrage.
Distancia entre Derecha de 50 mm, bajo pedido.
По запросу радиатор может выполняться с право межосевым расстоянием, равным 50 мм.
p./S. 225

€ 78,75

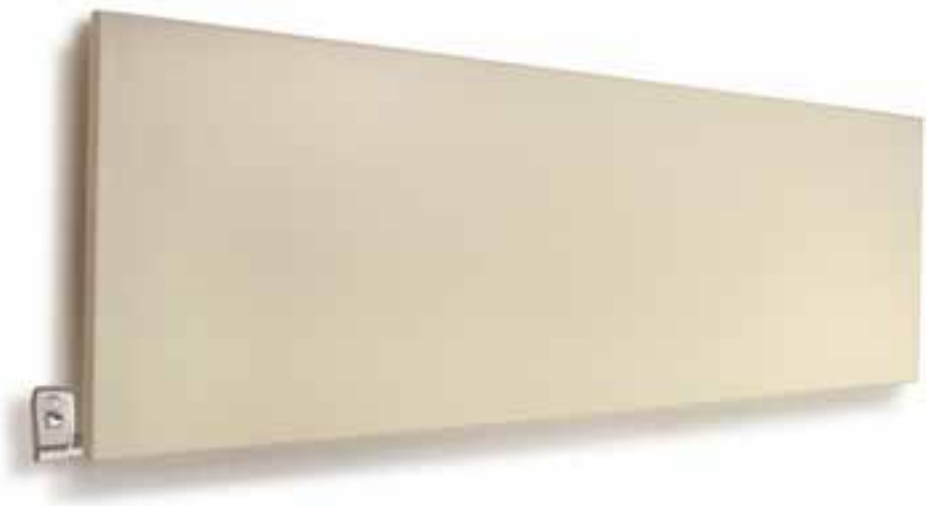

0039 030 2530054

codice code code Artikel Nr. codigo код	altezza height hauteur Höhe altura высота	larghezza♦ width♦ largeur♦ breite♦ longitud♦ ширина♦	interasse distance between bars entraxe Achsabstand distancia entre centros межцентровое расстояние	peso radiatore + glicole weight of radiator + glycole poids du radiateur + glycol Gewicht inkl. Glykol peso radiador + glycole вес радиатор + гликоль	output versione idraulica output water heating puissance en version eau chaude Leistung der Wasser-ausführung output version agua calda мощность гидравлического варианта	potenza elettrica resistenza output for electrical version puissance en version electrique Leistung der elektrischen Ausführung output version eléctrica мощность электрического варианта	versione mista dual energy version version mixte Wasserausführung versiòn mista смешанная версии prezzo del radiatore + resistenza elettrica analogica radiator price + analogic heating element prix du radiateur + resistance electrique analogique Heizkörperpreis inkl. Heizstab Elec precio del radiadore + resistencia eléctrica analogica цена радиатор + аналоговый электротен				versione solo elettrica only electrical version version electrique seule elektrische Ausführung versiòn sòlo eléctrica электрическая версии prezzo del radiatore + resistenza elettrica analogica + glicole radiator price + analogic heating element + glycole prix du radiateur + resistance electrique analogique + glycol Heizkörperpreis inkl. Heizstab Elec + Glykol precio del radiadore + resistencia eléctrica analogica + glycole цена радиатор + аналоговый электротен + гликоль			
							bianco puro opaco pure white matt blanc pur mat mattes reines Weiß blanco puro mate чистый белый матовый RAL 9016	gruppo group groupe Gruppe grupo группа A	gruppo group groupe Gruppe grupo группа B	gruppo group groupe Gruppe grupo группа C	bianco puro opaco pure white matt blanc pur mat mattes reines Weiß blanco puro mate чистый белый матовый RAL 9016	gruppo group groupe Gruppe grupo группа A	gruppo group groupe Gruppe grupo группа B	gruppo group groupe Gruppe grupo группа C
	H mm	**L** mm	**I** mm	Kg	Δt50 watt*	watt*	…SHE € euro	…SHCE € euro	…SHME € euro	…SHSE € euro	…SHE € euro	…SHCE € euro	…SHME € euro	…SHSE € euro
FICE12520…	520	1315	460	29	640	700	1.100,00	1.200,00	1.250,00	1.330,00	1.150,00	1.250,00	1.300,00	1.380,00
FICE12620…	620	1315	560	35	760	1000	1.150,00	1.230,00	1.280,00	1.350,00	1.200,00	1.280,00	1.330,00	1.400,00
FICE15520…	520	1615	460	36	795	1000	1.240,00	1.340,00	1.400,00	1.500,00	1.290,00	1.390,00	1.450,00	1.550,00
FICE15620…	620	1615	560	44	954	1000	1.280,00	1.370,00	1.440,00	1.530,00	1.330,00	1.423,00	1.490,00	1.582,00
FICE18620…	620	1915	560	53	1230	1400	1.410,00	1.520,00	1.590,00	1.710,00	1.460,00	1.570,00	1.640,00	1.760,00

* I watt hanno valori provvisori in attesa di certificazione Δt50.
* The watt values are not definitive awaiting for Δt50 certification.
* Le nombre de Watts est une valeur indiquée à titre provisoire dans l'attente de la certification Δt50.
* Die Wattwerte sind noch provisorisch in Erwartung von Δt50 Zertifizierung.
* Los Vatios tienen valores provisionales en espera de la certificación Δt50.
* До получения сертификата Δt50 приводится предварительное значение мощности в ваттах.

♦ Incluso il termostato analogico di 110 mm
♦ Included 110 mm high analogic room control
♦ Inclus boitier de régulation analogique de 110 mm
♦ Inkl. Raumthermostat (110 mm)
♦ Incluido termostato por ambiente analogico de 110 mm
♦ Включая аналоговый термостат 110 мм

Scatola termostato bianca di serie per radiatori bianchi. Scatola termostato grigio satinato di serie per radiatori colorati e finiture inox.
Standard white thermostat box for white radiators. Standard satinated grey thermostat box for coloured and stainless steel finishings radiators.
Boîtier thermostat blanc de série pour radiateurs blancs. Boîtier thermostat gris satiné de série pour radiateurs colorés et finitions inox.
Serienmäßig weißes Thermostatgehäuse für weiße Heizkörper. Serienmäßig grau satiniertes Thermostatgehäuse für bunte Heizkörper und Edelstahlfinish.
Caja de termostato blanca de serie para radiadores blancos. Caja de termostato gris satinado de serie para radiadores coloreados y acabados inox.
Корпус термостата белый стандартный для белых радиаторов. Корпус термостата серый матовый стандартный для цветных радиаторов и с отделкой под цвет нержавеющей стали.

I radiatori sono completi di kit di fissaggio a parete e valvola di sfiato.
La versione cromata NON è disponibile.
Pressione di collaudo: 5,2 bar
Pressione di esercizio: 4 bar
Materiale: Acciaio al carbonio
Allacciamenti possibili, vedi pag. 224-225.

The radiators are equipped with a kit for fixing them to the wall and with an exhaust valve.
Chromed radiators NOT available.
Testing pressure: 5,2 bar
Working pressure: 4 bar
Material: carbon-steel
Possible connections see page 224-225.

Les radiateurs sont munis d'un kit de fixation murale et d'une soupape de décompression.
La version chromée N'EST PAS disponible.
Pression d'essai: 5,2 bars
Pression d'exercice: 4 bars
Matière: Acier au charbon
Branchements possibles, voir page 224-225.

Die Heizkörper sind mit Wand-befestigungsset und Luftventil ausgerüstet.
Die verchromte Version ist NICHT verfügbar.
Prüfungsdruck: 5,2 bar
Betriebsdruck: 4 bar
Stoff: Kohlenstoffstahl
Mögliche Anschlüsse, siehe Seite 224-225.

Los radiadores están provistos de kit de fijación a la pared y de válvula de desahogo.
La versión cromada NO está disponible.
Presión de ensayo: 5,2 bar
Presión de trabajo: 4 bar
Material: Acero de carbono
Empalmes standard, ver la pág. 224-225.

Радиаторы укомплектованы набором крепежных деталей для закрепления на стене и выпускным клапаном.
Хромированная версия в продаже ОТСУТСТВУЕТ.
Давление при испытании – 5,2 бар
Рабочее давление – 4 бар
Под заказ радиаторы могут проходить испытание при 16 бар в случае рабочего давления 12 бар.
Материал – углеродистая сталь
Возможные варианты гидравлических соединений см. на с. 224-225.

ICE DOUBLE HORIZONTAL ELEC

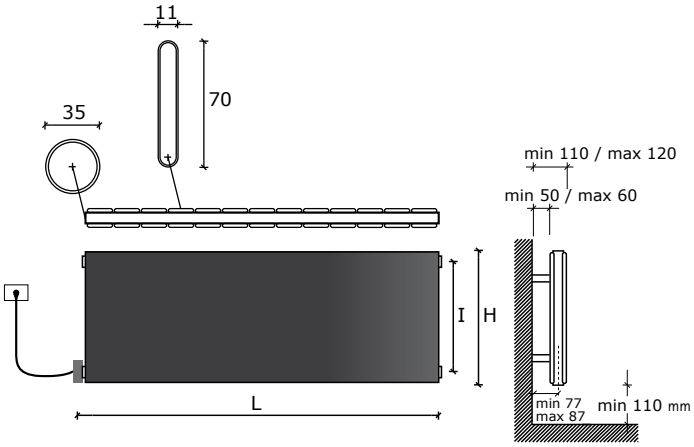

Interasse dal centro foro al muro min. 32 / max 42 mm.
Distance between hole center and wall min. 32 / max 42 mm.
Distance du centre du trou au mur min. 32 / max 42 mm.
Abstand zwischen Lochmitte und Wand min. 32 / max 42 mm.
Distancia entre el centro del agujero y el muro min. 32 / máx 42 mm.
Расстояние между центром отверстия и стеной – не менее 32 мм и не более 42 мм.

Resistenza solo a sinistra e inserita orizzontalmente nel collettore.
Electric element only on the left side and inserted horizontally into the manifold.
Resistance électrique seulement à gauche et insérée horizontalement dans le collecteur.
Heizpatrone nur links und im Kollektor horizontal eingesetzt.
Resistencia sólo a la izquierda y insertada orrizontalmenteen el colector.
Электротен только справа и расположен вертикально в коллекторе.
p./S. 242-243

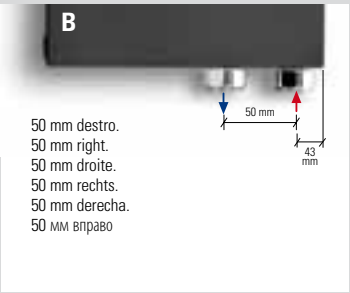

50 mm destro.
50 mm right.
50 mm droite.
50 mm rechts.
50 mm derecha.
50 мм вправо

Interasse Destro 50 mm a richiesta.
Right distance between centers 50 mm on request.
Entraxe Droite 50 mm sur demande.
Rechtsanschluss 50 mm Auf Anfrage.
Distancia entre Derecha de 50 mm, bajo pedido.
По запросу радиатор может выполняться с право межосевым расстоянием, равным 50 мм.
p./S. 225

€ 78,75

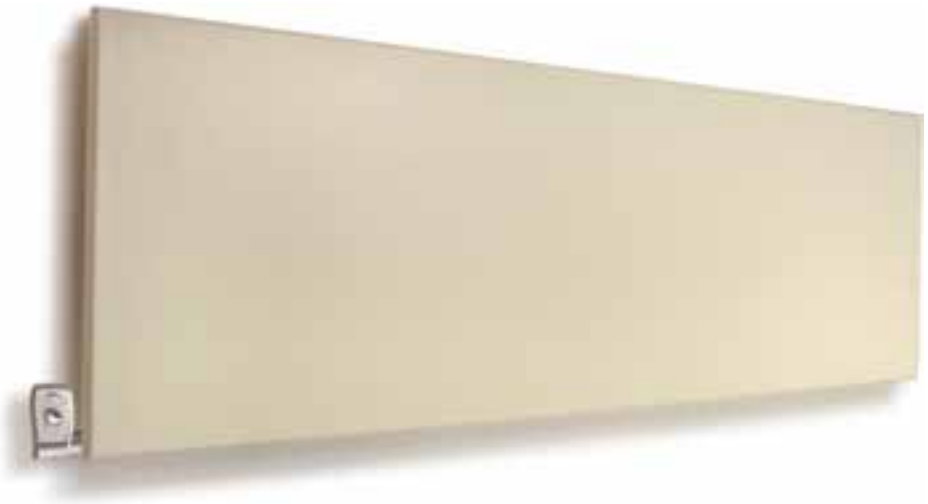

0039 030 2530054

							versione mista dual energy version version mixte Wasserausführung versiòn mista смешанная версии				versione solo elettrica only electrical version version electrique seule elektrische Ausführung versiòn sòlo eléctrica электрическая версии			
							prezzo del radiatore + resistenza elettrica analogica radiator price + analogic heating element prix du radiateur + resistance electrique analogique Heizkörperpreis inkl. Heizstab Elec precio del radiadore + resistencia eléctrica analogica цена радиатор + аналоговый электротен				prezzo del radiatore + resistenza elettrica analogica + glicole radiator price + analogic heating element + glycole prix du radiateur + resistance electrique analogique + glycol Heizkörperpreis inkl. Heizstab Elec + Glykol precio del radiadore + resistencia eléctrica analogica + glycole цена радиатор + аналоговый электротен + гликоль			
codice code code Artikel Nr. codigo код	altezza height hauteur Höhe altura высота **H** mm	larghezza♦ width♦ largeur♦ breite♦ longitud♦ ширина♦ **L** mm	interasse distance between bars entraxe Achsabstand distancia entre centros межцентровое расстояние **I** mm	peso radiatore + glicole weight of radiator + glycole poids du radiateur + glycol Gewicht inkl. Glykol peso radiador + glycole вес радиатор + гликоль Kg	output versione idraulica output water heating puissance en version eau chaude Leistung der Wasser-ausführung output version agua calda мощность гидравлического варианта Δt50 watt*	potenza elettrica resistenza output for electrical version puissance en version electrique Leistung der elektrischen Ausführung output version eléctrica мощность электрического варианта watt*	bianco puro opaco pure white matt blanc pur mat mattes reines Weiß blanco puro mate чистый белый матовый RAL 9016 …DHE € euro	gruppo group groupe Gruppe grupo группа A …DHCE € euro	gruppo group groupe Gruppe grupo группа B …DHME € euro	gruppo group groupe Gruppe grupo группа C …DHSE € euro	bianco puro opaco pure white matt blanc pur mat mattes reines Weiß blanco puro mate чистый белый матовый RAL 9016 …DHE € euro	gruppo group groupe Gruppe grupo группа A …DHCE € euro	gruppo group groupe Gruppe grupo группа B …DHME € euro	gruppo group groupe Gruppe grupo группа C …DHSE € euro
FICE12520…	520	1315	460	48	966	1000	1.490,00	1.620,00	1.710,00	1.830,00	1.540,00	1.670,00	1.760,00	1.880,00
FICE12620…	620	1315	560	58	1221	1400	1.530,00	1.670,00	1.750,00	1.890,00	1.580,00	1.720,00	1.800,00	1.940,00

* I watt hanno valori provvisori in attesa di certificazione Δt50.
* The watt values are not definitive awaiting for Δt50 certification.
* Le nombre de Watts est une valeur indiquée à titre provisoire dans l'attente de la certification Δt50.
* Die Wattwerte sind noch provisorisch in Erwartung von Δt50 Zertifizierung.
* Los Vatios tienen valores provisionales en espera de la certificación Δt50.
* До получения сертификата Δt50 приводится предварительное значение мощности в ваттах.

♦ Incluso il termostato analogico di 110 mm ♦ Included 110 mm high analogic room control ♦ Inclus boitier de régulation analogique de 110 mm ♦ Inkl. Raumthermostat (110 mm) ♦ Incluido termostato por ambiente analogico de 110 mm ♦ Включая аналоговый термостат 110 мм	Scatola termostato bianca di serie per radiatori bianchi. Scatola termostato grigio satinato di serie per radiatori colorati e finiture inox. Standard white thermostat box for white radiators. Standard satinated grey thermostat box for coloured and stainless steel finishings radiators. Boîtier thermostat blanc de série pour radiateurs blancs. Boîtier thermostat gris satiné de série pour radiateurs colorés et finitions inox. Serienmäßig weißes Thermostatgehäuse für weiße Heizkörper. Serienmäßig grau satiniertes Thermostatgehäuse für bunte Heizkörper und Edelstahlfinish. Caja de termostato blanca de serie para radiadores blancos. Caja de termostato gris satinado de serie para radiadores coloreados y acabados inox. Корпус термостата белый стандартный для белых радиаторов. Корпус термостата серый матовый стандартный для цветных радиаторов и с отделкой под цвет нержавеющей стали.

I radiatori sono completi di kit di fissaggio a parete e valvola di sfiato. La versione cromata NON è disponibile. Pressione di collaudo: 5,2 bar Pressione di esercizio: 4 bar Materiale: Acciaio al carbonio **Allacciamenti possibili, vedi pag. 224-225.**	The radiators are equipped with a kit for fixing them to the wall and with an exhaust valve. Chromed radiators NOT available. Testing pressure: 5,2 bar Working pressure: 4 bar Material: carbon-steel **Possible connections see page 224-225.**	Les radiateurs sont munis d'un kit de fixation murale et d'une soupape de décompression. La version chromée N'EST PAS disponible. Pression d'essai: 5,2 bars Pression d'exercice: 4 bars Matière: Acier au charbon **Branchements possibles, voir page 224-225.**	Die Heizkörper sind mit Wand-befestigungsset und Luftventil ausgerüstet. Die verchromte Version ist NICHT verfügbar. Prüfungsdruck: 5,2 bar Betriebsdruck: 4 bar Stoff: Kohlenstoffstahl **Mögliche Anschlüsse, siehe Seite 224-225.**	Los radiadores están provistos de kit de fijación a la pared y de válvula de desahogo. La versión cromada NO está disponible. Presión de ensayo: 5,2 bar Presión de trabajo: 4 bar Material: Acero de carbono **Empalmes standard, ver la pág. 224-225.**	Радиаторы укомплектованы набором крепежных деталей для закрепления на стене и выпускным клапаном. Хромированная версия в продаже ОТСУТСТВУЕТ. Давление при испытании – 5,2 бар Рабочее давление – 4 бар Под заказ радиаторы могут проходить испытание при 16 бар в случае рабочего давления 12 бар. Материал – углеродистая сталь **Возможные варианты гидравлических соединений см. на с. 224-225.**

ICE INOX REFLEX FINISH HORIZONTAL SINGLE

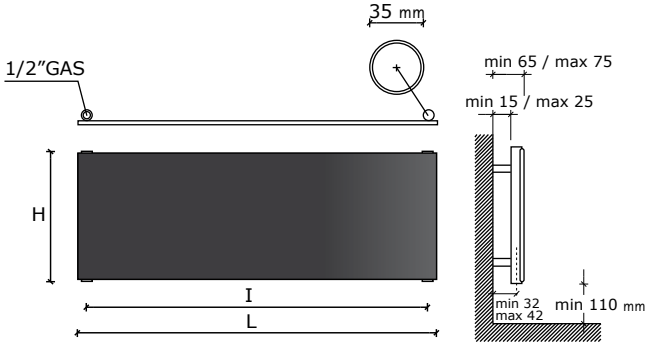

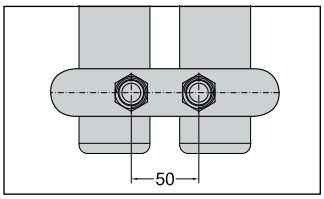

Allacciamento 50 mm centrale per valvola remota a richiesta.
50 mm central connection for remote valve on request.
Raccordement central 50 mm pour vannes à distance sur demande
Mittelanschluss 50 mm für Fernventile Auf Anfrage.
Conexiòn central 50 mm para válvula remota bajo pedido.
По запросу выполняется центральное гидравлическое соединение с межосевым расстоянием 50 мм для клапана с дистанционным управлением.
p./S. 223 - 234 - 235

€ 78,75

Interasse dal centro foro al muro min. 32 / max 42 mm.
Distance between hole center and wall min. 32 / max 42 mm.
Distance du centre du trou au mur min. 32 / max 42 mm.
Abstand zwischen Lochmitte und Wand min. 32 / max 42 mm.
Distancia entre el centro del agujero y el muro min. 32 / máx 42 mm.
Расстояние между центром отверстия и стеной – не менее 32 мм и не более 42 мм.

codice code code Artikel Nr. codigo код	altezza height hauteur Höhe altura высота **H** mm	larghezza width largeur Breite longitud ширина **L** mm	interasse distance between bars entraxe Achsabstand distancia entre centros межцентровое расстояние **I** mm	peso weight poids Gewicht peso вес Kg	output мощность 75/65-20 watt* Δt50	output мощность 55/45-20 watt* Δt30	output мощность 55/45-24 watt* Δt26	prezzo . price . prix . Preis . precio . цена € euro
					Watt = Kcal/h ÷ 0,860 *Kcal/h = Watt × 0,860*			
FICE08455SOX	465	820	760	15	255	134	112	1.034,00
FICE08605SOX	615	820	760	18	354	186	155	1.173,00
FICE12455SOX	465	1220	1160	22	371	191	159	1.149,00
FICE12605SOX	615	1220	1160	27	523	270	224	1.304,00
FICE15455SOX	465	1520	1460	27	476	243	201	1.445,00
FICE15605SOX	615	1520	1460	34	634	324	269	1.574,00
FICE18455SOX	465	1820	1760	33	561	285	236	1.549,00
FICE18530SOX	540	1820	1760	37	655	333	275	1.601,00
FICE18605SOX	615	1820	1760	43	748	380	315	1.691,00
FICE20455SOX	465	2020	1960	36	619	314	259	1.884,00
FICE20530SOX	540	2020	1960	44	722	366	302	2.013,00
FICE20605SOX	615	2020	1960	47	825	418	346	2.091,00

* I watt hanno valori provvisori in attesa di certificazione Δt50.
* The watt values are not definitive awaiting for Δt50 certification.
* Le nombre de Watts est une valeur indiquée à titre provisoire dans l'attente de la certification Δt50.
* Die Wattwerte sind noch provisorisch in Erwartung von Δt50 Zertifizierung.
* Los Vatios tienen valores provisionales en espera de la certificación Δt50.
* До получения сертификата Δt50 приводится предварительное значение мощности в ваттах.

Attenzione!
Non è uno specchio.
Important!
This is not a mirror.
Attention!
Ce n'est pas un miroir.
Achtung!
Polierter Edelstahl (Kein Glasspiegel).
¡Cuidado!
No es un espejo.
Внимание!
Это не зеркало.

ICE INOX REFLEX FINISH HORIZONTAL SINGLE - ICE INOX REFLEX FINISH HORIZONTAL DOUBLE

I radiatori sono completi di kit di fissaggio a parete e valvola di sfiato. Pressione di collaudo: 5,2 bar Pressione di esercizio: 4 bar Materiale: Acciaio al carbonio + piastra inox	The radiators are equipped with a kit for fixing them to the wall and with an exhaust valve. Testing pressure: 5,2 bar Working pressure: 4 bar. Material: carbon-steel + stainless steel plate	Les radiateurs sont munis d'un kit de fixation murale et d'une soupape de décompression. Pression d'essai: 5,2 bars Pression d'exercice: 4 bars Matière: Acier au charbon + plaque en acier inoxydable	Die Heizkörper sind mit Wandbefestigungsset und Luftventil ausgerüstet. Prüfungsdruck: 5,2 bar Betriebsdruck: 4 bar Stoff: Kohlenstoffstahl + Platte aus Edelstahl	Los radiadores están provistos de kit de fijación a la pared y de válvula de desahogo. Presión de ensayo: 5,2 bar Presión de trabajo: 4 bar Material: Acero de carbono + lámina de acero inoxidable	Радиаторы укомплектованы набором крепежных деталей для закрепления на стене и выпускным клапаном. Давление при испытании – 5,2 бар Рабочее давление – 4 бар Под заказ радиаторы могут проходить испытание при 16 бар в случае рабочего давления 12 бар. Материал – углеродистая сталь + пластина из нержавеющей стали

0039 030 2530054

ICE INOX REFLEX FINISH HORIZONTAL DOUBLE

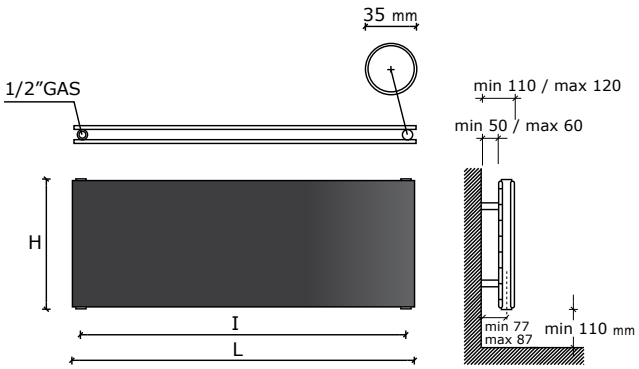

Interasse dal centro foro al muro min. 77 / max 87 mm.
Distance between hole center and wall min. 77 / max 87 mm.
Distance du centre du trou au mur min. 77 / max 87 mm.
Abstand zwischen Lochmitte und Wand min. 77 / max 87 mm.
Distancia entre el centro del agujero y el muro min. 77 / máx 87 mm.
Расстояние между центром отверстия и стеной – не менее 77 мм и не более 87 мм.

codice code code Artikel Nr. codigo код	altezza height hauteur Höhe altura высота H mm	larghezza width largeur Breite longitud ширина L mm	interasse distance between bars entraxe Achsabstand distancia entre centros межцентровое расстояние I mm	peso weight poids Gewicht peso вес Kg	output мощность 75/65-20 watt* Δt50	output мощность 55/45-20 watt* Δt30	output мощность 55/45-24 watt* Δt26	prezzo . price . prix . Preis . precio . цена € euro
						Watt = Kcal/h ÷ 0,860 *Kcal/h = Watt × 0,860*		
FICE08455DOX	465	820	760	23	445	225	186	1.418,00
FICE08605DOX	615	820	760	29	593	300	248	1.558,00
FICE12455DOX	465	1220	1160	34	665	332	273	1.574,00
FICE12605DOX	615	1220	1160	44	887	442	364	1.730,00
FICE15455DOX	465	1520	1460	43	863	418	342	1.859,00
FICE15605DOX	615	1520	1460	55	1150	558	456	1.987,00
FICE18455DOX	465	1820	1760	53	1059	523	429	1.962,00
FICE18530DOX	540	1820	1760	59	1235	610	501	2.013,00
FICE18605DOX	615	1820	1760	68	1412	697	572	2.104,00
FICE20455DOX	465	2020	1960	58	1189	594	489	2.336,00
FICE20530DOX	540	2020	1960	66	1387	693	571	2.465,00
FICE20605DOX	615	2020	1960	75	1585	792	652	2.543,00

* I watt hanno valori provvisori in attesa di certificazione Δt50.
* The watt values are not definitive awaiting for Δt50 certification.
* Le nombre de Watts est une valeur indiquée à titre provisoire dans l'attente de la certification Δt50.
* Die Wattwerte sind noch provisorisch in Erwartung von Δt50 Zertifizierung.
* Los Vatios tienen valores provisionales en espera de la certificación Δt50.
* До получения сертификата Δt50 приводится предварительное значение мощности в ваттах.

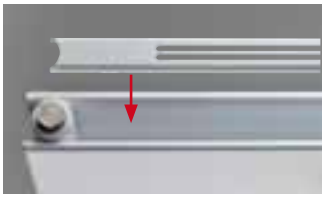

Coperture laterali a richiesta.
Lateral cover on request.
Couvertures latérales sur demande.
Seitliche Abdeckung auf Anfrage.
Revestimiento laterale bajo pedido.
Боковые крышки предоставляются по запросу.
p./S. 237

A richiesta ICE è disponibile anche nella versione Tripla. Richiedere preventivo.
On request ICE is available also in the Triple version. Please ask for a quotation
Sur demande ICE est disponible dans la version Triple. Prix par dévis.
Auf Anfrage ist ICE in Triple Version nach Kostenanschlag verfügbar
Bajo pedido ICE está disponibile también en version Tripla. Requerir cotización.
По запросу модель ICE выполняется в тройной версии. Необходимо запросить смету.

ICE INOX REFLEX FINISH HORIZONTAL SINGLE - ICE INOX REFLEX FINISH HORIZONTAL DOUBLE

Allacciamento laterale a richiesta, ideale per sostituire un vecchio radiatore. Interasse min = 50 mm, interasse max = altezza del radiatore – 86 mm, a richiesta, con interasse speciale (inviare disegno dettagliato).

Lateral connection option, ideal when replacing an old radiator. Min. pipe centres = 50 mm, max. pipe centres = height of the radiator – 86 mm or, on request, with special distance between centers (detailed drawing required).

Raccordement latéral sur demande, idéal pour remplacer un radiateur précédent. Entraxe min = 50 mm, entraxe max = H Hauteur – 86 mm ou, sur demande, avec des distances spéciales (dans ce cas, un plan détaillé est demandé).

Seitlicher Anschluss Auf Anfrage, ideal zum Austauschen eines alten Heizkörpers. Min. Achsabstand = 50 mm, Max. Achsabstand = Höhe – 86 mm oder, auf Anfrage, mit Sonderanschlüsse (Detaillierte Zeichnung erforderlich).

Conexión lateral derecha o izquerda bajo pedido, ideal para reemplazar un radiador antiguo. Mín. distancia entre centros = 50 mm, máx. distancia entre centros = altura del radiador – 86 mm, bajo pedido, con distancias entre centros especiales (se requiere en tal caso un plano detallado).

Боковое гидравлическое соединение выполняется по запросу, оно идеально подходит для замены старого радиатора. Минимальное расстояние = 50 mm, максимальное расстояние = высота радиатора – 86 мм, по запросу выполняются специальные межосевые расстояния (необходимо приложить подробный чертеж).

p./S. 223

Allacciamenti possibili, vedi pag. 220. - Possible connections see page 220. - Branchements possibles, voir page 220. - Mögliche Anschlüsse, Siehe Seite 220. - Empalmes standard, ver la pàg. 220. Возможные варианты гидравлических соединений см. на с. 220.

ICE INOX REFLEX FINISH HORIZONTAL SINGLE ELEC

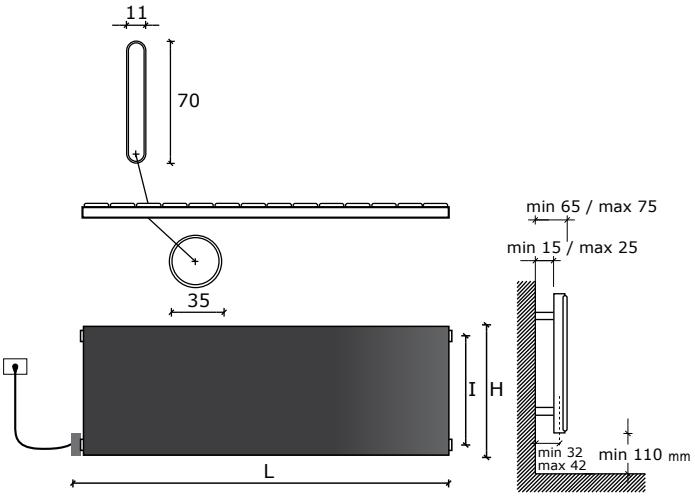

Interasse dal centro foro al muro min. 32 / max 42 mm.
Distance between hole center and wall min. 32 / max 42 mm.
Distance du centre du trou au mur min. 32 / max 42 mm.
Abstand zwischen Lochmitte und Wand min. 32 / max 42 mm.
Distancia entre el centro del agujero y el muro min. 32 / máx 42 mm.
Расстояние между центром отверстия и стеной – не менее 32 мм и не более 42 мм.

Resistenza solo a sinistra e inserita orizzontalmente nel collettore.
Electric element only on the left side and inserted horizontally into the manifold.
Resistance électrique seulement à gauche et insérée horizontalement dans le collecteur.
Heizpatrone nur links und im Kollektor horizontal eingesetzt.
Resistencia sólo a la izquierda y insertada orrizontalmenteen el colector.
Электротен только справа и расположен вертикально в коллекторе.
p./S. 242-243

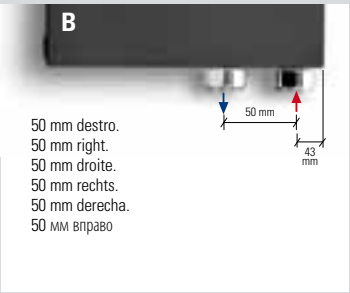

Interasse Destro 50 mm a richiesta.
Right distance between centers 50 mm on request.
Entraxe Droite 50 mm sur demande.
Rechtsanschluss 50 mm Auf Anfrage.
Distancia entre Derecha de 50 mm, bajo pedido.
По запросу радиатор может выполняться с право межосевым расстоянием, равным 50 мм.
p./S. 225

€ 78,75

Attenzione!
Non è uno specchio.
Important!
This is not a mirror.
Attention!
Ce n'est pas un miroir.
Achtung!
Polierter Edelstahl (Kein Glasspiegel).
¡Cuidado!
No es un espejo.
Внимание!
Это не зеркало.

0039 030 2530054

codice code code Artikel Nr. codigo код	altezza height hauteur Höhe altura высота **H** mm	larghezza♦ width♦ largeur♦ breite♦ longitud♦ ширина♦ **L** mm	interasse distance between bars entraxe Achsabstand distancia entre centros межцентровое расстояние **I** mm	peso radiatore + glicole weight of radiator + glycole poids du radiateur + glycol Gewicht inkl. Glykol peso radiador + glycole вес радиатор + гликоль Kg	output versione idraulica output water heating puissance en version eau chaude Leistung der Wasserausführung output version agua calda мощность гидравлического варианта Δt50 watt*	potenza elettrica resistenza output for electrical version puissance en version electrique Leistung der elektrischen Ausführung output version eléctrica мощность электрического варианта watt*	versione mista dual energy version version mixte Wasserausführung versiòn mista смешанная версии prezzo del radiatore + resistenza elettrica analogica radiator price + analogic heating element prix du radiateur + resistance electrique analogique Heizkörperpreis inkl. Heizstab Elec precio del radiadore + resistencia eléctrica analogica цена радиатор + аналоговый электротен € euro	versione solo elettrica only electrical version version electrique seule elektrische Ausführung versiòn sòlo eléctrica электрическая версии prezzo del radiatore + resistenza elettrica analogica + glicole radiator price + analogic heating element + glycole prix du radiateur + resistance electrique analogique + glycol Heizkörperpreis inkl. Heizstab Elec + Glykol precio del radiadore + resistencia eléctrica analogica + glycole цена радиатор + аналоговый электротен + гликоль € euro
FICE12520SHXE	520	1315	460	29	460	700	1.650,00	1.700,00
FICE15620SHXE	620	1615	560	44	560	700	1.810,00	1.860,00

* I watt hanno valori provvisori in attesa di certificazione Δt50.
* The watt values are not definitive awaiting for Δt50 certification.
* Le nombre de Watts est une valeur indiquée à titre provisoire dans l'attente de la certification Δt50.
* Die Wattwerte sind noch provisorisch in Erwartung von Δt50 Zertifizierung.
* Los Vatios tienen valores provisionales en espera de la certificación Δt50.
* До получения сертификата Δt50 приводится предварительное значение мощности в ваттах.

⚠ Le rese elettriche della collezione Ice con copertura inox reflex, inox satinata o inox dorata sono circa il 30% inferiori rispetto alle potenze elettriche delle resistenze montate nei radiatori.	⚠ The output of Ice range with inox reflex inox satinato and inox gold cover are approximately 30% less than the output of radiator electric elements.	⚠ Les rendements électriques de la collection Ice avec couverture inox reflex, inox satiné ou inox doré sont 30% environ inférieures à les puissances électriques des résistances montées dans les radiateurs.	⚠ Die reale Leistungsabgabe der elektrischen Ausführung mit Inox oder Gold Finish ist ca. 30% niedriger als die elektrische Leistungsaufnahme des Heizstabs.	⚠ Las potencias eléctricas de la serie Ice con copertura Inox reflex, Inox satinato y Inox gold son inferiores del 30% acerca con respecto de las potencias de las resistencias montadas sobre los radiadores.	⚠ Электрическая мощность коллекции Ice с покрытием inox reflex, inox satinata или inox dorata примерно на 30% меньше в сравнении с электрической мощностью электротенов радиаторов.

♦ Incluso il termostato analogico di 110 mm ♦ Included 110 mm high analogic room control ♦ Inclus boitier de régulation analogique de 110 mm ♦ Inkl. Raumthermostat (110 mm) ♦ Incluido termostato por ambiente analogico de 110 mm ♦ Включая аналоговый термостат 110 мм	Scatola termostato bianca di serie per radiatori bianchi. Scatola termostato grigio satinato di serie per radiatori colorati e finiture inox. Standard white thermostat box for white radiators. Standard satinated grey thermostat box for coloured and stainless steel finishings radiators. Boîtier thermostat blanc de série pour radiateurs blancs. Boîtier thermostat gris satiné de série pour radiateurs colorés et finitions inox. Serienmäßig weißes Thermostatgehäuse für weiße Heizkörper. Serienmäßig grau satiniertes Thermostatgehäuse für bunte Heizkörper und Edelstahlfinish. Caja de termostato blanca de serie para radiadores blancos. Caja de termostato gris satinado de serie para radiadores coloreados y acabados inox. Корпус термостата белый стандартный для белых радиаторов. Корпус термостата серый матовый стандартный для цветных радиаторов и с отделкой под цвет нержавеющей стали.

I radiatori sono completi di kit di fissaggio a parete e valvola di sfiato. La versione cromata NON è disponibile. Pressione di collaudo: 5,2 bar Pressione di esercizio: 4 bar Materiale: Acciaio al carbonio **Allacciamenti possibili, vedi pag. 224-225.**	The radiators are equipped with a kit for fixing them to the wall and with an exhaust valve. Chromed radiators NOT available. Testing pressure: 5,2 bar Working pressure: 4 bar Material: carbon-steel **Possible connections see page 224-225.**	Les radiateurs sont munis d'un kit de fixation murale et d'une soupape de décompression. La version chromée N'EST PAS disponible. Pression d'essai: 5,2 bars Pression d'exercice: 4 bars Matière: Acier au charbon **Branchements possibles, voir page 224-225.**	Die Heizkörper sind mit Wand-befestigungsset und Luftventil ausgerüstet. Die verchromte Version ist NICHT verfügbar. Prüfungsdruck: 5,2 bar Betriebsdruck: 4 bar Stoff: Kohlenstoffstahl **Mögliche Anschlüsse, siehe Seite 224-225.**	Los radiadores están provistos de kit de fijación a la pared y de válvula de desahogo. La versión cromada NO está disponible. Presión de ensayo: 5,2 bar Presión de trabajo: 4 bar Material: Acero de carbono **Empalmes standard, ver la pág. 224-225.**	Радиаторы укомплектованы набором крепежных деталей для закрепления на стене и выпускным клапаном. Хромированная версия в продаже ОТСУТСТВУЕТ. Давление при испытании – 5,2 бар Рабочее давление – 4 бар Под заказ радиаторы могут проходить испытание при 16 бар в случае рабочего давления 12 бар. Материал – углеродистая сталь **Возможные варианты гидравлических соединений см. на с. 224-225.**

ICE INOX SATINATO HORIZONTAL SINGLE

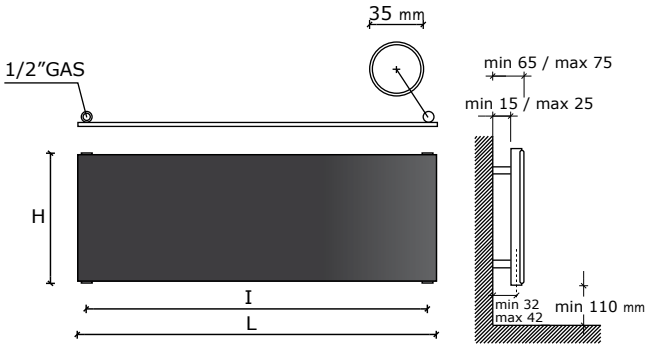

Interasse dal centro foro al muro min. 32 / max 42 mm.
Distance between hole center and wall min. 32 / max 42 mm.
Distance du centre du trou au mur min. 32 / max 42 mm.
Abstand zwischen Lochmitte und Wand min. 32 / max 42 mm.
Distancia entre el centro del agujero y el muro min. 32 / máx 42 mm.
Расстояние между центром отверстия и стеной – не менее 32 мм и не более 42 мм.

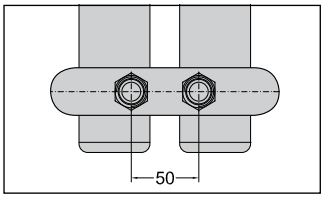

Allacciamento 50 mm centrale per valvola remota a richiesta.
50 mm central connection for remote valve on request.
Raccordement central 50 mm pour vannes à distance sur demande
Mittelanschluss 50 mm für Fernventile Auf Anfrage.
Conexiòn central 50 mm para válvula remota bajo pedido.
По запросу выполняется центральное гидравлическое соединение с межосевым расстоянием 50 мм для клапана с дистанционным управлением.
p./S. 223 - 234 - 235

€ 78,75

EN 442 EURONORM

Watt = Kcal/h ÷ 0,860
Kcal/h = Watt × 0,860

codice code code Artikel Nr. codigo код	altezza height hauteur Höhe altura высота H mm	larghezza width largeur Breite longitud ширина L mm	interasse distance between bars entraxe Achsabstand distancia entre centros межцентровое расстояние I mm	peso weight poids Gewicht peso вес Kg	output мощность 75/65-20 watt* Δt50	output мощность 55/45-20 watt* Δt30	output мощность 55/45-24 watt* Δt26	prezzo . price . prix . Preis . precio . цена € euro
FICE12455SOXS	465	1220	1160	22	371	191	159	1.073,00
FICE12605SOXS	615	1220	1160	27	523	270	224	1.300,00
FICE15455SOXS	465	1520	1460	27	476	243	201	1.095,00
FICE15605SOXS	615	1520	1460	34	634	324	269	1.347,00
FICE18455SOXS	465	1820	1760	33	561	285	236	1.188,00
FICE18530SOXS	540	1820	1760	37	655	333	275	1.278,00
FICE18605SOXS	615	1820	1760	43	748	380	315	1.414,00
FICE20455SOXS	465	2020	1960	36	619	314	259	1.280,00
FICE20605SOXS	615	2020	1960	47	825	418	346	1.484,00

* I watt hanno valori provvisori in attesa di certificazione Δt50.
* The watt values are not definitive awaiting for Δt50 certification.
* Le nombre de Watts est une valeur indiquée à titre provisoire dans l'attente de la certification Δt50.
* Die Wattwerte sind noch provisorisch in Erwartung von Δt50 Zertifizierung.
* Los Vatios tienen valores provisionales en espera de la certificación Δt50.
* До получения сертификата Δt50 приводится предварительное значение мощности в ваттах.

ICE INOX SATINATO HORIZONTAL SINGLE - ICE INOX SATINATO HORIZONTAL DOUBLE

I radiatori sono completi di kit di fissaggio a parete e valvola di sfiato. Pressione di collaudo: 5,2 bar Pressione di esercizio: 4 bar Materiale: Acciaio al carbonio + piastra inox	The radiators are equipped with a kit for fixing them to the wall and with an exhaust valve. Testing pressure: 5,2 bar Working pressure: 4 bar. Material: carbon-steel + stainless steel plate	Les radiateurs sont munis d'un kit de fixation murale et d'une soupape de décompression. Pression d'essai: 5,2 bars Pression d'exercice: 4 bars Matière: Acier au charbon + plaque en acier inoxydable	Die Heizkörper sind mit Wandbefestigungsset und Luftventil ausgerüstet. Prüfungsdruck: 5,2 bar Betriebsdruck: 4 bar Stoff: Kohlenstoffstahl + Platte aus Edelstahl	Los radiadores están provistos de kit de fijación a la pared y de válvula de desahogo. Presión de ensayo: 5,2 bar Presión de trabajo: 4 bar Material: Acero de carbono + lámina de acero inoxidable	Радиаторы укомплектованы набором крепежных деталей для закрепления на стене и выпускным клапаном. Давление при испытании – 5,2 бар Рабочее давление – 4 бар Под заказ радиаторы могут проходить испытание при 16 бар в случае рабочего давления 12 бар. Материал – углеродистая сталь + пластина из нержавеющей стали

0039 030 2530054

ICE INOX SATINATO HORIZONTAL DOUBLE

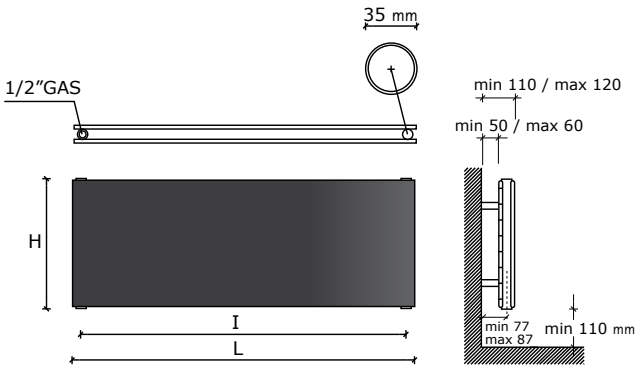

Interasse dal centro foro al muro min. 77 / max 87 mm.
Distance between hole center and wall min. 77 / max 87 mm.
Distance du centre du trou au mur min. 77 / max 87 mm.
Abstand zwischen Lochmitte und Wand min. 77 / max 87 mm.
Distancia entre el centro del agujero y el muro min. 77 / máx 87 mm.
Расстояние между центром отверстия и стеной – не менее 77 мм и не более 87 мм.

EN EURONORM 442

Watt = Kcal/h ÷ 0,860
Kcal/h = Watt × 0,860

codice code code Artikel Nr. codigo код	altezza height hauteur Höhe altura высота **H** mm	larghezza width largeur Breite longitud ширина **L** mm	interasse distance between bars entraxe Achsabstand distancia entre centros межцентровое расстояние **I** mm	peso weight poids Gewicht peso вес Kg	output мощность 75/65-20 watt* Δt50	output мощность 55/45-20 watt* Δt30	output мощность 55/45-24 watt* Δt26	prezzo . price . prix . Preis . precio . цена € euro
FICE12455DOXS	465	1220	1160	34	665	332	273	1.437,00
FICE12605DOXS	615	1220	1160	44	887	442	364	1.732,00
FICE15455DOXS	465	1520	1460	43	863	418	342	1.459,00
FICE15605DOXS	615	1520	1460	55	1150	558	456	1.800,00
FICE18455DOXS	465	1820	1760	53	1059	523	429	1.572,00
FICE18530DOXS	540	1820	1760	59	1235	610	501	1.686,00
FICE18605DOXS	615	1820	1760	68	1412	697	572	1.892,00
FICE20455DOXS	465	2020	1960	58	1189	594	489	1.710,00
FICE20605DOXS	615	2020	1960	75	1585	792	652	1.984,00

* I watt hanno valori provvisori in attesa di certificazione Δt50.
* The watt values are not definitive awaiting for Δt50 certification.
* Le nombre de Watts est une valeur indiquée à titre provisoire dans l'attente de la certification Δt50.
* Die Wattwerte sind noch provisorisch in Erwartung von Δt50 Zertifizierung.
* Los Vatios tienen valores provisionales en espera de la certificación Δt50.
* До получения сертификата Δt50 приводится предварительное значение мощности в ваттах.

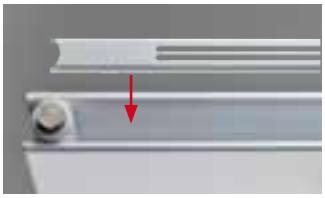

Coperture laterali a richiesta.
Lateral cover on request.
Couvertures latérales sur demande.
Seitliche Abdeckung auf Anfrage.
Revestimiento laterale bajo pedido.
Боковые крышки предоставляются по запросу.
p./S. 237

A richiesta ICE è disponibile anche nella versione Tripla. Richiedere preventivo.
On request ICE is available also in the Triple version. Please ask for a quotation
Sur demande ICE est disponible dans la version Triple. Prix par dévis.
Auf Anfrage ist ICE in Triple Version nach Kostenanschlag verfügbar
Bajo pedido ICE está disponibile también en version Tripla. Requerir cotización.
По запросу модель ICE выполняется в тройной версии. Необходимо запросить смету.

ICE INOX SATINATO HORIZONTAL SINGLE - ICE INOX SATINATO HORIZONTAL DOUBLE

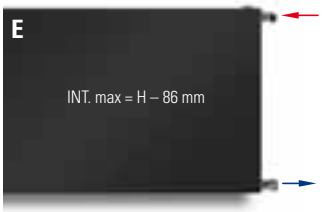

Allacciamento laterale a richiesta, ideale per sostituire un vecchio radiatore. Interasse min = 50 mm, interasse max = altezza del radiatore – 86 mm, a richiesta, con interasse speciale (inviare disegno dettagliato).

Lateral connection option, ideal when replacing an old radiator. Min. pipe centres = 50 mm, max. pipe centres = height of the radiator – 86 mm or, on request, with special distance between centers (detailed drawing required).

Raccordement latéral sur demande, idéal pour remplacer un radiateur précédent. Entraxe min = 50 mm, entraxe max = H Hauteur – 86 mm ou, sur demande, avec des distances spéciales (dans ce cas, un plan détaillé est demandé).

Seitlicher Anschluss Auf Anfrage, ideal zum Austauschen eines alten Heizkörpers. Min. Achsabstand = 50 mm, Max. Achsabstand = Höhe – 86 mm oder, auf Anfrage, mit Sonderanschlüsse (Detaillierte Zeichnung erforderlich).

Conexión lateral derecha o izquerda bajo pedido, ideal para reemplazar un radiador antiguo. Mín. distancia entre centros = 50 mm, máx. distancia entre centros = altura del radiador – 86 mm, bajo pedido, con distancias entre centros especiales (se requiere en tal caso un plano detallado).

Боковое гидравлическое соединение выполняется по запросу, оно идеально подходит для замены старого радиатора. Минимальное расстояние = 50 mm, максимальное расстояние = высота радиатора – 86 мм, по запросу выполняются специальные межосевые расстояния (необходимо приложить подробный чертеж).

p./S. 223

Allacciamenti possibili, vedi pag. 220. - Possible connections see page 220. - Branchements possibles, voir page 220. - Mögliche Anschlüsse, Siehe Seite 220. - Empalmes standard, ver la pàg. 220. Возможные варианты гидравлических соединений см. на с. 220.

ICE GOLD FINISH HORIZONTAL SINGLE

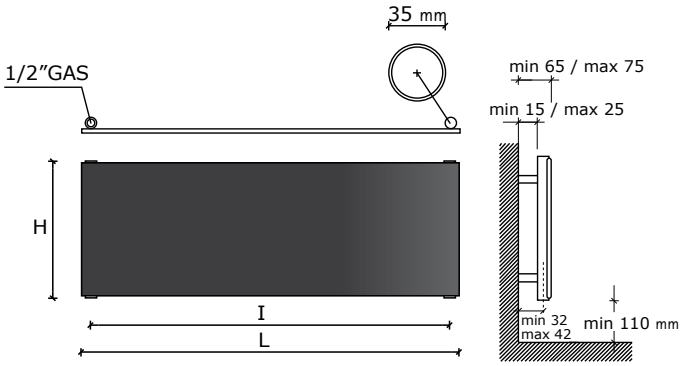

Interasse dal centro foro al muro min. 32 / max 42 mm.
Distance between hole center and wall min. 32 / max 42 mm.
Distance du centre du trou au mur min. 32 / max 42 mm.
Abstand zwischen Lochmitte und Wand min. 32 / max 42 mm.
Distancia entre el centro del agujero y el muro min. 32 / máx 42 mm.
Расстояние между центром отверстия и стеной – не менее 32 мм и не более 42 мм.

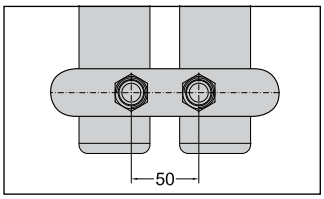

Allacciamento 50 mm centrale per valvola remota a richiesta.
50 mm central connection for remote valve on request.
Raccordement central 50 mm pour vannes à distance sur demande
Mittelanschluss 50 mm für Fernventile Auf Anfrage.
Conexiòn central 50 mm para válvula remota bajo pedido.
По запросу выполняется центральное гидравлическое соединение с межосевым расстоянием 50 мм для клапана с дистанционным управлением.
p./S. 223 - 234 - 235

€ 78,75

codice code code Artikel Nr. codigo код	altezza height hauteur Höhe altura высота **H** mm	larghezza width largeur Breite longitud ширина **L** mm	interasse distance between bars entraxe Achsabstand distancia entre centros межцентровое расстояние **I** mm	peso weight poids Gewicht peso вес Kg	output мощность 75/65-20 watt* Δt50	*Watt = Kcal/h ÷ 0,860* *Kcal/h = Watt × 0,860* output мощность 55/45-20 watt* Δt30	output мощность 55/45-24 watt* Δt26	prezzo . price . prix . Preis . precio . цена € euro
FICE18530SOG	540	1820	1760	37	655	333	275	2.465,00

* I watt hanno valori provvisori in attesa di certificazione Δt50.
* The watt values are not definitive awaiting for Δt50 certification.
* Le nombre de Watts est une valeur indiquée à titre provisoire dans l'attente de la certification Δt50.
* Die Wattwerte sind noch provisorisch in Erwartung von Δt50 Zertifizierung.
* Los Vatios tienen valores provisionales en espera de la certificación Δt50.
* До получения сертификата Δt50 приводится предварительное значение мощности в ваттах.

Attenzione!
Non è uno specchio.
Important!
This is not a mirror.
Attention!
Ce n'est pas un miroir.
Achtung!
Polierter Edelstahl (Kein Glasspiegel).
¡Cuidado!
No es un espejo.
Внимание!
Это не зеркало.

ICE GOLD FINISH HORIZONTAL SINGLE - ICE GOLD FINISH HORIZONTAL DOUBLE

I radiatori sono completi di kit di fissaggio a parete e valvola di sfiato. Pressione di collaudo: 5,2 bar Pressione di esercizio: 4 bar Materiale: Acciaio al carbonio + piastra inox	The radiators are equipped with a kit for fixing them to the wall and with an exhaust valve. Testing pressure: 5,2 bar Working pressure: 4 bar. Material: carbon-steel + stainless steel plate	Les radiateurs sont munis d'un kit de fixation murale et d'une soupape de décompression. Pression d'essai: 5,2 bars Pression d'exercice: 4 bars Matière: Acier au charbon + plaque en acier inoxydable	Die Heizkörper sind mit Wandbefestigungsset und Luftventil ausgerüstet. Prüfungsdruck: 5,2 bar Betriebsdruck: 4 bar Stoff: Kohlenstoffstahl + Platte aus Edelstahl	Los radiadores están provistos de kit de fijación a la pared y de válvula de desahogo. Presión de ensayo: 5,2 bar Presión de trabajo: 4 bar Material: Acero de carbono + lámina de acero inoxidable	Радиаторы укомплектованы набором крепежных деталей для закрепления на стене и выпускным клапаном. Давление при испытании – 5,2 бар Рабочее давление – 4 бар Под заказ радиаторы могут проходить испытание при 16 бар в случае рабочего давления 12 бар. Материал – углеродистая сталь + пластина из нержавеющей стали

0039 030 2530054

ICE GOLD FINISH HORIZONTAL DOUBLE

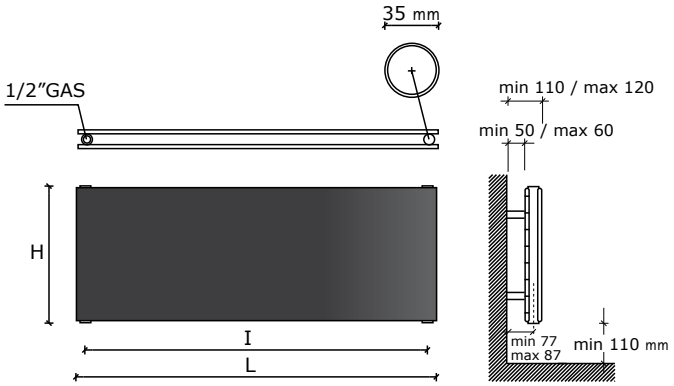

Interasse dal centro foro al muro min. 77 / max 87 mm.
Distance between hole center and wall min. 77 / max 87 mm.
Distance du centre du trou au mur min. 77 / max 87 mm.
Abstand zwischen Lochmitte und Wand min. 77 / max 87 mm.
Distancia entre el centro del agujero y el muro min. 77 / máx 87 mm.
Расстояние между центром отверстия и стеной – не менее 77 мм и не более 87 мм.

						Watt = Kcal/h ÷ 0,860 *Kcal/h = Watt × 0,860*		
codice code code Artikel Nr. codigo код	altezza height hauteur Höhe altura высота	larghezza width largeur Breite longitud ширина	interasse distance between bars entraxe Achsabstand distancia entre centros межцентровое расстояние	peso weight poids Gewicht peso вес	output мощность 75/65-20 watt*	output мощность 55/45-20 watt*	output мощность 55/45-24 watt*	prezzo . price . prix . Preis . precio . цена
	H mm	**L** mm	**I** mm	Kg	Δt50	Δt30	Δt26	€ euro
FICE18530DOG	540	1820	1760	59	1235	610	501	3.122,00

* I watt hanno valori provvisori in attesa di certificazione Δt50.
* The watt values are not definitive awaiting for Δt50 certification.
* Le nombre de Watts est une valeur indiquée à titre provisoire dans l'attente de la certification Δt50.
* Die Wattwerte sind noch provisorisch in Erwartung von Δt50 Zertifizierung.
* Los Vatios tienen valores provisionales en espera de la certificación Δt50.
* До получения сертификата Δt50 приводится предварительное значение мощности в ваттах.

ICE GOLD FINISH HORIZONTAL SINGLE - ICE GOLD FINISH HORIZONTAL DOUBLE

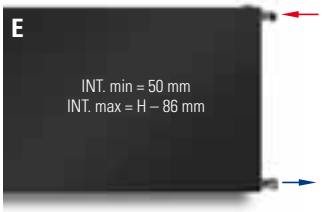

Allacciamento laterale a richiesta, ideale per sostituire un vecchio radiatore. Interasse min = 50 mm, interasse max = altezza del radiatore – 86 mm, a richiesta, con interasse speciale (inviare disegno dettagliato).

Lateral connection option, ideal when replacing an old radiator. Min. pipe centres = 50 mm, max. pipe centres = height of the radiator – 86 mm or, on request, with special distance between centers (detailed drawing required).

Raccordement latéral sur demande, idéal pour remplacer un radiateur précédent. Entraxe min = 50 mm, entraxe max = H Hauteur – 86 mm ou, sur demande, avec des distances spéciales (dans ce cas, un plan détaillé est demandé).

Seitlicher Anschluss Auf Anfrage, ideal zum Austauschen eines alten Heizkörpers. Min. Achsabstand = 50 mm, Max. Achsabstand = Höhe – 86 mm oder, auf Anfrage, mit Sonderanschlüsse (Detaillierte Zeichnung erforderlich).

Conexión lateral derecha o izquerda bajo pedido, ideal para reemplazar un radiador antiguo. Mín. distancia entre centros = 50 mm, máx. distancia entre centros = altura del radiador – 86 mm, bajo pedido, con distancias entre centros especiales (se requiere en tal caso un plano detallado).

Боковое гидравлическое соединение выполняется по запросу, оно идеально подходит для замены старого радиатора. Минимальное расстояние = 50 mm, максимальное расстояние = высота радиатора – 86 мм, по запросу выполняются специальные межосевые расстояния (необходимо приложить подробный чертеж).

p./S. 223

Allacciamenti possibili, vedi pag. 220. - Possible connections see page 220. - Branchements possibles, voir page 220. - Mögliche Anschlüsse, Siehe Seite 220. - Empalmes standard, ver la pàg. 220. Возможные варианты гидравлических соединений см. на с. 220.

ICE BAGNO SINGLE VERTICAL

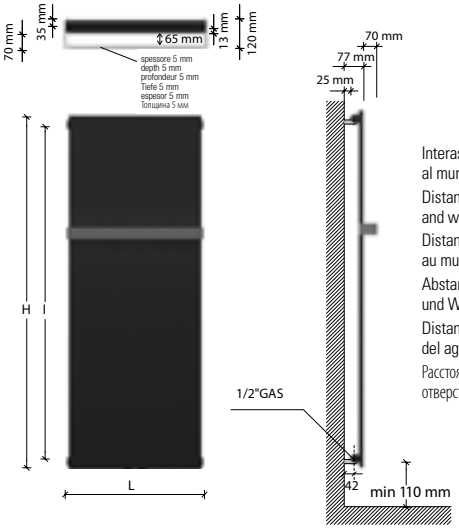

Interasse dal centro foro al muro 42 mm.
Distance between hole center and wall 42 mm.
Distance du centre du trou au mur 42 mm.
Abstand zwischen Lochmitte und Wand 42 mm.
Distancia entre el centro del agujero y el muro 42 mm.
Расстояние между центром отверстия и стеной – 42 мм.

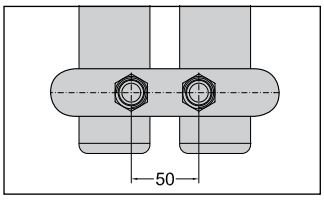

Allacciamento 50 mm centrale per valvola remota a richiesta.
50 mm central connection for remote valve on request.
Raccordement central 50 mm pour vannes à distance sur demande
Mittelanschluss 50 mm für Fernventile Auf Anfrage.
Conexiòn central 50 mm para válvula remota bajo pedido.
По запросу выполняется центральное гидравлическое соединение с межосевым расстоянием 50 мм для клапана с дистанционным управлением.
p./S. 223 - 234 - 235

€ 78,75

EN 442 EURONORM

codice code code Artikel Nr. codigo код	altezza height hauteur Höhe altura высота **H** mm	larghezza width largeur Breite longitud ширина **L** mm	interasse distance between bars entraxe Achsabstand distancia entre centros межцентровое расстояние **I** mm	peso weight poids Gewicht peso вес Kg	output мощность 75/65-20 watt Δt50	output мощность 55/45-20 watt Δt30	output мощность 55/45-24 watt Δt26	*Watt = Kcal/h ÷ 0,860* *Kcal/h = Watt × 0,860* prezzo/colori . price/colours . prix/couleurs Preis/Farben . precio/colores . цена/цвета bianco puro opaco pure white matt blanc pur mat mattes reines Weiß blanco puro mate чистый белый матовый RAL 9016 …BP € euro	gruppo group groupe Gruppe grupo группа A …BPC € euro	gruppo group groupe Gruppe grupo группа B …BPM € euro	gruppo group groupe Gruppe grupo группа C …BPS € euro
FICE08455…	820	465	760	15	361	192	161	628,00*	754,00	785,00	879,00
FICE08605…	820	615	760	18	481	256	214	744,00*	893,00	930,00	1.042,00
FICE12455…	1220	465	1160	22	521	275	230	838,00*	754,00	1.048,00	1.173,00
FICE12605…	1220	615	1160	27	695	366	306	827,00*	992,00	1.034,00	1.158,00
FICE12755…	1220	765	1160	34	869	458	383	930,00	1.116,00	1.163,00	1.302,00
FICE15455…	1520	465	1460	27	626	330	276	801,00*	961,00	1.001,00	1.121,00
FICE15605…	1520	615	1460	34	835	440	368	942,00*	1.130,00	1.178,00	1.319,00
FICE15755…	1520	765	1460	43	1044	550	459	1.059,00	1.271,00	1.324,00	1.483,00
FICE18455…	1820	465	1760	33	719	379	316	852,00*	1.022,00	1.065,00	1.193,00
FICE18605…	1820	615	1760	43	959	505	422	981,00*	1.177,00	1.226,00	1.373,00
FICE18755…	1820	765	1760	53	1199	631	527	1.162,00	1.394,00	1.453,00	1.627,00
FICE20455…	2020	465	1960	36	774	405	338	942,00*	1.130,00	1.178,00	1.319,00
FICE20605…	2020	615	1960	47	1032	540	451	1.059,00*	1.271,00	1.324,00	1.483,00
FICE20755…	2020	765	1960	58	1290	675	563	1.201,00	1.441,00	1.501,00	1.681,00
FICE22455…	2220	465	2160	39	823	428	357	1.020,00	1.224,00	1.275,00	1.428,00
FICE22605…	2220	615	2160	50	1098	571	476	1.162,00	1.394,00	1.453,00	1.627,00
FICE22755…	2220	765	2160	62	1372	714	595	1.291,00	1.549,00	1.614,00	1.807,00

*materiale disponibile a magazzino, solo nel colore bianco standard, salvo venduto. *goods available on stock, except sold items. *marchandise disponible en stock, sauf déjà vendu. *im Lager verfügbare Ware, wenn nicht bereits verkauft. *material disponible en estoc, salvo el vendido. *изделие имеется в наличие на складе, за исключением проданного.

ICE BAGNO SINGLE VERTICAL - ICE BAGNO DOUBLE VERTICAL

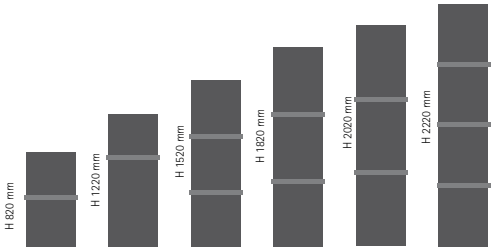

Posizione barre come disegno, a richiesta modificabile in fase di ordine.
Towel bars positioned as shown in the drawing; position can be changed on request when placing the order.
Barres porte-serviettes positionnées selon schèma, la position peut être modifiée sur demande pendant la commande.
Handtuchhalter Position wie abgebildet, kann auf Anfrage bei Bestellung geändert werden.
La posición de la barra portatoallas como de dibujo, puede ser modificada bajo pedido.
Положение перекладины выполняется в соответствии с чертежом. Его можно изменить по запросу на стадии заказа.

I radiatori sono completi di kit di fissaggio a parete e valvola di sfiato. La versione cromata NON è disponibile. La barra porta asciugamano estende la larghezza del radiatore di 35 mm. Pressione di collaudo: 5,2 bar Pressione di esercizio: 4 bar Materiale: Acciaio al carbonio	The radiators are equipped with a kit for fixing them to the wall and with an exhaust valve. Chromed version is NOT available. The towel bar makes the radiator 35 mm larger. Testing pressure: 5,2 bar - Working pressure: 4 bar. Material: carbon-steel	Les radiateurs sont munis d'un kit de fixation murale et d'une soupape de décompression. La version chromée N'EST PAS disponible. Avec la barre porte-serviettes le radiateur est 35 mm plus large. Pression d'essai: 5,2 bars Pression d'exercice: 4 bars Matière: Acier au charbon	Die Heizkörper sind mit Wand-befestigungsset und Luftventil ausgerüstet. Die verchromte Version ist NICHT verfügbar. Mit Handtuchhalter ist der Heizkörper 35 mm breiter. Prüfungsdruck: 5,2 bar Betriebsdruck: 4 bar Stoff: Kohlenstoffstahl	Los radiadores están provistos de kit de fijación a la pared y de válvula de desahogo. La versión cromada NO está disponible. La barra portatoallas extiende la longitude del radiador de 35 mm. Presión de ensayo: 5,2 bar Presión de trabajo: 4 bar Material: Acero de carbon	Радиаторы укомплектованы набором крепежных деталей для закрепления на стене и выпускным клапаном. Хромированная версия в продаже ОТСУТСТВУЕТ. Перекладина для полотенца увеличивает ширину радиатора на 35 мм. Давление при испытании – 5,2 бар Рабочее давление – 4 бар Под заказ радиаторы могут проходить испытание при 16 бар в случае рабочего давления 12 бар. Материал – углеродистая сталь

0039 030 2530054

ICE BAGNO DOUBLE VERTICAL

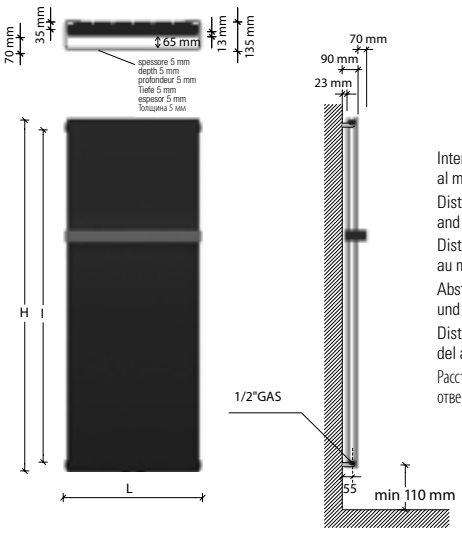

Interasse dal centro foro al muro 55 mm.
Distance between hole center and wall 55 mm.
Distance du centre du trou au mur 55 mm.
Abstand zwischen Lochmitte und Wand 55 mm.
Distancia entre el centro del agujero y el muro 55 mm.
Расстояние между центром отверстия и стеной – 55 мм.

Coperture laterali a richiesta.
Il prezzo varia in base all'altezza del radiatore.
Lateral cover on request.
The price changes according to the height of radiator.
Couvertures latérales sur demande.
Le prix change selon l'hauteur du radiateur.
Seitliche Abdeckung auf Anfrage.
Der Preis ändert gemäß der Höhe des Heizkörpers.
Revestimiento laterale bajo pedido.
El precio varia segùn l'altura de el radiador.
Боковые крышки предоставляются по запросу.
Цена зависит от высоты радиатора.
p./S. 237

EN EURONORM 442

codice code code Artikel Nr. codigo код	altezza height hauteur Höhe altura высота H mm	larghezza width largeur Breite longitud ширина L mm	interasse distance between bars entraxe Achsabstand distancia entre centros межцентровое расстояние I mm	peso weight poids Gewicht peso вес Kg	output мощность 75/65-20 watt Δt50	output мощность 55/45-20 watt Δt30	output мощность 55/45-24 watt Δt26	prezzo/colori . price/colours . prix/couleurs Preis/Farben . precio/colores . цена/цвета bianco puro opaco pure white matt blanc pur mat mattes reines Weiß blanco puro mate чистый белый матовый RAL 9016 …BPD € euro	gruppo group groupe Gruppe grupo группа A …BPDC € euro	gruppo group groupe Gruppe grupo группа B …BPDM € euro	gruppo group groupe Gruppe grupo группа C …BPDS € euro
						Watt = Kcal/h ÷ 0,860 *Kcal/h = Watt × 0,860*					
FICE08455…	820	465	760	23	560	289	240	837,00	1.004,00	1.046,00	1.172,00
FICE08605…	820	615	760	29	746	386	320	987,00	1.184,00	1.234,00	1.382,00
FICE12455…	1220	465	1160	34	788	404	335	1.116,00	1.339,00	1.395,00	1.562,00
FICE12605…	1220	615	1160	44	1051	539	447	1.098,00	1.318,00	1.373,00	1.537,00
FICE12755…	1220	765	1160	55	1314	674	559	1.239,00	1.487,00	1.549,00	1.735,00
FICE15455…	1520	465	1460	43	959	489	405	1.059,00	1.271,00	1.324,00	1.483,00
FICE15605…	1520	615	1460	55	1278	652	540	1.252,00	1.502,00	1.565,00	1.753,00
FICE15755…	1520	765	1460	69	1598	815	674	1.407,00	1.688,00	1.759,00	1.970,00
FICE18455…	1820	465	1760	53	1127	571	472	1.123,00	1.348,00	1.404,00	1.572,00
FICE18605…	1820	615	1760	68	1503	761	629	1.278,00	1.534,00	1.598,00	1.789,00
FICE18755…	1820	765	1760	85	1879	952	787	1.536,00	1.843,00	1.920,00	2.150,00
FICE20455…	2020	465	1960	58	1243	627	518	1.201,00	1.441,00	1.501,00	1.681,00
FICE20605…	2020	615	1960	75	1657	836	691	1.355,00	1.626,00	1.694,00	1.897,00
FICE20755…	2020	765	1960	94	2071	1046	863	1.536,00	1.843,00	1.920,00	2.150,00
FICE22455…	2220	465	2160	62	1356	682	563	1.498,00	1.798,00	1.873,00	2.097,00
FICE22605…	2220	615	2160	81	1808	910	751	1.691,00	2.029,00	2.114,00	2.367,00
FICE22755…	2220	765	2160	101	2260	1137	938	1.872,00	2.246,00	2.340,00	2.621,00

ICE BAGNO SINGLE VERTICAL - ICE BAGNO DOUBLE VERTICAL

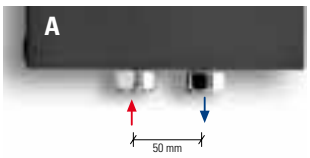

Interasse centrale 50 mm a richiesta.
Central distance between centers 50 mm on request.
Entraxe centrale 50 mm sur demande.
Mittelanschluss 50 mm Auf Anfrage.
Distancia entre centros de 50 mm, bajo pedido.
По запросу радиатор может выполняться с центральным межосевым расстоянием, равным 50 мм.
p./S. 222

€ 78,75

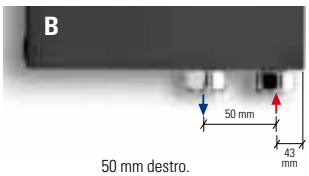

50 mm destro.
50 mm right.
50 mm droite.
50 mm rechts.
50 mm derecha.
50 мм вправо

p./S. 222

€ 78,75

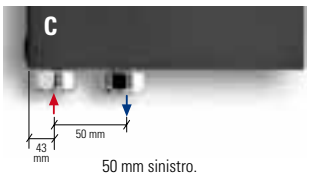

50 mm sinistro.
50 mm left.
50 mm gauche.
50 mm links.
50 mm izquerda.
50 мм влево

p./S. 222

€ 78,75

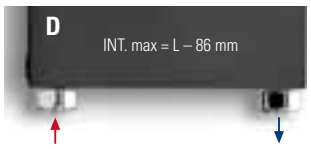

Allacciamenti dal basso a richiesta.
Bottom connection on request.
Branchement par dessous sur demande.
Anschluss von unten Auf Anfrage.
Conexión por abajo bajo pedido.
Гидравлическое соединение снизу выполняется по запросу.
p./S. 223

€ 78,75

Allacciamenti possibili, vedi pag. 220. - Possible connections see page 220. - Branchements possibles, voir page 220. - Mögliche Anschlüsse, Siehe Seite 220. - Empalmes standard, ver la pàg. 220. Возможные варианты гидравлических соединений см. на с. 220.

ICE BAGNO SINGLE VERTICAL ELEC

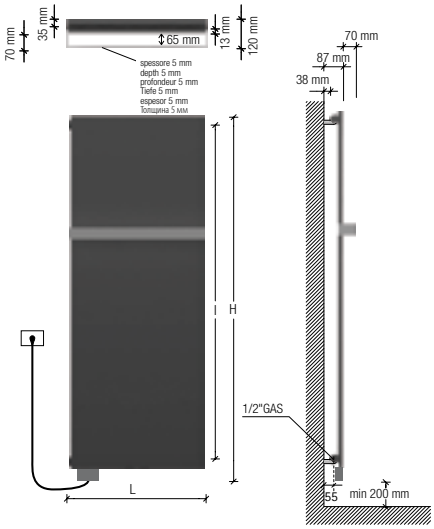

Interasse dal centro foro al muro 55 mm.
Distance between hole center and wall 55 mm.
Distance du centre du trou au mur 55 mm.
Abstand zwischen Lochmitte und Wand 55 mm.
Distancia entre el centro del agujero y el muro 55 mm.
Расстояние между центром отверстия и стеной – 55 мм.

Resistenza solo a sinistra e inserita verticalmente nel radiatore.
Electric element only on the left side and inserted vertically into the radiator.
Resistance électrique seulement à gauche et insérée verticalement dans le radiateur.
Heizpatrone nur links und im Heizkörper vertikal eingesetzt.
Resistencia sólo a la izquierda y insertada verticalmente en el radiador.
Электротен только слева и расположен вертикально в радиаторе.
p./S. 242-243

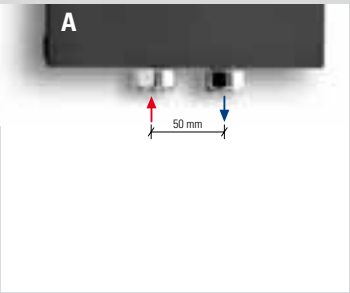

Interasse Centrale 50 mm a richiesta. A partire da L 615.
Central distance between centers 50 mm on request. From L 615.
Entraxe centrale 50 mm sur demande. À partir de L 615.
Mittelanschluss 50 mm Auf Anfrage. Ab L 615.
Distancia entre centros de 50 mm, bajo pedido. A partir de L 615
По запросу радиатор может выполняться с центральным межосевым расстоянием, равным 50 мм. От длины L 615.
p./S. 225

€ 78,75

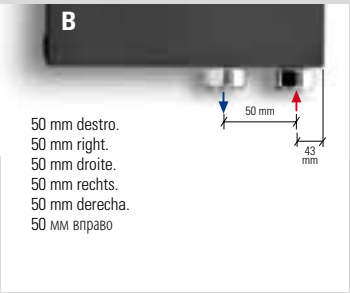

50 mm destro.
50 mm right.
50 mm droite.
50 mm rechts.
50 mm derecha.
50 мм вправо

Interasse Destro 50 mm a richiesta.
Right distance between centers 50 mm on request.
Entraxe Droite 50 mm sur demande.
Rechtsanschluss 50 mm Auf Anfrage.
Distancia entre Derecha de 50 mm, bajo pedido.
По запросу радиатор может выполняться с право межосевым расстоянием, равным 50 мм.
p./S. 225

€ 78,75

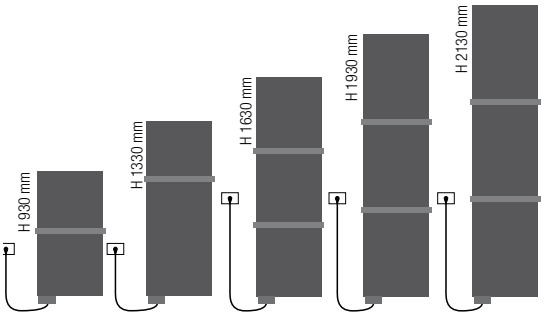

Posizione barre come disegno, a richiesta modificabile in fase di ordine.
Towel bars positioned as shown in the drawing; position can be changed on request when placing the order.
Barres porte-serviettes positionnées selon schèma, la position peut être modifiée sur demande pendant la commande.
Handtuchhalter Position wie abgebildet, kann auf Anfrage bei Bestellung geändert werden.
La posición de la barra portatoallas como de dibujo, puede ser modificada bajo pedido.
Положение перекладины выполняется в соответствии с чертежом. Его можно изменить по запросу на стадии заказа.

0039 030 2530054

EN 442 EURONORM

codice code code Artikel Nr. codigo код	altezza♦ height♦ hauteur♦ Höhe♦ altura♦ высота♦	larghezza width largeur Breite longitud ширина	interasse distance between bars entraxe Achsabstand distancia entre centros межцентровое расстояние	peso radiatore + glicole weight of radiator + glycole poids du radiateur + glycol Gewicht inkl. Glykol peso radiador + glycole вес радиатор + гликоль	output versione idraulica output water heating puissance en version eau chaude Leistung der Wasser-ausführung output version agua calda мощность гидравлического варианта	potenza elettrica resistenza output for electrical version puissance en version electrique Leistung der elektrischen Ausführung output version eléctrica мощность электрического варианта	versione mista dual energy version version mixte Wasserausführung versiòn mista смешанная версии prezzo del radiatore + resistenza elettrica analogica radiator price + analogic heating element prix du radiateur + resistance electrique analogique Heizkörperpreis inkl. Heizstab Elec precio del radiadore + resistencia eléctrica analogica цена радиатор + аналоговый электротен				versione solo elettrica only electrical version version electrique seule elektrische Ausführung versiòn sòlo eléctrica электрическая версии prezzo del radiatore + resistenza elettrica analogica + glicole radiator price + analogic heating element + glycole prix du radiateur + resistance electrique analogique + glycol Heizkörperpreis inkl. Heizstab Elec + Glykol precio del radiadore + resistencia eléctrica analogica + glycole цена радиатор + аналоговый электротен + гликоль			
							bianco puro opaco pure white matt blanc pur mat mattes reines Weiß blanco puro mate чистый белый матовый RAL 9016	gruppo group groupe Gruppe grupo группа A	gruppo group groupe Gruppe grupo группа B	gruppo group groupe Gruppe grupo группа C	bianco puro opaco pure white matt blanc pur mat mattes reines Weiß blanco puro mate чистый белый матовый RAL 9016	gruppo group groupe Gruppe grupo группа A	gruppo group groupe Gruppe grupo группа B	gruppo group groupe Gruppe grupo группа C
	H mm	L mm	I mm	Kg	Δt50 watt	watt	…BPE € euro	…BPCE € euro	…BPME € euro	…BPSE € euro	…BPE € euro	…BPCE € euro	…BPME € euro	…BPSE € euro
FICE08455…	930	465	760	17	361	400	939,00	1.062,00	1.130,00	1.239,00	980,00	1.103,00	1.171,00	1.279,00
FICE08605…	930	615	760	20	481	700	1.116,00	1.239,00	1.307,00	1.415,00	1.157,00	1.279,00	1.361,00	1.470,00
FICE12455…	1330	465	1160	23	521	700	1.035,00	1.157,00	1.225,00	1.334,00	1.075,00	1.198,00	1.266,00	1.375,00
FICE12605…	1330	615	1160	33	695	1000	1.171,00	1.307,00	1.388,00	1.524,00	1.211,00	1.347,00	1.429,00	1.565,00
FICE12755…	1330	765	1160	41	869	1000	1.307,00	1.456,00	1.551,00	1.701,00	1.320,00	1.483,00	1.579,00	1.728,00
FICE15455…	1630	465	1460	32	626	700	1.143,00	1.266,00	1.361,00	1.483,00	1.184,00	1.307,00	1.388,00	1.524,00
FICE15605…	1630	615	1460	40	835	1000	1.320,00	1.470,00	1.565,00	1.728,00	1.334,00	1.497,00	1.592,00	1.755,00
FICE15755…	1630	765	1460	51	1044	1400	1.443,00	1.606,00	1.728,00	1.892,00	1.456,00	1.633,00	1.755,00	1.920,00
FICE18455…	1930	465	1760	38	719	1000	1.198,00	1.334,00	1.429,00	1.565,00	1.239,00	1.375,00	1.470,00	1.606,00
FICE18605…	1930	615	1760	50	959	1400	1.361,00	1.524,00	1.619,00	1.770,00	1.375,00	1.551,00	1.647,00	1.797,00
FICE18755…	1930	765	1760	62	1199	1400	1.592,00	1.770,00	1.892,00	2.083,00	1.619,00	1.797,00	1.920,00	2.110,00
FICE20455…	2130	465	1960	42	774	1000	1.320,00	1.470,00	1.565,00	1.728,00	1.334,00	1.497,00	1.592,00	1.755,00
FICE20605…	2130	615	1960	55	1032	1400	1.443,00	1.606,00	1.728,00	1.892,00	1.456,00	1.633,00	1.755,00	1.920,00
FICE20755…	2130	765	1960	68	1290	1700	1.633,00	1.811,00	1.947,00	2.137,00	1.660,00	1.838,00	1.974,00	2.164,00

♦ Incluso il termostato analogico di 110 mm
♦ Included 110 mm high analogic room control
♦ Inclus boitier de régulation analogique de 110 mm
♦ Inkl. Raumthermostat (110 mm)
♦ Incluido termostato por ambiente analogico de 110 mm
♦ Включая аналоговый термостат 110 мм

Scatola termostato bianca di serie per radiatori bianchi. Scatola termostato grigio satinato di serie per radiatori colorati e finiture inox.
Standard white thermostat box for white radiators. Standard satinated grey thermostat box for coloured and stainless steel finishings radiators.
Boîtier thermostat blanc de série pour radiateurs blancs. Boîtier thermostat gris satiné de série pour radiateurs colorés et finitions inox.
Serienmäßig weißes Thermostatgehäuse für weiße Heizkörper. Serienmäßig grau satiniertes Thermostatgehäuse für bunte Heizkörper und Edelstahlfinish.
Caja de termostato blanca de serie para radiadores blancos. Caja de termostato gris satinado de serie para radiadores coloreados y acabados inox.
Корпус термостата белый стандартный для белых радиаторов. Корпус термостата серый матовый стандартный для цветных радиаторов и с отделкой под цвет нержавеющей стали.

I radiatori sono completi di kit di fissaggio a parete e valvola di sfiato.
La barra porta asciugamano estende la larghezza del radiatore di 35 mm.
La versione cromata NON è disponibile.
Pressione di collaudo: 5,2 bar
Pressione di esercizio: 4 bar
Materiale: Acciaio al carbonio
Allacciamenti possibili, vedi pag. 224-225.

The radiators are equipped with a kit for fixing them to the wall and with an exhaust valve.
The towel bar makes the radiator 35 mm larger.
Chromed radiators NOT available.
Testing pressure: 5,2 bar
Working pressure: 4 bar
Material: carbon-steel
Possible connections see page 224-225.

Les radiateurs sont munis d'un kit de fixation murale et d'une soupape de décompression.
Avec la barre porte-serviettes le radiateur est 35 mm plus large.
La version chromée N'EST PAS disponible.
Pression d'essai: 5,2 bars
Pression d'exercice: 4 bars
Matière: Acier au charbon
Branchements possibles, voir page 224-225.

Die Heizkörper sind mit Wand-befestigungsset und Luftventil ausgerüstet.
Mit Handtuchhalter ist der Heizkörper 35 mm breiter.
Die verchromte Version ist NICHT verfügbar.
Prüfungsdruck: 5,2 bar
Betriebsdruck: 4 bar
Stoff: Kohlenstoffstahl
Mögliche Anschlüsse, siehe Seite 224-225.

Los radiadores están provistos de kit de fijación a la pared y de válvula de desahogo.
La barra portatoallas extiende la longitude del radiador de 35 mm.
La versión cromada NO está disponible.
Presión de ensayo: 5,2 bar
Presión de trabajo: 4 bar
Material: Acero de carbono
Empalmes standard, ver la pág. 224-225.

Радиаторы укомплектованы набором крепежных деталей для закрепления на стене и выпускным клапаном.
Перекладина для полотенца увеличивает ширину радиатора на 35 мм.
Хромированная версия в продаже ОТСУТСТВУЕТ.
Давление при испытании – 5,2 бар
Рабочее давление – 4 бар
Под заказ радиаторы могут проходить испытание при 16 бар в случае рабочего давления 12 бар.
Материал – углеродистая сталь
Возможные варианты гидравлических соединений см. на с. 224-225.

ICE BAGNO SINGLE VERTICAL
ELEC EASY

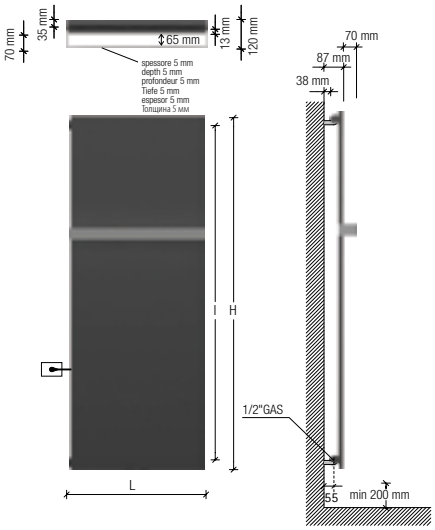

Interasse dal centro foro al muro 55 mm.
Distance between hole center and wall 55 mm.
Distance du centre du trou au mur 55 mm.
Abstand zwischen Lochmitte und Wand 55 mm.
Distancia entre el centro del agujero y el muro 55 mm.
Расстояние между центром отверстия и стеной – 55 мм.

Resistenza solo a sinistra e inserita verticalmente nel radiatore.
Electric element only on the left side and inserted vertically into the radiator.
Resistance électrique seulement à gauche et insérée verticalement dans le radiateur.
Heizpatrone nur links und im Heizkörper vertikal eingesetzt.
Resistencia sólo a la izquierda y insertada verticalmente en el radiador.
Электротен только слева и расположен вертикально в радиаторе.
p./S. 244-245

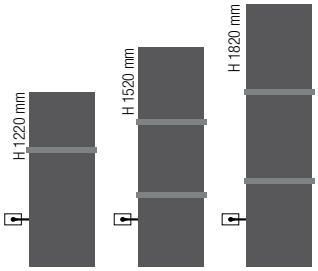

Posizione barre come disegno, a richiesta modificabile in fase di ordine.
Towel bars positioned as shown in the drawing; position can be changed on request when placing the order.
Barres porte-serviettes positionnées selon schèma, la position peut être modifiée sur demande pendant la commande.
Handtuchhalter Position wie abgebildet, kann auf Anfrage bei Bestellung geändert werden.
La posición de la barra portatoallas como de dibujo, puede ser modificada bajo pedido.
Положение перекладины выполняется в соответствии с чертежом. Его можно изменить по запросу на стадии заказа.

0039 030 2530054

							versione mista dual energy version version mixte Wasserausführung versiòn mista смешанная версии				versione solo elettrica only electrical version version electrique seule elektrische Ausführung versiòn sòlo eléctrica электрическая версии			
							prezzo del radiatore + resistenza elettrica radiator price + heating element prix du radiateur + resistance electrique Heizkörperpreis inkl. Heizstab Elec Easy precio del radiadore + resistencia eléctrica цена радиатор + электротен				prezzo del radiatore + resistenza elettrica + glicole radiator price + heating element + glycole prix du radiateur + resistance electrique + glycol Heizkörperpreis inkl. Heizstab Elec Easy + Glykol precio del radiadore + resistencia eléctrica + glycole цена радиатор + электротен + гликоль			
codice code code Artikel Nr. codigo код	altezza height hauteur Höhe altura высота	larghezza width largeur Breite longitud ширина	interasse distance between bars entraxe Achsabstand distancia entre centros межцентровое расстояние	peso radiatore + glicole weight of radiator + glycole poids du radiateur + glycol Gewicht inkl. Glykol peso radiador + glycole вес радиатор + гликоль	output versione idraulica output water heating puissance en version eau chaude Leistung der Wasser-ausführung output version agua calda мощность гидравлического варианта	potenza elettrica resistenza output for electrical version puissance en version electrique Leistung der elektrischen Ausführung output version eléctrica мощность электрического варианта	bianco puro opaco pure white matt blanc pur mat mattes reines Weiß blanco puro mate чистый белый матовый RAL 9016	gruppo group groupe Gruppe grupo группа A	gruppo group groupe Gruppe grupo группа B	gruppo group groupe Gruppe grupo группа C	bianco puro opaco pure white matt blanc pur mat mattes reines Weiß blanco puro mate чистый белый матовый RAL 9016	gruppo group groupe Gruppe grupo группа A	gruppo group groupe Gruppe grupo группа B	gruppo group groupe Gruppe grupo группа C
	H mm	**L** mm	**I** mm	Kg	Δt50 watt	watt	…BPE € euro	…BPCE € euro	…BPME € euro	…BPSE € euro	…BPE € euro	…BPCE € euro	…BPME € euro	…BPSE € euro
EEFICE12455…	1220	465	1090	23	521	700	1.035,00	1.157,00	1.225,00	1.334,00	1.075,00	1.198,00	1.266,00	1.375,00
EEFICE12605…	1220	615	1090	33	695	1000	1.171,00	1.307,00	1.388,00	1.524,00	1.211,00	1.347,00	1.429,00	1.565,00
EEFICE12755…	1220	765	1090	41	869	1000	1.307,00	1.456,00	1.551,00	1.701,00	1.320,00	1.483,00	1.579,00	1.728,00
EEFICE15455…	1520	465	1390	32	626	700	1.143,00	1.266,00	1.361,00	1.483,00	1.184,00	1.307,00	1.388,00	1.524,00
EEFICE15605…	1520	615	1390	40	835	1000	1.320,00	1.470,00	1.565,00	1.728,00	1.334,00	1.497,00	1.592,00	1.755,00
EEFICE15755…	1520	765	1390	51	1044	1400	1.443,00	1.606,00	1.728,00	1.892,00	1.456,00	1.633,00	1.755,00	1.920,00
EEFICE18455…	1820	465	1690	38	719	1000	1.198,00	1.334,00	1.429,00	1.565,00	1.239,00	1.375,00	1.470,00	1.606,00
EEFICE18605…	1820	615	1690	50	959	1400	1.361,00	1.524,00	1.619,00	1.770,00	1.375,00	1.551,00	1.647,00	1.797,00
EEFICE18755…	1820	765	1690	62	1199	1400	1.592,00	1.770,00	1.892,00	2.083,00	1.619,00	1.797,00	1.920,00	2.110,00

I radiatori sono completi di kit di fissaggio a parete e valvola di sfiato.
La barra porta asciugamano estende la larghezza del radiatore di 35 mm.
La versione cromata NON è disponibile.
Pressione di collaudo: 5,2 bar
Pressione di esercizio: 4 bar
Materiale: Acciaio al carbonio
Allacciamenti possibili, vedi pag. 224.

The radiators are equipped with a kit for fixing them to the wall and with an exhaust valve.
The towel bar makes the radiator 35 mm larger.
Chromed radiators NOT available.
Testing pressure: 5,2 bar
Working pressure: 4 bar
Material: carbon-steel
Possible connections see page 224.

Les radiateurs sont munis d'un kit de fixation murale et d'une soupape de décompression.
Avec la barre porte-serviettes le radiateur est 35 mm plus large.
La version chromée N'EST PAS disponible.
Pression d'essai: 5,2 bars
Pression d'exercice: 4 bars
Matière: Acier au charbon
Branchements possibles, voir page 224.

Die Heizkörper sind mit Wand-befestigungsset und Luftventil ausgerüstet.
Mit Handtuchhalter ist der Heizkörper 35 mm breiter.
Die verchromte Version ist NICHT verfügbar.
Prüfungsdruck: 5,2 bar
Betriebsdruck: 4 bar
Stoff: Kohlenstoffstahl
Mögliche Anschlüsse, siehe Seite 224.

Los radiadores están provistos de kit de fijación a la pared y de válvula de desahogo.
La barra portatoallas extiende la longitude del radiador de 35 mm.
La versión cromada NO está disponible.
Presión de ensayo: 5,2 bar
Presión de trabajo: 4 bar
Material: Acero de carbono
Empalmes standard, ver la pág. 224.

Радиаторы укомплектованы набором крепежных деталей для закрепления на стене и выпускным клапаном.
Перекладина для полотенца увеличивает ширину радиатора на 35 мм.
Хромированная версия в продаже ОТСУТСТВУЕТ.
Давление при испытании – 5,2 бар
Рабочее давление – 4 бар
Под заказ радиаторы могут проходить испытание при 16 бар в случае рабочего давления 12 бар.
Материал – углеродистая сталь
Возможные варианты гидравлических соединений см. на с. 224.

ICE BAGNO SINGLE VERTICAL ELEC PLUS

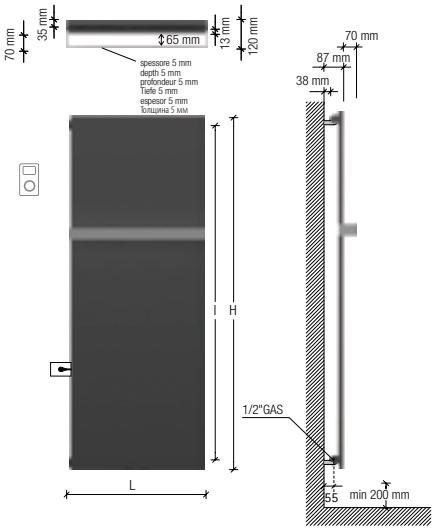

Interasse dal centro foro al muro 55 mm.
Distance between hole center and wall 55 mm.
Distance du centre du trou au mur 55 mm.
Abstand zwischen Lochmitte und Wand 55 mm.
Distancia entre el centro del agujero y el muro 55 mm.
Расстояние между центром отверстия и стеной – 55 мм.

Resistenza solo a sinistra e inserita verticalmente nel radiatore.
Electric element only on the left side and inserted vertically into the radiator.
Resistance électrique seulement à gauche et insérée verticalement dans le radiateur.
Heizpatrone nur links und im Heizkörper vertikal eingesetzt.
Resistencia sólo a la izquierda y insertada verticalmente en el radiador.
Электротен только слева и расположен вертикально в радиаторе.
p./S. 246-247

Ricevitore nascosto, termostato programmabile in radiofrequenza.
Concealed receiver, programmable remote-controlled thermostat.
Récepteur caché, thermostat programmable par radiofréquence.
Versteckter Empfänger, über Funkübertragung programmierbarer Thermostat.
Receptor oculto, termostato programable por radiofrecuencia.
Скрытый приемник, термостат программируемый беспроводной (радиочастота).

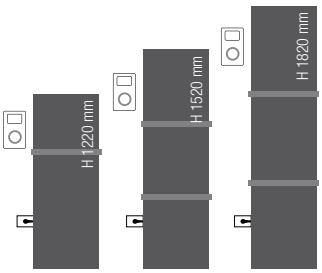

Posizione barre come disegno, a richiesta modificabile in fase di ordine.
Towel bars positioned as shown in the drawing; position can be changed on request when placing the order.
Barres porte-serviettes positionnées selon schèma, la position peut être modifiée sur demande pendant la commande.
Handtuchhalter Position wie abgebildet, kann auf Anfrage bei Bestellung geändert werden.
La posición de la barra portatoallas como de dibujo, puede ser modificada bajo pedido.
Положение перекладины выполняется в соответствии с чертежом. Его можно изменить по запросу на стадии заказа.

0039 030 2530054

versione solo elettrica
only electrical version
version electrique seule
elektrische Ausführung
versiòn sòlo eléctrica
электрическая версии

prezzo del radiatore + resistenza elettrica radiofrequenza + glicole
radiator price + remote-controlled electric resistance + glycole
prix du radiateur + résistance électrique radiofréquence + glycol
Heizkörperpreis inkl. Heizstab Elec Plus + Glykol
precio del radiadore + resistencia eléctrica radiofrecuencia + glycole
цена радиатор + радиочастотный электротен + гликоль

EN 442 EURONORM

codice code code Artikel Nr. codigo код	altezza height hauteur Höhe altura высота H mm	larghezza width largeur Breite longitud ширина L mm	interasse distance between bars entraxe Achsabstand distancia entre centros межцентровое расстояние I mm	peso radiatore + glicole weight of radiator + glycole poids du radiateur + glycol Gewicht inkl. Glykole peso radiador + glycole вес радиатор + гликоль Kg	output versione idraulica output water heating puissance en version eau chaude Leistung der Wasserausführung output version agua calda мощность гидравлического варианта Δt50 watt	potenza elettrica resistenza output for electrical version puissance en version electrique Leistung der elektrischen Ausführung output version eléctrica мощность электрического варианта watt	bianco puro opaco pure white matt blanc pur mat mattes reines Weiß blanco puro mate чистый белый матовый RAL 9016 …BPE € euro	gruppo group groupe Gruppe grupo группа A …BPCE € euro	gruppo group groupe Gruppe grupo группа B …BPME € euro	gruppo group groupe Gruppe grupo группа C …BPSE € euro
EPFICE12455…	1220	465	1090	23	521	700	1.525,00	1.648,00	1.716,00	1.825,00
EPFICE12605…	1220	615	1090	33	695	1000	1.661,00	1.797,00	1.879,00	2.015,00
EPFICE12755…	1220	765	1090	41	869	1000	1.770,00	1.933,00	2.029,00	2.178,00
EPFICE15455…	1520	465	1390	32	626	700	1.634,00	1.757,00	1.838,00	1.974,00
EPFICE15605…	1520	615	1390	40	835	1000	1.784,00	1.947,00	2.042,00	2.205,00
EPFICE15755…	1520	765	1390	51	1044	1400	1.906,00	2.083,00	2.205,00	2.370,00
EPFICE18455…	1820	465	1690	38	719	1000	1.689,00	1.825,00	1.920,00	2.056,00
EPFICE18605…	1820	615	1690	50	959	1400	1.825,00	2.001,00	2.097,00	2.247,00
EPFICE18755…	1820	765	1690	62	1199	1400	2.069,00	2.247,00	2.370,00	2.560,00

I radiatori sono completi di kit di fissaggio a parete e valvola di sfiato.
La barra porta asciugamano estende la larghezza del radiatore di 35 mm.
La versione cromata NON è disponibile.
Materiale: Acciaio al carbonio

The radiators are equipped with a kit for fixing them to the wall and with an exhaust valve.
The towel bar makes the radiator 35 mm larger.
Chromed radiators NOT available.
Material: carbon-steel

Les radiateurs sont munis d'un kit de fixation murale et d'une soupape de décompression.
Avec la barre porte-serviettes le radiateur est 35 mm plus large.
La version chromée N'EST PAS disponible.
Matière: Acier au charbon

Die Heizkörper sind mit Wandbefestigungsset und Luftventil ausgerüstet.
Mit Handtuchhalter ist der Heizkörper 35 mm breiter.
Die verchromte Version ist NICHT verfügbar.
Stoff: Kohlenstoffstahl

Los radiadores están provistos de kit de fijación a la pared y de válvula de desahogo.
La barra portatoallas extiende la longitude del radiador de 35 mm.
La versión cromada NO está disponible.
Material: Acero de carbono

Радиаторы укомплектованы набором крепежных деталей для закрепления на стене и выпускным клапаном.
Перекладина для полотенца увеличивает ширину радиатора на 35 мм.
Хромированная версия в продаже ОТСУТСТВУЕТ.
Под заказ радиаторы могут проходить испытание при 16 бар в случае рабочего давления 12 бар.
Материал – углеродистая сталь

ICE BAGNO INOX REFLEX FINISH VERTICAL SINGLE

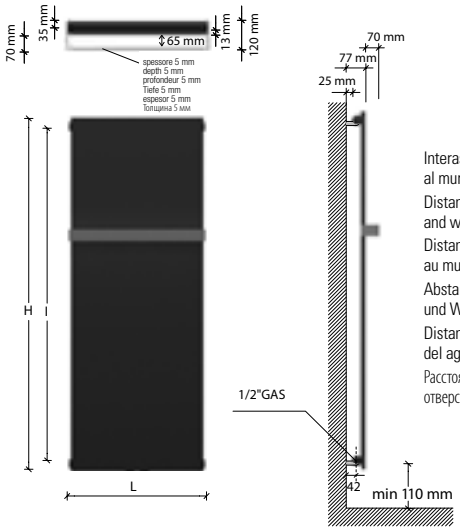

Interasse dal centro foro al muro 42 mm.
Distance between hole center and wall 42 mm.
Distance du centre du trou au mur 42 mm.
Abstand zwischen Lochmitte und Wand 42 mm.
Distancia entre el centro del agujero y el muro 42 mm.
Расстояние между центром отверстия и стеной – 42 мм.

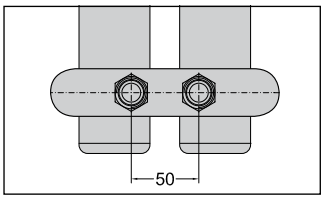

Allacciamento 50 mm centrale per valvola remota a richiesta.
50 mm central connection for remote valve on request.
Raccordement central 50 mm pour vannes à distance sur demande
Mittelanschluss 50 mm für Fernventile Auf Anfrage.
Conexiòn central 50 mm para válvula remota bajo pedido.
По запросу выполняется центральное гидравлическое соединение с межосевым расстоянием 50 мм для клапана с дистанционным управлением.
p./S. 223 - 234 - 235

€ 78,75

EN 442 EURONORM

Watt = Kcal/h ÷ 0,860
Kcal/h = Watt × 0,860

codice code code Artikel Nr. codigo код	altezza height hauteur Höhe altura высота **H** mm	larghezza width largeur Breite longitud ширина **L** mm	interasse distance between bars entraxe Achsabstand distancia entre centros межцентровое расстояние **I** mm	peso weight poids Gewicht peso вес Kg	output мощность 75/65-20 watt Δt50	output мощность 55/45-20 watt Δt30	output мощность 55/45-24 watt Δt26	prezzo . price . prix . Preis . precio . цена € euro
FICE08455XBP	820	465	760	15	255	134	112	1.057,00*
FICE08605XBP	820	615	760	18	340	179	149	1.278,00*
FICE12455XBP	1220	465	1160	22	356	184	153	1.174,00*
FICE12605XBP	1220	615	1160	27	475	245	204	1.420,00*
FICE15455XBP	1520	465	1460	27	433	221	183	1.549,00*
FICE15605XBP	1520	615	1460	34	577	295	244	1.665,00*
FICE18455XBP	1820	465	1760	33	510	259	214	1.691,00*
FICE18605XBP	1820	615	1760	43	680	346	286	1.794,00*
FICE20455XBP	2020	465	1960	36	563	285	236	1.923,00*
FICE20605XBP	2020	615	1960	47	750	380	314	2.040,00*

*materiale disponibile a magazzino, salvo venduto. *goods available on stock, except sold items. *marchandise disponible en stock, sauf déjà vendu. *im Lager verfügbare Ware, wenn nicht bereits verkauft. *material disponible en estoc, salvo el vendido. *изделие имеется в наличие на складе, за исключением проданного.

ICE BAGNO INOX REFLEX FINISH VERTICAL SINGLE - ICE BAGNO INOX REFLEX FINISH VERTICAL DOUBLE

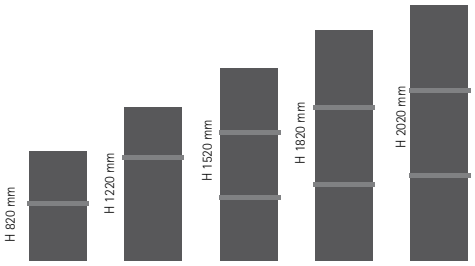

Posizione barre come disegno, a richiesta modificabile in fase di ordine.
Towel bars positioned as shown in the drawing; position can be changed on request when placing the order.
Barres porte-serviettes positionnées selon schèma, la position peut être modifiée sur demande pendant la commande.
Handtuchhalter Position wie abgebildet, kann auf Anfrage bei Bestellung geändert werden.
La posición de la barra portatoallas como de dibujo, puede ser modificada bajo pedido.
Положение перекладины выполняется в соответствии с чертежом. Его можно изменить по запросу на стадии заказа.

Attenzione!
Non è uno specchio.
Important!
This is not a mirror.
Attention!
Ce n'est pas un miroir.
Achtung!
Polierter Edelstahl (Kein Glasspiegel).
¡Cuidado!
No es un espejo.
Внимание!
Это не зеркало.

I radiatori sono completi di kit di fissaggio a parete e valvola di sfiato. La barra porta asciugamano estende la larghezza del radiatore di 35 mm. Pressione di collaudo: 5,2 bar Pressione di esercizio: 4 bar Materiale: Acciaio al carbonio + piastra inox	The radiators are equipped with a kit for fixing them to the wall and with an exhaust valve. The towel bar makes the radiator 35 mm larger. Testing pressure: 5,2 bar Working pressure: 4 bar. Material: carbon-steel + stainless steel plate	Les radiateurs sont munis d'un kit de fixation murale et d'une soupape de décompression. Avec la barre porte-serviettes le radiateur est 35 mm plus large. Pression d'essai: 5,2 bars Pression d'exercice: 4 bars Matière: Acier au charbon + plaque en acier inoxydable	Die Heizkörper sind mit Wandbefestigungsset und Luftventil ausgerüstet. Mit Handtuchhalter ist der Heizkörper 35 mm breiter. Prüfungsdruck: 5,2 bar Betriebsdruck: 4 bar Stoff: Kohlenstoffstahl + Platte aus Edelstahl	Los radiadores están provistos de kit de fijación a la pared y de válvula de desahogo. La barra portatoallas extiende la longitude del radiador de 35 mm. Presión de ensayo: 5,2 bar Presión de trabajo: 4 bar Material: Acero de carbono + lámina de acero inoxidable	Радиаторы укомплектованы набором крепежных деталей для закрепления на стене и выпускным клапаном. Перекладина для полотенца увеличивает ширину радиатора на 35 мм. Давление при испытании – 5,2 бар Рабочее давление – 4 бар Под заказ радиаторы могут проходить испытание при 16 бар в случае рабочего давления 12 бар. Материал – углеродистая сталь + пластина из нержавеющей стали

0039 030 2530054

ICE BAGNO INOX REFLEX FINISH VERTICAL DOUBLE

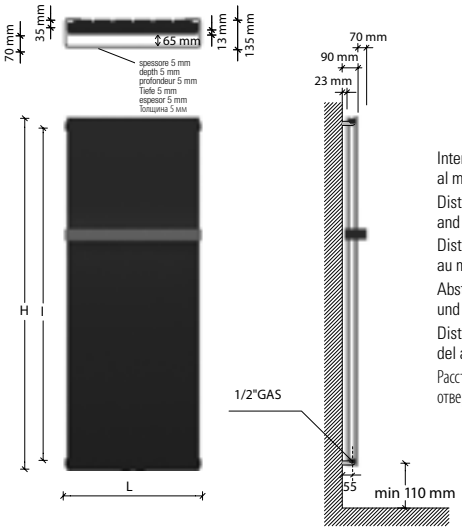

Interasse dal centro foro al muro 55 mm.
Distance between hole center and wall 55 mm.
Distance du centre du trou au mur 55 mm.
Abstand zwischen Lochmitte und Wand 55 mm.
Distancia entre el centro del agujero y el muro 55 mm.
Расстояние между центром отверстия и стеной – 55 мм.

EN EURONORM 442

Watt = Kcal/h ÷ 0,860
Kcal/h = Watt × 0,860

codice code code Artikel Nr. codigo код	altezza height hauteur Höhe altura высота H mm	larghezza width largeur Breite longitud ширина L mm	interasse distance between bars entraxe Achsabstand distancia entre centros межцентровое расстояние I mm	peso weight poids Gewicht peso вес Kg	output мощность 75/65-20 watt Δt50	output мощность 55/45-20 watt Δt30	output мощность 55/45-24 watt Δt26	prezzo . price . prix . Preis . precio . цена € euro
FICE08455XBPD	820	465	760	23	445	225	186	1.405,00
FICE08605XBPD	820	615	760	29	593	300	248	1.626,00
FICE12455XBPD	1220	465	1160	34	640	319	263	1.562,00
FICE12605XBPD	1220	615	1160	44	853	425	350	1.806,00
FICE15455XBPD	1520	465	1460	43	784	380	311	1.962,00
FICE15605XBPD	1520	615	1460	55	1046	507	414	2.077,00
FICE18455XBPD	1820	465	1760	53	929	459	376	2.091,00
FICE18605XBPD	1820	615	1760	68	1238	611	502	2.233,00
FICE20455XBPD	2020	465	1960	58	1025	512	422	2.439,00
FICE20605XBPD	2020	615	1960	75	1366	683	562	2.555,00

Coperture laterali a richiesta. Il prezzo varia in base all'altezza del radiatore.
Lateral cover on request. The price changes according to the height of radiator.
Couvertures latérales sur demande. Le prix change selon l'hauteur du radiateur.
Seitliche Abdeckung auf Anfrage. Der Preis ändert gemäß der Höhe des Heizkörpers.
Revestimiento lateral bajo pedido. El precio varia según l'altura de el radiador.
Боковые крышки предоставляются по запросу. Цена зависит от высоты радиатора.
p./S. 237

ICE BAGNO INOX REFLEX FINISH VERTICAL SINGLE - ICE BAGNO INOX REFLEX FINISH VERTICAL DOUBLE

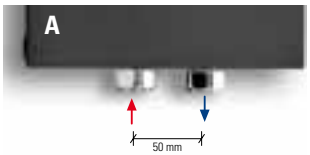

Interasse centrale 50 mm a richiesta.
Central distance between centers 50 mm on request.
Entraxe centrale 50 mm sur demande.
Mittelanschluss 50 mm Auf Anfrage.
Distancia entre centros de 50 mm, bajo pedido.
По запросу радиатор может выполняться с центральным межосевым расстоянием, равным 50 мм.
p./S. 222

€ 78,75

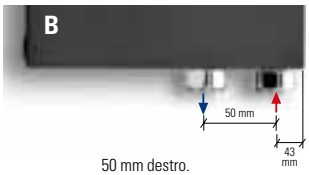

50 mm destro.
50 mm right.
50 mm droite.
50 mm rechts.
50 mm derecha.
50 мм вправо

p./S. 222

€ 78,75

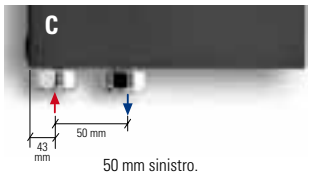

50 mm sinistro.
50 mm left.
50 mm gauche.
50 mm links.
50 mm izquerda.
50 мм влево

p./S. 222

€ 78,75

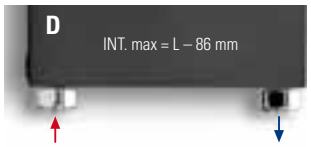

Allacciamenti dal basso a richiesta.
Bottom connection on request.
Branchement par dessous sur demande.
Anschluss von unten Auf Anfrage.
Conexión por abajo bajo pedido.
Гидравлическое соединение снизу выполняется по запросу.
p./S. 223

€ 78,75

Allacciamenti possibili, vedi pag. 220. - Possible connections see page 220. - Branchements possibles, voir page 220. - Mögliche Anschlüsse, Siehe Seite 220. - Empalmes standard, ver la pàg. 220. Возможные варианты гидравлических соединений см. на с. 220.

ICE BAGNO INOX REFLEX FINISH VERTICAL SINGLE ELEC

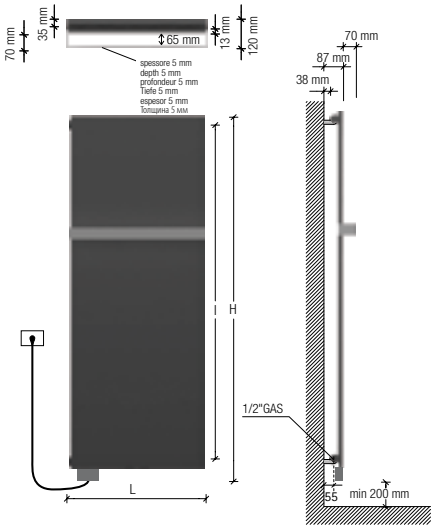

Interasse dal centro foro al muro 55 mm.
Distance between hole center and wall 55 mm.
Distance du centre du trou au mur 55 mm.
Abstand zwischen Lochmitte und Wand 55 mm.
Distancia entre el centro del agujero y el muro 55 mm.
Расстояние между центром отверстия и стеной – 55 мм.

Attenzione!
Non è uno specchio.
Important!
This is not a mirror.
Attention!
Ce n'est pas un miroir.
Achtung!
Polierter Edelstahl (Kein Glasspiegel).
¡Cuidado!
No es un espejo.
Внимание!
Это не зеркало.

Resistenza solo a sinistra e inserita verticalmente nel radiatore.
Electric element only on the left side and inserted vertically into the radiator.
Resistance électrique seulement à gauche et insérée verticalement dans le radiateur.
Heizpatrone nur links und im Heizkörper vertikal eingesetzt.
Resistencia sólo a la izquierda y insertada verticalmente en el radiador.
Электротен только слева и расположен вертикально в радиаторе.
p./S. 242-243

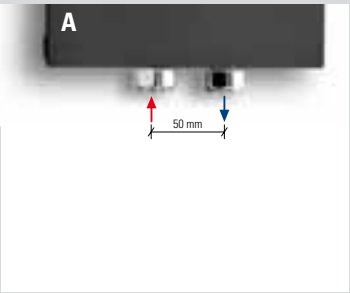

Interasse Centrale 50 mm a richiesta. A partire da L 615.
Central distance between centers 50 mm on request. From L 615.
Entraxe centrale 50 mm sur demande. À partir de L 615.
Mittelanschluss 50 mm Auf Anfrage. Ab L 615.
Distancia entre centros de 50 mm, bajo pedido. A partir de L 615
По запросу радиатор может выполняться с центральным межосевым расстоянием, равным 50 мм. От длины L 615.
p./S. 225

€ 78,75

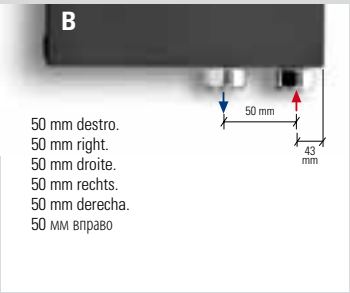

50 mm destro.
50 mm right.
50 mm droite.
50 mm rechts.
50 mm derecha.
50 мм вправо

Interasse Destro 50 mm a richiesta.
Right distance between centers 50 mm on request.
Entraxe Droite 50 mm sur demande.
Rechtsanschluss 50 mm Auf Anfrage.
Distancia entre Derecha de 50 mm, bajo pedido.
По запросу радиатор может выполняться с право межосевым расстоянием, равным 50 мм.
p./S. 225

€ 78,75

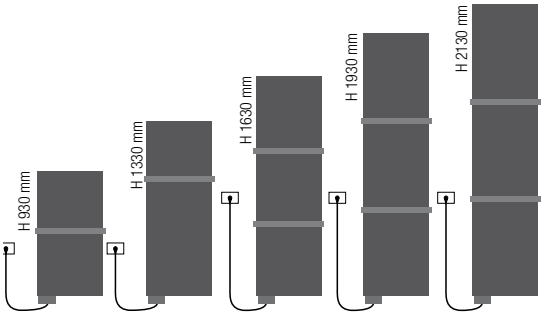

Posizione barre come disegno, a richiesta modificabile in fase di ordine.
Towel bars positioned as shown in the drawing; position can be changed on request when placing the order.
Barres porte-serviettes positionnées selon schèma, la position peut être modifiée sur demande pendant la commande.
Handtuchhalter Position wie abgebildet, kann auf Anfrage bei Bestellung geändert werden.
La posición de la barra portatoallas como de dibujo, puede ser modificada bajo pedido.
Положение перекладины выполняется в соответствии с чертежом. Его можно изменить по запросу на стадии заказа.

0039 030 2530054

EN 442 EURONORM

codice code code Artikel Nr. codigo код	altezza♦ height♦ hauteur♦ Höhe♦ altura♦ высота♦ H mm	larghezza width largeur Breite longitud ширина L mm	interasse distance between bars entraxe Achsabstand distancia entre centros межцентровое расстояние I mm	peso radiatore + glicole weight of radiator + glycole poids du radiateur + glycol Gewicht inkl. Glykol peso radiador + glycole вес радиатор + гликоль Kg	output versione idraulica output water heating puissance en version eau chaude Leistung der Wasserausführung output version agua calda мощность гидравлического варианта Δt50 watt	potenza elettrica resistenza output for electrical version puissance en version electrique Leistung der elektrischen Ausführung output version eléctrica мощность электрического варианта watt	versione mista dual energy version version mixte Wasserausführung versiòn mista смешанная версии prezzo del radiatore + resistenza elettrica analogica radiator price + analogic heating element prix du radiateur + resistance electrique analogique Heizkörperpreis inkl. Heizstab Elec precio del radiadore + resistencia eléctrica analogica цена радиатор + аналоговый электротен € euro	versione solo elettrica only electrical version version electrique seule elektrische Ausführung versiòn sòlo eléctrica электрическая версии prezzo del radiatore + resistenza elettrica analogica + glicole radiator price + analogic heating element + glycole prix du radiateur + resistance electrique analogique + glycol Heizkörperpreis inkl. Heizstab Elec + Glykol precio del radiadore + resistencia eléctrica analogica + glycole цена радиатор + аналоговый электротен + гликоль € euro
FICE08455XBPE	930	465	760	17	255	400	1.402,00	1.443,00
FICE08605XBPE	930	615	760	20	340	700	1.701,00	1.743,00
FICE12455XBPE	1330	465	1160	23	356	700	1.538,00	1.579,00
FICE12605XBPE	1330	615	1160	33	475	1000	1.797,00	1.838,00
FICE15455XBPE	1630	465	1460	32	433	700	1.933,00	1.974,00
FICE15605XBPE	1630	615	1460	40	577	1000	2.083,00	2.110,00
FICE18455XBPE	1930	465	1760	38	510	1000	2.110,00	2.137,00
FICE18605XBPE	1930	615	1760	50	680	1400	2.219,00	2.246,00
FICE20455XBPE	2130	465	1960	42	563	1000	2.355,00	2.382,00
FICE20605XBPE	2130	615	1960	55	750	1400	2.518,00	2.545,00

⚠ Le rese elettriche della collezione Ice con copertura inox reflex, inox satinata o inox dorata sono circa il 30% inferiori rispetto alle potenze elettriche delle resistenze montate nei radiatori.

⚠ The output of Ice range with inox reflex inox satinato and inox gold cover are approximately 30% less than the output of radiator electric elements.

⚠ Les rendements électriques de la collection Ice avec couverture inox reflex, inox satiné ou inox doré sont 30% environ inférieures à les puissances électriques des résistances montées dans les radiateurs.

⚠ Die reale Leistungsabgabe der elektrischen Ausführung mit Inox oder Gold Finish ist ca. 30% niedriger als die elektrische Leistungsaufnahme des Heizstabs.

⚠ Las potencias eléctricas de la serie Ice con copertura Inox reflex, Inox satinato y Inox gold son inferiores del 30% acerca con respecto de las potencias de las resistencias montadas sobre los radiadores.

⚠ Электрическая мощность коллекции Ice с покрытием inox reflex, inox satinata или inox dorata примерно на 30% меньше в сравнении с электрической мощностью электротенов радиаторов.

♦ Incluso il termostato analogico di 110 mm
♦ Included 110 mm high analogic room control
♦ Inclus boitier de régulation analogique de 110 mm
♦ Inkl. Raumthermostat (110 mm)
♦ Incluido termostato por ambiente analogico de 110 mm
♦ Включая аналоговый термостат 110 мм

Scatola termostato bianca di serie per radiatori bianchi. Scatola termostato grigio satinato di serie per radiatori colorati e finiture inox.
Standard white thermostat box for white radiators. Standard satinated grey thermostat box for coloured and stainless steel finishings radiators.
Boîtier thermostat blanc de série pour radiateurs blancs. Boîtier thermostat gris satiné de série pour radiateurs colorés et finitions inox.
Serienmäßig weißes Thermostatgehäuse für weiße Heizkörper. Serienmäßig grau satiniertes Thermostatgehäuse für bunte Heizkörper und Edelstahlfinish.
Caja de termostato blanca de serie para radiadores blancos. Caja de termostato gris satinado de serie para radiadores coloreados y acabados inox.
Корпус термостата белый стандартный для белых радиаторов. Корпус термостата серый матовый стандартный для цветных радиаторов и с отделкой под цвет нержавеющей стали.

I radiatori sono completi di kit di fissaggio a parete e valvola di sfiato.
La barra porta asciugamano estende la larghezza del radiatore di 35 mm.
La versione cromata NON è disponibile.
Pressione di collaudo: 5,2 bar
Pressione di esercizio: 4 bar
Materiale: Acciaio al carbonio
Allacciamenti possibili, vedi pag. 224-225.

The radiators are equipped with a kit for fixing them to the wall and with an exhaust valve.
The towel bar makes the radiator 35 mm larger.
Chromed radiators NOT available.
Testing pressure: 5,2 bar
Working pressure: 4 bar
Material: carbon-steel
Possible connections see page 224-225.

Les radiateurs sont munis d'un kit de fixation murale et d'une soupape de décompression.
Avec la barre porte-serviettes le radiateur est 35 mm plus large.
La version chromée N'EST PAS disponible.
Pression d'essai: 5,2 bars
Pression d'exercice: 4 bars
Matière: Acier au charbon
Branchements possibles, voir page 224-225.

Die Heizkörper sind mit Wandbefestigungsset und Luftventil ausgerüstet.
Mit Handtuchhalter ist der Heizkörper 35 mm breiter.
Die verchromte Version ist NICHT verfügbar.
Prüfungsdruck: 5,2 bar
Betriebsdruck: 4 bar
Stoff: Kohlenstoffstahl
Mögliche Anschlüsse, siehe Seite 224-225.

Los radiadores están provistos de kit de fijación a la pared y de válvula de desahogo.
La barra portatoallas extiende la longitude del radiador de 35 mm.
La versión cromada NO está disponible.
Presión de ensayo: 5,2 bar
Presión de trabajo: 4 bar
Material: Acero de carbono
Empalmes standard, ver la pág. 224-225.

Радиаторы укомплектованы набором крепежных деталей для закрепления на стене и выпускным клапаном.
Перекладина для полотенца увеличивает ширину радиатора на 35 мм.
Хромированная версия в продаже ОТСУТСТВУЕТ.
Давление при испытании – 5,2 бар
Рабочее давление – 4 бар
Под заказ радиаторы могут проходить испытание при 16 бар в случае рабочего давления 12 бар.
Материал – углеродистая сталь
Возможные варианты гидравлических соединений см. на с. 224-225.

ICE BAGNO INOX REFLEX FINISH VERTICAL SINGLE ELEC EASY

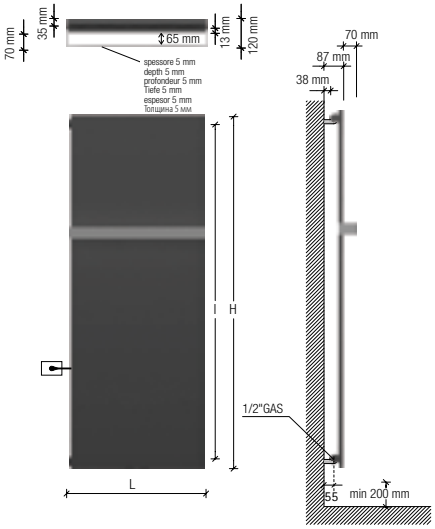

Interasse dal centro foro al muro 55 mm.
Distance between hole center and wall 55 mm.
Distance du centre du trou au mur 55 mm.
Abstand zwischen Lochmitte und Wand 55 mm.
Distancia entre el centro del agujero y el muro 55 mm.
Расстояние между центром отверстия и стеной – 55 мм.

Resistenza solo a sinistra e inserita verticalmente nel radiatore.
Electric element only on the left side and inserted vertically into the radiator.
Resistance électrique seulement à gauche et insérée verticalement dans le radiateur.
Heizpatrone nur links und im Heizkörper vertikal eingesetzt.
Resistencia sólo a la izquierda y insertada verticalmente en el radiador.
Электротен только слева и расположен вертикально в радиаторе.
p./S. 244-245

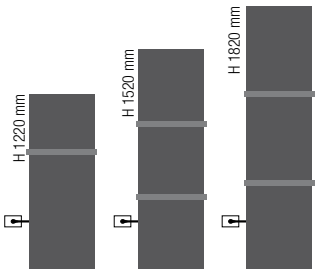

Posizione barre come disegno, a richiesta modificabile in fase di ordine.
Towel bars positioned as shown in the drawing; position can be changed on request when placing the order.
Barres porte-serviettes positionnées selon schèma, la position peut être modifiée sur demande pendant la commande.
Handtuchhalter Position wie abgebildet, kann auf Anfrage bei Bestellung geändert werden.
La posición de la barra portatoallas como de dibujo, puede ser modificada bajo pedido.
Положение перекладины выполняется в соответствии с чертежом. Его можно изменить по запросу на стадии заказа.

Attenzione!
Non è uno specchio.
Important!
This is not a mirror.
Attention!
Ce n'est pas un miroir.
Achtung!
Polierter Edelstahl (Kein Glasspiegel).
¡Cuidado!
No es un espejo.
Внимание!
Это не зеркало.

0039 030 2530054

codice code code Artikel Nr. codigo код	altezza♦ height♦ hauteur♦ hoehe♦ altura♦ высота♦ **H** mm	larghezza width largeur Breite longitud ширина **L** mm	interasse distance between bars entraxe Achsabstand distancia entre centros межцентровое расстояние **I** mm	peso radiatore + glicole weight of radiator + glycole poids du radiateur + glycol Gewicht inkl. Glykol peso radiador + glycole вес радиатор + гликоль Kg	output versione idraulica output water heating puissance en version eau chaude Leistung der Wasserausführung output version agua calda мощность гидравлического варианта Δt50 watt	potenza elettrica resistenza output for electrical version puissance en version electrique Leistung der elektrischen Ausführung output version eléctrica мощность электрического варианта watt	versione mista dual energy version version mixte Wasserausführung versiòn mista смешанная версии prezzo del radiatore + resistenza elettrica radiator price + heating element prix du radiateur + resistance electrique Heizkörperpreis inkl. Heizstab Elec Easy precio del radiadore + resistencia eléctrica цена радиатор + электротен € euro	versione solo elettrica only electrical version version electrique seule elektrische Ausführung versiòn sòlo eléctrica электрическая версии prezzo del radiatore + resistenza elettrica + glicole radiator price + heating element + glycole prix du radiateur + resistance electrique + glycol Heizkörperpreis inkl. Heizstab Elec Easy + Glykol precio del radiadore + resistencia eléctrica + glycole цена радиатор + электротен + гликоль € euro
EEFICE12455XBPE	1220	465	1090	23	356	700	1.538,00	1.579,00
EEFICE12605XBPE	1220	615	1090	33	475	1000	1.797,00	1.838,00
EEFICE15455XBPE	1520	465	1390	32	433	700	1.933,00	1.974,00
EEFICE15605XBPE	1520	615	1390	40	577	1000	2.083,00	2.110,00
EEFICE18455XBPE	1820	465	1690	38	510	1000	2.110,00	2.137,00
EEFICE18605XBPE	1820	615	1690	50	680	1400	2.219,00	2.246,00

⚠ Le rese elettriche della collezione Ice con copertura inox reflex, inox satinata o inox dorata sono circa il 30% inferiori rispetto alle potenze elettriche delle resistenze montate nei radiatori.

⚠ The output of Ice range with inox reflex inox satinato and inox gold cover are approximately 30% less than the output of radiator electric elements.

⚠ Les rendements électriques de la collection Ice avec couverture inox reflex, inox satiné ou inox doré sont 30% environ inférieures à les puissances électriques des résistances montées dans les radiateurs.

⚠ Die reale Leistungsabgabe der elektrischen Ausführung mit Inox oder Gold Finish ist ca. 30% niedriger als die elektrische Leistungsaufnahme des Heizstabs.

⚠ Las potencias eléctricas de la serie Ice con copertura Inox reflex, Inox satinato y Inox gold son inferiores del 30% acerca con respecto de las potencias de las resistencias montadas sobre los radiadores.

⚠ Электрическая мощность коллекции Ice с покрытием inox reflex, inox satinata или inox dorata примерно на 30% меньше в сравнении с электрической мощностью электротенов радиаторов.

I radiatori sono completi di kit di fissaggio a parete e valvola di sfiato.
La barra porta asciugamano estende la larghezza del radiatore di 35 mm.
La versione cromata NON è disponibile.
Pressione di collaudo: 5,2 bar
Pressione di esercizio: 4 bar
Materiale: Acciaio al carbonio
Allacciamenti possibili, vedi pag. 224.

The radiators are equipped with a kit for fixing them to the wall and with an exhaust valve.
The towel bar makes the radiator 35 mm larger.
Chromed radiators NOT available.
Testing pressure: 5,2 bar
Working pressure: 4 bar
Material: carbon-steel
Possible connections see page 224.

Les radiateurs sont munis d'un kit de fixation murale et d'une soupape de décompression.
Avec la barre porte-serviettes le radiateur est 35 mm plus large.
La version chromée N'EST PAS disponible.
Pression d'essai: 5,2 bars
Pression d'exercice: 4 bars
Matière: Acier au charbon
Branchements possibles, voir page 224.

Die Heizkörper sind mit Wandbefestigungsset und Luftventil ausgerüstet.
Mit Handtuchhalter ist der Heizkörper 35 mm breiter.
Die verchromte Version ist NICHT verfügbar.
Prüfungsdruck: 5,2 bar
Betriebsdruck: 4 bar
Stoff: Kohlenstoffstahl
Mögliche Anschlüsse, siehe Seite 224.

Los radiadores están provistos de kit de fijación a la pared y de válvula de desahogo.
La barra portatoallas extiende la longitude del radiador de 35 mm.
La versión cromada NO está disponible.
Presión de ensayo: 5,2 bar
Presión de trabajo: 4 bar
Material: Acero de carbono
Empalmes standard, ver la pág. 224.

Радиаторы укомплектованы набором крепежных деталей для закрепления на стене и выпускным клапаном.
Перекладина для полотенца увеличивает ширину радиатора на 35 мм.
Хромированная версия в продаже ОТСУТСТВУЕТ.
Давление при испытании – 5,2 бар
Рабочее давление – 4 бар
Под заказ радиаторы могут проходить испытание при 16 бар в случае рабочего давления 12 бар.
Материал – углеродистая сталь
Возможные варианты гидравлических соединений см. на с. 224.

ICE BAGNO INOX REFLEX FINISH VERTICAL SINGLE ELEC PLUS

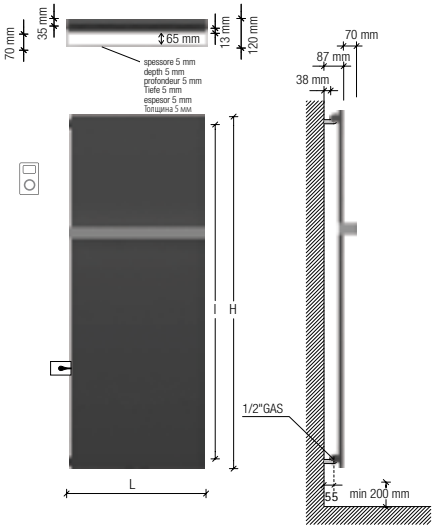

Interasse dal centro foro al muro 55 mm.
Distance between hole center and wall 55 mm.
Distance du centre du trou au mur 55 mm.
Abstand zwischen Lochmitte und Wand 55 mm.
Distancia entre el centro del agujero y el muro 55 mm.
Расстояние между центром отверстия и стеной – 55 мм.

Resistenza solo a sinistra e inserita verticalmente nel radiatore.
Electric element only on the left side and inserted vertically into the radiator.
Resistance électrique seulement à gauche et insérée verticalement dans le radiateur.
Heizpatrone nur links und im Heizkörper vertikal eingesetzt.
Resistencia sólo a la izquierda y insertada verticalmente en el radiador.
Электротен только слева и расположен вертикально в радиаторе.
p./S. 246-247

Ricevitore nascosto, termostato programmabile in radiofrequenza.
Concealed receiver, programmable remote-controlled thermostat.
Récepteur caché, thermostat programmable par radiofréquence.
Versteckter Empfänger, über Funkübertragung programmierbarer Thermostat.
Receptor oculto, termostato programable por radiofrecuencia.
Скрытый приемник, термостат программируемый беспроводной (радиочастота).

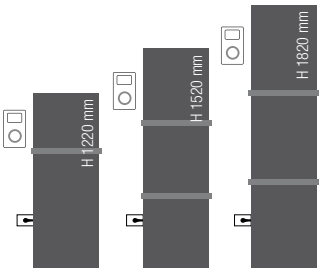

Posizione barre come disegno, a richiesta modificabile in fase di ordine.
Towel bars positioned as shown in the drawing; position can be changed on request when placing the order.
Barres porte-serviettes positionnées selon schèma, la position peut être modifiée sur demande pendant la commande.
Handtuchhalter Position wie abgebildet, kann auf Anfrage bei Bestellung geändert werden.
La posición de la barra portatoallas como de dibujo, puede ser modificada bajo pedido.
Положение перекладины выполняется в соответствии с чертежом. Его можно изменить по запросу на стадии заказа.

Attenzione!
Non è uno specchio.
Important!
This is not a mirror.
Attention!
Ce n'est pas un miroir.
Achtung!
Polierter Edelstahl (Kein Glasspiegel).
¡Cuidado!
No es un espejo.
Внимание!
Это не зеркало.

0039 030 2530054

versione solo elettrica
only electrical version
version electrique seule
elektrische Ausführung
versiòn sòlo eléctrica
электрическая версии

codice code code Artikel Nr. codigo код	altezza♦ height♦ hauteur♦ hoehe♦ altura♦ высота♦ **H** mm	larghezza width largeur Breite longitud ширина **L** mm	interasse distance between bars entraxe Achsabstand distancia entre centros межцентровое расстояние **I** mm	peso radiatore + glicole weight of radiator + glycole poids du radiateur + glycol Gewicht inkl. Glykol peso radiador + glycole вес радиатор + гликоль Kg	output versione idraulica output water heating puissance en version eau chaude Leistung der Wasserausführung output version agua calda мощность гидравлического варианта Δt50 watt	potenza elettrica resistenza output for electrical version puissance en version electrique Leistung der elektrischen Ausführung output version eléctrica мощность электрического варианта watt	prezzo del radiatore + resistenza elettrica radiofrequenza + glicole radiator price + remote-controlled electric resistance + glycole prix du radiateur + résistance électrique radiofréquence + glycol Heizkörperpreis inkl. Heizstab Elec Plus + Glykol precio del radiadore + resistencia eléctrica radiofrecuencia + glycole цена радиатор + радиочастотный электротен + гликоль € euro
EPFICE12455XBPE	1220	465	1090	23	356	700	2.029,00
EPFICE12605XBPE	1220	615	1090	33	475	1000	2.288,00
EPFICE15455XBPE	1520	465	1390	32	433	700	2.424,00
EPFICE15605XBPE	1520	615	1390	40	577	1000	2.560,00
EPFICE18455XBPE	1820	465	1690	38	510	1000	2.587,00
EPFICE18605XBPE	1820	615	1690	50	680	1400	2.696,00

⚠ Le rese elettriche della collezione Ice con copertura inox reflex, inox satinata o inox dorata sono circa il 30% inferiori rispetto alle potenze elettriche delle resistenze montate nei radiatori.	⚠ The output of Ice range with inox reflex inox satinato and inox gold cover are approximately 30% less than the output of radiator electric elements.	⚠ Les rendements électriques de la collection Ice avec couverture inox reflex, inox satiné ou inox doré sont 30% environ inférieures à les puissances électriques des résistances montées dans les radiateurs.	⚠ Die reale Leistungsabgabe der elektrischen Ausführung mit Inox oder Gold Finish ist ca. 30% niedriger als die elektrische Leistungsaufnahme des Heizstabs.	⚠ Las potencias eléctricas de la serie Ice con copertura Inox reflex, Inox satinato y Inox gold son inferiores del 30% acerca con respecto de las potencias de las resistencias montadas sobre los radiadores.	⚠ Электрическая мощность коллекции Ice с покрытием inox reflex, inox satinata или inox dorata примерно на 30% меньше в сравнении с электрической мощностью электротенов радиаторов.
I radiatori sono completi di kit di fissaggio a parete e valvola di sfiato. La barra porta asciugamano estende la larghezza del radiatore di 35 mm. La versione cromata NON è disponibile. Materiale: Acciaio al carbonio	The radiators are equipped with a kit for fixing them to the wall and with an exhaust valve. The towel bar makes the radiator 35 mm larger. Chromed radiators NOT available. Material: carbon-steel	Les radiateurs sont munis d'un kit de fixation murale et d'une soupape de décompression. Avec la barre porte-serviettes le radiateur est 35 mm plus large. La version chromée N'EST PAS disponible. Matière: Acier au charbon	Die Heizkörper sind mit Wand-befestigungsset und Luftventil ausgerüstet. Mit Handtuchhalter ist der Heizkörper 35 mm breiter. Die verchromte Version ist NICHT verfügbar. Stoff: Kohlenstoffstahl	Los radiadores están provistos de kit de fijación a la pared y de válvula de desahogo. La barra portatoallas extiende la longitude del radiador de 35 mm. La versión cromada NO está disponible. Material: Acero de carbono	Радиаторы укомплектованы набором крепежных деталей для закрепления на стене и выпускным клапаном. Перекладина для полотенца увеличивает ширину радиатора на 35 мм. Хромированная версия в продаже ОТСУТСТВУЕТ. Под заказ радиаторы могут проходить испытание при 16 бар в случае рабочего давления 12 бар. Материал – углеродистая сталь

ICE BAGNO INOX SATINATO VERTICAL SINGLE

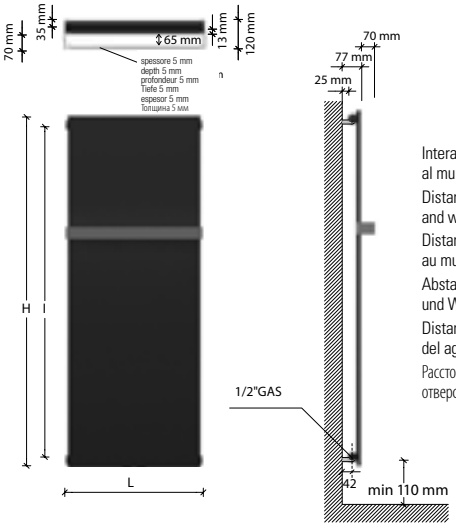

Interasse dal centro foro al muro 42 mm.
Distance between hole center and wall 42 mm.
Distance du centre du trou au mur 42 mm.
Abstand zwischen Lochmitte und Wand 42 mm.
Distancia entre el centro del agujero y el muro 42 mm.
Расстояние между центром отверстия и стеной – 42 мм.

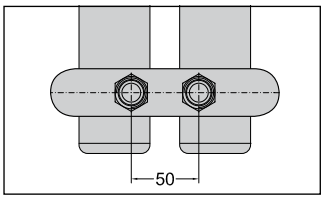

Allacciamento 50 mm centrale per valvola remota a richiesta.
50 mm central connection for remote valve on request.
Raccordement central 50 mm pour vannes à distance sur demande
Mittelanschluss 50 mm für Fernventile Auf Anfrage.
Conexiòn central 50 mm para válvula remota bajo pedido.
По запросу выполняется центральное гидравлическое соединение с межосевым расстоянием 50 мм для клапана с дистанционным управлением.
p./S. 223 - 234 - 235

€ 78,75

EN 442 EURONORM

Watt = Kcal/h ÷ 0,860
Kcal/h = Watt × 0,860

codice code code Artikel Nr. codigo код	altezza height hauteur Höhe altura высота **H** mm	larghezza width largeur Breite longitud ширина **L** mm	interasse distance between bars entraxe Achsabstand distancia entre centros межцентровое расстояние **I** mm	peso weight poids Gewicht peso вес Kg	output мощность 75/65-20 watt Δt50	output мощность 55/45-20 watt Δt30	output мощность 55/45-24 watt Δt26	prezzo . price . prix . Preis . precio . цена € euro
FICE12455XSBP	1220	465	1160	22	356	184	153	1.149,00*
FICE12605XSBP	1220	615	1160	27	475	245	204	1.369,00*
FICE15455XSBP	1520	465	1460	27	433	221	183	1.420,00*
FICE15605XSBP	1520	615	1460	34	577	295	244	1.562,00*
FICE18455XSBP	1820	465	1760	33	510	259	214	1.484,00*
FICE18605XSBP	1820	615	1760	43	680	346	286	1.665,00*
FICE20455XSBP	2020	465	1960	36	563	285	236	1.536,00*
FICE20605XSBP	2020	615	1960	47	750	380	314	1.781,00*

*materiale disponibile a magazzino, salvo venduto. *goods available on stock, except sold items. *marchandise disponible en stock, sauf déjà vendu. *im Lager verfügbare Ware, wenn nicht bereits verkauft. *material disponible en estoc, salvo el vendido. *изделие имеется в наличие на складе, за исключением проданного.

ICE BAGNO INOX SATINATO VERTICAL SINGLE - ICE BAGNO INOX SATINATO VERTICAL DOUBLE

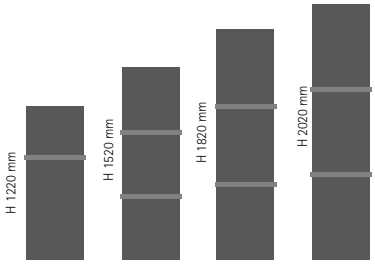

Posizione barre come disegno, a richiesta modificabile in fase di ordine.
Towel bars positioned as shown in the drawing; position can be changed on request when placing the order.
Barres porte-serviettes positionnées selon schèma, la position peut être modifiée sur demande pendant la commande.
Handtuchhalter Position wie abgebildet, kann auf Anfrage bei Bestellung geändert werden.
La posición de la barra portatoallas como de dibujo, puede ser modificada bajo pedido.
Положение перекладины выполняется в соответствии с чертежом. Его можно изменить по запросу на стадии заказа.

I radiatori sono completi di kit di fissaggio a parete e valvola di sfiato. La barra porta asciugamano estende la larghezza del radiatore di 35 mm. Pressione di collaudo: 5,2 bar Pressione di esercizio: 4 bar Materiale: Acciaio al carbonio + piastra inox	The radiators are equipped with a kit for fixing them to the wall and with an exhaust valve. The towel bar makes the radiator 35 mm larger. Testing pressure: 5,2 bar Working pressure: 4 bar. Material: carbon-steel + stainless steel plate	Les radiateurs sont munis d'un kit de fixation murale et d'une soupape de décompression. Avec la barre porte-serviettes le radiateur est 35 mm plus large. Pression d'essai: 5,2 bars Pression d'exercice: 4 bars Matière: Acier au charbon + plaque en acier inoxydable	Die Heizkörper sind mit Wandbefestigungsset und Luftventil ausgerüstet. Mit Handtuchhalter ist der Heizkörper 35 mm breiter. Prüfungsdruck: 5,2 bar Betriebsdruck: 4 bar Stoff: Kohlenstoffstahl + Platte aus Edelstahl	Los radiadores están provistos de kit de fijación a la pared y de válvula de desahogo. La barra portatoallas extiende la longitude del radiador de 35 mm. Presión de ensayo: 5,2 bar Presión de trabajo: 4 bar Material: Acero de carbono + lámina de acero inoxidable	Радиаторы укомплектованы набором крепежных деталей для закрепления на стене и выпускным клапаном. Перекладина для полотенца увеличивает ширину радиатора на 35 мм. Давление при испытании – 5,2 бар Рабочее давление – 4 бар Под заказ радиаторы могут проходить испытание при 16 бар в случае рабочего давления 12 бар. Материал – углеродистая сталь + пластина из нержавеющей стали

0039 030 2530054

ICE BAGNO INOX SATINATO VERTICAL DOUBLE

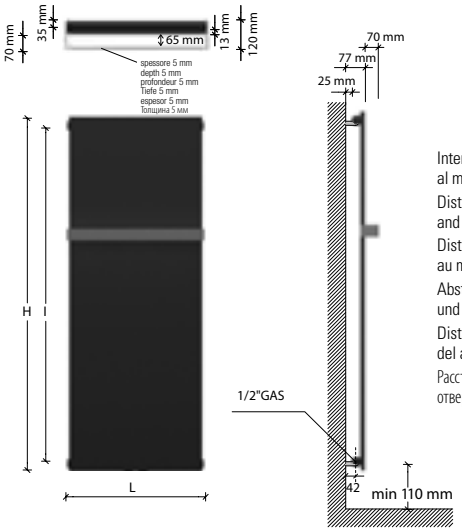

Interasse dal centro foro al muro 55 mm.
Distance between hole center and wall 55 mm.
Distance du centre du trou au mur 55 mm.
Abstand zwischen Lochmitte und Wand 55 mm.
Distancia entre el centro del agujero y el muro 55 mm.
Расстояние между центром отверстия и стеной – 55 мм.

EN 442 EURONORM

Watt = Kcal/h ÷ 0,860
Kcal/h = Watt × 0,860

codice code code Artikel Nr. codigo код	altezza height hauteur Höhe altura высота **H** mm	larghezza width largeur Breite longitud ширина **L** mm	interasse distance between bars entraxe Achsabstand distancia entre centros межцентровое расстояние **I** mm	peso weight poids Gewicht peso вес Kg	output мощность 75/65-20 watt Δt50	output мощность 55/45-20 watt Δt30	output мощность 55/45-24 watt Δt26	prezzo . price . prix . Preis . precio . цена € euro
FICE12455XSBPD	1220	465	1160	34	640	319	263	1.498,00
FICE12605XSBPD	1220	615	1160	44	853	425	350	1.781,00
FICE15455XSBPD	1520	465	1460	43	784	380	311	1.755,00
FICE15605XSBPD	1520	615	1460	55	1046	507	414	1.987,00
FICE18455XSBPD	1820	465	1760	53	929	459	376	1.859,00
FICE18605XSBPD	1820	615	1760	68	1238	611	502	2.110,00
FICE20455XSBPD	2020	465	1960	58	1025	512	422	1.962,00
FICE20605XSBPD	2020	615	1960	75	1366	683	562	2.258,00

Coperture laterali a richiesta. Il prezzo varia in base all'altezza del radiatore.
Lateral cover on request. The price changes according to the height of radiator.
Couvertures latérales sur demande. Le prix change selon l'hauteur du radiateur.
Seitliche Abdeckung auf Anfrage. Der Preis ändert gemäß der Höhe des Heizkörpers.
Revestimiento laterale bajo pedido. El precio varia según l'altura de el radiador.
Боковые крышки предоставляются по запросу. Цена зависит от высоты радиатора.
p./S. 237

ICE BAGNO INOX SATINATO VERTICAL SINGLE - ICE BAGNO INOX SATINATO VERTICAL DOUBLE

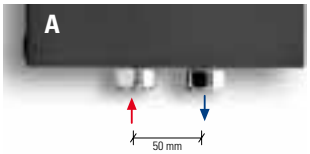

Interasse centrale 50 mm a richiesta.
Central distance between centers 50 mm on request.
Entraxe centrale 50 mm sur demande.
Mittelanschluss 50 mm Auf Anfrage.
Distancia entre centros de 50 mm, bajo pedido.
По запросу радиатор может выполняться с центральным межосевым расстоянием, равным 50 мм.
p./S. 222

€ 78,75

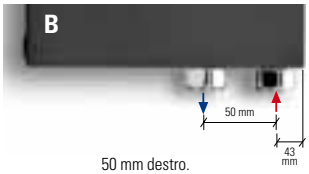

50 mm destro.
50 mm right.
50 mm droite.
50 mm rechts.
50 mm derecha.
50 мм вправо

p./S. 222

€ 78,75

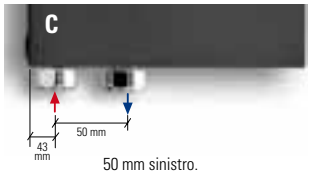

50 mm sinistro.
50 mm left.
50 mm gauche.
50 mm links.
50 mm izquerda.
50 мм влево

p./S. 222

€ 78,75

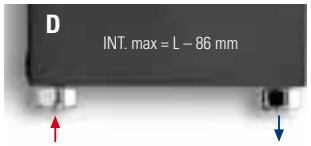

Allacciamenti dal basso a richiesta.
Bottom connection on request.
Branchement par dessous sur demande.
Anschluss von unten Auf Anfrage.
Conexión por abajo bajo pedido.
Гидравлическое соединение снизу выполняется по запросу.
p./S. 223

€ 78,75

Allacciamenti possibili, vedi pag. 220. - Possible connections see page 220. - Branchements possibles, voir page 220. - Mögliche Anschlüsse, Siehe Seite 220. - Empalmes standard, ver la pàg. 220. Возможные варианты гидравлических соединений см. на с. 220.

ICE BAGNO INOX SATINATO VERTICAL SINGLE ELEC

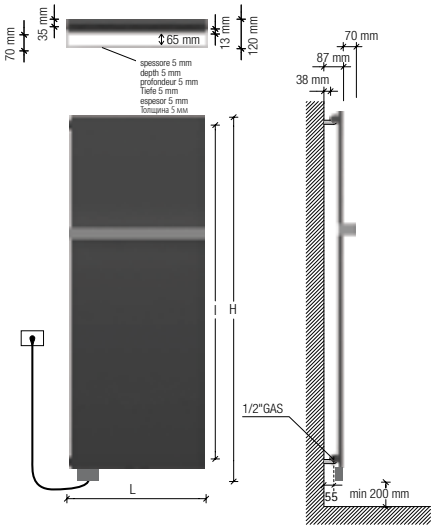

Interasse dal centro foro al muro 55 mm.
Distance between hole center and wall 55 mm.
Distance du centre du trou au mur 55 mm.
Abstand zwischen Lochmitte und Wand 55 mm.
Distancia entre el centro del agujero y el muro 55 mm.
Расстояние между центром отверстия и стеной – 55 мм.

Resistenza solo a sinistra e inserita verticalmente nel radiatore.
Electric element only on the left side and inserted vertically into the radiator.
Resistance électrique seulement à gauche et insérée verticalement dans le radiateur.
Heizpatrone nur links und im Heizkörper vertikal eingesetzt.
Resistencia sólo a la izquierda y insertada verticalmente en el radiador.
Электротен только слева и расположен вертикально в радиаторе.
p./S. 242-243

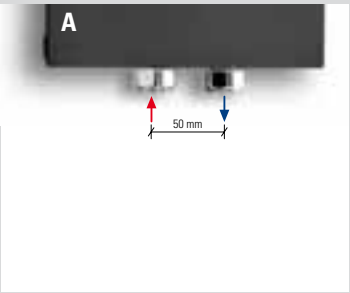

Interasse Centrale 50 mm a richiesta. A partire da L 615.
Central distance between centers 50 mm on request. From L 615.
Entraxe centrale 50 mm sur demande. À partir de L 615.
Mittelanschluss 50 mm Auf Anfrage. Ab L 615.
Distancia entre centros de 50 mm, bajo pedido. A partir de L 615
По запросу радиатор может выполняться с центральным межосевым расстоянием, равным 50 мм. От длины L 615.
p./S. 225

€ 78,75

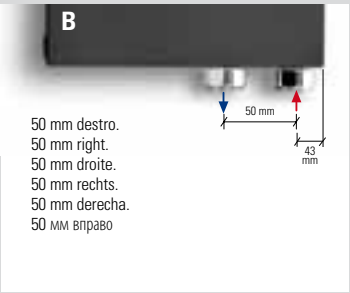

50 mm destro.
50 mm right.
50 mm droite.
50 mm rechts.
50 mm derecha.
50 мм вправо

Interasse Destro 50 mm a richiesta.
Right distance between centers 50 mm on request.
Entraxe Droite 50 mm sur demande.
Rechtsanschluss 50 mm Auf Anfrage.
Distancia entre Derecha de 50 mm, bajo pedido.
По запросу радиатор может выполняться с право межосевым расстоянием, равным 50 мм.
p./S. 225

€ 78,75

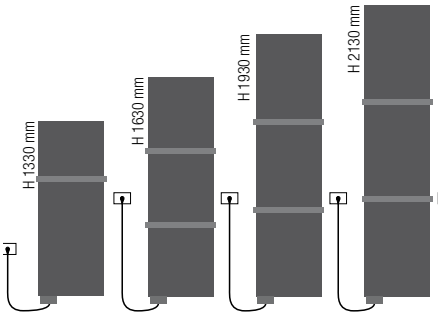

Posizione barre come disegno, a richiesta modificabile in fase di ordine.
Towel bars positioned as shown in the drawing; position can be changed on request when placing the order.
Barres porte-serviettes positionnées selon schèma, la position peut être modifiée sur demande pendant la commande.
Handtuchhalter Position wie abgebildet, kann auf Anfrage bei Bestellung geändert werden.
La posición de la barra portatoallas como de dibujo, puede ser modificada bajo pedido.
Положение перекладины выполняется в соответствии с чертежом. Его можно изменить по запросу на стадии заказа.

0039 030 2530054

EN 442 EURONORM

codice code code Artikel Nr. codigo код	altezza♦ height♦ hauteur♦ Höhe♦ altura♦ высота♦ H mm	larghezza width largeur Breite longitud ширина L mm	interasse distance between bars entraxe Achsabstand distancia entre centros межцентровое расстояние I mm	peso radiatore + glicole weight of radiator + glycole poids du radiateur + glycol Gewicht inkl. Glykol peso radiador + glycole вес радиатор + гликоль Kg	output versione idraulica output water heating puissance en version eau chaude Leistung der Wasserausführung output version agua calda мощность гидравлического варианта Δt50 watt	potenza elettrica resistenza output for electrical version puissance en version electrique Leistung der elektrischen Ausführung output version eléctrica мощность электрического варианта watt	versione mista dual energy version version mixte Wasserausführung versiòn mista смешанная версии prezzo del radiatore + resistenza elettrica analogica radiator price + analogic heating element prix du radiateur + resistance electrique analogique Heizkörperpreis inkl. Heizstab Elec precio del radiadore + resistencia eléctrica analogica цена радиатор + аналоговый электротен € euro	versione solo elettrica only electrical version version electrique seule elektrische Ausführung versiòn sòlo eléctrica электрическая версии prezzo del radiatore + resistenza elettrica analogica + glicole radiator price + analogic heating element + glycole prix du radiateur + resistance electrique analogique + glycol Heizkörperpreis inkl. Heizstab Elec + Glykol precio del radiadore + resistencia eléctrica analogica + glycole цена радиатор + аналоговый электротен + гликоль € euro
FICE12455XSBPE	1330	465	1160	23	356	700	1.511,00	1.551,00
FICE12605XSBPE	1330	615	1160	33	475	1000	1.743,00	1.784,00
FICE15455XSBPE	1630	465	1460	32	433	700	1.797,00	1.838,00
FICE15605XSBPE	1630	615	1460	40	577	1000	1.974,00	2.001,00
FICE18455XSBPE	1930	465	1760	38	510	1000	1.892,00	1.920,00
FICE18605XSBPE	1930	615	1760	50	680	1400	2.083,00	2.110,00
FICE20455XSBPE	2130	465	1960	42	563	1000	1.947,00	1.974,00
FICE20605XSBPE	2130	615	1960	55	750	1400	2.246,00	2.273,00

⚠ Le rese elettriche della collezione Ice con copertura inox reflex, inox satinata o inox dorata sono circa il 30% inferiori rispetto alle potenze elettriche delle resistenze montate nei radiatori.

⚠ The output of Ice range with inox reflex inox satinato and inox gold cover are approximately 30% less than the output of radiator electric elements.

⚠ Les rendements électriques de la collection Ice avec couverture inox reflex, inox satiné ou inox doré sont 30% environ inférieures à les puissances électriques des résistances montées dans les radiateurs.

⚠ Die reale Leistungsabgabe der elektrischen Ausführung mit Inox oder Gold Finish ist ca. 30% niedriger als die elektrische Leistungsaufnahme des Heizstabs.

⚠ Las potencias eléctricas de la serie Ice con copertura Inox reflex, Inox satinato y Inox gold son inferiores del 30% acerca con respecto de las potencias de las resistencias montadas sobre los radiadores.

⚠ Электрическая мощность коллекции Ice с покрытием inox reflex, inox satinata или inox dorata примерно на 30% меньше в сравнении с электрической мощностью электротенов радиаторов.

♦ Incluso il termostato analogico di 110 mm
♦ Included 110 mm high analogic room control
♦ Inclus boitier de régulation analogique de 110 mm
♦ Inkl. Raumthermostat (110 mm)
♦ Incluido termostato por ambiente analogico de 110 mm
♦ Включая аналоговый термостат 110 мм

Scatola termostato bianca di serie per radiatori bianchi. Scatola termostato grigio satinato di serie per radiatori colorati e finiture inox.
Standard white thermostat box for white radiators. Standard satinated grey thermostat box for coloured and stainless steel finishings radiators.
Boîtier thermostat blanc de série pour radiateurs blancs. Boîtier thermostat gris satiné de série pour radiateurs colorés et finitions inox.
Serienmäßig weißes Thermostatgehäuse für weiße Heizkörper. Serienmäßig grau satiniertes Thermostatgehäuse für bunte Heizkörper und Edelstahlfinish.
Caja de termostato blanca de serie para radiadores blancos. Caja de termostato gris satinado de serie para radiadores coloreados y acabados inox.
Корпус термостата белый стандартный для белых радиаторов. Корпус термостата серый матовый стандартный для цветных радиаторов и с отделкой под цвет нержавеющей стали.

I radiatori sono completi di kit di fissaggio a parete e valvola di sfiato.
La barra porta asciugamano estende la larghezza del radiatore di 35 mm.
La versione cromata NON è disponibile.
Pressione di collaudo: 5,2 bar
Pressione di esercizio: 4 bar
Materiale: Acciaio al carbonio
Allacciamenti possibili, vedi pag. 224-225.

The radiators are equipped with a kit for fixing them to the wall and with an exhaust valve.
The towel bar makes the radiator 35 mm larger.
Chromed radiators NOT available.
Testing pressure: 5,2 bar
Working pressure: 4 bar
Material: carbon-steel
Possible connections see page 224-225.

Les radiateurs sont munis d'un kit de fixation murale et d'une soupape de décompression.
Avec la barre porte-serviettes le radiateur est 35 mm plus large.
La version chromée N'EST PAS disponible.
Pression d'essai: 5,2 bars
Pression d'exercice: 4 bars
Matière: Acier au charbon
Branchements possibles, voir page 224-225.

Die Heizkörper sind mit Wandbefestigungsset und Luftventil ausgerüstet.
Mit Handtuchhalter ist der Heizkörper 35 mm breiter.
Die verchromte Version ist NICHT verfügbar.
Prüfungsdruck: 5,2 bar
Betriebsdruck: 4 bar
Stoff: Kohlenstoffstahl
Mögliche Anschlüsse, siehe Seite 224-225.

Los radiadores están provistos de kit de fijación a la pared y de válvula de desahogo.
La barra portatoallas extiende la longitude del radiador de 35 mm.
La versión cromada NO está disponible.
Presión de ensayo: 5,2 bar
Presión de trabajo: 4 bar
Material: Acero de carbono
Empalmes standard, ver la pág. 224-225.

Радиаторы укомплектованы набором крепежных деталей для закрепления на стене и выпускным клапаном.
Перекладина для полотенца увеличивает ширину радиатора на 35 мм.
Хромированная версия в продаже ОТСУТСТВУЕТ.
Давление при испытании – 5,2 бар
Рабочее давление – 4 бар
Под заказ радиаторы могут проходить испытание при 16 бар в случае рабочего давления 12 бар.
Материал – углеродистая сталь
Возможные варианты гидравлических соединений см. на с. 224-225.

ICE BAGNO INOX SATINATO VERTICAL SINGLE ELEC EASY

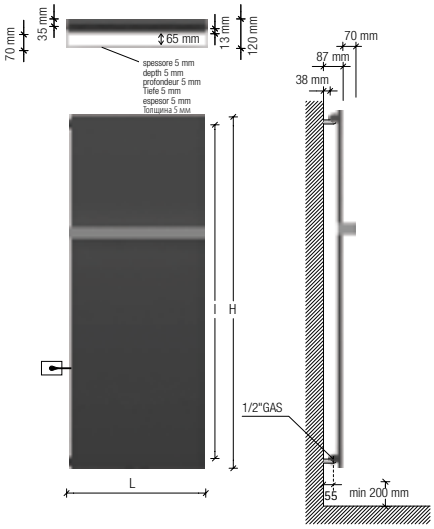

Interasse dal centro foro al muro 55 mm.
Distance between hole center and wall 55 mm.
Distance du centre du trou au mur 55 mm.
Abstand zwischen Lochmitte und Wand 55 mm.
Distancia entre el centro del agujero y el muro 55 mm.
Расстояние между центром отверстия и стеной – 55 мм.

Resistenza solo a sinistra e inserita verticalmente nel radiatore.
Electric element only on the left side and inserted vertically into the radiator.
Resistance électrique seulement à gauche et insérée verticalement dans le radiateur.
Heizpatrone nur links und im Heizkörper vertikal eingesetzt.
Resistencia sólo a la izquierda y insertada verticalmente en el radiador.
Электротен только слева и расположен вертикально в радиаторе.
p./S. 244-245

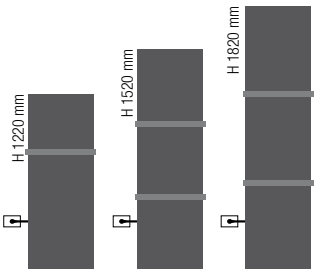

Posizione barre come disegno, a richiesta modificabile in fase di ordine.
Towel bars positioned as shown in the drawing; position can be changed on request when placing the order.
Barres porte-serviettes positionnées selon schèma, la position peut être modifiée sur demande pendant la commande.
Handtuchhalter Position wie abgebildet, kann auf Anfrage bei Bestellung geändert werden.
La posición de la barra portatoallas como de dibujo, puede ser modificada bajo pedido.
Положение перекладины выполняется в соответствии с чертежом. Его можно изменить по запросу на стадии заказа.

0039 030 2530054

codice code code Artikel Nr. codigo код	altezza height hauteur Höhe altura высота **H** mm	larghezza width largeur Breite longitud ширина **L** mm	interasse distance between bars entraxe Achsabstand distancia entre centros межцентровое расстояние **I** mm	peso radiatore + glicole weight of radiator + glycole poids du radiateur + glycol Gewicht inkl. Glykol peso radiador + glycole вес радиатор + гликоль Kg	output versione idraulica output water heating puissance en version eau chaude Leistung der Wasserausführung output version agua calda мощность гидравлического варианта Δt50 watt	potenza elettrica resistenza output for electrical version puissance en version electrique Leistung der elektrischen Ausführung output version eléctrica мощность электрического варианта watt	versione mista dual energy version version mixte Wasserausführung versiòn mista смешанная версии prezzo del radiatore + resistenza elettrica radiator price + heating element prix du radiateur + resistance electrique Heizkörperpreis inkl. Heizstab Elec Easy precio del radiadore + resistencia eléctrica цена радиатор + электротен € euro	versione solo elettrica only electrical version version electrique seule elektrische Ausführung versiòn sòlo eléctrica электрическая версии prezzo del radiatore + resistenza elettrica + glicole radiator price + heating element + glycole prix du radiateur + resistance electrique + glycol Heizkörperpreis inkl. Heizstab Elec Easy + Glykol precio del radiadore + resistencia eléctrica + glycole цена радиатор + электротен + гликоль € euro
EEFICE12455XSBPE	1220	465	1090	23	356	700	1.511,00	1.551,00
EEFICE12605XSBPE	1220	615	1090	33	475	1000	1.743,00	1.784,00
EEFICE15455XSBPE	1520	465	1390	32	433	700	1.797,00	1.838,00
EEFICE15605XSBPE	1520	615	1390	40	577	1000	1.974,00	2.001,00
EEFICE18455XSBPE	1820	465	1690	38	510	1000	1.892,00	1.920,00
EEFICE18605XSBPE	1820	615	1690	50	680	1400	2.083,00	2.110,00

⚠ Le rese elettriche della collezione Ice con copertura inox reflex, inox satinata o inox dorata sono circa il 30% inferiori rispetto alle potenze elettriche delle resistenze montate nei radiatori.	⚠ The output of Ice range with inox reflex inox satinato and inox gold cover are approximately 30% less than the output of radiator electric elements.	⚠ Les rendements électriques de la collection Ice avec couverture inox reflex, inox satiné ou inox doré sont 30% environ inférieures à les puissances électriques des résistances montées dans les radiateurs.	⚠ Die reale Leistungsabgabe der elektrischen Ausführung mit Inox oder Gold Finish ist ca. 30% niedriger als die elektrische Leistungsaufnahme des Heizstabs.	⚠ Las potencias eléctricas de la serie Ice con copertura Inox reflex, Inox satinato y Inox gold son inferiores del 30% acerca con respecto de las potencias de las resistencias montadas sobre los radiadores.	⚠ Электрическая мощность коллекции Ice с покрытием inox reflex, inox satinata или inox dorata примерно на 30% меньше в сравнении с электрической мощностью электротенов радиаторов.

I radiatori sono completi di kit di fissaggio a parete e valvola di sfiato. La barra porta asciugamano estende la larghezza del radiatore di 35 mm. La versione cromata NON è disponibile. Pressione di collaudo: 5,2 bar Pressione di esercizio: 4 bar Materiale: Acciaio al carbonio **Allacciamenti possibili, vedi pag. 224.**	The radiators are equipped with a kit for fixing them to the wall and with an exhaust valve. The towel bar makes the radiator 35 mm larger. Chromed radiators NOT available. Testing pressure: 5,2 bar Working pressure: 4 bar Material: carbon-steel **Possible connections see page 224.**	Les radiateurs sont munis d'un kit de fixation murale et d'une soupape de décompression. Avec la barre porte-serviettes le radiateur est 35 mm plus large. La version chromée N'EST PAS disponible. Pression d'essai: 5,2 bars Pression d'exercice: 4 bars Matière: Acier au charbon **Branchements possibles, voir page 224.**	Die Heizkörper sind mit Wand-befestigungsset und Luftventil ausgerüstet. Mit Handtuchhalter ist der Heizkörper 35 mm breiter. Die verchromte Version ist NICHT verfügbar. Prüfungsdruck: 5,2 bar Betriebsdruck: 4 bar Stoff: Kohlenstoffstahl **Mögliche Anschlüsse, siehe Seite 224.**	Los radiadores están provistos de kit de fijación a la pared y de válvula de desahogo. La barra portatoallas extiende la longitude del radiador de 35 mm. La versión cromada NO está disponible. Presión de ensayo: 5,2 bar Presión de trabajo: 4 bar Material: Acero de carbono **Empalmes standard, ver la pág. 224.**	Радиаторы укомплектованы набором крепежных деталей для закрепления на стене и выпускным клапаном. Перекладина для полотенца увеличивает ширину радиатора на 35 мм. Хромированная версия в продаже ОТСУТСТВУЕТ. Давление при испытании – 5,2 бар Рабочее давление – 4 бар Под заказ радиаторы могут проходить испытание при 16 бар в случае рабочего давления 12 бар. Материал – углеродистая сталь **Возможные варианты гидравлических соединений см. на с. 224.**

ICE BAGNO INOX SATINATO VERTICAL SINGLE ELEC PLUS

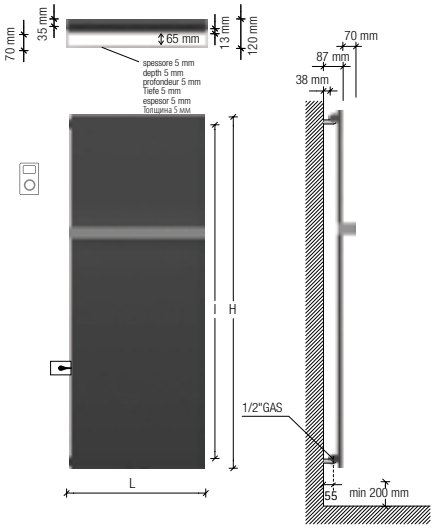

Interasse dal centro foro al muro 55 mm.
Distance between hole center and wall 55 mm.
Distance du centre du trou au mur 55 mm.
Abstand zwischen Lochmitte und Wand 55 mm.
Distancia entre el centro del agujero y el muro 55 mm.
Расстояние между центром отверстия и стеной – 55 мм.

Resistenza solo a sinistra e inserita verticalmente nel radiatore.
Electric element only on the left side and inserted vertically into the radiator.
Resistance électrique seulement à gauche et insérée verticalement dans le radiateur.
Heizpatrone nur links und im Heizkörper vertikal eingesetzt.
Resistencia sólo a la izquierda y insertada verticalmente en el radiador.
Электротен только слева и расположен вертикально в радиаторе.
p./S. 246-247

Ricevitore nascosto, termostato programmabile in radiofrequenza.
Concealed receiver, programmable remote-controlled thermostat.
Récepteur caché, thermostat programmable par radiofréquence.
Versteckter Empfänger, über Funkübertragung programmierbarer Thermostat.
Receptor oculto, termostato programable por radiofrecuencia.
Скрытый приемник, термостат программируемый беспроводной (радиочастота).

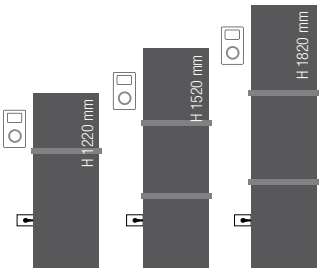

Posizione barre come disegno, a richiesta modificabile in fase di ordine.
Towel bars positioned as shown in the drawing; position can be changed on request when placing the order.
Barres porte-serviettes positionnées selon schèma, la position peut être modifiée sur demande pendant la commande.
Handtuchhalter Position wie abgebildet, kann auf Anfrage bei Bestellung geändert werden.
La posición de la barra portatoallas como de dibujo, puede ser modificada bajo pedido.
Положение перекладины выполняется в соответствии с чертежом. Его можно изменить по запросу на стадии заказа.

0039 030 2530054

versione solo elettrica
only electrical version
version electrique seule
elektrische Ausführung
versiòn sòlo eléctrica
электрическая версии

codice code code Artikel Nr. codigo код	altezza height hauteur Höhe altura высота **H** mm	larghezza width largeur Breite longitud ширина **L** mm	interasse distance between bars entraxe Achsabstand distancia entre centros межцентровое расстояние **I** mm	peso radiatore + glicole weight of radiator + glycole poids du radiateur + glycol Gewicht inkl. Glykol peso radiador + glycole вес радиатор + гликоль Kg	output versione idraulica output water heating puissance en version eau chaude Leistung der Wasserausführung output version agua calda мощность гидравлического варианта Δt50 watt	potenza elettrica resistenza output for electrical version puissance en version electrique Leistung der elektrischen Ausführung output version eléctrica мощность электрического варианта watt	prezzo del radiatore + resistenza elettrica radiofrequenza + glicole radiator price + remote-controlled electric resistance + glycole prix du radiateur + résistance électrique radiofréquence + glycol Heizkörperpreis inkl. Heizstab Elec Plus + Glykol precio del radiadore + resistencia eléctrica radiofrecuencia + glycole цена радиатор + радиочастотный электротен + гликоль € euro
EPFICE12455XSBPE	1220	465	1090	23	356	700	2.001,00
EPFICE12605XSBPE	1220	615	1090	33	475	1000	2.234,00
EPFICE15455XSBPE	1520	465	1390	32	433	700	2.288,00
EPFICE15605XSBPE	1520	615	1390	40	577	1000	2.451,00
EPFICE18455XSBPE	1820	465	1690	38	510	1000	2.370,00
EPFICE18605XSBPE	1820	615	1690	50	680	1400	2.560,00

⚠ Le rese elettriche della collezione Ice con copertura inox reflex, inox satinata o inox dorata sono circa il 30% inferiori rispetto alle potenze elettriche delle resistenze montate nei radiatori.	⚠ The output of Ice range with inox reflex inox satinato and inox gold cover are approximately 30% less than the output of radiator electric elements.	⚠ Les rendements électriques de la collection Ice avec couverture inox reflex, inox satiné ou inox doré sont 30% environ inférieures à les puissances électriques des résistances montées dans les radiateurs.	⚠ Die reale Leistungsabgabe der elektrischen Ausführung mit Inox oder Gold Finish ist ca. 30% niedriger als die elektrische Leistungsaufnahme des Heizstabs.	⚠ Las potencias eléctricas de la serie Ice con copertura Inox reflex, Inox satinato y Inox gold son inferiores del 30% acerca con respecto de las potencias de las resistencias montadas sobre los radiadores.	⚠ Электрическая мощность коллекции Ice с покрытием inox reflex, inox satinata или inox dorata примерно на 30% меньше в сравнении с электрической мощностью электротенов радиаторов.

I radiatori sono completi di kit di fissaggio a parete e valvola di sfiato. La barra porta asciugamano estende la larghezza del radiatore di 35 mm. La versione cromata NON è disponibile. Materiale: Acciaio al carbonio	The radiators are equipped with a kit for fixing them to the wall and with an exhaust valve. The towel bar makes the radiator 35 mm larger. Chromed radiators NOT available. Material: carbon-steel	Les radiateurs sont munis d'un kit de fixation murale et d'une soupape de décompression. Avec la barre porte-serviettes le radiateur est 35 mm plus large. La version chromée N'EST PAS disponible. Matière: Acier au charbon	Die Heizkörper sind mit Wand-befestigungsset und Luftventil ausgerüstet. Mit Handtuchhalter ist der Heizkörper 35 mm breiter. Die verchromte Version ist NICHT verfügbar. Stoff: Kohlenstoffstahl	Los radiadores están provistos de kit de fijación a la pared y de válvula de desahogo. La barra portatoallas extiende la longitude del radiador de 35 mm. La versión cromada NO está disponible. Material: Acero de carbono	Радиаторы укомплектованы набором крепежных деталей для закрепления на стене и выпускным клапаном. Перекладина для полотенца увеличивает ширину радиатора на 35 мм. Хромированная версия в продаже ОТСУТСТВУЕТ. Под заказ радиаторы могут проходить испытание при 16 бар в случае рабочего давления 12 бар. Материал – углеродистая сталь

ICE BAGNO SINGLE HORIZONTAL

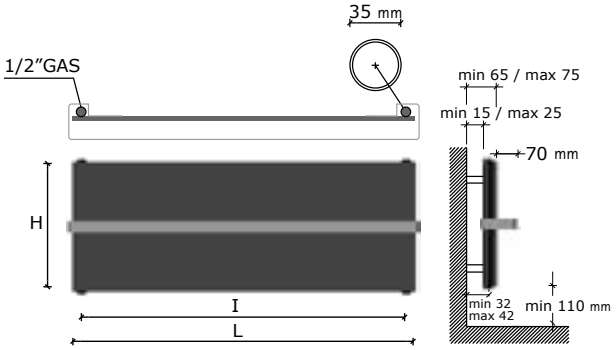

Interasse dal centro foro al muro min. 32 / max 42 mm.
Distance between hole center and wall min. 32 / max 42 mm.
Distance du centre du trou au mur min. 32 / max 42 mm.
Abstand zwischen Lochmitte und Wand min. 32 / max 42 mm.
Distancia entre el centro del agujero y el muro min. 32 / máx 42 mm.
Расстояние между центром отверстия и стеной – не менее 32 мм и не более 42 мм.

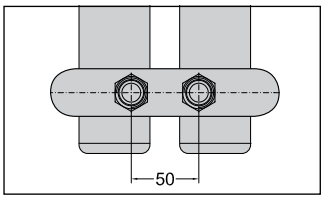

Allacciamento 50 mm centrale per valvola remota a richiesta.
50 mm central connection for remote valve on request.
Raccordement central 50 mm pour vannes à distance sur demande
Mittelanschluss 50 mm für Fernventile Auf Anfrage.
Conexiòn central 50 mm para válvula remota bajo pedido.
По запросу выполняется центральное гидравлическое соединение с межосевым расстоянием 50 мм для клапана с дистанционным управлением.
p./S. 223 - 234 - 235

€ 78,75

codice code code Artikel Nr. codigo код	altezza height hauteur Höhe altura высота **H** mm	larghezza width largeur Breite longitud ширина **L** mm	interasse distance between bars entraxe Achsabstand distancia entre centros межцентровое расстояние **I** mm	peso weight poids Gewicht peso вес Kg	output мощность 75/65-20 watt* Δt50	output мощность 55/45-20 watt* Δt30	output мощность 55/45-24 watt* Δt26	bianco puro opaco pure white matt blanc pur mat mattes reines Weiß blanco puro mate чистый белый матовый RAL 9016 …BPO € euro	gruppo group groupe Gruppe grupo группа A …BPOC € euro	gruppo group groupe Gruppe grupo группа B …BPOM € euro	gruppo group groupe Gruppe grupo группа C …BPOS € euro
						Watt = Kcal/h ÷ 0,860 *Kcal/h = Watt × 0,860*		prezzo/colori . price/colours . prix/couleurs Preis/Farben . precio/colores . цена/цвета			
FICE08455…	465	820	760	16	361	192	161	707,00	848,00	884,00	990,00
FICE08605…	615	820	760	18	481	256	214	846,00	1.015,00	1.058,00	1.184,00
FICE12455…	465	1220	1160	23	542	286	239	785,00*	942,00	981,00	1.099,00
FICE12605…	615	1220	1160	28	724	381	319	939,00*	1.127,00	1.174,00	1.315,00

* I watt hanno valori provvisori in attesa di certificazione Δt50.
* The watt values are not definitive awaiting for Δt50 certification.
* Le nombre de Watts est une valeur indiquée à titre provisoire dans l'attente de la certification Δt50.
* Die Wattwerte sind noch provisorisch in Erwartung von Δt50 Zertifizierung.
* Los Vatios tienen valores provisionales en espera de la certificación Δt50.
* До получения сертификата Δt50 приводится предварительное значение мощности в ваттах.

*materiale disponibile a magazzino, solo nel colore bianco standard, salvo venduto. *goods available on stock, except sold items. *marchandise disponible en stock, sauf déjà vendu. *im Lager verfügbare Ware, wenn nicht bereits verkauft. *material disponible en estoc, salvo el vendido. *изделие имеется в наличие на складе, за исключением проданного.

ICE BAGNO SINGLE HORIZONTAL - ICE BAGNO DOUBLE HORIZONTAL

I radiatori sono completi di kit di fissaggio a parete e valvola di sfiato. La versione cromata NON è disponibile. La barra porta asciugamano estende la larghezza del radiatore di 35 mm. Pressione di collaudo: 5,2 bar Pressione di esercizio: 4 bar Materiale: Acciaio al carbonio	The radiators are equipped with a kit for fixing them to the wall and with an exhaust valve. Chromed version is NOT available. The towel bar makes the radiator 35 mm larger. Testing pressure: 5,2 bar - Working pressure: 4 bar. Material: carbon-steel	Les radiateurs sont munis d'un kit de fixation murale et d'une soupape de décompression. La version chromée N'EST PAS disponible. Avec la barre porte-serviettes le radiateur est 35 mm plus large. Pression d'essai: 5,2 bars Pression d'exercice: 4 bars Matière: Acier au charbon	Die Heizkörper sind mit Wandbefestigungsset und Luftventil ausgerüstet. Die verchromte Version ist NICHT verfügbar. Mit Handtuchhalter ist der Heizkörper 35 mm breiter. Prüfungsdruck: 5,2 bar Betriebsdruck: 4 bar Stoff: Kohlenstoffstahl	Los radiadores están provistos de kit de fijación a la pared y de válvula de desahogo. La versión cromada NO está disponible. La barra portatoallas extiende la longitude del radiador de 35 mm. Presión de ensayo: 5,2 bar Presión de trabajo: 4 bar Material: Acero de carbon	Радиаторы укомплектованы набором крепежных деталей для закрепления на стене и выпускным клапаном. Хромированная версия в продаже ОТСУТСТВУЕТ. Перекладина для полотенца увеличивает ширину радиатора на 35 мм. Давление при испытании – 5,2 бар Рабочее давление – 4 бар Под заказ радиаторы могут проходить испытание при 16 бар в случае рабочего давления 12 бар. Материал – углеродистая сталь

0039 030 2530054

ICE BAGNO DOUBLE HORIZONTAL

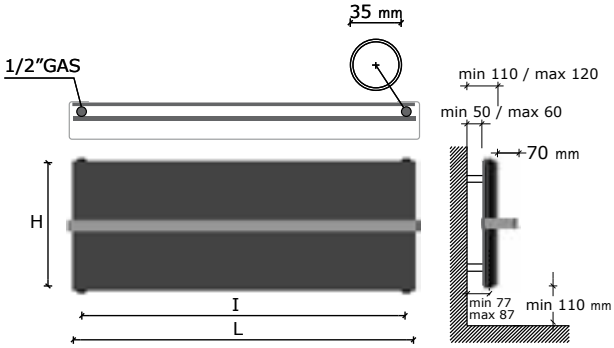

Interasse dal centro foro al muro min. 77 / max 87 mm.
Distance between hole center and wall min. 77 / max 87 mm.
Distance du centre du trou au mur min. 77 / max 87 mm.
Abstand zwischen Lochmitte und Wand min. 77 / max 87 mm.
Distancia entre el centro del agujero y el muro min. 77 / máx 87 mm.
Расстояние между центром отверстия и стеной – не менее 77 мм и не более 87 мм.

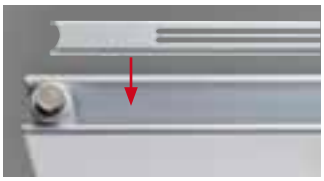

Coperture laterali a richiesta.
Il prezzo varia in base alla larghezza del radiatore.
Lateral cover on request.
The price changes according to the width of radiator.
Couvertures latérales sur demande.
Le prix change selon la largeur du radiateur.
Seitliche Abdeckung auf Anfrage.
Der Preis ändert gemäß der Breite des Heizkörpers.
Revestimiento laterale bajo pedido.
El precio varia segùn la longitud de el radiador.
Боковые крышки предоставляются по запросу.
Цена зависит от высоты радиатора.
p./S. 237

codice code code Artikel Nr. codigo код	altezza height hauteur Höhe altura высота **H** mm	larghezza width largeur Breite longitud ширина **L** mm	interasse distance between bars entraxe Achsabstand distancia entre centros межцентровое расстояние **I** mm	peso weight poids Gewicht peso вес Kg	output мощность 75/65-20 watt* Δt50	*Watt = Kcal/h ÷ 0,860* *Kcal/h = Watt × 0,860* output мощность 55/45-20 watt* Δt30	output мощность 55/45-24 watt* Δt26	prezzo/colori . price/colours . prix/couleurs Preis/Farben . precio/colores . цена/цвета bianco puro opaco pure white matt blanc pur mat mattes reines Weiß blanco puro mate чистый белый матовый RAL 9016 …BPOD € euro	gruppo group groupe Gruppe grupo группа A …BPODC € euro	gruppo group groupe Gruppe grupo группа B …BPODM € euro	gruppo group groupe Gruppe grupo группа C …BPODS € euro
FICE08455…	465	820	760	23	560	289	240	928,00	1.114,00	1.160,00	1.299,00
FICE08605…	615	820	760	29	746	386	320	1.079,00	1.295,00	1.349,00	1.511,00
FICE12455…	465	1220	1160	35	822	422	350	1.029,00	1.235,00	1.286,00	1.441,00
FICE12605…	615	1220	1160	45	1093	561	465	1.197,00	1.436,00	1.496,00	1.676,00

* I watt hanno valori provvisori in attesa di certificazione Δt50.
* The watt values are not definitive awaiting for Δt50 certification.
* Le nombre de Watts est une valeur indiquée à titre provisoire dans l'attente de la certification Δt50.
* Die Wattwerte sind noch provisorisch in Erwartung von Δt50 Zertifizierung.
* Los Vatios tienen valores provisionales en espera de la certificación Δt50.
* До получения сертификата Δt50 приводится предварительное значение мощности в ваттах.

ICE BAGNO SINGLE HORIZONTAL - ICE BAGNO DOUBLE HORIZONTAL

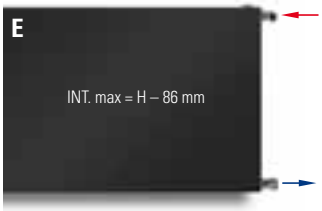

Allacciamento laterale a richiesta, ideale per sostituire un vecchio radiatore. Interasse min = 50 mm, interasse max = altezza del radiatore – 86 mm, a richiesta, con interasse speciale (inviare disegno dettagliato). Per altre misure di interasse consultare l'ufficio tecnico.

Lateral connection option, ideal when replacing an old radiator. Min. pipe centres = 50 mm, max. pipe centres = height of the radiator – 86 mm or, on request, with special distance between centers (detailed drawing required). For other centre distances, please contact the design office.

Raccordement latéral sur demande, idéal pour remplacer un radiateur précédent. Entraxe min = 50 mm, entraxe max = H Hauteur – 86 mm ou, sur demande, avec des distances spéciales (dans ce cas, un plan détaillé est demandé). Pour d'autres dimensions d'entraxe, consulter le bureau d'étude.

Seitlicher Anschluss Auf Anfrage, ideal zum Austauschen eines alten Heizkörpers. Min. Achsabstand = 50 mm, Max. Achsabstand = Höhe – 86 mm oder, auf Anfrage, mit Sonderanschlüsse (Detaillierte Zeichnung erforderlich). Für andere Achsabstände wenden Sie sich an die technische Abteilung.

Conexión lateral derecha o izquerda bajo pedido, ideal para reemplazar un radiador antiguo. Mín. distancia entre centros = 50 mm, máx. distancia entre centros = altura del radiador – 86 mm, bajo pedido, con distancias entre centros especiales (se requiere en tal caso un plano detallado). Para otras medidas de distancia entre centros, consultar al departamento técnico.

Боковое гидравлическое соединение выполняется по запросу, оно идеально подходит для замены старого радиатора. Минимальное расстояние = 50 mm, максимальное расстояние = высота радиатора – 86 мм, по запросу выполняются специальные межосевые расстояния (необходимо приложить подробный чертеж). За информацией по другим межосевым расстояниям обращаться в технический отдел.

p./S. 223

Allacciamenti possibili, vedi pag. 220. - Possible connections see page 220. - Branchements possibles, voir page 220. - Mögliche Anschlüsse, Siehe Seite 220. - Empalmes standard, ver la pàg. 220. Возможные варианты гидравлических соединений см. на с. 220.

ICE BAGNO INOX REFLEX FINISH HORIZONTAL SINGLE

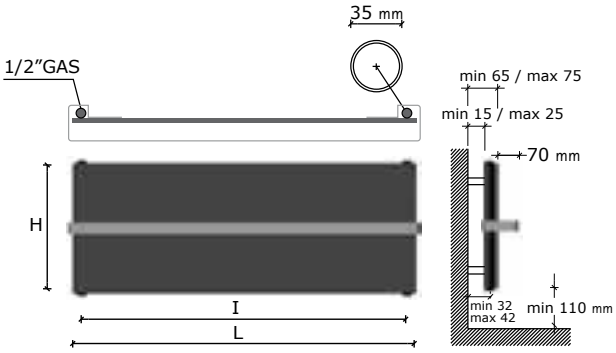

Interasse dal centro foro al muro min. 32 / max 42 mm.
Distance between hole center and wall min. 32 / max 42 mm.
Distance du centre du trou au mur min. 32 / max 42 mm.
Abstand zwischen Lochmitte und Wand min. 32 / max 42 mm.
Distancia entre el centro del agujero y el muro min. 32 / máx 42 mm.
Расстояние между центром отверстия и стеной – не менее 32 мм и не более 42 мм.

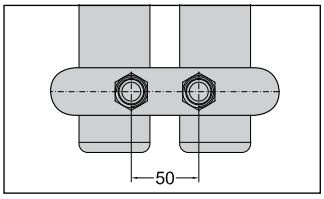

Allacciamento 50 mm centrale per valvola remota a richiesta.
50 mm central connection for remote valve on request.
Raccordement central 50 mm pour vannes à distance sur demande
Mittelanschluss 50 mm für Fernventile Auf Anfrage.
Conexiòn central 50 mm para válvula remota bajo pedido.
По запросу выполняется центральное гидравлическое соединение с межосевым расстоянием 50 мм для клапана с дистанционным управлением.
p./S. 223 - 234 - 235

€ 78,75

codice code code Artikel Nr. codigo код	altezza height hauteur Höhe altura высота **H** mm	larghezza width largeur Breite longitud ширина **L** mm	interasse distance between bars entraxe Achsabstand distancia entre centros межцентровое расстояние **I** mm	peso weight poids Gewicht peso вес Kg	output мощность 75/65-20 watt* Δt50	*Watt = Kcal/h ÷ 0,860* *Kcal/h = Watt × 0,860* output мощность 55/45-20 watt* Δt30	output мощность 55/45-24 watt* Δt26	prezzo . price . prix . Preis . precio . цена € euro
FICE08455SOXBP	465	820	760	16	255	134	112	1.260,00
FICE08605SOXBP	615	820	760	18	354	186	155	1.396,00
FICE12455SOXBP	465	1220	1160	23	371	191	159	1.487,00
FICE12605SOXBP	615	1220	1160	28	523	270	224	1.646,00

* I watt hanno valori provvisori in attesa di certificazione Δt50.
* The watt values are not definitive awaiting for Δt50 certification.
* Le nombre de Watts est une valeur indiquée à titre provisoire dans l'attente de la certification Δt50.
* Die Wattwerte sind noch provisorisch in Erwartung von Δt50 Zertifizierung.
* Los Vatios tienen valores provisionales en espera de la certificación Δt50.
* До получения сертификата Δt50 приводится предварительное значение мощности в ваттах.

Attenzione!
Non è uno specchio.
Important!
This is not a mirror.
Attention!
Ce n'est pas un miroir.
Achtung!
Polierter Edelstahl (Kein Glasspiegel).
¡Cuidado!
No es un espejo.
Внимание!
Это не зеркало.

ICE BAGNO INOX REFLEX FINISH HORIZONTAL SINGLE - ICE BAGNO INOX REFLEX FINISH HORIZONTAL DOUBLE

I radiatori sono completi di kit di fissaggio a parete e valvola di sfiato. La versione cromata NON è disponibile. La barra porta asciugamano estende la larghezza del radiatore di 35 mm. Pressione di collaudo: 5,2 bar Pressione di esercizio: 4 bar Materiale: Acciaio al carbonio	The radiators are equipped with a kit for fixing them to the wall and with an exhaust valve. Chromed version is NOT available. The towel bar makes the radiator 35 mm larger. Testing pressure: 5,2 bar Working pressure: 4 bar. Material: carbon-steel	Les radiateurs sont munis d'un kit de fixation murale et d'une soupape de décompression. La version chromée N'EST PAS disponible. Avec la barre porte-serviettes le radiateur est 35 mm plus large. Pression d'essai: 5,2 bars Pression d'exercice: 4 bars Matière: Acier au charbon	Die Heizkörper sind mit Wandbefestigungsset und Luftventil ausgerüstet. Die verchromte Version ist NICHT verfügbar. Mit Handtuchhalter ist der Heizkörper 35 mm breiter. Prüfungsdruck: 5,2 bar Betriebsdruck: 4 bar Stoff: Kohlenstoffstahl	Los radiadores están provistos de kit de fijación a la pared y de válvula de desahogo. La versión cromada NO está disponible. La barra portatoallas extiende la longitude del radiador de 35 mm. Presión de ensayo: 5,2 bar Presión de trabajo: 4 bar Material: Acero de carbon	Радиаторы укомплектованы набором крепежных деталей для закрепления на стене и выпускным клапаном. Хромированная версия в продаже ОТСУТСТВУЕТ. Перекладина для полотенца увеличивает ширину радиатора на 35 мм. Давление при испытании – 5,2 бар Рабочее давление – 4 бар Под заказ радиаторы могут проходить испытание при 16 бар в случае рабочего давления 12 бар. Материал – углеродистая сталь

0039 030 2530054

ICE BAGNO INOX REFLEX FINISH HORIZONTAL DOUBLE

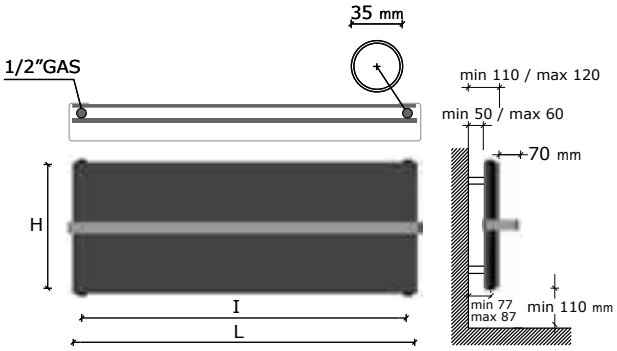

Interasse dal centro foro al muro min. 77 / max 87 mm.
Distance between hole center and wall min. 77 / max 87 mm.
Distance du centre du trou au mur min. 77 / max 87 mm.
Abstand zwischen Lochmitte und Wand min. 77 / max 87 mm.
Distancia entre el centro del agujero y el muro min. 77 / máx 87 mm.
Расстояние между центром отверстия и стеной – не менее 77 мм и не более 87 мм.

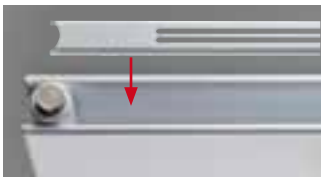

Coperture laterali a richiesta.
Il prezzo varia in base alla larghezza del radiatore.
Lateral cover on request.
The price changes according to the width of radiator.
Couvertures latérales sur demande.
Le prix change selon la largeur du radiateur.
Seitliche Abdeckung auf Anfrage.
Der Preis ändert gemäß der Breite des Heizkörpers.
Revestimiento laterale bajo pedido.
El precio varia segùn la longitud de el radiador.
Боковые крышки предоставляются по запросу.
Цена зависит от высоты радиатора.
p./S. 237

Watt = Kcal/h ÷ 0,860
Kcal/h = Watt × 0,860

codice code code Artikel Nr. codigo код	altezza height hauteur Höhe altura высота **H** mm	larghezza width largeur Breite longitud ширина **L** mm	interasse distance between bars entraxe Achsabstand distancia entre centros межцентровое расстояние **I** mm	peso weight poids Gewicht peso вес Kg	output мощность 75/65-20 watt* Δt50	output мощность 55/45-20 watt* Δt30	output мощность 55/45-24 watt* Δt26	prezzo . price . prix . Preis . precio . цена € euro
FICE08455DOXBP	465	820	760	23	445	225	186	1.691,00
FICE08605DOXBP	615	820	760	29	593	300	248	1.839,00
FICE12455DOXBP	465	1220	1160	35	665	332	273	1.952,00
FICE12605DOXBP	615	1220	1160	45	887	442	364	2.111,00

* I watt hanno valori provvisori in attesa di certificazione Δt50.
* The watt values are not definitive awaiting for Δt50 certification.
* Le nombre de Watts est une valeur indiquée à titre provisoire dans l'attente de la certification Δt50.
* Die Wattwerte sind noch provisorisch in Erwartung von Δt50 Zertifizierung.
* Los Vatios tienen valores provisionales en espera de la certificación Δt50.
* До получения сертификата Δt50 приводится предварительное значение мощности в ваттах.

ICE BAGNO INOX REFLEX FINISH HORIZONTAL SINGLE - ICE BAGNO INOX REFLEX FINISH HORIZONTAL DOUBLE

Allacciamento laterale a richiesta, ideale per sostituire un vecchio radiatore. Interasse min = 50 mm, interasse max = altezza del radiatore – 86 mm, a richiesta, con interasse speciale (inviare disegno dettagliato). Per altre misure di interasse consultare l'ufficio tecnico.

Lateral connection option, ideal when replacing an old radiator. Min. pipe centres = 50 mm, max. pipe centres = height of the radiator – 86 mm or, on request, with special distance between centers (detailed drawing required). For other centre distances, please contact the design office.

Raccordement latéral sur demande, idéal pour remplacer un radiateur précédent. Entraxe min = 50 mm, entraxe max = H Hauteur – 86 mm ou, sur demande, avec des distances spéciales (dans ce cas, un plan détaillé est demandé). Pour d'autres dimensions d'entraxe, consulter le bureau d'étude.

Seitlicher Anschluss Auf Anfrage, ideal zum Austauschen eines alten Heizkörpers. Min. Achsabstand = 50 mm, Max. Achsabstand = Höhe – 86 mm oder, auf Anfrage, mit Sonderanschlüsse (Detaillierte Zeichnung erforderlich). Für andere Achsabstände wenden Sie sich an die technische Abteilung.

Conexión lateral derecha o izquerda bajo pedido, ideal para reemplazar un radiador antiguo. Mín. distancia entre centros = 50 mm, máx. distancia entre centros = altura del radiador – 86 mm, bajo pedido, con distancias entre centros especiales (se requiere en tal caso un plano detallado). Para otras medidas de distancia entre centros, consultar al departamento técnico.

Боковое гидравлическое соединение выполняется по запросу, оно идеально подходит для замены старого радиатора. Минимальное расстояние = 50 mm, максимальное расстояние = высота радиатора – 86 мм, по запросу выполняются специальные межосевые расстояния (необходимо приложить подробный чертеж). За информацией по другим межосевым расстояниям обращаться в технический отдел.

p./S. 223

Allacciamenti possibili, vedi pag. 220. - Possible connections see page 220. - Branchements possibles, voir page 220. - Mögliche Anschlüsse, Siehe Seite 220. - Empalmes standard, ver la pàg. 220. Возможные варианты гидравлических соединений см. на с. 220.

ICE BAGNO SHORT SINGLE VERTICAL

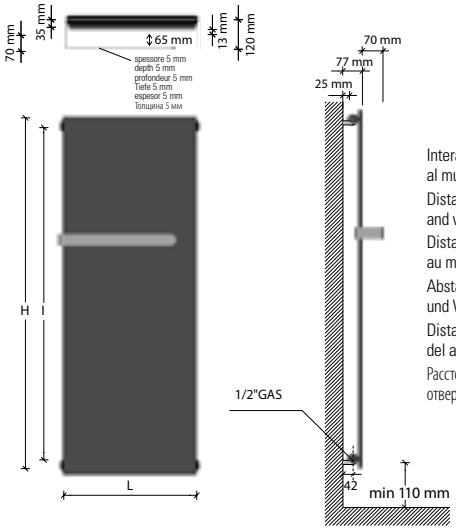

Interasse dal centro foro al muro 42 mm.
Distance between hole center and wall 42 mm.
Distance du centre du trou au mur 42 mm.
Abstand zwischen Lochmitte und Wand 42 mm.
Distancia entre el centro del agujero y el muro 42 mm.
Расстояние между центром отверстия и стеной – 42 мм.

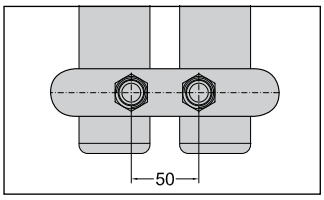

Allacciamento 50 mm centrale per valvola remota a richiesta.
50 mm central connection for remote valve on request.
Raccordement central 50 mm pour vannes à distance sur demande
Mittelanschluss 50 mm für Fernventile Auf Anfrage.
Conexiòn central 50 mm para válvula remota bajo pedido.
По запросу выполняется центральное гидравлическое соединение с межосевым расстоянием 50 мм для клапана с дистанционным управлением.
p./S. 223 - 234 - 235

€ 78,75

design by Massimo Porta

EN 442 EURONORM

codice code code Artikel Nr. codigo код	altezza height hauteur Höhe altura высота H mm	larghezza width largeur Breite longitud ширина L mm	barra porta-asciugamani towelbar barre porte-serviette Handtuchhalter barra calientatoallas перекладина для полотенец L mm	interasse distance between bars entraxe Achsabstand distancia entre centros межцентровое расстояние I mm	peso weight poids Gewicht peso вес Kg	output мощность 75/65-20 watt Δt50	output мощность 55/45-20 watt Δt30	output мощность 55/45-24 watt Δt26	Watt = Kcal/h ÷ 0,860 Kcal/h = Watt × 0,860 — prezzo/colori . price/colours . prix/couleurs Preis/Farben . precio/colores . цена/цвета: bianco puro opaco pure white matt blanc pur mat mattes reines Weiß blanco puro mate чистый белый матовый RAL 9016 …RT € euro	gruppo group groupe Gruppe grupo группа A …RTC € euro	gruppo group groupe Gruppe grupo группа B …RTM € euro	gruppo group groupe Gruppe grupo группа C …RTS € euro
FICE08455…	820	465	400	760	15	361	192	161	628,00*	754,00	785,00	879,00
FICE08605…	820	615	400	760	18	481	256	214	744,00	893,00	930,00	1.042,00
FICE12455…	1220	465	400	1160	22	521	275	230	698,00*	838,00	873,00	977,00
FICE12605…	1220	615	400	1160	27	695	366	306	827,00*	992,00	1.034,00	1.158,00
FICE12755…	1220	765	400	1160	34	869	458	383	930,00	1.116,00	1.163,00	1.302,00
FICE15455…	1520	465	400	1460	27	626	330	276	801,00*	961,00	1.001,00	1.121,00
FICE15605…	1520	615	400	1460	34	835	440	368	942,00*	1.130,00	1.178,00	1.319,00
FICE15755…	1520	765	400	1460	43	1044	550	459	1.059,00	1.271,00	1.324,00	1.483,00
FICE18305…	1820	315	300	1760	24	480	253	211	788,00	946,00	985,00	1.103,00
FICE18380…	1820	390	300	1760	29	600	316	264	814,00	977,00	1.018,00	1.140,00
FICE18455…	1820	465	400	1760	33	719	379	316	852,00*	1.022,00	1.065,00	1.193,00
FICE18530…	1820	540	400	1760	37	839	442	369	952,00*	1.142,00	1.190,00	1.333,00
FICE18605…	1820	615	400	1760	43	959	505	422	981,00*	1.177,00	1.226,00	1.373,00
FICE18690…	1820	690	400	1760	48	1079	568	475	1.080,00	1.296,00	1.350,00	1.512,00
FICE18755…	1820	765	400	1760	53	1199	631	527	1.162,00	1.394,00	1.453,00	1.627,00
FICE20305…	2020	315	300	1960	27	516	270	225	890,00	1.068,00	1.113,00	1.246,00
FICE20380…	2020	390	300	1960	32	645	338	282	917,00	1.100,00	1.146,00	1.284,00
FICE20455…	2020	465	400	1960	36	774	405	338	942,00*	1.130,00	1.178,00	1.319,00
FICE20530…	2020	540	400	1960	41	903	473	394	971,00*	1.165,00	1.214,00	1.359,00
FICE20605…	2020	615	400	1960	47	1032	540	451	1.059,00*	1.271,00	1.324,00	1.483,00
FICE20680…	2020	690	400	1960	52	1161	608	507	1.138,00	1.366,00	1.423,00	1.593,00
FICE20755…	2020	765	400	1960	58	1290	675	563	1.201,00	1.441,00	1.501,00	1.681,00
FICE22305…	2220	315	300	2160	30	549	286	238	969,00	1.163,00	1.211,00	1.357,00
FICE22380…	2220	390	300	2160	35	686	357	297	994,00	1.193,00	1.243,00	1.392,00
FICE22455…	2220	465	400	2160	39	823	428	357	1.020,00	1.224,00	1.275,00	1.428,00
FICE22530…	2220	540	400	2160	44	960	500	416	1.084,00	1.301,00	1.355,00	1.518,00
FICE22605…	2220	615	400	2160	50	1098	571	476	1.162,00	1.394,00	1.453,00	1.627,00
FICE22680…	2220	690	400	2160	56	1235	643	535	1.226,00	1.471,00	1.533,00	1.716,00
FICE22755…	2220	765	400	2160	62	1372	714	595	1.291,00	1.549,00	1.614,00	1.807,00

*materiale disponibile a magazzino, solo nel colore bianco standard, salvo venduto. *goods available on stock, except sold items. *marchandise disponible en stock, sauf déjà vendu. *im Lager verfügbare Ware, wenn nicht bereits verkauft. *material disponible en estoc, salvo el vendido. *изделие имеется в наличие на складе, за исключением проданного.

ICE BAGNO SHORT SINGLE VERTICAL - ICE BAGNO SHORT DOUBLE VERTICAL

I radiatori sono completi di kit di fissaggio a parete e valvola di sfiato.
La versione cromata NON è disponibile.
La barra porta asciugamano estende la larghezza del radiatore di 20/40 mm.
Pressione di collaudo: 5,2 bar
Pressione di esercizio: 4 bar
Materiale: Acciaio al carbonio

The radiators are equipped with a kit for fixing them to the wall and with an exhaust valve.
Chromed version is NOT available.
The towel bar makes the radiator 20/40 mm larger.
Testing pressure: 5,2 bar
Working pressure: 4 bar.
Material: carbon-steel

Les radiateurs sont munis d'un kit de fixation murale et d'une soupape de décompression.
La version chromée N'EST PAS disponible.
Avec la barre porte-serviettes le radiateur est 20/40 mm plus large.
Pression d'essai: 5,2 bars
Pression d'exercice: 4 bars
Matière: Acier au charbon

Die Heizkörper sind mit Wandbefestigungsset und Luftventil ausgerüstet.
Die verchromte Version ist NICHT verfügbar.
Mit Handtuchhalter ist der Heizkörper 20/40 mm breiter.
Prüfungsdruck: 5,2 bar
Betriebsdruck: 4 bar
Stoff: Kohlenstoffstahl

Los radiadores están provistos de kit de fijación a la pared y de válvula de desahogo.
La versión cromada NO está disponible.
La barra portatoallas extiende la longitude del radiador de 20/40 mm.
Presión de ensayo: 5,2 bar
Presión de trabajo: 4 bar
Material: Acero de carbon

Радиаторы укомплектованы набором крепежных деталей для закрепления на стене и выпускным клапаном.
Хромированная версия в продаже ОТСУТСТВУЕТ.
Перекладина для полотенца увеличивает ширину радиатора на 20/40 мм.
Давление при испытании – 5,2 бар
Рабочее давление – 4 бар
Под заказ радиаторы могут проходить испытание при 16 бар в случае рабочего давления 12 бар.
Материал – углеродистая сталь

0039 030 2530054

ICE BAGNO SHORT DOUBLE VERTICAL

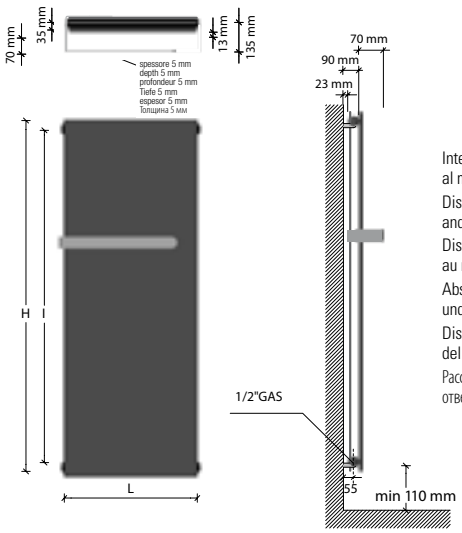

Interasse dal centro foro al muro 55 mm.
Distance between hole center and wall 55 mm.
Distance du centre du trou au mur 55 mm.
Abstand zwischen Lochmitte und Wand 55 mm.
Distancia entre el centro del agujero y el muro 55 mm.
Расстояние между центром отверстия и стеной – 55 мм.

Coperture laterali a richiesta.
Il prezzo varia in base all'altezza del radiatore.
Lateral cover on request.
The price changes according to the height of radiator.
Couvertures latérales sur demande.
Le prix change selon l'hauteur du radiateur.
Seitliche Abdeckung auf Anfrage.
Der Preis ändert gemäß der Höhe des Heizkörpers.
Revestimiento laterale bajo pedido.
El precio varia segùn l'altura de el radiador.
Боковые крышки предоставляются по запросу.
Цена зависит от высоты радиатора.
p./S. 237

EN 442 EURONORM

codice / code / code / Artikel Nr. / codigo / код	altezza / height / hauteur / Höhe / altura / высота H mm	larghezza / width / largeur / Breite / longitud / ширина L mm	barra porta-asciugamani / towelbar / barre porte-serviette / Handtuchhalter / barra calientatoallas / перекладина для полотенец L mm	interasse / distance between bars / entraxe / Achsabstand / distancia entre centros / межцентровое расстояние I mm	peso / weight / poids / Gewicht / peso / вес Kg	output мощность 75/65-20 watt Δt50	output мощность 55/45-20 watt Δt30	output мощность 55/45-24 watt Δt26	bianco puro opaco / pure white matt / blanc pur mat / mattes reines Weiß / blanco puro mate / чистый белый матовый RAL 9016 …RTD € euro	gruppo / group / groupe / Gruppe / grupo / группа A …RTDC € euro	gruppo / group / groupe / Gruppe / grupo / группа B …RTDM € euro	gruppo / group / groupe / Gruppe / grupo / группа C …RTDS € euro
							Watt = Kcal/h ÷ 0,860 Kcal/h = Watt × 0,860		prezzo/colori . price/colours . prix/couleurs Preis/Farben . precio/colores . цена/цвета			
FICE08455…	820	465	400	760	23	560	289	240	837,00	1.004,00	1.046,00	1.172,00
FICE08605…	820	615	400	760	29	746	386	320	987,00	1.184,00	1.234,00	1.382,00
FICE12455…	1220	465	400	1160	34	788	404	335	930,00	1.116,00	1.163,00	1.302,00
FICE12605…	1220	615	400	1160	44	1051	539	447	1.098,00	1.318,00	1.373,00	1.537,00
FICE12755…	1220	765	400	1160	55	1314	674	559	1.239,00	1.487,00	1.549,00	1.735,00
FICE15455…	1520	465	400	1460	43	959	489	405	1.059,00	1.271,00	1.324,00	1.483,00
FICE15605…	1520	615	400	1460	55	1278	652	540	1.252,00	1.502,00	1.565,00	1.753,00
FICE15755…	1520	765	400	1460	69	1598	815	674	1.407,00	1.688,00	1.759,00	1.970,00
FICE18305…	1820	315	300	1760	38	752	381	315	1.045,00	1.254,00	1.306,00	1.463,00
FICE18380…	1820	390	300	1760	45	940	476	393	1.071,00	1.285,00	1.339,00	1.499,00
FICE18455…	1820	465	400	1760	53	1127	571	472	1.123,00	1.348,00	1.404,00	1.572,00
FICE18530…	1820	540	400	1760	59	1315	666	551	1.189,00	1.427,00	1.486,00	1.665,00
FICE18605…	1820	615	400	1760	68	1503	761	629	1.278,00	1.534,00	1.598,00	1.789,00
FICE18690…	1820	690	400	1760	76	1691	857	708	1.419,00	1.703,00	1.774,00	1.987,00
FICE18755…	1820	765	400	1760	85	1879	952	787	1.536,00	1.843,00	1.920,00	2.150,00
FICE20305…	2020	315	300	1960	42	828	418	345	1.123,00	1.348,00	1.404,00	1.572,00
FICE20380…	2020	390	300	1960	50	1036	523	432	1.162,00	1.394,00	1.453,00	1.627,00
FICE20455…	2020	465	400	1960	58	1243	627	518	1.201,00	1.441,00	1.501,00	1.681,00
FICE20530…	2020	540	400	1960	66	1450	732	604	1.295,00	1.554,00	1.619,00	1.813,00
FICE20605…	2020	615	400	1960	75	1657	836	691	1.355,00	1.626,00	1.694,00	1.897,00
FICE20680…	2020	690	400	1960	85	1864	941	777	1.465,00	1.758,00	1.831,00	2.051,00
FICE20755…	2020	765	400	1960	94	2071	1046	863	1.536,00	1.843,00	1.920,00	2.150,00
FICE22305…	2220	315	300	2160	45	904	455	375	1.434,00	1.721,00	1.793,00	2.008,00
FICE22380…	2220	390	300	2160	54	1130	569	469	1.473,00	1.768,00	1.841,00	2.062,00
FICE22455…	2220	465	400	2160	62	1356	682	563	1.498,00	1.798,00	1.873,00	2.097,00
FICE22530…	2220	540	400	2160	71	1582	796	657	1.575,00	1.890,00	1.969,00	2.205,00
FICE22605…	2220	615	400	2160	81	1808	910	751	1.691,00	2.029,00	2.114,00	2.367,00
FICE22680…	2220	690	400	2160	91	2034	1024	844	1.771,00	2.125,00	2.214,00	2.479,00
FICE22755…	2220	765	400	2160	101	2260	1137	938	1.872,00	2.246,00	2.340,00	2.621,00

ICE BAGNO SHORT SINGLE - ICE BAGNO SHORT DOUBLE

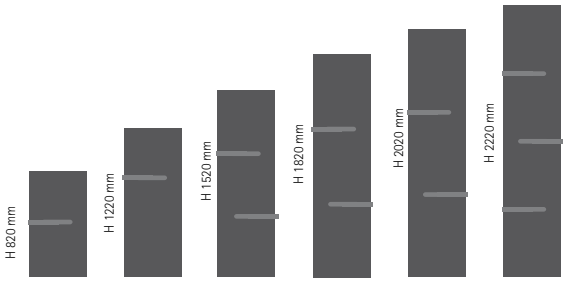

Posizione barre come disegno, a richiesta modificabile in fase di ordine.
Towel bars positioned as shown in the drawing; position can be changed on request when placing the order.
Barres porte-serviettes positionnées selon schèma, la position peut être modifiée sur demande pendant la commande.
Handtuchhalter Position wie abgebildet, kann auf Anfrage bei Bestellung geändert werden.
La posición de la barra portatoallas como de dibujo, puede ser modificada bajo pedido.
Положение перекладины выполняется в соответствии с чертежом. Его можно изменить по запросу на стадии заказа.

Allacciamenti possibili, vedi pag. 220. - Possible connections see page 220. - Branchements possibles, voir page 220. - Mögliche Anschlüsse, Siehe Seite 220. - Empalmes standard, ver la pàg. 220. Возможные варианты гидравлических соединений см. на с. 220.

ICE BAGNO SHORT SINGLE
ICE BAGNO SHORT DOUBLE

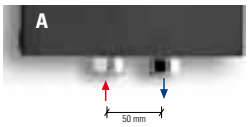

Interasse centrale 50 mm a richiesta.
Central distance between centers 50 mm on request.
Entraxe centrale 50 mm sur demande.
Mittelanschluss 50 mm Auf Anfrage.
Distancia entre centros de 50 mm, bajo pedido.
По запросу радиатор может выполняться с центральным межосевым расстоянием, равным 50 мм.
p./S. 222

€ 78,75

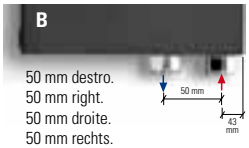

50 mm destro.
50 mm right.
50 mm droite.
50 mm rechts.
50 mm derecha.
50 мм вправо
p./S. 222

€ 78,75

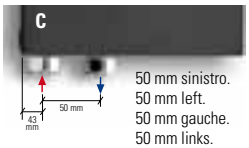

50 mm sinistro.
50 mm left.
50 mm gauche.
50 mm links.
50 mm izquerda.
50 мм влево
p./S. 222

€ 78,75

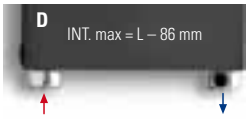

Allacciamenti dal basso a richiesta.
Bottom connection on request.
Branchement par dessous sur demande.
Anschluss von unten Auf Anfrage.
Conexión por abajo bajo pedido.
Гидравлическое соединение снизу выполняется по запросу.
p./S. 223

€ 78,75

ICE BAGNO SHORT SINGLE VERTICAL ELEC

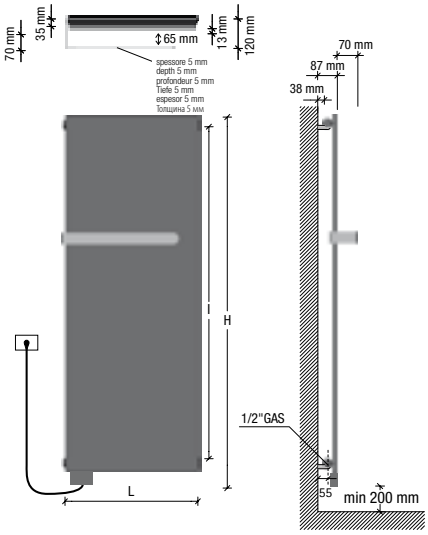

Interasse dal centro foro al muro 55 mm.
Distance between hole center and wall 55 mm.
Distance du centre du trou au mur 55 mm.
Abstand zwischen Lochmitte und Wand 55 mm.
Distancia entre el centro del agujero y el muro 55 mm.
Расстояние между центром отверстия и стеной – 55 мм.

design by Massimo Porta

Resistenza solo a sinistra e inserita verticalmente nel radiatore.
Electric element only on the left side and inserted vertically into the radiator.
Resistance électrique seulement à gauche et insérée verticalement dans le radiateur.
Heizpatrone nur links und im Heizkörper vertikal eingesetzt.
Resistencia sólo a la izquierda y insertada verticalmente en el radiador.
Электротен только слева и расположен вертикально в радиаторе.
p./S. 242-243

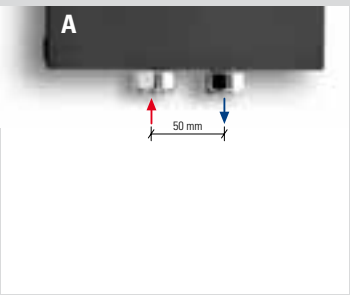

Interasse Centrale 50 mm a richiesta. A partire da L 540.
Central distance between centers 50 mm on request. From L 540.
Entraxe centrale 50 mm sur demande. À partir de L 540.
Mittelanschluss 50 mm Auf Anfrage. Ab L 540.
Distancia entre centros de 50 mm, bajo pedido. A partir de L 540.
По запросу радиатор может выполняться с центральным межосевым расстоянием, равным 50 мм. От длины L 540.
p./S. 225

€ 78,75

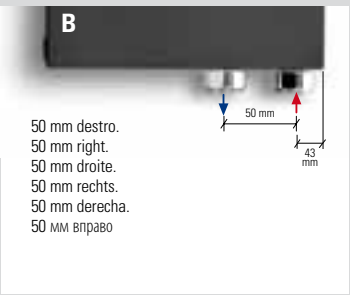

50 mm destro.
50 mm right.
50 mm droite.
50 mm rechts.
50 mm derecha.
50 мм вправо

Interasse Destro 50 mm a richiesta.
Right distance between centers 50 mm on request.
Entraxe Droite 50 mm sur demande.
Rechtsanschluss 50 mm Auf Anfrage.
Distancia entre Derecha de 50 mm, bajo pedido.
По запросу радиатор может выполняться с право межосевым расстоянием, равным 50 мм.
p./S. 225

€ 78,75

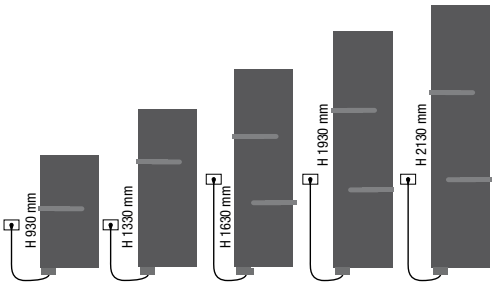

Posizione barre come disegno, a richiesta modificabile in fase di ordine.
Towel bars positioned as shown in the drawing; position can be changed on request when placing the order.
Barres porte-serviettes positionnées selon schèma, la position peut être modifiée sur demande pendant la commande.
Handtuchhalter Position wie abgebildet, kann auf Anfrage bei Bestellung geändert werden.
La posición de la barra portatoallas como de dibujo, puede ser modificada bajo pedido.
Положение перекладины выполняется в соответствии с чертежом. Его можно изменить по запросу на стадии заказа.

0039 030 2530054

EN 442 EURONORM

codice code code Artikel Nr. codigo код	altezza♦ height♦ hauteur♦ Höhe♦ altura♦ высота♦	larghezza width largeur Breite longitud ширина	interasse distance between bars entraxe Achsabstand distancia entre centros межцентровое расстояние	peso radiatore + glicole weight of radiator + glycole poids du radiateur + glycol Gewicht inkl. Glykol peso radiador + glycole вес радиатор + гликоль	output versione idraulica output water heating puissance en version eau chaude Leistung der Wasser-ausführung output version agua calda мощность гидравлического варианта	potenza elettrica resistenza output for electrical version puissance en version electrique Leistung der elektrischen Ausführung output version eléctrica мощность электрического варианта	versione mista dual energy version version mixte Wasserausführung versiòn mista смешанная версии prezzo del radiatore + resistenza elettrica analogica radiator price + analogic heating element prix du radiateur + resistance electrique analogique Heizkörperpreis inkl. Heizstab Elec precio del radiadore + resistencia eléctrica analogica цена радиатор + аналоговый электротен				versione solo elettrica only electrical version version electrique seule elektrische Ausführung versiòn sòlo eléctrica электрическая версии prezzo del radiatore + resistenza elettrica analogica + glicole radiator price + analogic heating element + glycole prix du radiateur + resistance electrique analogique + glycol Heizkörperpreis inkl. Heizstab Elec + Glykol precio del radiadore + resistencia eléctrica analogica + glycole цена радиатор + аналоговый электротен + гликоль			
	H mm	**L** mm	**I** mm	Kg	Δt50 watt	watt	bianco puro opaco pure white matt blanc pur mat mattes reines Weiß blanco puro mate чистый белый матовый RAL 9016 …RTE € euro	gruppo group groupe Gruppe grupo группа A …RTCE € euro	gruppo group groupe Gruppe grupo группа B …RTME € euro	gruppo group groupe Gruppe grupo группа C …RTSE € euro	bianco puro opaco pure white matt blanc pur mat mattes reines Weiß blanco puro mate чистый белый матовый RAL 9016 …RTE € euro	gruppo group groupe Gruppe grupo группа A …RTCE € euro	gruppo group groupe Gruppe grupo группа B …RTME € euro	satinato satiné satined satiniert satinado сатиниро-ванный C …RTSE € euro
FICE08455…	930	465	760	17	361	400	939,00	1.062,00	1.130,00	1.239,00	980,00	1.103,00	1.171,00	1.279,00
FICE08605…	930	615	760	20	481	700	1.116,00	1.239,00	1.307,00	1.415,00	1.157,00	1.279,00	1.361,00	1.470,00
FICE12455…	1330	465	1160	23	521	700	1.035,00	1.157,00	1.225,00	1.334,00	1.075,00	1.198,00	1.266,00	1.375,00
FICE12605…	1330	615	1160	33	695	1000	1.171,00	1.307,00	1.388,00	1.524,00	1.211,00	1.347,00	1.429,00	1.565,00
FICE12755…	1330	765	1160	41	869	1000	1.307,00	1.456,00	1.551,00	1.701,00	1.320,00	1.483,00	1.579,00	1.728,00
FICE15455…	1630	465	1460	32	626	700	1.143,00	1.266,00	1.361,00	1.483,00	1.184,00	1.307,00	1.388,00	1.524,00
FICE15605…	1630	615	1460	40	835	1000	1.320,00	1.470,00	1.565,00	1.728,00	1.334,00	1.497,00	1.592,00	1.755,00
FICE15755…	1630	765	1460	51	1044	1400	1.443,00	1.606,00	1.728,00	1.892,00	1.456,00	1.633,00	1.755,00	1.920,00
FICE18455…	1930	465	1760	38	719	1000	1.198,00	1.347,00	1.429,00	1.565,00	1.239,00	1.375,00	1.470,00	1.606,00
FICE18530…	1930	540	1760	43	839	1000	1.279,00	1.429,00	1.511,00	1.674,00	1.307,00	1.456,00	1.551,00	1.716,00
FICE18605…	1930	615	1760	50	959	1400	1.361,00	1.524,00	1.619,00	1.770,00	1.375,00	1.551,00	1.647,00	1.797,00
FICE18680…	1930	690	1760	56	1079	1400	1.470,00	1.647,00	1.755,00	1.920,00	1.497,00	1.687,00	1.784,00	1.960,00
FICE18755…	1930	765	1760	62	1199	1400	1.592,00	1.770,00	1.892,00	2.083,00	1.619,00	1.797,00	1.920,00	2.110,00
FICE20455…	2130	465	1960	42	774	1000	1.320,00	1.470,00	1.565,00	1.728,00	1.334,00	1.497,00	1.592,00	1.755,00
FICE20530…	2130	540	1960	48	903	1400	1.375,00	1.538,00	1.647,00	1.811,00	1.402,00	1.565,00	1.674,00	1.852,00
FICE20605…	2130	615	1960	55	1032	1400	1.443,00	1.606,00	1.728,00	1.892,00	1.456,00	1.633,00	1.755,00	1.920,00
FICE20680…	2130	690	1960	61	1161	1400	1.538,00	1.716,00	1.838,00	2.015,00	1.565,00	1.743,00	1.879,00	2.042,00
FICE20755…	2130	765	1960	68	1290	1700	1.633,00	1.811,00	1.947,00	2.137,00	1.660,00	1.838,00	1.974,00	2.164,00

♦ Incluso il termostato analogico di 110 mm
♦ Included 110 mm high analogic room control
♦ Inclus boîtier de régulation analogique de 110 mm
♦ Inkl. Raumthermostat (110 mm)
♦ Incluido termostato por ambiente analogico de 110 mm
♦ Включая аналоговый термостат 110 мм

Scatola termostato bianca di serie per radiatori bianchi. Scatola termostato grigio satinato di serie per radiatori colorati e finiture inox.
Standard white thermostat box for white radiators. Standard satinated grey thermostat box for coloured and stainless steel finishings radiators.
Boîtier thermostat blanc de série pour radiateurs blancs. Boîtier thermostat gris satiné de série pour radiateurs colorés et finitions inox.
Serienmäßig weißes Thermostatgehäuse für weiße Heizkörper. Serienmäßig grau satiniertes Thermostatgehäuse für bunte Heizkörper und Edelstahlfinish.
Caja de termostato blanca de serie para radiadores blancos. Caja de termostato gris satinado de serie para radiadores coloreados y acabados inox.
Корпус термостата белый стандартный для белых радиаторов. Корпус термостата серый матовый стандартный для цветных радиаторов и с отделкой под цвет нержавеющей стали.

I radiatori sono completi di kit di fissaggio a parete e valvola di sfiato.
La barra porta asciugamano estende la larghezza del radiatore di 20/40 mm.
La versione cromata NON è disponibile.
Pressione di collaudo: 5,2 bar
Pressione di esercizio: 4 bar
Materiale: Acciaio al carbonio
Allacciamenti possibili, vedi pag. 224-225.

The radiators are equipped with a kit for fixing them to the wall and with an exhaust valve.
The towel bar makes the radiator 20/40 mm larger.
Chromed radiators NOT available.
Testing pressure: 5,2 bar
Working pressure: 4 bar
Material: carbon-steel
Possible connections see page 224-225.

Les radiateurs sont munis d'un kit de fixation murale et d'une soupape de décompression.
Avec la barre porte-serviettes le radiateur est 20/40 mm plus large.
La version chromée N'EST PAS disponible.
Pression d'essai: 5,2 bars
Pression d'exercice: 4 bars
Matière: Acier au charbon
Branchements possibles, voir page 224-225.

Die Heizkörper sind mit Wand-befestigungsset und Luftventil ausgerüstet.
Mit Handtuchhalter ist der Heizkörper 20/40 mm breiter.
Die verchromte Version ist NICHT verfügbar.
Prüfungsdruck: 5,2 bar
Betriebsdruck: 4 bar
Stoff: Kohlenstoffstahl
Mögliche Anschlüsse, siehe Seite 224-225.

Los radiadores están provistos de kit de fijación a la pared y de válvula de desahogo.
La barra portatoallas extiende la longitude del radiador de 20/40 mm.
La versión cromada NO está disponible.
Presión de ensayo: 5,2 bar
Presión de trabajo: 4 bar
Material: Acero de carbono
Empalmes standard, ver la pág. 224-225.

Радиаторы укомплектованы набором крепежных деталей для закрепления на стене и выпускным клапаном.
Перекладина для полотенца увеличивает ширину радиатора на 20/40 мм.
Хромированная версия в продаже ОТСУТСТВУЕТ.
Давление при испытании – 5,2 бар
Рабочее давление – 4 бар
Под заказ радиаторы могут проходить испытание при 16 бар в случае рабочего давления 12 бар.
Материал – углеродистая сталь
Возможные варианты гидравлических соединений см. на с. 224-225.

ICE BAGNO SHORT SINGLE VERTICAL ELEC EASY

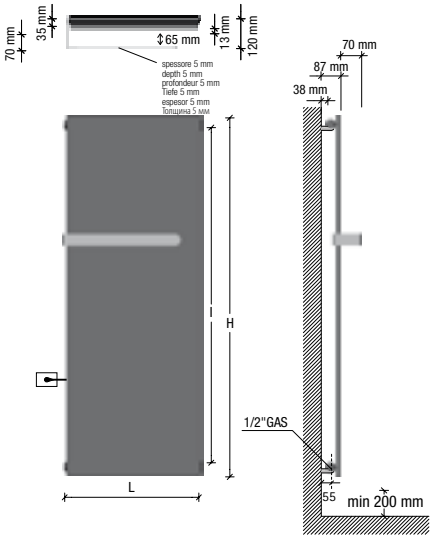

Interasse dal centro foro al muro 55 mm.
Distance between hole center and wall 55 mm.
Distance du centre du trou au mur 55 mm.
Abstand zwischen Lochmitte und Wand 55 mm.
Distancia entre el centro del agujero y el muro 55 mm.
Расстояние между центром отверстия и стеной – 55 мм.

design by Massimo Porta

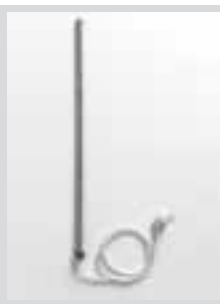

Resistenza solo a sinistra e inserita verticalmente nel radiatore.
Electric element only on the left side and inserted vertically into the radiator.
Resistance électrique seulement à gauche et insérée verticalement dans le radiateur.
Heizpatrone nur links und im Heizkörper vertikal eingesetzt.
Resistencia sólo a la izquierda y insertada verticalmente en el radiador.
Электротен только слева и расположен вертикально в радиаторе.
p./S. 244-245

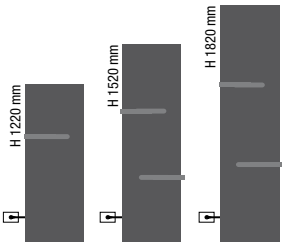

Posizione barre come disegno, a richiesta modificabile in fase di ordine.
Towel bars positioned as shown in the drawing; position can be changed on request when placing the order.
Barres porte-serviettes positionnées selon schèma, la position peut être modifiée sur demande pendant la commande.
Handtuchhalter Position wie abgebildet, kann auf Anfrage bei Bestellung geändert werden.
La posición de la barra portatoallas como de dibujo, puede ser modificada bajo pedido.
Положение перекладины выполняется в соответствии с чертежом. Его можно изменить по запросу на стадии заказа.

0039 030 2530054

							versione mista dual energy version version mixte Wasserausführung versiòn mista смешанная версии				versione solo elettrica only electrical version version electrique seule elektrische Ausführung versiòn sòlo eléctrica электрическая версии			
							prezzo del radiatore + resistenza elettrica radiator price + heating element prix du radiateur + resistance electrique Heizkörperpreis inkl. Heizstab Elec Easy precio del radiadore + resistencia eléctrica цена радиатор + электротен				prezzo del radiatore + resistenza elettrica + glicole radiator price + heating element + glycole prix du radiateur + resistance electrique + glycol Heizkörperpreis inkl. Heizstab Elec Easy + Glykol precio del radiadore + resistencia eléctrica + glycole цена радиатор + электротен + гликоль			
codice code code Artikel Nr. codigo код	altezza height hauteur Höhe altura высота	larghezza width largeur Breite longitud ширина	interasse distance between bars entraxe Achsabstand distancia entre centros межцентровое расстояние	peso radiatore + glicole weight of radiator + glycole poids du radiateur + glycol Gewicht inkl. Glykol peso radiador + glycole вес радиатор + гликоль	output versione idraulica output water heating puissance en version eau chaude Leistung der Wasser-ausführung output version agua calda мощность гидравлического варианта	potenza elettrica resistenza output for electrical version puissance en version electrique Leistung der elektrischen Ausführung output version eléctrica мощность электрического варианта	bianco puro opaco pure white matt blanc pur mat mattes reines Weiß blanco puro mate чистый белый матовый RAL 9016	gruppo group groupe Gruppe grupo группа A	gruppo group groupe Gruppe grupo группа B	gruppo group groupe Gruppe grupo группа C	bianco puro opaco pure white matt blanc pur mat mattes reines Weiß blanco puro mate чистый белый матовый RAL 9016	gruppo group groupe Gruppe grupo группа A	gruppo group groupe Gruppe grupo группа B	satinato satiné satined satiniert satinado сатиниро-ванный C
	H mm	**L** mm	**I** mm	Kg	Δt50 watt	watt	…RTE € euro	…RTCE € euro	…RTME € euro	…RTSE € euro	…RTE € euro	…RTCE € euro	…RTME € euro	…RTSE € euro
EEFICE12455…	1220	465	1090	23	521	700	1.035,00	1.157,00	1.225,00	1.334,00	1.075,00	1.198,00	1.266,00	1.375,00
EEFICE12605…	1220	615	1090	33	695	1000	1.171,00	1.307,00	1.388,00	1.524,00	1.211,00	1.347,00	1.429,00	1.565,00
EEFICE12755…	1220	765	1090	41	869	1000	1.307,00	1.456,00	1.551,00	1.701,00	1.320,00	1.483,00	1.579,00	1.728,00
EEFICE15455…	1520	465	1390	32	626	700	1.143,00	1.266,00	1.361,00	1.483,00	1.184,00	1.307,00	1.388,00	1.524,00
EEFICE15605…	1520	615	1390	40	835	1000	1.320,00	1.470,00	1.565,00	1.728,00	1.334,00	1.497,00	1.592,00	1.755,00
EEFICE15755…	1520	765	1390	51	1044	1400	1.443,00	1.606,00	1.728,00	1.892,00	1.456,00	1.633,00	1.755,00	1.920,00
EEFICE18455…	1820	465	1690	38	719	1000	1.198,00	1.347,00	1.429,00	1.565,00	1.239,00	1.375,00	1.470,00	1.606,00
EEFICE18530…	1820	540	1690	43	839	1000	1.279,00	1.429,00	1.511,00	1.674,00	1.307,00	1.456,00	1.551,00	1.716,00
EEFICE18605…	1820	615	1690	50	959	1400	1.361,00	1.524,00	1.619,00	1.770,00	1.375,00	1.551,00	1.647,00	1.797,00
EEFICE18680…	1820	690	1690	56	1079	1400	1.470,00	1.647,00	1.755,00	1.920,00	1.497,00	1.687,00	1.784,00	1.960,00
EEFICE18755…	1820	765	1690	62	1199	1400	1.592,00	1.770,00	1.892,00	2.083,00	1.619,00	1.797,00	1.920,00	2.110,00

I radiatori sono completi di kit di fissaggio a parete e valvola di sfiato.
La barra porta asciugamano estende la larghezza del radiatore di 20/40 mm.
La versione cromata NON è disponibile.
Pressione di collaudo: 5,2 bar
Pressione di esercizio: 4 bar
Materiale: Acciaio al carbonio
Allacciamenti possibili, vedi pag. 224.

The radiators are equipped with a kit for fixing them to the wall and with an exhaust valve.
The towel bar makes the radiator 20/40 mm larger.
Chromed radiators NOT available.
Testing pressure: 5,2 bar
Working pressure: 4 bar
Material: carbon-steel
Possible connections see page 224.

Les radiateurs sont munis d'un kit de fixation murale et d'une soupape de décompression.
Avec la barre porte-serviettes le radiateur est 20/40 mm plus large.
La version chromée N'EST PAS disponible.
Pression d'essai: 5,2 bars
Pression d'exercice: 4 bars
Matière: Acier au charbon
Branchements possibles, voir page 224.

Die Heizkörper sind mit Wand-befestigungsset und Luftventil ausgerüstet.
Mit Handtuchhalter ist der Heizkörper 20/40 mm breiter.
Die verchromte Version ist NICHT verfügbar.
Prüfungsdruck: 5,2 bar
Betriebsdruck: 4 bar
Stoff: Kohlenstoffstahl
Mögliche Anschlüsse, siehe Seite 224.

Los radiadores están provistos de kit de fijación a la pared y de válvula de desahogo.
La barra portatoallas extiende la longitude del radiador de 20/40 mm.
La versión cromada NO está disponible.
Presión de ensayo: 5,2 bar
Presión de trabajo: 4 bar
Material: Acero de carbono
Empalmes standard, ver la pág. 224.

Радиаторы укомплектованы набором крепежных деталей для закрепления на стене и выпускным клапаном.
Перекладина для полотенца увеличивает ширину радиатора на 20/40 мм.
Хромированная версия в продаже ОТСУТСТВУЕТ.
Давление при испытании – 5,2 бар
Рабочее давление – 4 бар
Под заказ радиаторы могут проходить испытание при 16 бар в случае рабочего давления 12 бар.
Материал – углеродистая сталь
Возможные варианты гидравлических соединений см. на с. 224.

ICE BAGNO SHORT SINGLE VERTICAL ELEC PLUS

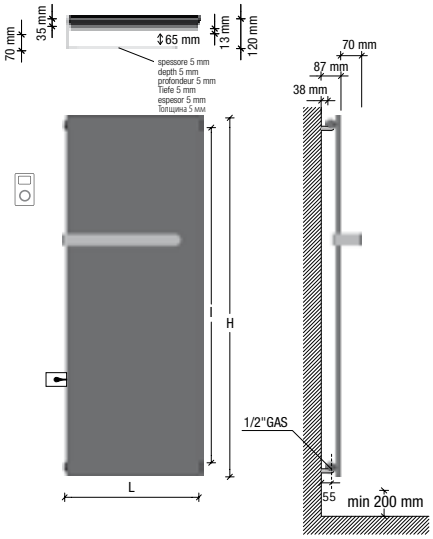

Interasse dal centro foro al muro 55 mm.
Distance between hole center and wall 55 mm.
Distance du centre du trou au mur 55 mm.
Abstand zwischen Lochmitte und Wand 55 mm.
Distancia entre el centro del agujero y el muro 55 mm.
Расстояние между центром отверстия и стеной – 55 мм.

design by Massimo Porta

Resistenza solo a sinistra e inserita verticalmente nel radiatore.
Electric element only on the left side and inserted vertically into the radiator.
Resistance électrique seulement à gauche et insérée verticalement dans le radiateur.
Heizpatrone nur links und im Heizkörper vertikal eingesetzt.
Resistencia sólo a la izquierda y insertada verticalmente en el radiador.
Электротен только слева и расположен вертикально в радиаторе.
p./S. 246-247

Ricevitore nascosto, termostato programmabile in radiofrequenza.
Concealed receiver, programmable remote-controlled thermostat.
Récepteur caché, thermostat programmable par radiofréquence.
Versteckter Empfänger, über Funkübertragung programmierbarer Thermostat.
Receptor oculto, termostato programable por radiofrecuencia.
Скрытый приемник, термостат программируемый беспроводной (радиочастота).

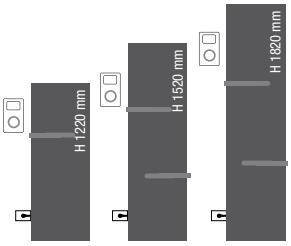

Posizione barre come disegno, a richiesta modificabile in fase di ordine.
Towel bars positioned as shown in the drawing; position can be changed on request when placing the order.
Barres porte-serviettes positionnées selon schèma, la position peut être modifiée sur demande pendant la commande.
Handtuchhalter Position wie abgebildet, kann auf Anfrage bei Bestellung geändert werden.
La posición de la barra portatoallas como de dibujo, puede ser modificada bajo pedido.
Положение перекладины выполняется в соответствии с чертежом. Его можно изменить по запросу на стадии заказа.

0039 030 2530054

versione solo elettrica
only electrical version
version electrique seule
elektrische Ausführung
versiòn sòlo eléctrica
электрическая версии

prezzo del radiatore + resistenza elettrica radiofrequenza + glicole
radiator price + remote-controlled electric resistance + glycole
prix du radiateur + résistance électrique radiofréquence + glycol
Heizkörperpreis inkl. Heizstab Elec Plus + Glykol
precio del radiadore + resistencia eléctrica radiofrecuencia + glycole
цена радиатор + радиочастотный электротен + гликоль

codice code code Artikel Nr. codigo код	altezza height hauteur Höhe altura высота **H** mm	larghezza width largeur Breite longitud ширина **L** mm	interasse distance between bars entraxe Achsabstand distancia entre centros межцентровое расстояние **I** mm	peso radiatore + glicole weight of radiator + glycole poids du radiateur + glycol Gewicht inkl. Glykol peso radiador + glycole вес радиатор + гликоль Kg	output versione idraulica output water heating puissance en version eau chaude Leistung der Wasserausführung output version agua calda мощность гидравлического варианта Δt50 watt	potenza elettrica resistenza output for electrical version puissance en version electrique Leistung der elektrischen Ausführung output version eléctrica мощность электрического варианта watt	bianco puro opaco pure white matt blanc pur mat mattes reines Weiß blanco puro mate чистый белый матовый RAL 9016 …RTE € euro	gruppo group groupe Gruppe grupo группа A …RTCE € euro	gruppo group groupe Gruppe grupo группа B …RTME € euro	satinato satiné satined satiniert satinado сатинированный C …RTSE € euro
EPFICE12455…	1220	465	1090	23	521	700	1.525,00	1.648,00	1.716,00	1.825,00
EPFICE12605…	1220	615	1090	33	695	1000	1.661,00	1.797,00	1.879,00	2.015,00
EPFICE12755…	1220	765	1090	41	869	1000	1.770,00	1.933,00	2.029,00	2.178,00
EPFICE15455…	1520	465	1390	32	626	700	1.634,00	1.757,00	1.838,00	1.974,00
EPFICE15605…	1520	615	1390	40	835	1000	1.784,00	1.947,00	2.042,00	2.205,00
EPFICE15755…	1520	765	1390	51	1044	1400	1.906,00	2.083,00	2.205,00	2.370,00
EPFICE18455…	1820	465	1690	38	719	1000	1.689,00	1.825,00	1.920,00	2.056,00
EPFICE18530…	1820	540	1690	43	839	1000	1.757,00	1.906,00	2.001,00	2.166,00
EPFICE18605…	1820	615	1690	50	959	1400	1.825,00	2.001,00	2.097,00	2.247,00
EPFICE18680…	1820	690	1690	56	1079	1400	1.947,00	2.137,00	2.234,00	2.410,00
EPFICE18755…	1820	765	1690	62	1199	1400	2.069,00	2.247,00	2.370,00	2.560,00

I radiatori sono completi di kit di fissaggio a parete e valvola di sfiato.
La barra porta asciugamano estende la larghezza del radiatore di 20/40 mm.
La versione cromata NON è disponibile.
Materiale: Acciaio al carbonio

The radiators are equipped with a kit for fixing them to the wall and with an exhaust valve.
The towel bar makes the radiator 20/40 mm larger.
Chromed radiators NOT available.
Material: carbon-steel

Les radiateurs sont munis d'un kit de fixation murale et d'une soupape de décompression.
Avec la barre porte-serviettes le radiateur est 20/40 mm plus large.
La version chromée N'EST PAS disponible.
Matière: Acier au charbon

Die Heizkörper sind mit Wandbefestigungsset und Luftventil ausgerüstet.
Mit Handtuchhalter ist der Heizkörper 20/40 mm breiter.
Die verchromte Version ist NICHT verfügbar.
Stoff: Kohlenstoffstahl

Los radiadores están provistos de kit de fijación a la pared y de válvula de desahogo.
La barra portatoallas extiende la longitude del radiador de 20/40 mm.
La versión cromada NO está disponible.
Material: Acero de carbono

Радиаторы укомплектованы набором крепежных деталей для закрепления на стене и выпускным клапаном.
Перекладина для полотенца увеличивает ширину радиатора на 20/40 мм.
Хромированная версия в продаже ОТСУТСТВУЕТ.
Под заказ радиаторы могут проходить испытание при 16 бар в случае рабочего давления 12 бар.
Материал – углеродистая сталь

ICE BAGNO SHORT INOX REFLEX FINISH VERTICAL SINGLE

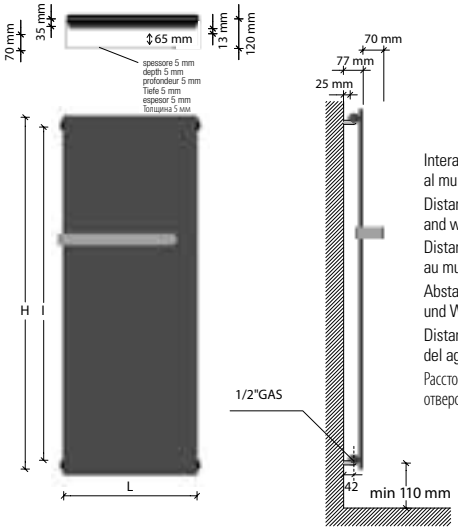

Interasse dal centro foro al muro 42 mm.
Distance between hole center and wall 42 mm.
Distance du centre du trou au mur 42 mm.
Abstand zwischen Lochmitte und Wand 42 mm.
Distancia entre el centro del agujero y el muro 42 mm.
Расстояние между центром отверстия и стеной – 42 мм.

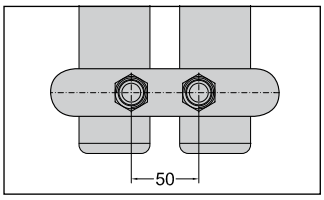

Allacciamento 50 mm centrale per valvola remota a richiesta.
50 mm central connection for remote valve on request.
Raccordement central 50 mm pour vannes à distance sur demande
Mittelanschluss 50 mm für Fernventile Auf Anfrage.
Conexiòn central 50 mm para válvula remota bajo pedido.
По запросу выполняется центральное гидравлическое соединение с межосевым расстоянием 50 мм для клапана с дистанционным управлением.
p./S. 223 - 234 - 235

€ 78,75

Attenzione!
Non è uno specchio.
Important!
This is not a mirror.
Attention!
Ce n'est pas un miroir.
Achtung!
Polierter Edelstahl (Kein Glasspiegel).
¡Cuidado!
No es un espejo.
Внимание!
Это не зеркало.

EN 442 EURONORM

Watt = Kcal/h ÷ 0,860
Kcal/h = Watt × 0,860

codice code code Artikel Nr. codigo код	altezza height hauteur Höhe altura высота **H** mm	larghezza width largeur Breite longitud ширина **L** mm	interasse distance between bars entraxe Achsabstand distancia entre centros межцентровое расстояние **I** mm	peso weight poids Gewicht peso вес Kg	output мощность 75/65-20 watt Δt50	output мощность 55/45-20 watt Δt30	output мощность 55/45-24 watt Δt26	prezzo . price . prix . Preis . precio . цена € euro
FICE08455XRT	820	465	760	15	255	134	112	1.057,00*
FICE08605XRT	820	615	760	18	340	179	149	1.278,00*
FICE12455XRT	1220	465	1160	22	356	184	153	1.174,00*
FICE12605XRT	1220	615	1160	27	475	245	204	1.420,00*
FICE15455XRT	1520	465	1460	27	433	221	183	1.549,00*
FICE15605XRT	1520	615	1460	34	577	295	244	1.665,00*
FICE18455XRT	1820	465	1760	33	510	259	214	1.691,00*
FICE18530XRT	1820	540	1760	37	595	302	250	1.742,00*
FICE18605XRT	1820	615	1760	43	680	346	286	1.794,00*
FICE20455XRT	2020	465	1960	36	563	285	236	1.923,00*
FICE20530XRT	2020	540	1960	44	657	333	275	1.981,00*
FICE20605XRT	2020	615	1960	47	750	380	314	2.040,00*

*materiale disponibile a magazzino, salvo venduto. *goods available on stock, except sold items. *marchandise disponible en stock, sauf déjà vendu. *im Lager verfügbare Ware, wenn nicht bereits verkauft. *material disponible en estoc, salvo el vendido. *изделие имеется в наличие на складе, за исключением проданного.

ICE BAGNO SHORT INOX REFLEX FINISH VERTICAL SINGLE - ICE BAGNO SHORT INOX REFLEX FINISH VERTICAL DOUBLE

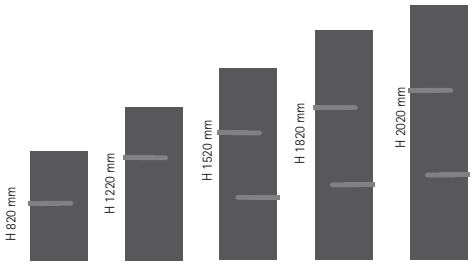

Posizione barre come disegno, a richiesta modificabile in fase di ordine.
Towel bars positioned as shown in the drawing; position can be changed on request when placing the order.
Barres porte-serviettes positionnées selon schèma, la position peut être modifiée sur demande pendant la commande.
Handtuchhalter Position wie abgebildet, kann auf Anfrage bei Bestellung geändert werden.
La posición de la barra portatoallas como de dibujo, puede ser modificada bajo pedido.
Положение перекладины выполняется в соответствии с чертежом. Его можно изменить по запросу на стадии заказа.

I radiatori sono completi di kit di fissaggio a parete e valvola di sfiato. La barra porta asciugamano estende la larghezza del radiatore di 20/40 mm. Pressione di collaudo: 5,2 bar Pressione di esercizio: 4 bar Materiale: Acciaio al carbonio + piastra inox	The radiators are equipped with a kit for fixing them to the wall and with an exhaust valve. The towel bar makes the radiator 20/40 mm larger. Testing pressure: 5,2 bar Working pressure: 4 bar. Material: carbon-steel + stainless steel plate	Les radiateurs sont munis d'un kit de fixation murale et d'une soupape de décompression. Avec la barre porte-serviettes le radiateur est 20/40 mm plus large. Pression d'essai: 5,2 bars Pression d'exercice: 4 bars Matière: Acier au charbon + plaque en acier inoxydable	Die Heizkörper sind mit Wandbefestigungsset und Luftventil ausgerüstet. Mit Handtuchhalter ist der Heizkörper 20/40 mm breiter. Prüfungsdruck: 5,2 bar Betriebsdruck: 4 bar Stoff: Kohlenstoffstahl + Platte aus Edelstahl	Los radiadores están provistos de kit de fijación a la pared y de válvula de desahogo. La barra portatoallas extiende la longitude del radiador de 20/40 mm. Presión de ensayo: 5,2 bar Presión de trabajo: 4 bar Material: Acero de carbono + lámina de acero inoxidable	Радиаторы укомплектованы набором крепежных деталей для закрепления на стене и выпускным клапаном. Перекладина для полотенца увеличивает ширину радиатора на 20/40 мм. Давление при испытании – 5,2 бар Рабочее давление – 4 бар Под заказ радиаторы могут проходить испытание при 16 бар в случае рабочего давления 12 бар. Материал – углеродистая сталь + пластина из нержавеющей стали

0039 030 2530054

ICE BAGNO SHORT INOX REFLEX FINISH VERTICAL DOUBLE

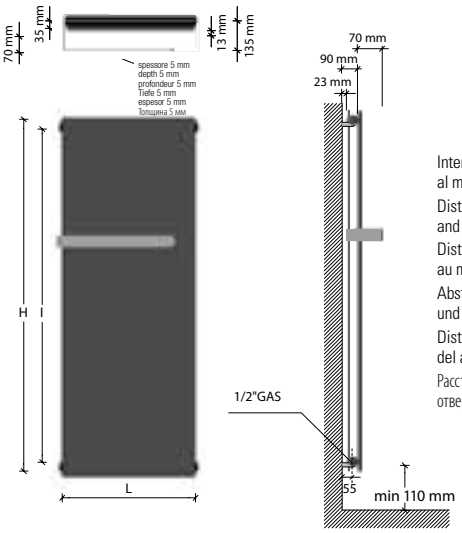

Interasse dal centro foro al muro 55 mm.
Distance between hole center and wall 55 mm.
Distance du centre du trou au mur 55 mm.
Abstand zwischen Lochmitte und Wand 55 mm.
Distancia entre el centro del agujero y el muro 55 mm.
Расстояние между центром отверстия и стеной – 55 мм.

EN EURONORM 442

Watt = Kcal/h ÷ 0,860
Kcal/h = Watt × 0,860

codice code code Artikel Nr. codigo код	altezza height hauteur Höhe altura высота H mm	larghezza width largeur Breite longitud ширина L mm	interasse distance between bars entraxe Achsabstand distancia entre centros межцентровое расстояние I mm	peso weight poids Gewicht peso вес Kg	output мощность 75/65-20 watt Δt50	output мощность 55/45-20 watt Δt30	output мощность 55/45-24 watt Δt26	prezzo . price . prix . Preis . precio . цена € euro
FICE08455XRTD	820	465	760	23	445	225	186	1.405,00
FICE08605XRTD	820	615	760	29	593	300	248	1.626,00
FICE12455XRTD	1220	465	1160	34	640	319	263	1.562,00
FICE12605XRTD	1220	615	1160	44	853	425	350	1.806,00
FICE15455XRTD	1520	465	1460	43	784	380	311	1.962,00
FICE15605XRTD	1520	615	1460	55	1046	507	414	2.077,00
FICE18455XRTD	1820	465	1760	53	929	459	376	2.091,00
FICE18530XRTD	1820	540	1760	58	1084	535	439	2.161,00
FICE18605XRTD	1820	615	1760	68	1238	611	502	2.233,00
FICE20455XRTD	2020	465	1960	58	1025	512	422	2.439,00
FICE20530XRTD	2020	540	1960	65	1196	597	492	2.497,00
FICE20605XRTD	2020	615	1960	75	1366	683	562	2.555,00

Coperture laterali a richiesta. Il prezzo varia in base all'altezza del radiatore.
Lateral cover on request. The price changes according to the height of radiator.
Couvertures latérales sur demande. Le prix change selon l'hauteur du radiateur.
Seitliche Abdeckung auf Anfrage. Der Preis ändert gemäß der Höhe des Heizkörpers.
Revestimiento laterale bajo pedido. El precio varia según l'altura de el radiador.
Боковые крышки предоставляются по запросу. Цена зависит от высоты радиатора.
p./S. 237

ICE BAGNO SHORT INOX REFLEX FINISH VERTICAL SINGLE - ICE BAGNO SHORT INOX REFLEX FINISH VERTICAL DOUBLE

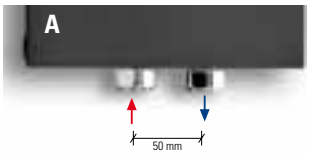

Interasse centrale 50 mm a richiesta.
Central distance between centers 50 mm on request.
Entraxe centrale 50 mm sur demande.
Mittelanschluss 50 mm Auf Anfrage.
Distancia entre centros de 50 mm, bajo pedido.
По запросу радиатор может выполняться с центральным межосевым расстоянием, равным 50 мм.
p./S. 222

€ 78,75

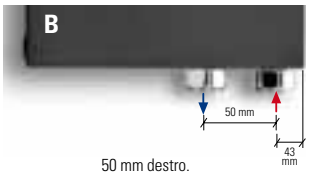

50 mm destro.
50 mm right.
50 mm droite.
50 mm rechts.
50 mm derecha.
50 мм вправо

p./S. 222

€ 78,75

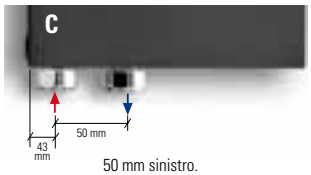

50 mm sinistro.
50 mm left.
50 mm gauche.
50 mm links.
50 mm izquerda.
50 мм влево

p./S. 222

€ 78,75

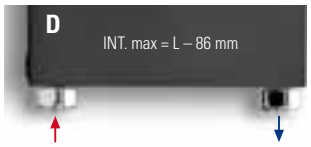

Allacciamenti dal basso a richiesta.
Bottom connection on request.
Branchement par dessous sur demande.
Anschluss von unten Auf Anfrage.
Conexión por abajo bajo pedido.
Гидравлическое соединение снизу выполняется по запросу.
p./S. 223

€ 78,75

Allacciamenti possibili, vedi pag. 220. - Possible connections see page 220. - Branchements possibles, voir page 220. - Mögliche Anschlüsse, Siehe Seite 220. - Empalmes standard, ver la pàg. 220. Возможные варианты гидравлических соединений см. на с. 220.

ICE BAGNO SHORT INOX REFLEX FINISH VERTICAL SINGLE ELEC

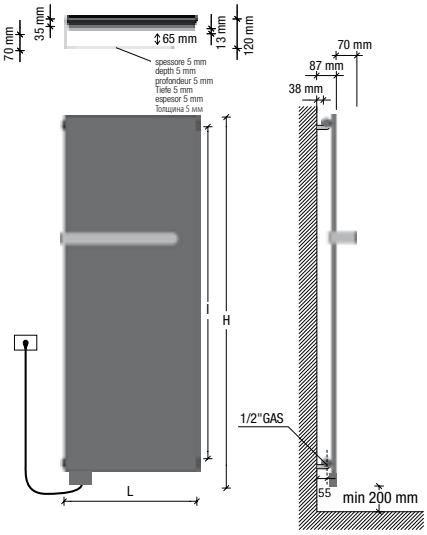

Interasse dal centro foro al muro 55 mm.
Distance between hole center and wall 55 mm.
Distance du centre du trou au mur 55 mm.
Abstand zwischen Lochmitte und Wand 55 mm.
Distancia entre el centro del agujero y el muro 55 mm.
Расстояние между центром отверстия и стеной – 55 мм.

design by Massimo Porta

Resistenza solo a sinistra e inserita verticalmente nel radiatore.
Electric element only on the left side and inserted vertically into the radiator.
Resistance électrique seulement à gauche et insérée verticalement dans le radiateur.
Heizpatrone nur links und im Heizkörper vertikal eingesetzt.
Resistencia sólo a la izquierda y insertada verticalmente en el radiador.
Электротен только слева и расположен вертикально в радиаторе.
p./S. 242-243

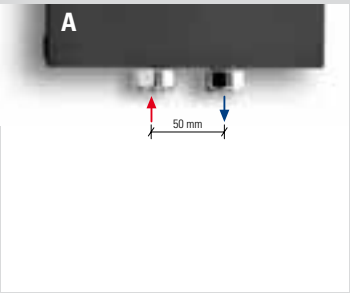

Interasse Centrale 50 mm a richiesta. A partire da L 540.
Central distance between centers 50 mm on request. From L 540.
Entraxe centrale 50 mm sur demande. À partir de L 540.
Mittelanschluss 50 mm Auf Anfrage. Ab L 540.
Distancia entre centros de 50 mm, bajo pedido. A partir de L 540.
По запросу радиатор может выполняться с центральным межосевым расстоянием, равным 50 мм. От длины L 540.
p./S. 225

€ 78,75

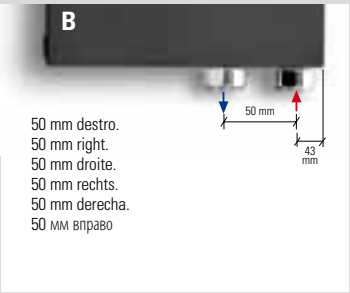

50 mm destro.
50 mm right.
50 mm droite.
50 mm rechts.
50 mm derecha.
50 мм вправо

Interasse Destro 50 mm a richiesta.
Right distance between centers 50 mm on request.
Entraxe Droite 50 mm sur demande.
Rechtsanschluss 50 mm Auf Anfrage.
Distancia entre Derecha de 50 mm, bajo pedido.
По запросу радиатор может выполняться с право межосевым расстоянием, равным 50 мм.
p./S. 225

€ 78,75

Attenzione!
Non è uno specchio.
Important!
This is not a mirror.
Attention!
Ce n'est pas un miroir.
Achtung!
Polierter Edelstahl (Kein Glasspiegel).
¡Cuidado!
No es un espejo.
Внимание!
Это не зеркало.

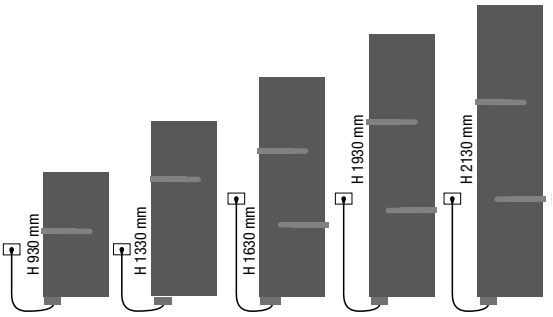

Posizione barre come disegno, a richiesta modificabile in fase di ordine.
Towel bars positioned as shown in the drawing; position can be changed on request when placing the order.
Barres porte-serviettes positionnées selon schèma, la position peut être modifiée sur demande pendant la commande.
Handtuchhalter Position wie abgebildet, kann auf Anfrage bei Bestellung geändert werden.
La posición de la barra portatoallas como de dibujo, puede ser modificada bajo pedido.
Положение перекладины выполняется в соответствии с чертежом. Его можно изменить по запросу на стадии заказа.

0039 030 2530054

EN 442 EURONORM

codice code code Artikel Nr. codigo код	altezza♦ height♦ hauteur♦ Höhe♦ altura♦ высота♦ H mm	larghezza width largeur Breite longitud ширина L mm	interasse distance between bars entraxe Achsabstand distancia entre centros межцентровое расстояние I mm	peso radiatore + glicole weight of radiator + glycole poids du radiateur + glycol Gewicht inkl. Glykol peso radiador + glycole вес радиатор + гликоль Kg	output versione idraulica output water heating puissance en version eau chaude Leistung der Wasserausführung output version agua calda мощность гидравлического варианта Δt50 watt	potenza elettrica resistenza output for electrical version puissance en version electrique Leistung der elektrischen Ausführung output version eléctrica мощность электрического варианта watt	versione mista dual energy version version mixte Wasserausführung versiòn mista смешанная версии prezzo del radiatore + resistenza elettrica analogica radiator price + analogic heating element prix du radiateur + resistance electrique analogique Heizkörperpreis inkl. Heizstab Elec precio del radiadore + resistencia eléctrica analogica цена радиатор + аналоговый электротен € euro	versione solo elettrica only electrical version version electrique seule elektrische Ausführung versiòn sòlo eléctrica электрическая версии prezzo del radiatore + resistenza elettrica analogica + glicole radiator price + analogic heating element + glycole prix du radiateur + resistance electrique analogique + glycol Heizkörperpreis inkl. Heizstab Elec + Glykol precio del radiadore + resistencia eléctrica analogica + glycole цена радиатор + аналоговый электротен + гликоль € euro
FICE08455XRTE	930	465	760	17	255	400	1.402,00	1.443,00
FICE08605XRTE	930	615	760	20	340	700	1.701,00	1.743,00
FICE12455XRTE	1330	465	1160	23	356	700	1.538,00	1.579,00
FICE12605XRTE	1330	615	1160	33	475	1000	1.797,00	1.838,00
FICE15455XRTE	1630	465	1460	32	433	700	1.933,00	1.974,00
FICE15605XRTE	1630	615	1460	40	577	1000	2.083,00	2.110,00
FICE18455XRTE	1930	465	1760	38	510	1000	2.110,00	2.137,00
FICE18530XRTE	1930	540	1760	43	595	1000	2.152,00	2.184,00
FICE18605XRTE	1930	615	1760	50	680	1400	2.219,00	2.246,00
FICE20455XRTE	2130	465	1960	42	563	1000	2.355,00	2.382,00
FICE20530XRTE	2130	540	1960	48	657	1400	2.425,00	2.459,00
FICE20605XRTE	2130	615	1960	55	750	1400	2.518,00	2.545,00

⚠ Le rese elettriche della collezione Ice con copertura inox reflex, inox satinata o inox dorata sono circa il 30% inferiori rispetto alle potenze elettriche delle resistenze montate nei radiatori.	⚠ The output of Ice range with inox reflex inox satinato and inox gold cover are approximately 30% less than the output of radiator electric elements.	⚠ Les rendements électriques de la collection Ice avec couverture inox reflex, inox satiné ou inox doré sont 30% environ inférieures à les puissances électriques des résistances montées dans les radiateurs.	⚠ Die reale Leistungsabgabe der elektrischen Ausführung mit Inox oder Gold Finish ist ca. 30% niedriger als die elektrische Leistungsaufnahme des Heizstabs.	⚠ Las potencias eléctricas de la serie Ice con copertura Inox reflex, Inox satinato y Inox gold son inferiores del 30% acerca con respecto de las potencias de las resistencias montadas sobre los radiadores.	⚠ Электрическая мощность коллекции Ice с покрытием inox reflex, inox satinata или inox dorata примерно на 30% меньше в сравнении с электрической мощностью электротенов радиаторов.

♦ Incluso il termostato analogico di 110 mm
♦ Included 110 mm high analogic room control
♦ Inclus boitier de régulation analogique de 110 mm
♦ Inkl. Raumthermostat (110 mm)
♦ Incluido termostato por ambiente analogico de 110 mm
♦ Включая аналоговый термостат 110 мм

Scatola termostato bianca di serie per radiatori bianchi. Scatola termostato grigio satinato di serie per radiatori colorati e finiture inox.
Standard white thermostat box for white radiators. Standard satinated grey thermostat box for coloured and stainless steel finishings radiators.
Boîtier thermostat blanc de série pour radiateurs blancs. Boîtier thermostat gris satiné de série pour radiateurs colorés et finitions inox.
Serienmäßig weißes Thermostatgehäuse für weiße Heizkörper. Serienmäßig grau satiniertes Thermostatgehäuse für bunte Heizkörper und Edelstahlfinish.
Caja de termostato blanca de serie para radiadores blancos. Caja de termostato gris satinado de serie para radiadores coloreados y acabados inox.
Корпус термостата белый стандартный для белых радиаторов. Корпус термостата серый матовый стандартный для цветных радиаторов и с отделкой под цвет нержавеющей стали.

I radiatori sono completi di kit di fissaggio a parete e valvola di sfiato. La barra porta asciugamano estende la larghezza del radiatore di 20/40 mm. La versione cromata NON è disponibile. Pressione di collaudo: 5,2 bar Pressione di esercizio: 4 bar Materiale: Acciaio al carbonio **Allacciamenti possibili, vedi pag. 224-225.**	The radiators are equipped with a kit for fixing them to the wall and with an exhaust valve. The towel bar makes the radiator 20/40 mm larger. Chromed radiators NOT available. Testing pressure: 5,2 bar Working pressure: 4 bar Material: carbon-steel **Possible connections see page 224-225.**	Les radiateurs sont munis d'un kit de fixation murale et d'une soupape de décompression. Avec la barre porte-serviettes le radiateur est 20/40 mm plus large. La version chromée N'EST PAS disponible. Pression d'essai: 5,2 bars Pression d'exercice: 4 bars Matière: Acier au charbon **Branchements possibles, voir page 224-225.**	Die Heizkörper sind mit Wand-befestigungsset und Luftventil ausgerüstet. Mit Handtuchhalter ist der Heizkörper 20/40 mm breiter. Die verchromte Version ist NICHT verfügbar. Prüfungsdruck: 5,2 bar Betriebsdruck: 4 bar Stoff: Kohlenstoffstahl **Mögliche Anschlüsse, siehe Seite 224-225.**	Los radiadores están provistos de kit de fijación a la pared y de válvula de desahogo. La barra portatoallas extiende la longitude del radiador de 20/40 mm. La versión cromada NO está disponible. Presión de ensayo: 5,2 bar Presión de trabajo: 4 bar Material: Acero de carbono **Empalmes standard, ver la pág. 224-225.**	Радиаторы укомплектованы набором крепежных деталей для закрепления на стене и выпускным клапаном. Перекладина для полотенца увеличивает ширину радиатора на 20/40 мм. Хромированная версия в продаже ОТСУТСТВУЕТ. Давление при испытании – 5,2 бар Рабочее давление – 4 бар Под заказ радиаторы могут проходить испытание при 16 бар в случае рабочего давления 12 бар. Материал – углеродистая сталь **Возможные варианты гидравлических соединений см. на с. 224-225.**

ICE BAGNO SHORT INOX REFLEX FINISH VERTICAL SINGLE ELEC EASY

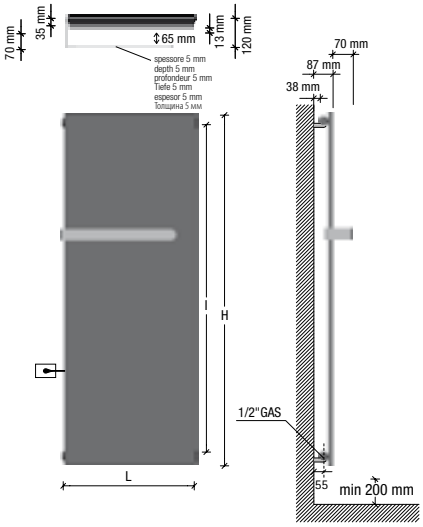

Interasse dal centro foro al muro 55 mm.
Distance between hole center and wall 55 mm.
Distance du centre du trou au mur 55 mm.
Abstand zwischen Lochmitte und Wand 55 mm.
Distancia entre el centro del agujero y el muro 55 mm.
Расстояние между центром отверстия и стеной – 55 мм.

Resistenza solo a sinistra e inserita verticalmente nel radiatore.
Electric element only on the left side and inserted vertically into the radiator.
Resistance électrique seulement à gauche et insérée verticalement dans le radiateur.
Heizpatrone nur links und im Heizkörper vertikal eingesetzt.
Resistencia sólo a la izquierda y insertada verticalmente en el radiador.
Электротен только слева и расположен вертикально в радиаторе.
p./S. 244-245

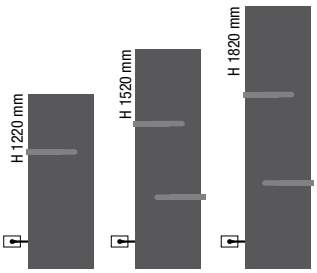

Posizione barre come disegno, a richiesta modificabile in fase di ordine.
Towel bars positioned as shown in the drawing; position can be changed on request when placing the order.
Barres porte-serviettes positionnées selon schèma, la position peut être modifiée sur demande pendant la commande.
Handtuchhalter Position wie abgebildet, kann auf Anfrage bei Bestellung geändert werden.
La posición de la barra portatoallas como de dibujo, puede ser modificada bajo pedido.
Положение перекладины выполняется в соответствии с чертежом. Его можно изменить по запросу на стадии заказа.

Attenzione!
Non è uno specchio.
Important!
This is not a mirror.
Attention!
Ce n'est pas un miroir.
Achtung!
Polierter Edelstahl (Kein Glasspiegel).
¡Cuidado!
No es un espejo.
Внимание!
Это не зеркало.

0039 030 2530054

codice code code Artikel Nr. codigo код	altezza height hauteur Höhe altura высота **H** mm	larghezza width largeur Breite longitud ширина **L** mm	interasse distance between bars entraxe Achsabstand distancia entre centros межцентровое расстояние **I** mm	peso radiatore + glicole weight of radiator + glycole poids du radiateur + glycol Gewicht inkl. Glykol peso radiador + glycole вес радиатор + гликоль Kg	output versione idraulica output water heating puissance en version eau chaude Leistung der Wasserausführung output version agua calda мощность гидравлического варианта Δt50 watt	potenza elettrica resistenza output for electrical version puissance en version electrique Leistung der elektrischen Ausführung output version eléctrica мощность электрического варианта watt	versione mista dual energy version version mixte Wasserausführung versiòn mista смешанная версии prezzo del radiatore + resistenza elettrica radiator price + heating element prix du radiateur + resistance electrique Heizkörperpreis inkl. Heizstab Elec Easy precio del radiadore + resistencia eléctrica цена радиатор + электротен € euro	versione solo elettrica only electrical version version electrique seule elektrische Ausführung versiòn sòlo eléctrica электрическая версии prezzo del radiatore + resistenza elettrica + glicole radiator price + heating element + glycole prix du radiateur + resistance electrique + glycol Heizkörperpreis inkl. Heizstab Elec Easy + Glykol precio del radiadore + resistencia eléctrica + glycole цена радиатор + электротен + гликоль € euro
EEFICE12455XRTE	1220	465	1090	23	356	700	1.538,00	1.579,00
EEFICE12605XRTE	1220	615	1090	33	475	1000	1.797,00	1.838,00
EEFICE15455XRTE	1520	465	1390	32	433	700	1.933,00	1.974,00
EEFICE15605XRTE	1520	615	1390	40	577	1000	2.083,00	2.110,00
EEFICE18455XRTE	1820	465	1690	38	510	1000	2.110,00	2.137,00
EEFICE18530XRTE	1820	540	1690	43	595	1000	2.152,00	2.184,00
EEFICE18605XRTE	1820	615	1690	50	680	1400	2.219,00	2.246,00

⚠ Le rese elettriche della collezione Ice con copertura inox reflex, inox satinata o inox dorata sono circa il 30% inferiori rispetto alle potenze elettriche delle resistenze montate nei radiatori.	⚠ The output of Ice range with inox reflex inox satinato and inox gold cover are approximately 30% less than the output of radiator electric elements.	⚠ Les rendements électriques de la collection Ice avec couverture inox reflex, inox satiné ou inox doré sont 30% environ inférieures à les puissances électriques des résistances montées dans les radiateurs.	⚠ Die reale Leistungsabgabe der elektrischen Ausführung mit Inox oder Gold Finish ist ca. 30% niedriger als die elektrische Leistungsaufnahme des Heizstabs.	⚠ Las potencias eléctricas de la serie Ice con copertura Inox reflex, Inox satinato y Inox gold son inferiores del 30% acerca con respecto de las potencias de las resistencias montadas sobre los radiadores.	⚠ Электрическая мощность коллекции Ice с покрытием inox reflex, inox satinata или inox dorata примерно на 30% меньше в сравнении с электрической мощностью электротенов радиаторов.

I radiatori sono completi di kit di fissaggio a parete e valvola di sfiato. La barra porta asciugamano estende la larghezza del radiatore di 20/40 mm. La versione cromata NON è disponibile. Pressione di collaudo: 5,2 bar Pressione di esercizio: 4 bar Materiale: Acciaio al carbonio **Allacciamenti possibili, vedi pag. 224.**	The radiators are equipped with a kit for fixing them to the wall and with an exhaust valve. The towel bar makes the radiator 20/40 mm larger. Chromed radiators NOT available. Testing pressure: 5,2 bar Working pressure: 4 bar Material: carbon-steel **Possible connections see page 224.**	Les radiateurs sont munis d'un kit de fixation murale et d'une soupape de décompression. Avec la barre porte-serviettes le radiateur est 20/40 mm plus large. La version chromée N'EST PAS disponible. Pression d'essai: 5,2 bars Pression d'exercice: 4 bars Matière: Acier au charbon **Branchements possibles, voir page 224.**	Die Heizkörper sind mit Wandbefestigungsset und Luftventil ausgerüstet. Mit Handtuchhalter ist der Heizkörper 20/40 mm breiter. Die verchromte Version ist NICHT verfügbar. Prüfungsdruck: 5,2 bar Betriebsdruck: 4 bar Stoff: Kohlenstoffstahl **Mögliche Anschlüsse, siehe Seite 224.**	Los radiadores están provistos de kit de fijación a la pared y de válvula de desahogo. La barra portatoallas extiende la longitude del radiador de 20/40 mm. La versión cromada NO está disponible. Presión de ensayo: 5,2 bar Presión de trabajo: 4 bar Material: Acero de carbono **Empalmes standard, ver la pág. 224.**	Радиаторы укомплектованы набором крепежных деталей для закрепления на стене и выпускным клапаном. Перекладина для полотенца увеличивает ширину радиатора на 20/40 мм. Хромированная версия в продаже ОТСУТСТВУЕТ. Давление при испытании – 5,2 бар Рабочее давление – 4 бар Под заказ радиаторы могут проходить испытание при 16 бар в случае рабочего давления 12 бар. Материал – углеродистая сталь **Возможные варианты гидравлических соединений см. на с. 224.**

ICE BAGNO SHORT INOX REFLEX FINISH VERTICAL SINGLE ELEC PLUS

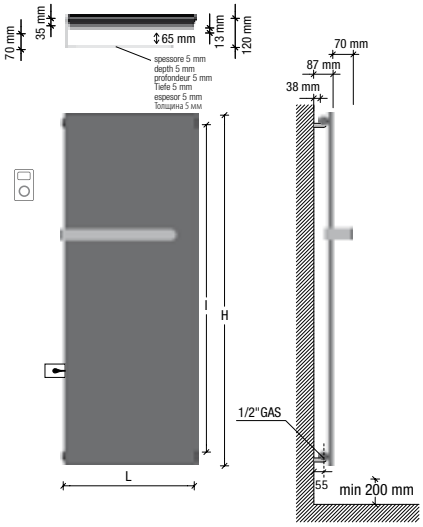

Interasse dal centro foro al muro 55 mm.
Distance between hole center and wall 55 mm.
Distance du centre du trou au mur 55 mm.
Abstand zwischen Lochmitte und Wand 55 mm.
Distancia entre el centro del agujero y el muro 55 mm.
Расстояние между центром отверстия и стеной – 55 мм.

Resistenza solo a sinistra e inserita verticalmente nel radiatore.
Electric element only on the left side and inserted vertically into the radiator.
Resistance électrique seulement à gauche et insérée verticalement dans le radiateur.
Heizpatrone nur links und im Heizkörper vertikal eingesetzt.
Resistencia sólo a la izquierda y insertada verticalmente en el radiador.
Электротен только слева и расположен вертикально в радиаторе.
p./S. 246-247

Ricevitore nascosto, termostato programmabile in radiofrequenza.
Concealed receiver, programmable remote-controlled thermostat.
Récepteur caché, thermostat programmable par radiofréquence.
Versteckter Empfänger, über Funkübertragung programmierbarer Thermostat.
Receptor oculto, termostato programable por radiofrecuencia.
Скрытый приемник, термостат программируемый беспроводной (радиочастота).

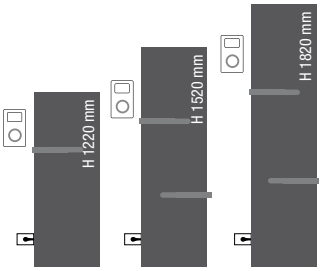

Posizione barre come disegno, a richiesta modificabile in fase di ordine.
Towel bars positioned as shown in the drawing; position can be changed on request when placing the order.
Barres porte-serviettes positionnées selon schèma, la position peut être modifiée sur demande pendant la commande.
Handtuchhalter Position wie abgebildet, kann auf Anfrage bei Bestellung geändert werden.
La posición de la barra portatoallas como de dibujo, puede ser modificada bajo pedido.
Положение перекладины выполняется в соответствии с чертежом. Его можно изменить по запросу на стадии заказа.

Attenzione!
Non è uno specchio.
Important!
This is not a mirror.
Attention!
Ce n'est pas un miroir.
Achtung!
Polierter Edelstahl (Kein Glasspiegel).
¡Cuidado!
No es un espejo.
Внимание!
Это не зеркало.

0039 030 2530054

versione solo elettrica
only electrical version
version electrique seule
elektrische Ausführung
versiòn sòlo eléctrica
электрическая версии

codice code code Artikel Nr. codigo код	altezza height hauteur Höhe altura высота **H** mm	larghezza width largeur Breite longitud ширина **L** mm	interasse distance between bars entraxe Achsabstand distancia entre centros межцентровое расстояние **I** mm	peso radiatore + glicole weight of radiator + glycole poids du radiateur + glycol Gewicht inkl. Glykol peso radiador + glycole вес радиатор + гликоль Kg	output versione idraulica output water heating puissance en version eau chaude Leistung der Wasserausführung output version agua calda мощность гидравлического варианта Δt50 watt	potenza elettrica resistenza output for electrical version puissance en version electrique Leistung der elektrischen Ausführung output version eléctrica мощность электрического варианта watt	prezzo del radiatore + resistenza elettrica radiofrequenza + glicole radiator price + remote-controlled electric resistance + glycole prix du radiateur + résistance électrique radiofréquence + glycol Heizkörperpreis inkl. Heizstab Elec Plus + Glykol precio del radiadore + resistencia eléctrica radiofrecuencia + glycole цена радиатор + радиочастотный электротен + гликоль € euro
EPFICE12455XRTE	1220	465	1090	23	356	700	2.029,00
EPFICE12605XRTE	1220	615	1090	33	475	1000	2.288,00
EPFICE15455XRTE	1520	465	1390	32	433	700	2.424,00
EPFICE15605XRTE	1520	615	1390	40	577	1000	2.560,00
EPFICE18455XRTE	1820	465	1690	38	510	1000	2.587,00
EPFICE18530XRTE	1820	540	1690	43	595	1000	2.634,00
EPFICE18605XRTE	1820	615	1690	50	680	1400	2.696,00

⚠ Le rese elettriche della collezione Ice con copertura inox reflex, inox satinata o inox dorata sono circa il 30% inferiori rispetto alle potenze elettriche delle resistenze montate nei radiatori.	⚠ The output of Ice range with inox reflex inox satinato and inox gold cover are approximately 30% less than the output of radiator electric elements.	⚠ Les rendements électriques de la collection Ice avec couverture inox reflex, inox satiné ou inox doré sont 30% environ inférieures à les puissances électriques des résistances montées dans les radiateurs.	⚠ Die reale Leistungsabgabe der elektrischen Ausführung mit Inox oder Gold Finish ist ca. 30% niedriger als die elektrische Leistungsaufnahme des Heizstabs.	⚠ Las potencias eléctricas de la serie Ice con copertura Inox reflex, Inox satinato y Inox gold son inferiores del 30% acerca con respecto de las potencias de las resistencias montadas sobre los radiadores.	⚠ Электрическая мощность коллекции Ice с покрытием inox reflex, inox satinata или inox dorata примерно на 30% меньше в сравнении с электрической мощностью электротенов радиаторов.

I radiatori sono completi di kit di fissaggio a parete e valvola di sfiato. La barra porta asciugamano estende la larghezza del radiatore di 20/40 mm. La versione cromata NON è disponibile. Materiale: Acciaio al carbonio	The radiators are equipped with a kit for fixing them to the wall and with an exhaust valve. The towel bar makes the radiator 20/40 mm larger. Chromed radiators NOT available. Material: carbon-steel	Les radiateurs sont munis d'un kit de fixation murale et d'une soupape de décompression. Avec la barre porte-serviettes le radiateur est 20/40 mm plus large. La version chromée N'EST PAS disponible. Matière: Acier au charbon	Die Heizkörper sind mit Wand-befestigungsset und Luftventil ausgerüstet. Mit Handtuchhalter ist der Heizkörper 20/40 mm breiter. Die verchromte Version ist NICHT verfügbar. Stoff: Kohlenstoffstahl	Los radiadores están provistos de kit de fijación a la pared y de válvula de desahogo. La barra portatoallas extiende la longitude del radiador de 20/40 mm. La versión cromada NO está disponible. Material: Acero de carbono	Радиаторы укомплектованы набором крепежных деталей для закрепления на стене и выпускным клапаном. Перекладина для полотенца увеличивает ширину радиатора на 20/40 мм. Хромированная версия в продаже ОТСУТСТВУЕТ. Под заказ радиаторы могут проходить испытание при 16 бар в случае рабочего давления 12 бар. Материал – углеродистая сталь

ICE BAGNO SHORT INOX SATINATO VERTICAL SINGLE

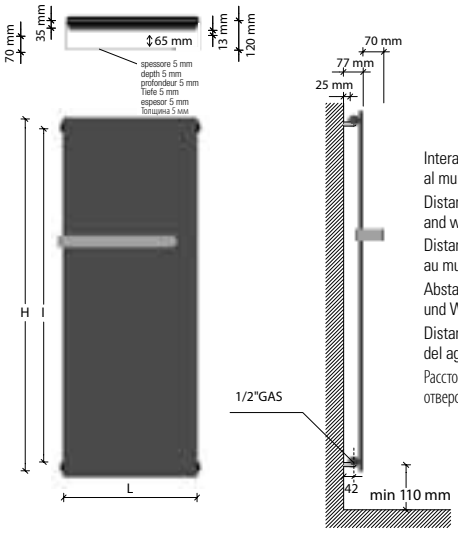

Interasse dal centro foro al muro 42 mm.
Distance between hole center and wall 42 mm.
Distance du centre du trou au mur 42 mm.
Abstand zwischen Lochmitte und Wand 42 mm.
Distancia entre el centro del agujero y el muro 42 mm.
Расстояние между центром отверстия и стеной – 42 мм.

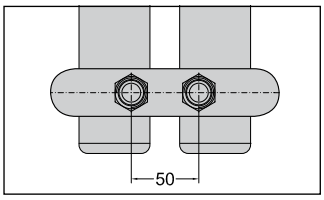

Allacciamento 50 mm centrale per valvola remota a richiesta.
50 mm central connection for remote valve on request.
Raccordement central 50 mm pour vannes à distance sur demande
Mittelanschluss 50 mm für Fernventile Auf Anfrage.
Conexiòn central 50 mm para válvula remota bajo pedido.
По запросу выполняется центральное гидравлическое соединение с межосевым расстоянием 50 мм для клапана с дистанционным управлением.
p./S. 223 - 234 - 235

€ 78,75

design by Massimo Porta

EN 442 EURONORM

Watt = Kcal/h ÷ 0,860
Kcal/h = Watt × 0,860

codice code code Artikel Nr. codigo код	altezza height hauteur Höhe altura высота H mm	larghezza width largeur Breite longitud ширина L mm	interasse distance between bars entraxe Achsabstand distancia entre centros межцентровое расстояние I mm	peso weight poids Gewicht peso вес Kg	output мощность 75/65-20 watt Δt50	output мощность 55/45-20 watt Δt30	output мощность 55/45-24 watt Δt26	prezzo . price . prix . Preis . precio . цена € euro
FICE12455XSRT	1220	465	1160	22	356	184	153	1.149,00*
FICE12605XSRT	1220	615	1160	27	475	245	204	1.369,00*
FICE15455XSRT	1520	465	1460	27	433	221	183	1.420,00*
FICE15605XSRT	1520	615	1460	34	577	295	244	1.562,00*
FICE18455XSRT	1820	465	1760	33	510	259	214	1.484,00*
FICE18530XSRT	1820	540	1760	37	595	302	250	1.574,00*
FICE18605XSRT	1820	615	1760	43	680	346	286	1.665,00*
FICE20455XSRT	2020	465	1960	36	563	285	236	1.591,00*
FICE20530XSRT	2020	540	1960	44	657	333	275	1.687,00*
FICE20605XSRT	2020	615	1960	47	750	380	314	1.781,00*

*materiale disponibile a magazzino, salvo venduto. *goods available on stock, except sold items. *marchandise disponible en stock, sauf déjà vendu. *im Lager verfügbare Ware, wenn nicht bereits verkauft. *material disponible en estoc, salvo el vendido. *изделие имеется в наличие на складе, за исключением проданного.

ICE BAGNO SHORT INOX SATINATO VERTICAL SINGLE - ICE BAGNO SHORT INOX SATINATO VERTICAL DOUBLE

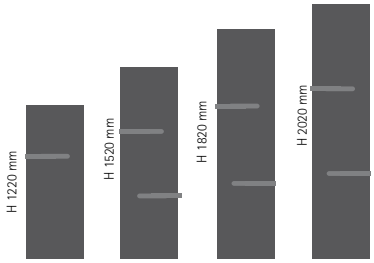

Posizione barre come disegno, a richiesta modificabile in fase di ordine.
Towel bars positioned as shown in the drawing; position can be changed on request when placing the order.
Barres porte-serviettes positionnées selon schèma, la position peut être modifiée sur demande pendant la commande.
Handtuchhalter Position wie abgebildet, kann auf Anfrage bei Bestellung geändert werden.
La posición de la barra portatoallas como de dibujo, puede ser modificada bajo pedido.
Положение перекладины выполняется в соответствии с чертежом. Его можно изменить по запросу на стадии заказа.

I radiatori sono completi di kit di fissaggio a parete e valvola di sfiato. La barra porta asciugamano estende la larghezza del radiatore di 20/40 mm. Pressione di collaudo: 5,2 bar Pressione di esercizio: 4 bar Materiale: Acciaio al carbonio + piastra inox	The radiators are equipped with a kit for fixing them to the wall and with an exhaust valve. The towel bar makes the radiator 20/40 mm larger. Testing pressure: 5,2 bar Working pressure: 4 bar. Material: carbon-steel + stainless steel plate	Les radiateurs sont munis d'un kit de fixation murale et d'une soupape de décompression. Avec la barre porte-serviettes le radiateur est 20/40 mm plus large. Pression d'essai: 5,2 bars Pression d'exercice: 4 bars Matière: Acier au charbon + plaque en acier inoxydable	Die Heizkörper sind mit Wandbefestigungsset und Luftventil ausgerüstet. Mit Handtuchhalter ist der Heizkörper 20/40 mm breiter. Prüfungsdruck: 5,2 bar Betriebsdruck: 4 bar Stoff: Kohlenstoffstahl + Platte aus Edelstahl	Los radiadores están provistos de kit de fijación a la pared y de válvula de desahogo. La barra portatoallas extiende la longitude del radiador de 20/40 mm. Presión de ensayo: 5,2 bar Presión de trabajo: 4 bar Material: Acero de carbono + lámina de acero inoxidable	Радиаторы укомплектованы набором крепежных деталей для закрепления на стене и выпускным клапаном. Перекладина для полотенца увеличивает ширину радиатора на 20/40 мм. Давление при испытании – 5,2 бар Рабочее давление – 4 бар Под заказ радиаторы могут проходить испытание при 16 бар в случае рабочего давления 12 бар. Материал – углеродистая сталь + пластина из нержавеющей стали

0039 030 2530054

ICE BAGNO SHORT INOX SATINATO VERTICAL DOUBLE

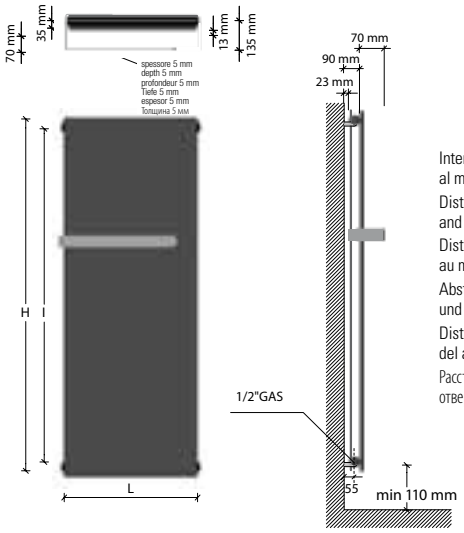

Interasse dal centro foro al muro 55 mm.
Distance between hole center and wall 55 mm.
Distance du centre du trou au mur 55 mm.
Abstand zwischen Lochmitte und Wand 55 mm.
Distancia entre el centro del agujero y el muro 55 mm.
Расстояние между центром отверстия и стеной – 55 мм.

EN 442 EURONORM

Watt = Kcal/h ÷ 0,860
Kcal/h = Watt × 0,860

codice code code Artikel Nr. codigo код	altezza height hauteur Höhe altura высота **H** mm	larghezza width largeur Breite longitud ширина **L** mm	interasse distance between bars entraxe Achsabstand distancia entre centros межцентровое расстояние **I** mm	peso weight poids Gewicht peso вес Kg	output мощность 75/65-20 watt Δt50	output мощность 55/45-20 watt Δt30	output мощность 55/45-24 watt Δt26	prezzo . price . prix . Preis . precio . цена € euro
FICE12455XSRTD	1220	465	1160	34	640	319	263	1.498,00
FICE12605XSRTD	1220	615	1160	44	853	425	350	1.781,00
FICE15455XSRTD	1520	465	1460	43	784	380	311	1.755,00
FICE15605XSRTD	1520	615	1460	55	1046	507	414	1.987,00
FICE18455XSRTD	1820	465	1760	53	929	459	376	1.859,00
FICE18530XSRTD	1820	540	1760	58	1084	535	439	1.984,00
FICE18605XSRTD	1820	615	1760	68	1238	611	502	2.110,00
FICE20455XSRTD	2020	465	1960	58	1025	512	422	1.962,00
FICE20530XSRTD	2020	540	1960	65	1196	597	492	2.110,00
FICE20605XSRTD	2020	615	1960	75	1366	683	562	2.258,00

Coperture laterali a richiesta. Il prezzo varia in base all'altezza del radiatore.
Lateral cover on request. The price changes according to the height of radiator.
Couvertures latérales sur demande. Le prix change selon l'hauteur du radiateur.
Seitliche Abdeckung auf Anfrage. Der Preis ändert gemäß der Höhe des Heizkörpers.
Revestimiento laterale bajo pedido. El precio varia según l'altura de el radiador.
Боковые крышки предоставляются по запросу. Цена зависит от высоты радиатора.
p./S. 237

ICE BAGNO SHORT INOX SATINATO VERTICAL SINGLE - ICE BAGNO SHORT INOX SATINATO VERTICAL DOUBLE

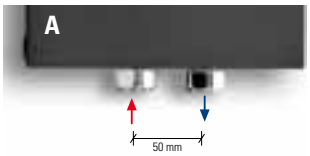

Interasse centrale 50 mm a richiesta.
Central distance between centers 50 mm on request.
Entraxe centrale 50 mm sur demande.
Mittelanschluss 50 mm Auf Anfrage.
Distancia entre centros de 50 mm, bajo pedido.
По запросу радиатор может выполняться с центральным межосевым расстоянием, равным 50 мм.
p./S. 222

€ 78,75

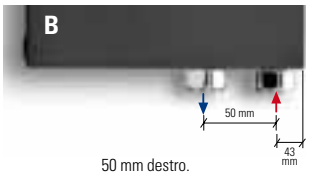

50 mm destro.
50 mm right.
50 mm droite.
50 mm rechts.
50 mm derecha.
50 мм вправо
p./S. 222

€ 78,75

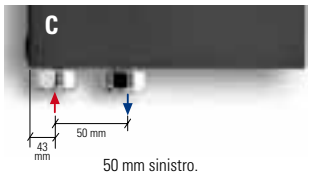

50 mm sinistro.
50 mm left.
50 mm gauche.
50 mm links.
50 mm izquerda.
50 мм влево
p./S. 222

€ 78,75

Allacciamenti dal basso a richiesta.
Bottom connection on request.
Branchement par dessous sur demande.
Anschluss von unten Auf Anfrage.
Conexión por abajo bajo pedido.
Гидравлическое соединение снизу выполняется по запросу.
p./S. 223

€ 78,75

Allacciamenti possibili, vedi pag. 220. - Possible connections see page 220. - Branchements possibles, voir page 220. - Mögliche Anschlüsse, Siehe Seite 220. - Empalmes standard, ver la pàg. 220. Возможные варианты гидравлических соединений см. на с. 220.

ICE BAGNO SHORT INOX SATINATO VERTICAL SINGLE ELEC

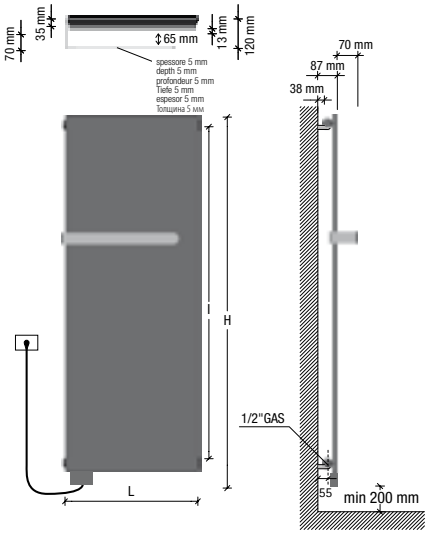

Interasse dal centro foro al muro 55 mm.
Distance between hole center and wall 55 mm.
Distance du centre du trou au mur 55 mm.
Abstand zwischen Lochmitte und Wand 55 mm.
Distancia entre el centro del agujero y el muro 55 mm.
Расстояние между центром отверстия и стеной – 55 мм.

design by Massimo Porta

Resistenza solo a sinistra e inserita verticalmente nel radiatore.
Electric element only on the left side and inserted vertically into the radiator.
Resistance électrique seulement à gauche et insérée verticalement dans le radiateur.
Heizpatrone nur links und im Heizkörper vertikal eingesetzt.
Resistencia sólo a la izquierda y insertada verticalmente en el radiador.
Электротен только слева и расположен вертикально в радиаторе.
p./S. 242-243

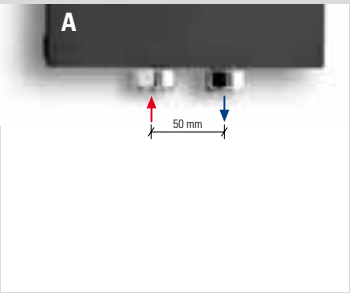

Interasse Centrale 50 mm a richiesta. A partire da L 540.
Central distance between centers 50 mm on request. From L 540.
Entraxe centrale 50 mm sur demande. À partir de L 540.
Mittelanschluss 50 mm Auf Anfrage. Ab L 540.
Distancia entre centros de 50 mm, bajo pedido. A partir de L 540.
По запросу радиатор может выполняться с центральным межосевым расстоянием, равным 50 мм. От длины L 540.
p./S. 225

€ 78,75

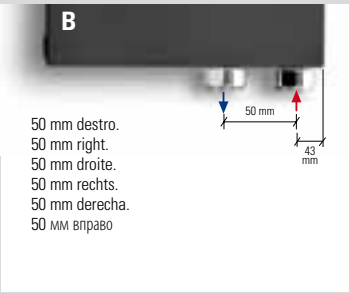

50 mm destro.
50 mm right.
50 mm droite.
50 mm rechts.
50 mm derecha.
50 мм вправо

Interasse Destro 50 mm a richiesta.
Right distance between centers 50 mm on request.
Entraxe Droite 50 mm sur demande.
Rechtsanschluss 50 mm Auf Anfrage.
Distancia entre Derecha de 50 mm, bajo pedido.
По запросу радиатор может выполняться с право межосевым расстоянием, равным 50 мм.
p./S. 225

€ 78,75

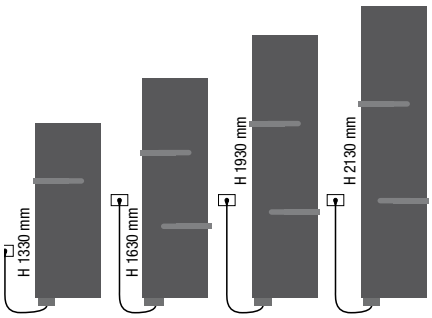

Posizione barre come disegno, a richiesta modificabile in fase di ordine.
Towel bars positioned as shown in the drawing; position can be changed on request when placing the order.
Barres porte-serviettes positionnées selon schèma, la position peut être modifiée sur demande pendant la commande.
Handtuchhalter Position wie abgebildet, kann auf Anfrage bei Bestellung geändert werden.
La posición de la barra portatoallas como de dibujo, puede ser modificada bajo pedido.
Положение перекладины выполняется в соответствии с чертежом. Его можно изменить по запросу на стадии заказа.

0039 030 2530054

EN 442 EURONORM

codice code code Artikel Nr. codigo код	altezza♦ height♦ hauteur♦ Höhe♦ altura♦ высота♦ H mm	larghezza width largeur Breite longitud ширина L mm	interasse distance between bars entraxe Achsabstand distancia entre centros межцентровое расстояние I mm	peso radiatore + glicole weight of radiator + glycole poids du radiateur + glycol Gewicht inkl. Glykol peso radiador + glycole вес радиатор + гликоль Kg	output versione idraulica output water heating puissance en version eau chaude Leistung der Wasserausführung output version agua calda мощность гидравлического варианта Δt50 watt	potenza elettrica resistenza output for electrical version puissance en version electrique Leistung der elektrischen Ausführung output version eléctrica мощность электрического варианта watt	versione mista dual energy version version mixte Wasserausführung versiòn mista смешанная версии prezzo del radiatore + resistenza elettrica analogica radiator price + analogic heating element prix du radiateur + resistance electrique analogique Heizkörperpreis inkl. Heizstab Elec precio del radiadore + resistencia eléctrica analogica цена радиатор + аналоговый электротен € euro	versione solo elettrica only electrical version version electrique seule elektrische Ausführung versiòn sòlo eléctrica электрическая версии prezzo del radiatore + resistenza elettrica analogica + glicole radiator price + analogic heating element + glycole prix du radiateur + resistance electrique analogique + glycol Heizkörperpreis inkl. Heizstab Elec + Glykol precio del radiadore + resistencia eléctrica analogica + glycole цена радиатор + аналоговый электротен + гликоль € euro
FICE12455XSRTE	1330	465	1160	23	356	700	1.511,00	1.551,00
FICE12605XSRTE	1330	615	1160	33	475	1000	1.743,00	1.784,00
FICE15455XSRTE	1630	465	1460	32	433	700	1.797,00	1.838,00
FICE15605XSRTE	1630	615	1460	40	577	1000	1.974,00	2.001,00
FICE18455XSRTE	1930	465	1760	38	510	1000	1.892,00	1.920,00
FICE18530XSRTE	1930	540	1760	43	595	1000	1.983,00	2.010,00
FICE18605XSRTE	1930	615	1760	50	680	1400	2.083,00	2.110,00
FICE20455XSRTE	2130	465	1960	42	563	1000	1.947,00	1.974,00
FICE20605XSRTE	2130	615	1960	55	750	1400	2.246,00	2.273,00

⚠ Le rese elettriche della collezione Ice con copertura inox reflex, inox satinata o inox dorata sono circa il 30% inferiori rispetto alle potenze elettriche delle resistenze montate nei radiatori.

⚠ The output of Ice range with inox reflex inox satinato and inox gold cover are approximately 30% less than the output of radiator electric elements.

⚠ Les rendements électriques de la collection Ice avec couverture inox reflex, inox satiné ou inox doré sont 30% environ inférieures à les puissances électriques des résistances montées dans les radiateurs.

⚠ Die reale Leistungsabgabe der elektrischen Ausführung mit Inox oder Gold Finish ist ca. 30% niedriger als die elektrische Leistungsaufnahme des Heizstabs.

⚠ Las potencias eléctricas de la serie Ice con copertura Inox reflex, Inox satinato y Inox gold son inferiores del 30% acerca con respecto de las potencias de las resistencias montadas sobre los radiadores.

⚠ Электрическая мощность коллекции Ice с покрытием inox reflex, inox satinata или inox dorata примерно на 30% меньше в сравнении с электрической мощностью электротенов радиаторов.

♦ Incluso il termostato analogico di 110 mm
♦ Included 110 mm high analogic room control
♦ Inclus boitier de régulation analogique de 110 mm
♦ Inkl. Raumthermostat (110 mm)
♦ Incluido termostato por ambiente analogico de 110 mm
♦ Включая аналоговый термостат 110 мм

Scatola termostato bianca di serie per radiatori bianchi. Scatola termostato grigio satinato di serie per radiatori colorati e finiture inox.
Standard white thermostat box for white radiators. Standard satinated grey thermostat box for coloured and stainless steel finishings radiators.
Boîtier thermostat blanc de série pour radiateurs blancs. Boîtier thermostat gris satiné de série pour radiateurs colorés et finitions inox.
Serienmäßig weißes Thermostatgehäuse für weiße Heizkörper. Serienmäßig grau satiniertes Thermostatgehäuse für bunte Heizkörper und Edelstahlfinish.
Caja de termostato blanca de serie para radiadores blancos. Caja de termostato gris satinado de serie para radiadores coloreados y acabados inox.
Корпус термостата белый стандартный для белых радиаторов. Корпус термостата серый матовый стандартный для цветных радиаторов и с отделкой под цвет нержавеющей стали.

I radiatori sono completi di kit di fissaggio a parete e valvola di sfiato.
La barra porta asciugamano estende la larghezza del radiatore di 20/40 mm.
La versione cromata NON è disponibile.
Pressione di collaudo: 5,2 bar
Pressione di esercizio: 4 bar
Materiale: Acciaio al carbonio
Allacciamenti possibili, vedi pag. 224-225.

The radiators are equipped with a kit for fixing them to the wall and with an exhaust valve.
The towel bar makes the radiator 20/40 mm larger.
Chromed radiators NOT available.
Testing pressure: 5,2 bar
Working pressure: 4 bar
Material: carbon-steel
Possible connections see page 224-225.

Les radiateurs sont munis d'un kit de fixation murale et d'une soupape de décompression.
Avec la barre porte-serviettes le radiateur est 20/40 mm plus large.
La version chromée N'EST PAS disponible.
Pression d'essai: 5,2 bars
Pression d'exercice: 4 bars
Matière: Acier au charbon
Branchements possibles, voir page 224-225.

Die Heizkörper sind mit Wandbefestigungsset und Luftventil ausgerüstet.
Mit Handtuchhalter ist der Heizkörper 20/40 mm breiter.
Die verchromte Version ist NICHT verfügbar.
Prüfungsdruck: 5,2 bar
Betriebsdruck: 4 bar
Stoff: Kohlenstoffstahl
Mögliche Anschlüsse, siehe Seite 224-225.

Los radiadores están provistos de kit de fijación a la pared y de válvula de desahogo.
La barra portatoallas extiende la longitude del radiador de 20/40 mm.
La versión cromada NO está disponible.
Presión de ensayo: 5,2 bar
Presión de trabajo: 4 bar
Material: Acero de carbono
Empalmes standard, ver la pág. 224-225.

Радиаторы укомплектованы набором крепежных деталей для закрепления на стене и выпускным клапаном.
Перекладина для полотенца увеличивает ширину радиатора на 20/40 мм.
Хромированная версия в продаже ОТСУТСТВУЕТ.
Давление при испытании – 5,2 бар
Рабочее давление – 4 бар
Под заказ радиаторы могут проходить испытание при 16 бар в случае рабочего давления 12 бар.
Материал – углеродистая сталь
Возможные варианты гидравлических соединений см. на с. 224-225.

ICE BAGNO SHORT INOX SATINATO VERTICAL SINGLE ELEC EASY

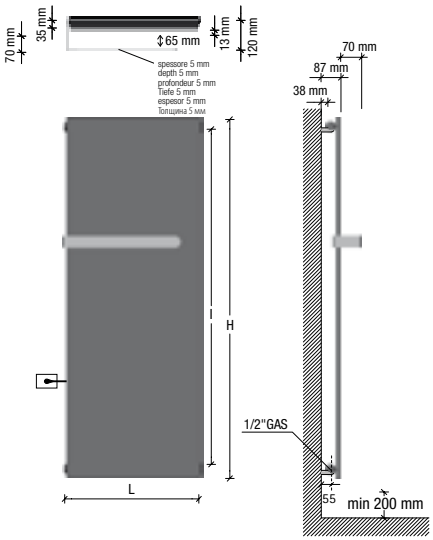

Interasse dal centro foro al muro 55 mm.
Distance between hole center and wall 55 mm.
Distance du centre du trou au mur 55 mm.
Abstand zwischen Lochmitte und Wand 55 mm.
Distancia entre el centro del agujero y el muro 55 mm.
Расстояние между центром отверстия и стеной – 55 мм.

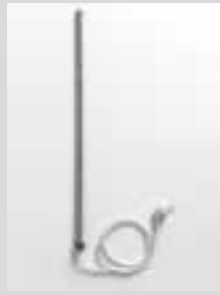

Resistenza solo a sinistra e inserita verticalmente nel radiatore.
Electric element only on the left side and inserted vertically into the radiator.
Resistance électrique seulement à gauche et insérée verticalement dans le radiateur.
Heizpatrone nur links und im Heizkörper vertikal eingesetzt.
Resistencia sólo a la izquierda y insertada verticalmente en el radiador.
Электротен только слева и расположен вертикально в радиаторе.
p./S. 244-245

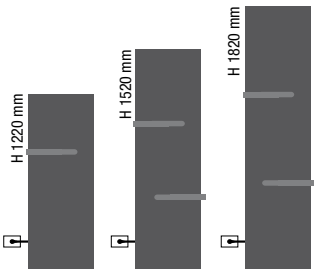

Posizione barre come disegno, a richiesta modificabile in fase di ordine.
Towel bars positioned as shown in the drawing; position can be changed on request when placing the order.
Barres porte-serviettes positionnées selon schèma, la position peut être modifiée sur demande pendant la commande.
Handtuchhalter Position wie abgebildet, kann auf Anfrage bei Bestellung geändert werden.
La posición de la barra portatoallas como de dibujo, puede ser modificada bajo pedido.
Положение перекладины выполняется в соответствии с чертежом. Его можно изменить по запросу на стадии заказа.

0039 030 2530054

codice code code Artikel Nr. codigo код	altezza height hauteur Höhe altura высота H mm	larghezza width largeur Breite longitud ширина L mm	interasse distance between bars entraxe Achsabstand distancia entre centros межцентровое расстояние I mm	peso radiatore + glicole weight of radiator + glycole poids du radiateur + glycol Gewicht inkl. Glykol peso radiador + glycole вес радиатор + гликоль Kg	output versione idraulica output water heating puissance en version eau chaude Leistung der Wasserausführung output version agua calda мощность гидравлического варианта Δt50 watt	potenza elettrica resistenza output for electrical version puissance en version electrique Leistung der elektrischen Ausführung output version eléctrica мощность электрического варианта watt	versione mista dual energy version version mixte Wasserausführung versiòn mista смешанная версии prezzo del radiatore + resistenza elettrica radiator price + heating element prix du radiateur + resistance electrique Heizkörperpreis inkl. Heizstab Elec Easy precio del radiadore + resistencia eléctrica цена радиатор + электротен € euro	versione solo elettrica only electrical version version electrique seule elektrische Ausführung versiòn sòlo eléctrica электрическая версии prezzo del radiatore + resistenza elettrica + glicole radiator price + heating element + glycole prix du radiateur + resistance electrique + glycol Heizkörperpreis inkl. Heizstab Elec Easy + Glykol precio del radiadore + resistencia eléctrica + glycole цена радиатор + электротен + гликоль € euro
EEFICE12455XSRTE	1220	465	1090	23	356	700	1.511,00	1.551,00
EEFICE12605XSRTE	1220	615	1090	33	475	1000	1.743,00	1.784,00
EEFICE15455XSRTE	1520	465	1390	32	433	700	1.797,00	1.838,00
EEFICE15605XSRTE	1520	615	1390	40	577	1000	1.974,00	2.001,00
EEFICE18455XSRTE	1820	465	1690	38	510	1000	1.892,00	1.920,00
EEFICE18530XSRTE	1820	540	1690	43	595	1000	1.983,00	2.010,00
EEFICE18605XSRTE	1820	615	1690	50	680	1400	2.083,00	2.110,00

⚠ Le rese elettriche della collezione Ice con copertura inox reflex, inox satinata o inox dorata sono circa il 30% inferiori rispetto alle potenze elettriche delle resistenze montate nei radiatori.	⚠ The output of Ice range with inox reflex inox satinato and inox gold cover are approximately 30% less than the output of radiator electric elements.	⚠ Les rendements électriques de la collection Ice avec couverture inox reflex, inox satiné ou inox doré sont 30% environ inférieures à les puissances électriques des résistances montées dans les radiateurs.	⚠ Die reale Leistungsabgabe der elektrischen Ausführung mit Inox oder Gold Finish ist ca. 30% niedriger als die elektrische Leistungsaufnahme des Heizstabs.	⚠ Las potencias eléctricas de la serie Ice con copertura Inox reflex, Inox satinato y Inox gold son inferiores del 30% acerca con respecto de las potencias de las resistencias montadas sobre los radiadores.	⚠ Электрическая мощность коллекции Ice с покрытием inox reflex, inox satinata или inox dorata примерно на 30% меньше в сравнении с электрической мощностью электротенов радиаторов.

I radiatori sono completi di kit di fissaggio a parete e valvola di sfiato. La barra porta asciugamano estende la larghezza del radiatore di 20/40 mm. La versione cromata NON è disponibile. Pressione di collaudo: 5,2 bar Pressione di esercizio: 4 bar Materiale: Acciaio al carbonio **Allacciamenti possibili, vedi pag. 224.**	The radiators are equipped with a kit for fixing them to the wall and with an exhaust valve. The towel bar makes the radiator 20/40 mm larger. Chromed radiators NOT available. Testing pressure: 5,2 bar Working pressure: 4 bar Material: carbon-steel **Possible connections see page 224.**	Les radiateurs sont munis d'un kit de fixation murale et d'une soupape de décompression. Avec la barre porte-serviettes le radiateur est 20/40 mm plus large. La version chromée N'EST PAS disponible. Pression d'essai: 5,2 bars Pression d'exercice: 4 bars Matière: Acier au charbon **Branchements possibles, voir page 224.**	Die Heizkörper sind mit Wandbefestigungsset und Luftventil ausgerüstet. Mit Handtuchhalter ist der Heizkörper 20/40 mm breiter. Die verchromte Version ist NICHT verfügbar. Prüfungsdruck: 5,2 bar Betriebsdruck: 4 bar Stoff: Kohlenstoffstahl **Mögliche Anschlüsse, siehe Seite 224.**	Los radiadores están provistos de kit de fijación a la pared y de válvula de desahogo. La barra portatoallas extiende la longitude del radiador de 20/40 mm. La versión cromada NO está disponible. Presión de ensayo: 5,2 bar Presión de trabajo: 4 bar Material: Acero de carbono **Empalmes standard, ver la pág. 224.**	Радиаторы укомплектованы набором крепежных деталей для закрепления на стене и выпускным клапаном. Перекладина для полотенца увеличивает ширину радиатора на 20/40 мм. Хромированная версия в продаже ОТСУТСТВУЕТ. Давление при испытании – 5,2 бар Рабочее давление – 4 бар Под заказ радиаторы могут проходить испытание при 16 бар в случае рабочего давления 12 бар. Материал – углеродистая сталь **Возможные варианты гидравлических соединений см. на с. 224.**

ICE BAGNO SHORT INOX SATINATO VERTICAL SINGLE ELEC PLUS

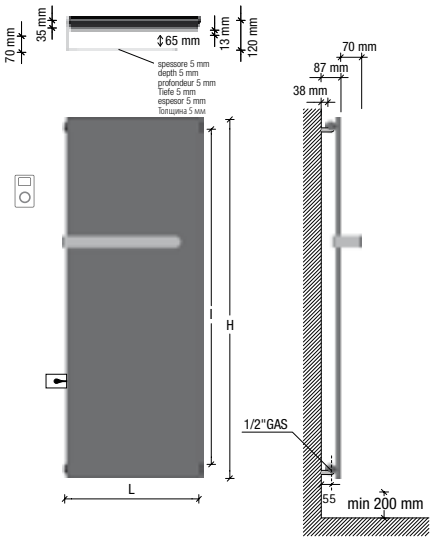

Interasse dal centro foro al muro 55 mm.
Distance between hole center and wall 55 mm.
Distance du centre du trou au mur 55 mm.
Abstand zwischen Lochmitte und Wand 55 mm.
Distancia entre el centro del agujero y el muro 55 mm.
Расстояние между центром отверстия и стеной – 55 мм.

Resistenza solo a sinistra e inserita verticalmente nel radiatore.
Electric element only on the left side and inserted vertically into the radiator.
Resistance électrique seulement à gauche et insérée verticalement dans le radiateur.
Heizpatrone nur links und im Heizkörper vertikal eingesetzt.
Resistencia sólo a la izquierda y insertada verticalmente en el radiador.
Электротен только слева и расположен вертикально в радиаторе.
p./S. 246-247

Ricevitore nascosto, termostato programmabile in radiofrequenza.
Concealed receiver, programmable remote-controlled thermostat.
Récepteur caché, thermostat programmable par radiofréquence.
Versteckter Empfänger, über Funkübertragung programmierbarer Thermostat.
Receptor oculto, termostato programable por radiofrecuencia.
Скрытый приемник, термостат программируемый беспроводной (радиочастота).

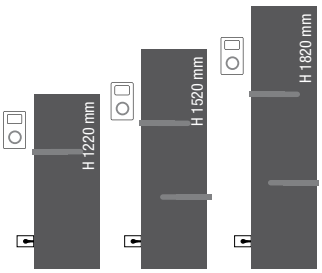

Posizione barre come disegno, a richiesta modificabile in fase di ordine.
Towel bars positioned as shown in the drawing; position can be changed on request when placing the order.
Barres porte-serviettes positionnées selon schèma, la position peut être modifiée sur demande pendant la commande.
Handtuchhalter Position wie abgebildet, kann auf Anfrage bei Bestellung geändert werden.
La posición de la barra portatoallas como de dibujo, puede ser modificada bajo pedido.
Положение перекладины выполняется в соответствии с чертежом. Его можно изменить по запросу на стадии заказа.

0039 030 2530054

versione solo elettrica
only electrical version
version electrique seule
elektrische Ausführung
versiòn sòlo eléctrica
электрическая версии

codice code code Artikel Nr. codigo код	altezza height hauteur Höhe altura высота **H** mm	larghezza width largeur Breite longitud ширина **L** mm	interasse distance between bars entraxe Achsabstand distancia entre centros межцентровое расстояние **I** mm	peso radiatore + glicole weight of radiator + glycole poids du radiateur + glycol Gewicht inkl. Glykol peso radiador + glycole вес радиатор + гликоль Kg	output versione idraulica output water heating puissance en version eau chaude Leistung der Wasserausführung output version agua calda мощность гидравлического варианта Δt50 watt	potenza elettrica resistenza output for electrical version puissance en version electrique Leistung der elektrischen Ausführung output version eléctrica мощность электрического варианта watt	prezzo del radiatore + resistenza elettrica radiofrequenza + glicole radiator price + remote-controlled electric resistance + glycole prix du radiateur + résistance électrique radiofréquence + glycol Heizkörperpreis inkl. Heizstab Elec Plus + Glykol precio del radiadore + resistencia eléctrica radiofrecuencia + glycole цена радиатор + радиочастотный электротен + гликоль € euro
EPFICE12455XSRTE	1220	465	1090	23	356	700	2.001,00
EPFICE12605XSRTE	1220	615	1090	33	475	1000	2.234,00
EPFICE15455XSRTE	1520	465	1390	32	433	700	2.288,00
EPFICE15605XSRTE	1520	615	1390	40	577	1000	2.451,00
EPFICE18455XSRTE	1820	465	1690	38	510	1000	2.370,00
EPFICE18530XSRTE	1820	540	1690	43	595	1000	2.460,00
EPFICE18605XSRTE	1820	615	1690	50	680	1400	2.560,00

⚠ Le rese elettriche della collezione Ice con copertura inox reflex, inox satinata o inox dorata sono circa il 30% inferiori rispetto alle potenze elettriche delle resistenze montate nei radiatori.	⚠ The output of Ice range with inox reflex inox satinato and inox gold cover are approximately 30% less than the output of radiator electric elements.	⚠ Les rendements électriques de la collection Ice avec couverture inox reflex, inox satiné ou inox doré sont 30% environ inférieures à les puissances électriques des résistances montées dans les radiateurs.	⚠ Die reale Leistungsabgabe der elektrischen Ausführung mit Inox oder Gold Finish ist ca. 30% niedriger als die elektrische Leistungsaufnahme des Heizstabs.	⚠ Las potencias eléctricas de la serie Ice con copertura Inox reflex, Inox satinato y Inox gold son inferiores del 30% acerca con respecto de las potencias de las resistencias montadas sobre los radiadores.	⚠ Электрическая мощность коллекции Ice с покрытием inox reflex, inox satinata или inox dorata примерно на 30% меньше в сравнении с электрической мощностью электротенов радиаторов.

I radiatori sono completi di kit di fissaggio a parete e valvola di sfiato. La barra porta asciugamano estende la larghezza del radiatore di 20/40 mm. La versione cromata NON è disponibile. Materiale: Acciaio al carbonio	The radiators are equipped with a kit for fixing them to the wall and with an exhaust valve. The towel bar makes the radiator 20/40 mm larger. Chromed radiators NOT available. Material: carbon-steel	Les radiateurs sont munis d'un kit de fixation murale et d'une soupape de décompression. Avec la barre porte-serviettes le radiateur est 20/40 mm plus large. La version chromée N'EST PAS disponible. Matière: Acier au charbon	Die Heizkörper sind mit Wand-befestigungsset und Luftventil ausgerüstet. Mit Handtuchhalter ist der Heizkörper 20/40 mm breiter. Die verchromte Version ist NICHT verfügbar. Stoff: Kohlenstoffstahl	Los radiadores están provistos de kit de fijación a la pared y de válvula de desahogo. La barra portatoallas extiende la longitude del radiador de 20/40 mm. La versión cromada NO está disponible. Material: Acero de carbono	Радиаторы укомплектованы набором крепежных деталей для закрепления на стене и выпускным клапаном. Перекладина для полотенца увеличивает ширину радиатора на 20/40 мм. Хромированная версия в продаже ОТСУТСТВУЕТ. Под заказ радиаторы могут проходить испытание при 16 бар в случае рабочего давления 12 бар. Материал – углеродистая сталь

REBEL SINGLE VERTICAL

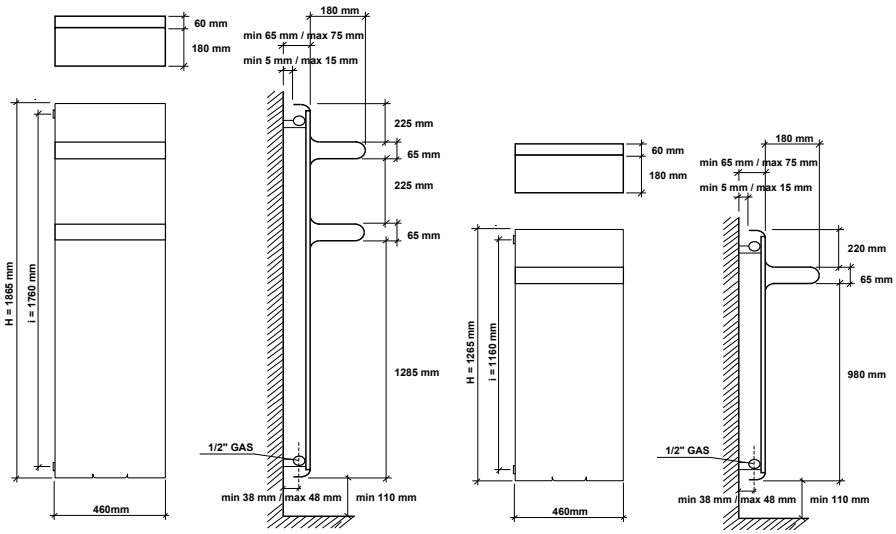

Interasse dal centro foro al muro min. 38 / max 48 mm.
Distance between hole center and wall min. 38 / max 48 mm.
Distance du centre du trou au mur min. 38 / max 48 mm.
Abstand zwischen Lochmitte und Wand min. 38 / max 48 mm.
Distancia entre el centro del agujero y el muro min. 38 / máx 48 mm.
Расстояние между центром отверстия и стеной – не менее 38 мм и не более 48 мм.

design by Francesco Lucchese

codice code code Artikel Nr. codigo код	altezza height hauteur Höhe altura высота H mm	larghezza width largeur Breite longitud ширина L mm	interasse distance between bars entraxe Achsabstand distancia entre centros межцентровое расстояние I mm	peso weight poids Gewicht peso вес Kg	output мощность 75/65-20 watt* Δt50	output мощность 55/45-20 watt* Δt30	output мощность 55/45-24 watt* Δt26	*Watt = Kcal/h ÷ 0,860* *Kcal/h = Watt × 0,860* prezzo/colori . price/colours . prix/couleurs Preis/Farben . precio/colores . цена/цвета bianco puro opaco pure white matt blanc pur mat mattes reines Weiß blanco puro mate чистый белый матовый RAL 9016 …SV € euro	gruppo group groupe Gruppe grupo группа A …SVC € euro	gruppo group groupe Gruppe grupo группа B …SVM € euro	gruppo group groupe Gruppe grupo группа C …SVS € euro
FREB12460…	1265	460	1160	30	521	275	230	780,00	936,00	975,00	1092,00
FREB18460…	1865	460	1760	40	719	379	316	1064,00	1277,00	1330,00	1490,00

* I watt hanno valori provvisori in attesa di certificazione Δt50.
* The watt values are not definitive awaiting for Δt50 certification.
* Le nombre de Watts est une valeur indiquée à titre provisoire dans l'attente de la certification Δt50.
* Die Wattwerte sind noch provisorisch in Erwartung von Δt50 Zertifizierung.
* Los Vatios tienen valores provisionales en espera de la certificación Δt50.
* До получения сертификата Δt50 приводится предварительное значение мощности в ваттах.

REBEL SINGLE VERTICAL - REBEL DOUBLE VERTICAL

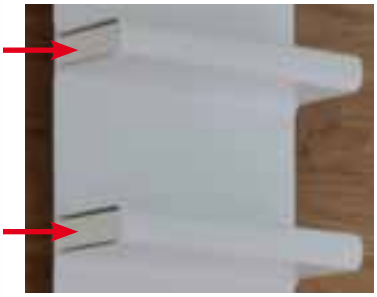

Coperture mensole a richiesta / Shelves covers on request / Couvertures etageres sur demande / Regal-Abdeckung auf Anfrage / Revestimiento estante bajo pedido / Покрытие для полок (по запросу)

codice code code Artikel Nr. codigo код	altezza height hauteur Höhe altura высота H mm	pezzi items pièces Stück piezas шт	prezzo/colori . price/colours . prix/couleurs / Preis/Farben . precio/colores . цена/цвета bianco puro opaco pure white matt blanc pur mat mattes reines Weiß blanco puro mate чистый белый матовый RAL 9016 € euro	gruppo group groupe Gruppe grupo группа A € euro	gruppo group groupe Gruppe grupo группа B € euro	gruppo group groupe Gruppe grupo группа C € euro
101075	1265	2	60,00	72,00	75,00	84,00
101073	1865	4	120,00	144,00	150,00	168,00

Le coperture mensole possono essere montate solo da Caleido
The shelves covers can be mounted only by Caleido
Les couvertures étagères peuvent être montées seulement par Caleido

Die Regalabdeckungen können nur von Caleido montiert werden
Los revestimientos estante pueden ser instalado unicamente por Caleido
Покрытия для полок могут монтироваться только компанией Caleido

I radiatori sono completi di kit di fissaggio a parete e valvola di sfiato. La versione cromata NON è disponibile. Pressione di collaudo: 5,2 bar Pressione di esercizio: 4 bar Materiale: Acciaio al carbonio	The radiators are equipped with a kit for fixing them to the wall and with an exhaust valve. Chromed version is NOT available. Testing pressure: 5,2 bar Working pressure: 4 bar. Material: carbon-steel	Les radiateurs sont munis d'un kit de fixation murale et d'une soupape de décompression. La version chromée N'EST PAS disponible. Pression d'essai: 5,2 bars Pression d'exercice: 4 bars Matière: Acier au charbon	Die Heizkörper sind mit Wandbefestigungsset und Luftventil ausgerüstet. Die verchromte Version ist NICHT verfügbar. Prüfungsdruck: 5,2 bar Betriebsdruck: 4 bar Stoff: Kohlenstoffstahl	Los radiadores están provistos de kit de fijación a la pared y de válvula de desahogo. La versión cromada NO está disponible. Presión de ensayo: 5,2 bar Presión de trabajo: 4 bar Material: Acero de carbon	Радиаторы укомплектованы набором крепежных деталей для закрепления на стене и выпускным клапаном. Хромированная версия в продаже ОТСУТСТВУЕТ. Давление при испытании – 5,2 бар Рабочее давление – 4 бар Материал – углеродистая сталь

0039 030 2530054

REBEL DOUBLE VERTICAL

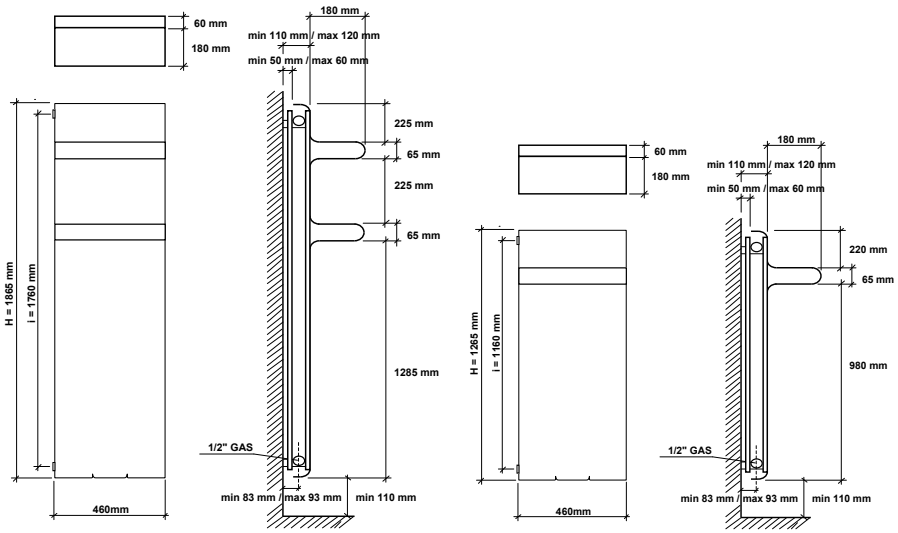

Interasse dal centro foro al muro min. 83 / max 93 mm.
Distance between hole center and wall min. 83 / max 93 mm.
Distance du centre du trou au mur min. 83 / max 93 mm.
Abstand zwischen Lochmitte und Wand min. 83 / max 93 mm.
Distancia entre el centro del agujero y el muro min. 83 / máx 93 mm.
Расстояние между центром отверстия и стеной – не менее 83 мм и не более 93 мм.

					Watt = Kcal/h ÷ 0,860 *Kcal/h = Watt × 0,860*			prezzo/colori . price/colours . prix/couleurs Preis/Farben . precio/colores . цена/цвета			
codice code code Artikel Nr. codigo Код	altezza height hauteur Höhe altura высота	larghezza width largeur Breite longitud ширина	interasse distance between bars entraxe Achsabstand distancia entre centros межцентровое расстояние	peso weight poids Gewicht peso вес	output мощность 75/65-20 watt	output мощность 55/45-20 watt	output мощность 55/45-24 watt	bianco puro opaco pure white matt blanc pur mat mattes reines Weiß blanco puro mate чистый белый матовый RAL 9016	gruppo group groupe Gruppe grupo группа A	gruppo group groupe Gruppe grupo группа B	gruppo group groupe Gruppe grupo группа C
	H mm	**L** mm	**I** mm	Kg	Δt50	Δt30	Δt26	…DV € euro	…DVC € euro	…DVM € euro	…DVS € euro
FREB12460…	1265	460	1160	44	818	415	345	1030,00	1236,00	1288,00	1442,00
FREB18460…	1865	460	1760	60	1127	571	472	1400,00	1680,00	1750,00	1960,00

REBEL SINGLE VERTICAL - REBEL DOUBLE VERTICAL

Barra portasciugamani short a richiesta / Short towel rail on request / Barre porte-serviettes short sur demande / Handtuchtrockenstange short auf Anfrage / Barra calientatoallas short bajo pedido / Перекладина для полотенец short (по запросу).
p./S. 228

Barra portasciugamani a richiesta / Towel rail on request / Barre porte-serviettes sur demande / Handtuchtrockenstange auf Anfrage / Barra calientatoallas bajo pedido / Перекладина для полотенец по запросу).
p./S. 228

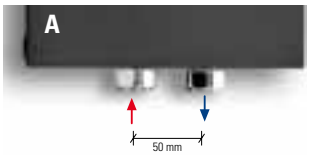

Interasse centrale 50 mm a richiesta.
Central distance between centers 50 mm on request.
Entraxe centrale 50 mm sur demande.
Mittelanschluss 50 mm Auf Anfrage.
Distancia entre centros de 50 mm, bajo pedido.
По запросу радиатор может выполняться с центральным межосевым расстоянием, равным 50 мм.
p./S. 222

€ 78,75

REBEL SINGLE VERTICAL ELEC

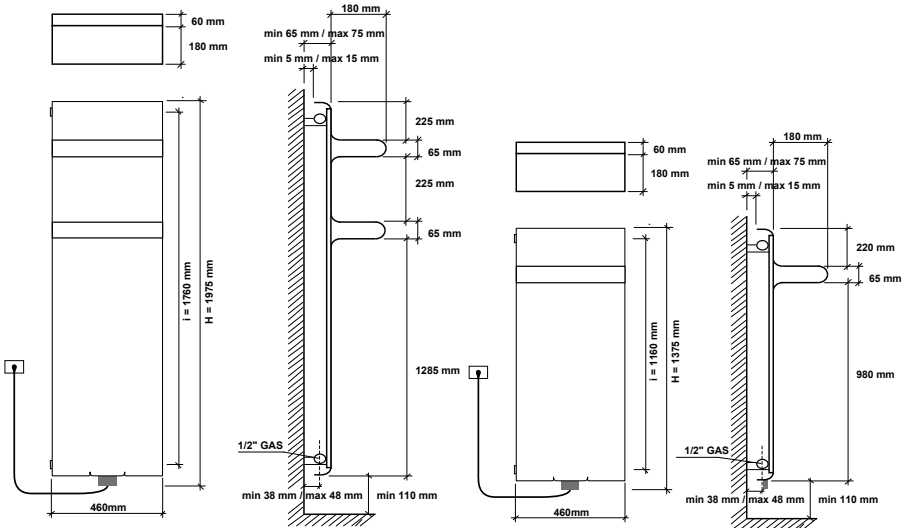

Interasse dal centro foro al muro min. 38 / max 48 mm.
Distance between hole center and wall min. 38 / max 48 mm.
Distance du centre du trou au mur min. 38 / max 48 mm.
Abstand zwischen Lochmitte und Wand min. 38 / max 48 mm.
Distancia entre el centro del agujero y el muro min. 38 / máx 48 mm.
Расстояние между центром отверстия и стеной – не менее 38 мм и не более 48 мм.

design by Francesco Lucchese

Resistenza solo in centro e inserita verticalmente nel radiatore.
Resistance only in the centre and inserted vertically in the radiator.
Résistance au centre seulement et introduite verticalement dans le radiateur.
Widerstand nur in der Mitte und im Heizkörper vertikal eingesetzt.
Resistencia solo en el centro e introducida verticalmente en el radiador.
Электротен только в центре и расположен вертикально в радиаторе.
p./S. 242-243

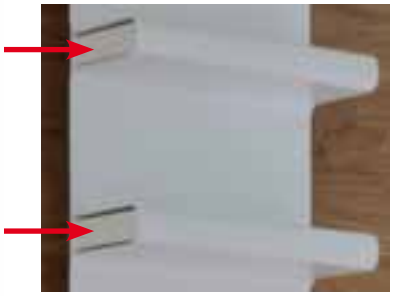

Coperture mensole a richiesta / Shelves covers on request / Couvertures etageres sur demande / Regal-Abdeckung auf Anfrage / Revestimiento estante bajo pedido / Покрытие для полок (по запросу)

			prezzo/colori . price/colours . prix/couleurs / Preis/Farben . precio/colores . цена/цвета			
codice code code Artikel Nr. codigo код	altezza height hauteur Höhe altura высота H mm	pezzi items pièces Stück piezas шт	bianco puro opaco pure white matt blanc pur mat mattes reines Weiß blanco puro mate чистый белый матовый RAL 9016 € euro	gruppo group groupe Gruppe grupo группа A € euro	gruppo group groupe Gruppe grupo группа B € euro	gruppo group groupe Gruppe grupo группа C € euro
101075	1265	2	60,00	72,00	75,00	84,00
101073	1865	4	120,00	144,00	150,00	168,00

Le coperture mensole possono essere montate solo da Caleido
The shelves covers can be mounted only by Caleido
Les couvertures étagères peuvent être montées seulement par Caleido
Die Regalabdeckungen können nur von Caleido montiert werden
Los revestimientos estante pueden ser instalado unicamente por Caleido
Покрытия для полок могут монтироваться только компанией Caleido

0039 030 2530054

codice code code Artikel Nr. codigo код	altezza♦ height♦ hauteur♦ hoehe♦ altura♦ высота♦	larghezza width largeur Breite longitud ширина	interasse distance between bars entraxe Achsabstand distancia entre centros межцентровое расстояние	peso radiatore + glicole weight of radiator + glycole poids du radiateur + glycol Gewicht inkl. Glykol peso radiador + glycole вес радиатор + гликоль	output versione idraulica output water heating puissance en version eau chaude Leistung der Wasser-ausführung output version agua calda мощность гидравлического варианта	potenza elettrica resistenza output for electrical version puissance en version electrique Leistung der elektrischen Ausführung output version eléctrica мощность электрического варианта	versione mista dual energy version version mixte Wasserausführung versiòn mista смешанная версии prezzo del radiatore + resistenza elettrica analogica radiator price + analogic heating element prix du radiateur + resistance electrique analogique Heizkörperpreis inkl. Heizstab Elec precio del radiadore + resistencia eléctrica analogica цена радиатор + аналоговый электротен				versione solo elettrica only electrical version version electrique seule elektrische Ausführung versiòn sòlo eléctrica электрическая версии prezzo del radiatore + resistenza elettrica analogica + glicole radiator price + analogic heating element + glycole prix du radiateur + resistance electrique analogique + glycol Heizkörperpreis inkl. Heizstab Elec + Glykol precio del radiadore + resistencia eléctrica analogica + glycole цена радиатор + аналоговый электротен + гликоль			
	H mm	**L** mm	**I** mm	Kg	Δt50 watt	watt	bianco puro opaco pure white matt blanc pur mat mattes reines Weiß blanco puro mate чистый белый матовый RAL 9016 …SVE € euro	gruppo group groupe Gruppe grupo группа A …SVCE € euro	gruppo group groupe Gruppe grupo группа B …SVME € euro	gruppo group groupe Gruppe grupo группа C …SVSE € euro	bianco puro opaco pure white matt blanc pur mat mattes reines Weiß blanco puro mate чистый белый матовый RAL 9016 …SVE € euro	gruppo group groupe Gruppe grupo группа A …SVCE € euro	gruppo group groupe Gruppe grupo группа B …SVME € euro	gruppo group groupe Gruppe grupo группа C …SVSE € euro
EFREB12460…	1375	460	1160	30	521	700	1130,00	1286,00	1325,00	1442,00	1180,00	1336,00	1375,00	1492,00
EFREB18460…	1975	460	1760	40	719	1000	1414,00	1627,00	1680,00	1840,00	1464,00	1677,00	1730,00	1890,00

♦ Incluso il termostato analogico di 110 mm
♦ Included 110 mm high analogic room control
♦ Inclus boitier de régulation analogique de 110 mm
♦ Inkl. Raumthermostat (110 mm)
♦ Incluido termostato por ambiente analogico de 110 mm
♦ Включая аналоговый термостат 110 мм

Scatola termostato bianca di serie per radiatori bianchi. Scatola termostato grigio satinato di serie per radiatori colorati e finiture inox.
Standard white thermostat box for white radiators. Standard satinated grey thermostat box for coloured and stainless steel finishings radiators.
Boîtier thermostat blanc de série pour radiateurs blancs. Boîtier thermostat gris satiné de série pour radiateurs colorés et finitions inox.
Serienmäßig weißes Thermostatgehäuse für weiße Heizkörper. Serienmäßig grau satiniertes Thermostatgehäuse für bunte Heizkörper und Edelstahlfinish.
Caja de termostato blanca de serie para radiadores blancos. Caja de termostato gris satinado de serie para radiadores coloreados y acabados inox.
Корпус термостата белый стандартный для белых радиаторов. Корпус термостата серый матовый стандартный для цветных радиаторов и с отделкой под цвет нержавеющей стали.

I radiatori sono completi di kit di fissaggio a parete e valvola di sfiato.
La versione cromata NON è disponibile.
Pressione di collaudo: 5,2 bar
Pressione di esercizio: 4 bar
Materiale: Acciaio al carbonio
Allacciamenti possibili, vedi pag. 224.

The radiators are equipped with a kit for fixing them to the wall and with an exhaust valve.
Chromed radiators NOT available.
Testing pressure: 5,2 bar
Working pressure: 4 bar
Material: carbon-steel
Possible connections see page 224.

Les radiateurs sont munis d'un kit de fixation murale et d'une soupape de décompression.
La version chromée N'EST PAS disponible.
Pression d'essai: 5,2 bars
Pression d'exercice: 4 bars
Matière: Acier au charbon
Branchements possibles, voir page 224.

Die Heizkörper sind mit Wand-befestigungsset und Luftventil ausgerüstet.
Die verchromte Version ist NICHT verfügbar.
Prüfungsdruck: 5,2 bar
Betriebsdruck: 4 bar
Stoff: Kohlenstoffstahl
Mögliche Anschlüsse, siehe Seite 224.

Los radiadores están provistos de kit de fijación a la pared y de válvula de desahogo.
La versión cromada NO está disponible.
Presión de ensayo: 5,2 bar
Presión de trabajo: 4 bar
Material: Acero de carbono
Empalmes standard, ver la pág. 224.

Радиаторы укомплектованы набором крепежных деталей для закрепления на стене и выпускным клапаном.
Хромированная версия в продаже ОТСУТСТВУЕТ.
Давление при испытании – 5,2 бар
Рабочее давление – 4 бар
Материал – углеродистая сталь
Возможные варианты гидравлических соединений см. на с. 224.

Barra portasciugamani short a richiesta / Short towel rail on request / Barre porte-serviettes short sur demande / Handtuchtrockenstange short auf Anfrage / Barra calientatoallas short bajo pedido / Перекладина для полотенец short (по запросу).
p./S. 228

Barra portasciugamani a richiesta / Towel rail on request / Barre porte-serviettes sur demande / Handtuchtrockenstange auf Anfrage / Barra calientatoallas bajo pedido / Перекладина для полотенец по запросу).
p./S. 228

REBEL SINGLE VERTICAL
ELEC EASY

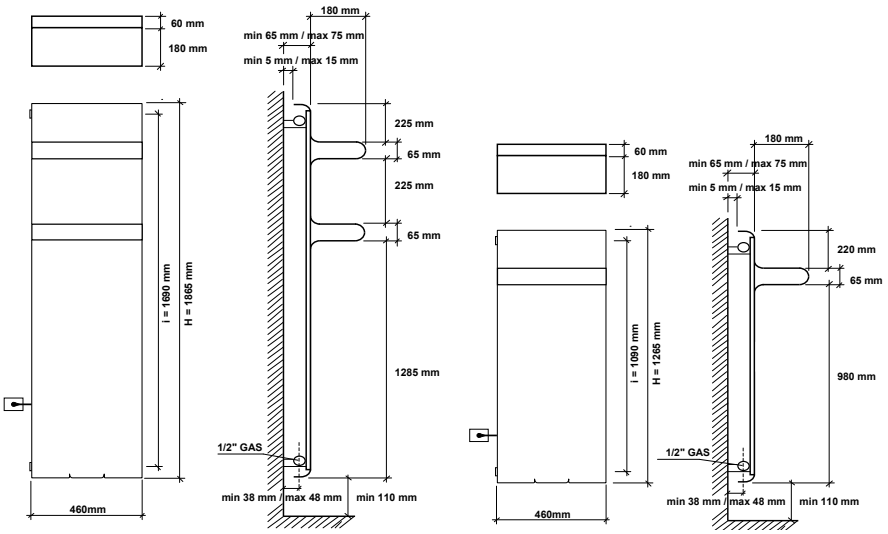

Interasse dal centro foro al muro min. 38 / max 48 mm.
Distance between hole center and wall min. 38 / max 48 mm.
Distance du centre du trou au mur min. 38 / max 48 mm.
Abstand zwischen Lochmitte und Wand min. 38 / max 48 mm.
Distancia entre el centro del agujero y el muro min. 38 / máx 48 mm.
Расстояние между центром отверстия и стеной – не менее 38 мм и не более 48 мм.

design by Francesco Lucchese

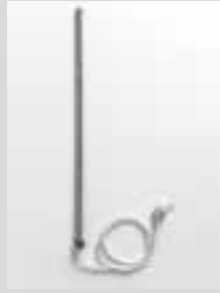

Resistenza solo a sinistra e inserita verticalmente nel radiatore.
Electric element only on the left side and inserted vertically into the radiator.
Resistance électrique seulement à gauche et insérée verticalement dans le radiateur.
Heizpatrone nur links und im Heizkörper vertikal eingesetzt.
Resistencia sólo a la izquierda y insertada verticalmente en el radiador.
Электротен только слева и расположен вертикально в радиаторе.
p./S. 244-245

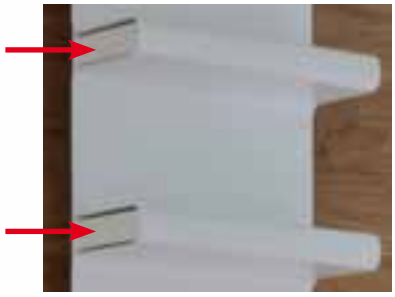

Coperture mensole a richiesta / Shelves covers on request / Couvertures etageres sur demande / Regal-Abdeckung auf Anfrage / Revestimiento estante bajo pedido / Покрытие для полок (по запросу)

			prezzo/colori . price/colours . prix/couleurs / Preis/Farben . precio/colores . цена/цвета			
codice code code Artikel Nr. codigo код	altezza height hauteur Höhe altura высота H mm	pezzi items pièces Stück piezas шт	bianco puro opaco pure white matt blanc pur mat mattes reines Weiß blanco puro mate чистый белый матовый RAL 9016 € euro	gruppo group groupe Gruppe grupo группа A € euro	gruppo group groupe Gruppe grupo группа B € euro	gruppo group groupe Gruppe grupo группа C € euro
101075	1265	2	60,00	72,00	75,00	84,00
101073	1865	4	120,00	144,00	150,00	168,00

Le coperture mensole possono essere montate solo da Caleido
The shelves covers can be mounted only by Caleido
Les couvertures étagères peuvent être montées seulement par Caleido
Die Regalabdeckungen können nur von Caleido montiert werden
Los revestimientos estante pueden ser instalado unicamente por Caleido
Покрытия для полок могут монтироваться только компанией Caleido

0039 030 2530054

							versione mista dual energy version version mixte Wasserausführung versiòn mista смешанная версии				versione solo elettrica only electrical version version electrique seule elektrische Ausführung versiòn sòlo eléctrica электрическая версии			
							prezzo del radiatore + resistenza elettrica radiator price + heating element prix du radiateur + resistance electrique Heizkörperpreis inkl. Heizstab Elec Easy precio del radiadore + resistencia eléctrica цена радиатор + электротен				prezzo del radiatore + resistenza elettrica + glicole radiator price + heating element + glycole prix du radiateur + resistance electrique + glycol Heizkörperpreis inkl. Heizstab Elec Easy + Glykol precio del radiadore + resistencia eléctrica + glycole цена радиатор + электротен + гликоль			
codice code code Artikel Nr. codigo код	altezza height hauteur Höhe altura высота	larghezza width largeur Breite longitud ширина	interasse distance between bars entraxe Achsabstand distancia entre centros межцентровое расстояние	peso radiatore + glicole weight of radiator + glycole poids du radiateur + glycol Gewicht inkl. Glykol peso radiador + glycole вес радиатор + гликоль	output versione idraulica output water heating puissance en version eau chaude Leistung der Wasser-ausführung output version agua calda мощность гидравлического варианта	potenza elettrica resistenza output for electrical version puissance en version electrique Leistung der elektrischen Ausführung output version eléctrica мощность электрического варианта	bianco puro opaco pure white matt blanc pur mat mattes reines Weiß blanco puro mate чистый белый матовый RAL 9016	gruppo group groupe Gruppe grupo группа A	gruppo group groupe Gruppe grupo группа B	gruppo group groupe Gruppe grupo группа C	bianco puro opaco pure white matt blanc pur mat mattes reines Weiß blanco puro mate чистый белый матовый RAL 9016	gruppo group groupe Gruppe grupo группа A	gruppo group groupe Gruppe grupo группа B	gruppo group groupe Gruppe grupo группа C
	H mm	**L** mm	**I** mm	Kg	Δt50 watt	watt	…SVE € euro	…SVCE € euro	…SVME € euro	…SVSE € euro	…SVE € euro	…SVCE € euro	…SVME € euro	…SVSE € euro
EEFREB12460…	1265	460	1090	30	521	700	1130,00	1286,00	1325,00	1442,00	1180,00	1336,00	1375,00	1492,00
EEFREB18460…	1865	460	1690	40	719	1000	1414,00	1627,00	1680,00	1840,00	1464,00	1677,00	1730,00	1890,00

Scatola termostato bianca di serie per radiatori bianchi. Scatola termostato grigio satinato di serie per radiatori colorati e finiture inox.
Standard white thermostat box for white radiators. Standard satinated grey thermostat box for coloured and stainless steel finishings radiators.
Boîtier thermostat blanc de série pour radiateurs blancs. Boîtier thermostat gris satiné de série pour radiateurs colorés et finitions inox.
Serienmäßig weißes Thermostatgehäuse für weiße Heizkörper. Serienmäßig grau satiniertes Thermostatgehäuse für bunte Heizkörper und Edelstahlfinish.
Caja de termostato blanca de serie para radiadores blancos. Caja de termostato gris satinado de serie para radiadores coloreados y acabados inox.
Корпус термостата белый стандартный для белых радиаторов. Корпус термостата серый матовый стандартный для цветных радиаторов и с отделкой под цвет нержавеющей стали.

I radiatori sono completi di kit di fissaggio a parete e valvola di sfiato. La versione cromata NON è disponibile. Pressione di collaudo: 5,2 bar Pressione di esercizio: 4 bar Materiale: Acciaio al carbonio **Allacciamenti possibili, vedi pag. 224.**	The radiators are equipped with a kit for fixing them to the wall and with an exhaust valve. Chromed radiators NOT available. Testing pressure: 5,2 bar Working pressure: 4 bar Material: carbon-steel **Possible connections see page 224.**	Les radiateurs sont munis d'un kit de fixation murale et d'une soupape de décompression. La version chromée N'EST PAS disponible. Pression d'essai: 5,2 bars Pression d'exercice: 4 bars Matière: Acier au charbon **Branchements possibles, voir page 224.**	Die Heizkörper sind mit Wand-befestigungsset und Luftventil ausgerüstet. Die verchromte Version ist NICHT verfügbar. Prüfungsdruck: 5,2 bar Betriebsdruck: 4 bar Stoff: Kohlenstoffstahl **Mögliche Anschlüsse, siehe Seite 224.**	Los radiadores están provistos de kit de fijación a la pared y de válvula de desahogo. La versión cromada NO está disponible. Presión de ensayo: 5,2 bar Presión de trabajo: 4 bar Material: Acero de carbono **Empalmes standard, ver la pág. 224.**	Радиаторы укомплектованы набором крепежных деталей для закрепления на стене и выпускным клапаном. Хромированная версия в продаже ОТСУТСТВУЕТ. Давление при испытании – 5,2 бар Рабочее давление – 4 бар Материал – углеродистая сталь **Возможные варианты гидравлических соединений см. на с. 224.**

Barra portasciugamani short a richiesta / Short towel rail on request / Barre porte-serviettes short sur demande / Handtuchtrockenstange short auf Anfrage / Barra calientatoallas short bajo pedido / Перекладина для полотенец short (по запросу).
p./S. 228

Barra portasciugamani a richiesta / Towel rail on request / Barre porte-serviettes sur demande / Handtuchtrockenstange auf Anfrage / Barra calientatoallas bajo pedido / Перекладина для полотенец по запросу).
p./S. 228

REBEL SINGLE VERTICAL ELEC PLUS

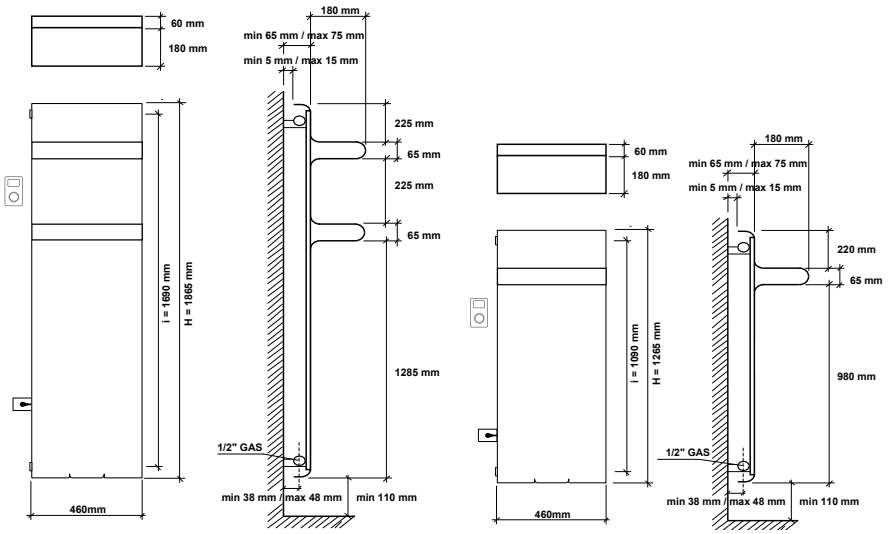

Interasse dal centro foro al muro min. 38 / max 48 mm.
Distance between hole center and wall min. 38 / max 48 mm.
Distance du centre du trou au mur min. 38 / max 48 mm.
Abstand zwischen Lochmitte und Wand min. 38 / max 48 mm.
Distancia entre el centro del agujero y el muro min. 38 / máx 48 mm.
Расстояние между центром отверстия и стеной – не менее 38 мм и не более 48 мм.

design by Francesco Lucchese

Resistenza solo a sinistra e inserita verticalmente nel radiatore.
Electric element only on the left side and inserted vertically into the radiator.
Resistance électrique seulement à gauche et insérée verticalement dans le radiateur.
Heizpatrone nur links und im Heizkörper vertikal eingesetzt.
Resistencia sólo a la izquierda y insertada verticalmente en el radiador.
Электротен только слева и расположен вертикально в радиаторе.
p./S. 246-247

Ricevitore nascosto, termostato programmabile in radiofrequenza.
Concealed receiver, programmable remote-controlled thermostat.
Récepteur caché, thermostat programmable par radiofréquence.
Versteckter Empfänger, über Funkübertragung programmierbarer Thermostat.
Receptor oculto, termostato programable por radiofrecuencia.
Скрытый приемник, термостат программируемый беспроводной (радиочастота).

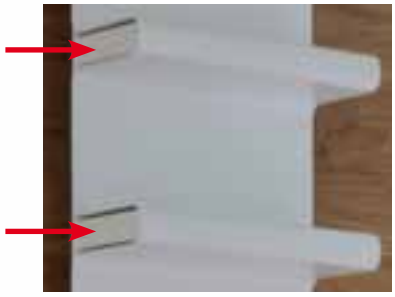

Coperture mensole a richiesta / Shelves covers on request / Couvertures etageres sur demande / Regal-Abdeckung auf Anfrage / Revestimiento estante bajo pedido / Покрытие для полок (по запросу)

			prezzo/colori . price/colours . prix/couleurs / Preis/Farben . precio/colores . цена/цвета			
codice code code Artikel Nr. codigo код	altezza height hauteur Höhe altura высота H mm	pezzi items pièces Stück piezas шт	bianco puro opaco pure white matt blanc pur mat mattes reines Weiß blanco puro mate чистый белый матовый RAL 9016 € euro	gruppo group groupe Gruppe grupo группа A € euro	gruppo group groupe Gruppe grupo группа B € euro	gruppo group groupe Gruppe grupo группа C € euro
101075	1265	2	60,00	72,00	75,00	84,00
101073	1865	4	120,00	144,00	150,00	168,00

Le coperture mensole possono essere montate solo da Caleido
The shelves covers can be mounted only by Caleido
Les couvertures étagères peuvent être montées seulement par Caleido
Die Regalabdeckungen können nur von Caleido montiert werden
Los revestimientos estante pueden ser instalado unicamente por Caleido
Покрытия для полок могут монтироваться только компанией Caleido

0039 030 2530054

versione solo elettrica
only electrical version
version electrique seule
elektrische Ausführung
versiòn sòlo eléctrica
электрическая версии

prezzo del radiatore + resistenza elettrica radiofrequenza + glicole
radiator price + remote-controlled electric resistance + glycole
prix du radiateur + résistance électrique radiofréquence + glycol
Heizkörperpreis inkl. Heizstab Elec Plus + Glykol
precio del radiadore + resistencia eléctrica radiofrecuencia + glycole
цена радиатор + радиочастотный электротен + гликоль

codice code code Artikel Nr. codigo код	altezza height hauteur Höhe altura высота **H** mm	larghezza width largeur Breite longitud ширина **L** mm	interasse distance between bars entraxe Achsabstand distancia entre centros межцентровое расстояние **I** mm	peso radiatore + glicole weight of radiator + glycole poids du radiateur + glycol Gewicht inkl. Glykol peso radiador + glycole вес радиатор + гликоль Kg	output versione idraulica output water heating puissance en version eau chaude Leistung der Wasserausführung output version agua calda мощность гидравлического варианта Δt50 watt	potenza elettrica resistenza output for electrical version puissance en version electrique Leistung der elektrischen Ausführung output version eléctrica мощность электрического варианта watt	bianco puro opaco pure white matt blanc pur mat mattes reines Weiß blanco puro mate чистый белый матовый RAL 9016 …SVE € euro	gruppo group groupe Gruppe grupo группа A …SVCE € euro	gruppo group groupe Gruppe grupo группа B …SVME € euro	gruppo group groupe Gruppe grupo группа C …SVSE € euro
EPFREB12460…	1265	460	1090	30	521	700	1580,00	1736,00	1775,00	1892,00
EPFREB18460…	1865	460	1690	40	719	1000	1864,00	2077,00	2130,00	2290,00

I radiatori sono completi di kit di fissaggio a parete e valvola di sfiato. La versione cromata NON è disponibile. Materiale: Acciaio al carbonio	The radiators are equipped with a kit for fixing them to the wall and with an exhaust valve. Chromed radiators NOT available. Material: carbon-steel	Les radiateurs sont munis d'un kit de fixation murale et d'une soupape de décompression. La version chromée N'EST PAS disponible. Matière: Acier au charbon	Die Heizkörper sind mit Wand-befestigungsset und Luftventil ausgerüstet. Die verchromte Version ist NICHT verfügbar. Stoff: Kohlenstoffstahl	Los radiadores están provistos de kit de fijación a la pared y de válvula de desahogo. La versión cromada NO está disponible. Material: Acero de carbono	Радиаторы укомплектованы набором крепежных деталей для закрепления на стене и выпускным клапаном. Хромированная версия в продаже ОТСУТСТВУЕТ. Материал – углеродистая сталь

Barra portasciugamani short a richiesta / Short towel rail on request / Barre porte-serviettes short sur demande / Handtuchtrockenstange short auf Anfrage / Barra calientatoallas short bajo pedido / Перекладина для полотенец short (по запросу).
p./S. 228

Barra portasciugamani a richiesta / Towel rail on request / Barre porte-serviettes sur demande / Handtuchtrockenstange auf Anfrage / Barra calientatoallas bajo pedido / Перекладина для полотенец по запросу).
p./S. 228

REBEL SINGLE HORIZONTAL

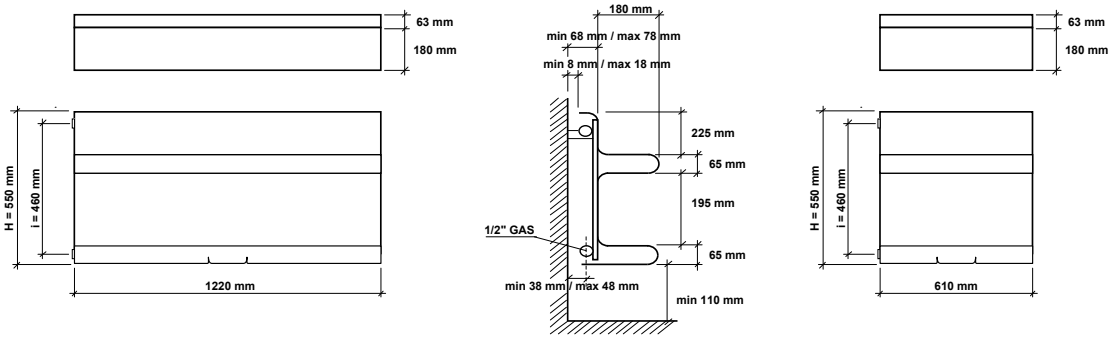

Interasse dal centro foro al muro min. 38 / max 48 mm.
Distance between hole center and wall min. 38 / max 48 mm.
Distance du centre du trou au mur min. 38 / max 48 mm.
Abstand zwischen Lochmitte und Wand min. 38 / max 48 mm.
Distancia entre el centro del agujero y el muro min. 38 / máx 48 mm.
Расстояние между центром отверстия и стеной – не менее 38 мм и не более 48 мм.

						Watt = Kcal/h ÷ 0,860 *Kcal/h = Watt × 0,860*		prezzo/colori . price/colours . prix/couleurs Preis/Farben . precio/colores . цена/цвета			
codice code code Artikel Nr. codigo код	altezza height hauteur Höhe altura высота	larghezza width largeur Breite longitud ширина	interasse distance between bars entraxe Achsabstand distancia entre centros межцентровое расстояние	peso weight poids Gewicht peso вес	output мощность 75/65-20 watt*	output мощность 55/45-20 watt*	output мощность 55/45-24 watt*	bianco puro opaco pure white matt blanc pur mat mattes reines Weiß blanco puro mate чистый белый матовый RAL 9016	gruppo group groupe Gruppe grupo группа A	gruppo group groupe Gruppe grupo группа B	gruppo group groupe Gruppe grupo группа C
	H mm	**L** mm	**I** mm	Kg	Δt50	Δt30	Δt26	…SH € euro	…SHC € euro	…SHM € euro	…SHS € euro
FREB61545…	550	610	460	21	284	146	121	620,00	744,00	775,00	868,00
FREB12545…	550	1220	460	40	567	290	240	840,00	1008,00	1050,00	1176,00

* I watt hanno valori provvisori in attesa di certificazione Δt50.
* The watt values are not definitive awaiting for Δt50 certification.
* Le nombre de Watts est une valeur indiquée à titre provisoire dans l'attente de la certification Δt50.
* Die Wattwerte sind noch provisorisch in Erwartung von Δt50 Zertifizierung.
* Los Vatios tienen valores provisionales en espera de la certificación Δt50.
* До получения сертификата Δt50 приводится предварительное значение мощности в ваттах.

REBEL SINGLE HORIZONTAL - REBEL DOUBLE HORIZONTAL

I radiatori sono completi di kit di fissaggio a parete e valvola di sfiato. La versione cromata NON è disponibile. Pressione di collaudo: 5,2 bar Pressione di esercizio: 4 bar Materiale: Acciaio al carbonio	The radiators are equipped with a kit for fixing them to the wall and with an exhaust valve. Chromed version is NOT available. Testing pressure: 5,2 bar Working pressure: 4 bar. Material: carbon-steel	Les radiateurs sont munis d'un kit de fixation murale et d'une soupape de décompression. La version chromée N'EST PAS disponible. Pression d'essai: 5,2 bars Pression d'exercice: 4 bars Matière: Acier au charbon	Die Heizkörper sind mit Wandbefestigungsset und Luftventil ausgerüstet. Die verchromte Version ist NICHT verfügbar. Prüfungsdruck: 5,2 bar Betriebsdruck: 4 bar Stoff: Kohlenstoffstahl	Los radiadores están provistos de kit de fijación a la pared y de válvula de desahogo. La versión cromada NO está disponible. Presión de ensayo: 5,2 bar Presión de trabajo: 4 bar Material: Acero de carbon	Радиаторы укомплектованы набором крепежных деталей для закрепления на стене и выпускным клапаном. Хромированная версия в продаже ОТСУТСТВУЕТ. Давление при испытании – 5,2 бар Рабочее давление – 4 бар Материал – углеродистая сталь

0039 030 2530054

REBEL DOUBLE HORIZONTAL

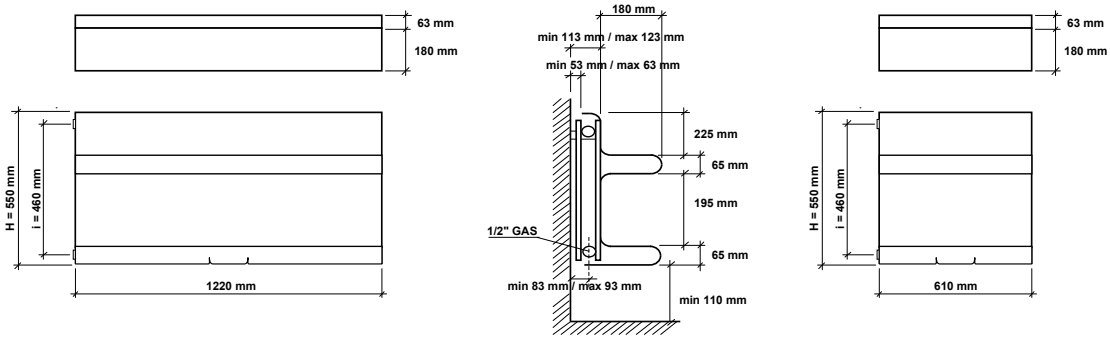

Interasse dal centro foro al muro min. 83 / max 93 mm.
Distance between hole center and wall min. 83 / max 93 mm.
Distance du centre du trou au mur min. 83 / max 93 mm.
Abstand zwischen Lochmitte und Wand min. 83 / max 93 mm.
Distancia entre el centro del agujero y el muro min. 83 / máx 93 mm.
Расстояние между центром отверстия и стеной – не менее 83 мм и не более 93 мм.

					Watt = Kcal/h ÷ 0,860 *Kcal/h = Watt × 0,860*			prezzo/colori . price/colours . prix/couleurs Preis/Farben . precio/colores . цена/цвета			
codice code code Artikel Nr. codigo Код	altezza height hauteur Höhe altura высота	larghezza width largeur Breite longitud ширина	interasse distance between bars entraxe Achsabstand distancia entre centros межцентровое расстояние	peso weight poids Gewicht peso вес	output мощность 75/65-20 watt	output мощность 55/45-20 watt	output мощность 55/45-24 watt	bianco puro opaco pure white matt blanc pur mat mattes reines Weiß blanco puro mate чистый белый матовый RAL 9016	gruppo group groupe Gruppe grupo группа A	gruppo group groupe Gruppe grupo группа B	gruppo group groupe Gruppe grupo группа C
	H mm	**L** mm	**I** mm	Kg	Δt50	Δt30	Δt26	…DH € euro	…DHC € euro	…DHM € euro	…DHS € euro
FREB61545…	550	610	460	30	460	241	199	770,00	924,00	963,00	1078,00
FREB12545…	550	1220	460	57	903	466	388	1109,00	1331,00	1386,00	1553,00

REBEL SINGLE HORIZONTAL - REBEL DOUBLE HORIZONTAL

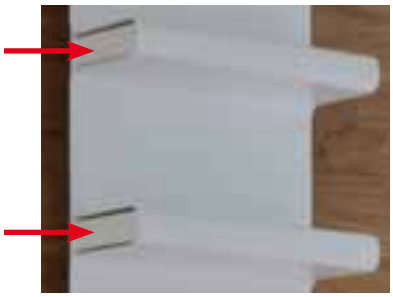

Coperture mensole a richiesta / Shelves covers on request / Couvertures etageres sur demande / Regal-Abdeckung auf Anfrage / Revestimiento estante bajo pedido / Покрытие для полок (по запросу)

	prezzo/colori . price/colours . prix/couleurs / Preis/Farben . precio/colores . цена/цвета			
codice code code Artikel Nr. codigo код	bianco puro opaco pure white matt blanc pur mat mattes reines Weiß blanco puro mate чистый белый матовый RAL 9016	gruppo group groupe Gruppe grupo группа A	gruppo group groupe Gruppe grupo группа B	gruppo group groupe Gruppe grupo группа C
	€ euro	€ euro	€ euro	€ euro
101073	120,00	144,00	150,00	168,00

Prezzo per 4 pezzi - Price for 4 items - Prix pour 4 pièces - Preise für 4 Stück - Precio por 4 pieza - Цена за 4 шт

Le coperture mensole possono essere montate solo da Caleido
The shelves covers can be mounted only by Caleido
Les couvertures étagères peuvent être montées seulement par Caleido
Die Regalabdeckungen können nur von Caleido montiert werden
Los revestimientos estante pueden ser instalado unicamente por Caleido
Покрытия для полок могут монтироваться только компанией Caleido

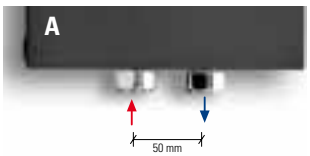

Interasse centrale 50 mm a richiesta.
Central distance between centers 50 mm on request.
Entraxe centrale 50 mm sur demande.
Mittelanschluss 50 mm Auf Anfrage.
Distancia entre centros de 50 mm, bajo pedido.
По запросу радиатор может выполняться с центральным межосевым расстоянием, равным 50 мм.
p./S. 222

€ 78,75

REBEL SINGLE HORIZONTAL ELEC

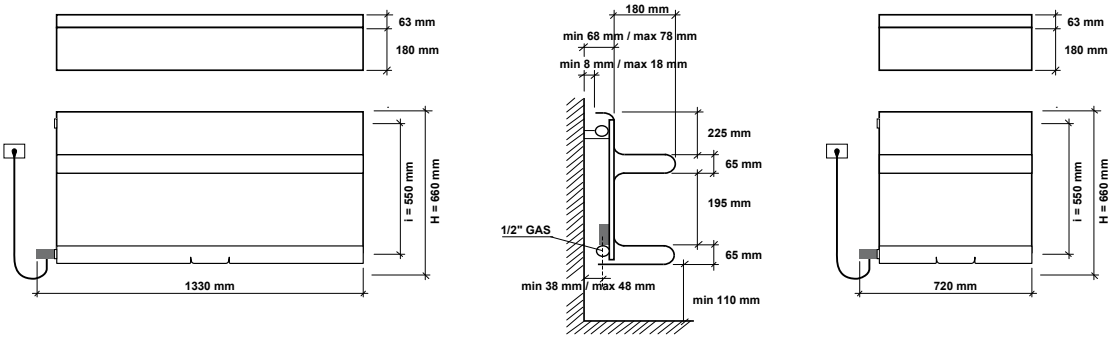

Interasse dal centro foro al muro min. 38 / max 48 mm.
Distance between hole center and wall min. 38 / max 48 mm.
Distance du centre du trou au mur min. 38 / max 48 mm.
Abstand zwischen Lochmitte und Wand min. 38 / max 48 mm.
Distancia entre el centro del agujero y el muro min. 38 / máx 48 mm.
Расстояние между центром отверстия и стеной – не менее 38 мм и не более 48 мм.

Resistenza solo a sinistra e inserita orizzontalmente nel collettore.
Electric element only on the left side and inserted horizontally into the manifold.
Resistance électrique seulement à gauche et insérée horizontalement dans le collecteur.
Heizpatrone nur links und im Kollektor horizontal eingesetzt.
Resistencia sólo a la izquierda y insertada orrizontalmenteen el colector.
Электротен только справа и расположен вертикально в коллекторе.
p./S. 242-243

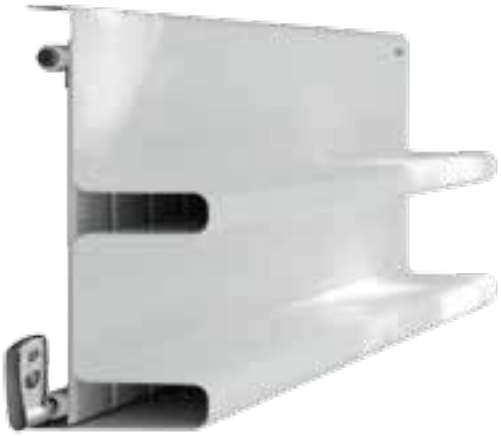

design by Francesco Lucchese

0039 030 2530054

codice code code Artikel Nr. codigo код	altezza height hauteur Höhe altura высота **H** mm	larghezza♦ width♦ largeur♦ breite♦ longitud♦ ширина♦ **L** mm	interasse distance between bars entraxe Achsabstand distancia entre centros межцентровое расстояние **I** mm	peso radiatore + glicole weight of radiator + glycole poids du radiateur + glycol Gewicht inkl. Glykol peso radiador + glycole вес радиатор + гликоль Kg	output versione idraulica output water heating puissance en version eau chaude Leistung der Wasser-ausführung output version agua calda мощность гидравлического варианта Δt50 watt*	potenza elettrica resistenza output for electrical version puissance en version electrique Leistung der elektrischen Ausführung output version eléctrica мощность электрического варианта watt*	versione mista dual energy version version mixte Wasserausführung versiòn mista смешанная версии prezzo del radiatore + resistenza elettrica analogica radiator price + analogic heating element prix du radiateur + resistance electrique analogique Heizkörperpreis inkl. Heizstab Elec precio del radiadore + resistencia eléctrica analogica цена радиатор + аналоговый электротен				versione solo elettrica only electrical version version electrique seule elektrische Ausführung versiòn sòlo eléctrica электрическая версии prezzo del radiatore + resistenza elettrica analogica + glicole radiator price + analogic heating element + glycole prix du radiateur + resistance electrique analogique + glycol Heizkörperpreis inkl. Heizstab Elec + Glykol precio del radiadore + resistencia eléctrica analogica + glycole цена радиатор + аналоговый электротен + гликоль			
							bianco puro opaco pure white matt blanc pur mat mattes reines Weiß blanco puro mate чистый белый матовый RAL 9016	gruppo group groupe Gruppe grupo группа A	gruppo group groupe Gruppe grupo группа B	gruppo group groupe Gruppe grupo группа C	bianco puro opaco pure white matt blanc pur mat mattes reines Weiß blanco puro mate чистый белый матовый RAL 9016	gruppo group groupe Gruppe grupo группа A	gruppo group groupe Gruppe grupo группа B	gruppo group groupe Gruppe grupo группа C
							…SHE € euro	…SHCE € euro	…SHME € euro	…SHSE € euro	…SHE € euro	…SHCE € euro	…SHME € euro	…SHSE € euro
EFREB61545…	550	720	460	21	284	700	970,00	1094,00	1125,00	1218,00	1020,00	1144,00	1175,00	1268,00
EFREB12545…	550	1330	460	40	567	1000	1190,00	1358,00	1400,00	1526,00	1240,00	1408,00	1450,00	1576,00

* I watt hanno valori provvisori in attesa di certificazione Δt50.
* The watt values are not definitive awaiting for Δt50 certification.
* Le nombre de Watts est une valeur indiquée à titre provisoire dans l'attente de la certification Δt50.
* Die Wattwerte sind noch provisorisch in Erwartung von Δt50 Zertifizierung.
* Los Vatios tienen valores provisionales en espera de la certificación Δt50.
* До получения сертификата Δt50 приводится предварительное значение мощности в ваттах.

♦ Incluso il termostato analogico di 110 mm
♦ Included 110 mm high analogic room control
♦ Inclus boitier de régulation analogique de 110 mm
♦ Inkl. Raumthermostat (110 mm)
♦ Incluido termostato por ambiente analogico de 110 mm
♦ Включая аналоговый термостат 110 мм

Scatola termostato bianca di serie per radiatori bianchi. Scatola termostato grigio satinato di serie per radiatori colorati e finiture inox.
Standard white thermostat box for white radiators. Standard satinated grey thermostat box for coloured and stainless steel finishings radiators.
Boîtier thermostat blanc de série pour radiateurs blancs. Boîtier thermostat gris satiné de série pour radiateurs colorés et finitions inox.
Serienmäßig weißes Thermostatgehäuse für weiße Heizkörper. Serienmäßig grau satiniertes Thermostatgehäuse für bunte Heizkörper und Edelstahlfinish.
Caja de termostato blanca de serie para radiadores blancos. Caja de termostato gris satinado de serie para radiadores coloreados y acabados inox.
Корпус термостата белый стандартный для белых радиаторов. Корпус термостата серый матовый стандартный для цветных радиаторов и с отделкой под цвет нержавеющей стали.

I radiatori sono completi di kit di fissaggio a parete e valvola di sfiato.
La versione cromata NON è disponibile.
Pressione di collaudo: 5,2 bar
Pressione di esercizio: 4 bar
Materiale: Acciaio al carbonio
Allacciamenti possibili, vedi pag. 224.

The radiators are equipped with a kit for fixing them to the wall and with an exhaust valve.
Chromed radiators NOT available.
Testing pressure: 5,2 bar
Working pressure: 4 bar
Material: carbon-steel
Possible connections see page 224.

Les radiateurs sont munis d'un kit de fixation murale et d'une soupape de décompression.
La version chromée N'EST PAS disponible.
Pression d'essai: 5,2 bars
Pression d'exercice: 4 bars
Matière: Acier au charbon
Branchements possibles, voir page 224.

Die Heizkörper sind mit Wand-befestigungsset und Luftventil ausgerüstet.
Die verchromte Version ist NICHT verfügbar.
Prüfungsdruck: 5,2 bar
Betriebsdruck: 4 bar
Stoff: Kohlenstoffstahl
Mögliche Anschlüsse, siehe Seite 224.

Los radiadores están provistos de kit de fijación a la pared y de válvula de desahogo.
La versión cromada NO está disponible.
Presión de ensayo: 5,2 bar
Presión de trabajo: 4 bar
Material: Acero de carbono
Empalmes standard, ver la pág. 224.

Радиаторы укомплектованы набором крепежных деталей для закрепления на стене и выпускным клапаном.
Хромированная версия в продаже ОТСУТСТВУЕТ.
Давление при испытании – 5,2 бар
Рабочее давление – 4 бар
Материал – углеродистая сталь
Возможные варианты гидравлических соединений см. на с. 224.

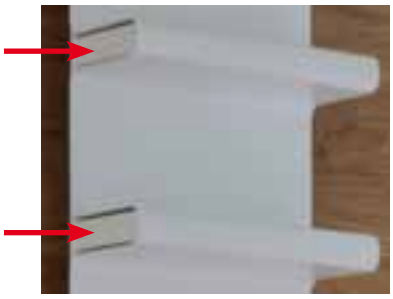

Coperture mensole a richiesta / Shelves covers on request / Couvertures etageres sur demande / Regal-Abdeckung auf Anfrage / Revestimiento estante bajo pedido / Покрытие для полок (по запросу)

codice code code Artikel Nr. codigo код	prezzo/colori . price/colours . prix/couleurs / Preis/Farben . precio/colores . цена/цвета bianco puro opaco pure white matt blanc pur mat mattes reines Weiß blanco puro mate чистый белый матовый RAL 9016	gruppo group groupe Gruppe grupo группа A	gruppo group groupe Gruppe grupo группа B	gruppo group groupe Gruppe grupo группа C
	€ euro	€ euro	€ euro	€ euro
101073	120,00	144,00	150,00	168,00

Prezzo per 4 pezzi - Price for 4 items - Prix pour 4 pièces - Preise für 4 Stück - Precio por 4 pieza - Цена за 4 шт

Le coperture mensole possono essere montate solo da Caleido
The shelves covers can be mounted only by Caleido
Les couvertures étagères peuvent être montées seulement par Caleido
Die Regalabdeckungen können nur von Caleido montiert werden
Los revestimientos estante pueden ser instalado unicamente por Caleido
Покрытия для полок могут монтироваться только компанией Caleido

RUDE SINGLE VERTICAL

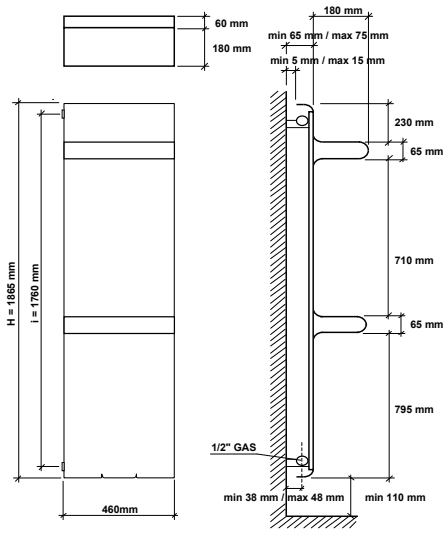

Interasse dal centro foro al muro min. 38 / max 48 mm.
Distance between hole center and wall min. 38 / max 48 mm.
Distance du centre du trou au mur min. 38 / max 48 mm.
Abstand zwischen Lochmitte und Wand min. 38 / max 48 mm.
Distancia entre el centro del agujero y el muro min. 38 / máx 48 mm.
Расстояние между центром отверстия и стеной – не менее 38 мм и не более 48 мм.

design by Francesco Lucchese

						Watt = Kcal/h ÷ 0,860 *Kcal/h = Watt × 0,860*		prezzo/colori . price/colours . prix/couleurs Preis/Farben . precio/colores . цена/цвета			
codice code code Artikel Nr. codigo код	altezza height hauteur Höhe altura высота	larghezza width largeur Breite longitud ширина	interasse distance between bars entraxe Achsabstand distancia entre centros межцентровое расстояние	peso weight poids Gewicht peso вес	output мощность 75/65-20 watt*	output мощность 55/45-20 watt*	output мощность 55/45-24 watt*	bianco puro opaco pure white matt blanc pur mat mattes reines Weiß blanco puro mate чистый белый матовый RAL 9016	gruppo group groupe Gruppe grupo группа A	gruppo group groupe Gruppe grupo группа B	gruppo group groupe Gruppe grupo группа C
	H mm	**L** mm	**I** mm	Kg	Δt50	Δt30	Δt26	…SV € euro	…SVC € euro	…SVM € euro	…SVS € euro
FRUD18460…	1865	460	1760	40	719	379	316	1.064,00	1.277,00	1.330,00	1.490,00

* I watt hanno valori provvisori in attesa di certificazione Δt50.
* The watt values are not definitive awaiting for Δt50 certification.
* Le nombre de Watts est une valeur indiquée à titre provisoire dans l'attente de la certification Δt50.
* Die Wattwerte sind noch provisorisch in Erwartung von Δt50 Zertifizierung.
* Los Vatios tienen valores provisionales en espera de la certificación Δt50.
* До получения сертификата Δt50 приводится предварительное значение мощности в ваттах.

RUDE SINGLE VERTICAL - RUDE DOUBLE VERTICAL

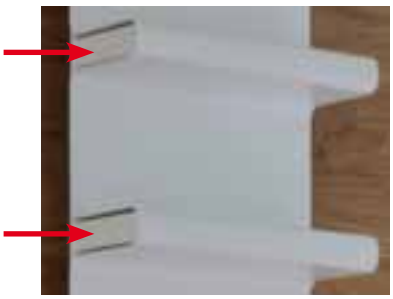

Coperture mensole a richiesta / Shelves covers on request / Couvertures etageres sur demande / Regal-Abdeckung auf Anfrage / Revestimiento estante bajo pedido / Покрытие для полок (по запросу)

	prezzo/colori . price/colours . prix/couleurs / Preis/Farben . precio/colores . цена/цвета			
codice code code Artikel Nr. codigo код	bianco puro opaco pure white matt blanc pur mat mattes reines Weiß blanco puro mate чистый белый матовый RAL 9016	gruppo group groupe Gruppe grupo группа A	gruppo group groupe Gruppe grupo группа B	gruppo group groupe Gruppe grupo группа C
	€ euro	€ euro	€ euro	€ euro
101073	120,00	144,00	150,00	168,00

Prezzo per 4 pezzi - Price for 4 items - Prix pour 4 pièces - Preise für 4 Stück - Precio por 4 pieza - Цена за 4 шт

Le coperture mensole possono essere montate solo da Caleido
The shelves covers can be mounted only by Caleido
Les couvertures étagères peuvent être montées seulement par Caleido
Die Regalabdeckungen können nur von Caleido montiert werden
Los revestimientos estante pueden ser instalado unicamente por Caleido
Покрытия для полок могут монтироваться только компанией Caleido

RUDE SINGLE VERTICAL - RUDE DOUBLE VERTICAL

I radiatori sono completi di kit di fissaggio a parete e valvola di sfiato. La versione cromata NON è disponibile. Pressione di collaudo: 5,2 bar Pressione di esercizio: 4 bar Materiale: Acciaio al carbonio	The radiators are equipped with a kit for fixing them to the wall and with an exhaust valve. Chromed version is NOT available. Testing pressure: 5,2 bar Working pressure: 4 bar. Material: carbon-steel	Les radiateurs sont munis d'un kit de fixation murale et d'une soupape de décompression. La version chromée N'EST PAS disponible. Pression d'essai: 5,2 bars Pression d'exercice: 4 bars Matière: Acier au charbon	Die Heizkörper sind mit Wandbefestigungsset und Luftventil ausgerüstet. Die verchromte Version ist NICHT verfügbar. Prüfungsdruck: 5,2 bar Betriebsdruck: 4 bar Stoff: Kohlenstoffstahl	Los radiadores están provistos de kit de fijación a la pared y de válvula de desahogo. La versión cromada NO está disponible. Presión de ensayo: 5,2 bar Presión de trabajo: 4 bar Material: Acero de carbon	Радиаторы укомплектованы набором крепежных деталей для закрепления на стене и выпускным клапаном. Хромированная версия в продаже ОТСУТСТВУЕТ. Давление при испытании – 5,2 бар Рабочее давление – 4 бар Материал – углеродистая сталь

0039 030 2530054

RUDE DOUBLE VERTICAL

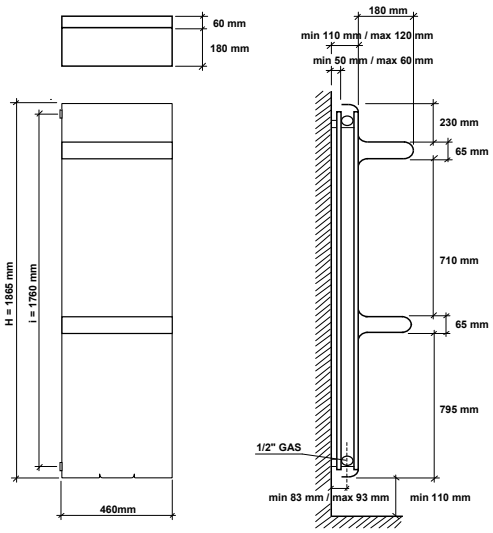

Interasse dal centro foro al muro min. 83 / max 93 mm.
Distance between hole center and wall min. 83 / max 93 mm.
Distance du centre du trou au mur min. 83 / max 93 mm.
Abstand zwischen Lochmitte und Wand min. 83 / max 93 mm.
Distancia entre el centro del agujero y el muro min. 83 / máx 93 mm.
Расстояние между центром отверстия и стеной – не менее 83 мм и не более 93 мм.

					Watt = Kcal/h ÷ 0,860 *Kcal/h = Watt × 0,860*			prezzo/colori . price/colours . prix/couleurs Preis/Farben . precio/colores . цена/цвета			
codice code code Artikel Nr. codigo Код	altezza height hauteur Höhe altura высота	larghezza width largeur Breite longitud ширина	interasse distance between bars entraxe Achsabstand distancia entre centros межцентровое расстояние	peso weight poids Gewicht peso вес	output мощность 75/65-20 watt	output мощность 55/45-20 watt	output мощность 55/45-24 watt	bianco puro opaco pure white matt blanc pur mat mattes reines Weiß blanco puro mate чистый белый матовый RAL 9016	gruppo group groupe Gruppe grupo группа A	gruppo group groupe Gruppe grupo группа B	gruppo group groupe Gruppe grupo группа C
	H mm	**L** mm	**I** mm	Kg	Δt50	Δt30	Δt26	…DV € euro	…DVC € euro	…DVM € euro	…DVS € euro
FRUD18460…	1865	460	1760	60	1127	571	472	1.400,00	1.680,00	1.750,00	1.960,00

RUDE SINGLE VERTICAL - RUDE DOUBLE VERTICAL

Barra portasciugamani short a richiesta / Short towel rail on request / Barre porte-serviettes short sur demande / Handtuchtrockenstange short auf Anfrage / Barra calientatoallas short bajo pedido / Перекладина для полотенец short (по запросу).
p./S. 228

Barra portasciugamani a richiesta / Towel rail on request / Barre porte-serviettes sur demande / Handtuchtrockenstange auf Anfrage / Barra calientatoallas bajo pedido / Перекладина для полотенец по запросу).
p./S. 228

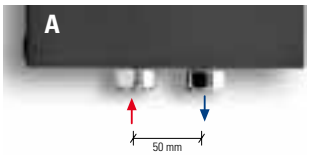

Interasse centrale 50 mm a richiesta.
Central distance between centers 50 mm on request.
Entraxe centrale 50 mm sur demande.
Mittelanschluss 50 mm Auf Anfrage.
Distancia entre centros de 50 mm, bajo pedido.
По запросу радиатор может выполняться с центральным межосевым расстоянием, равным 50 мм.
p./S. 222

€ 78,75

RUDE SINGLE VERTICAL ELEC

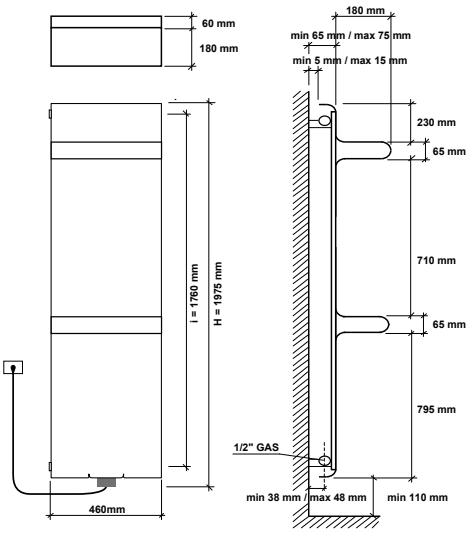

Interasse dal centro foro al muro min. 38 / max 48 mm.
Distance between hole center and wall min. 38 / max 48 mm.
Distance du centre du trou au mur min. 38 / max 48 mm.
Abstand zwischen Lochmitte und Wand min. 38 / max 48 mm.
Distancia entre el centro del agujero y el muro min. 38 / máx 48 mm.
Расстояние между центром отверстия и стеной – не менее 38 мм и не более 48 мм.

design by Francesco Lucchese

Resistenza solo in centro e inserita verticalmente nel radiatore.
Resistance only in the centre and inserted vertically in the radiator.
Résistance au centre seulement et introduite verticalement dans le radiateur.
Widerstand nur in der Mitte und im Heizkörper vertikal eingesetzt.
Resistencia solo en el centro e introducida verticalmente en el radiador.
Электротен только в центре и расположен вертикально в радиаторе.
p./S. 242-243

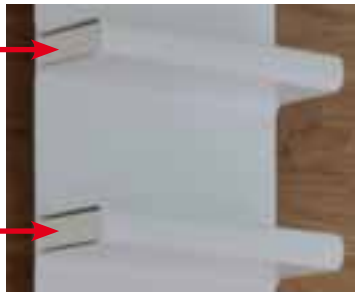

Coperture mensole a richiesta / Shelves covers on request / Couvertures etageres sur demande / Regal-Abdeckung auf Anfrage / Revestimiento estante bajo pedido / Покрытие для полок (по запросу)

	prezzo/colori . price/colours . prix/couleurs / Preis/Farben . precio/colores . цена/цвета			
codice code code Artikel Nr. codigo код	bianco puro opaco pure white matt blanc pur mat mattes reines Weiß blanco puro mate чистый белый матовый RAL 9016 € euro	gruppo group groupe Gruppe grupo группа A € euro	gruppo group groupe Gruppe grupo группа B € euro	gruppo group groupe Gruppe grupo группа C € euro
101073	120,00	144,00	150,00	168,00

Prezzo per 4 pezzi - Price for 4 items - Prix pour 4 pièces - Preise für 4 Stück - Precio por 4 pieza - Цена за 4 шт

Le coperture mensole possono essere montate solo da Caleido
The shelves covers can be mounted only by Caleido
Les couvertures étagères peuvent être montées seulement par Caleido
Die Regalabdeckungen können nur von Caleido montiert werden
Los revestimientos estante pueden ser instalado unicamente por Caleido
Покрытия для полок могут монтироваться только компанией Caleido

0039 030 2530054

codice code code Artikel Nr. codigo код	altezza♦ height♦ hauteur♦ hoehe♦ altura♦ высота♦	larghezza width largeur Breite longitud ширина	interasse distance between bars entraxe Achsabstand distancia entre centros межцентровое расстояние	peso radiatore + glicole weight of radiator + glycole poids du radiateur + glycol Gewicht inkl. Glykol peso radiador + glycole вес радиатор + гликоль	output versione idraulica output water heating puissance en version eau chaude Leistung der Wasser-ausführung output version agua calda мощность гидравлического варианта	potenza elettrica resistenza output for electrical version puissance en version electrique Leistung der elektrischen Ausführung output version eléctrica мощность электрического варианта	versione mista dual energy version version mixte Wasserausführung versiòn mista смешанная версии prezzo del radiatore + resistenza elettrica analogica radiator price + analogic heating element prix du radiateur + resistance electrique analogique Heizkörperpreis inkl. Heizstab Elec precio del radiadore + resistencia eléctrica analogica цена радиатор + аналоговый электротен				versione solo elettrica only electrical version version electrique seule elektrische Ausführung versiòn sòlo eléctrica электрическая версии prezzo del radiatore + resistenza elettrica analogica + glicole radiator price + analogic heating element + glycole prix du radiateur + resistance electrique analogique + glycol Heizkörperpreis inkl. Heizstab Elec + Glykol precio del radiadore + resistencia eléctrica analogica + glycole цена радиатор + аналоговый электротен + гликоль			
	H mm	**L** mm	**I** mm	Kg	Δt50 watt	watt	bianco puro opaco pure white matt blanc pur mat mattes reines Weiß blanco puro mate чистый белый матовый RAL 9016 …SVE € euro	gruppo group groupe Gruppe grupo группа A …SVCE € euro	gruppo group groupe Gruppe grupo группа B …SVME € euro	gruppo group groupe Gruppe grupo группа C …SVSE € euro	bianco puro opaco pure white matt blanc pur mat mattes reines Weiß blanco puro mate чистый белый матовый RAL 9016 …SVE € euro	gruppo group groupe Gruppe grupo группа A …SVCE € euro	gruppo group groupe Gruppe grupo группа B …SVME € euro	gruppo group groupe Gruppe grupo группа C …SVSE € euro
EPFRUD18460…	1975	460	1760	60	719	1000	1.414,00	1.627,00	1.680,00	1.840,00	1.464,00	1.677,00	1.730,00	1.890,00

♦ Incluso il termostato analogico di 110 mm
♦ Included 110 mm high analogic room control
♦ Inclus boitier de régulation analogique de 110 mm
♦ Inkl. Raumthermostat (110 mm)
♦ Incluido termostato por ambiente analogico de 110 mm
♦ Включая аналоговый термостат 110 мм

Scatola termostato bianca di serie per radiatori bianchi. Scatola termostato grigio satinato di serie per radiatori colorati e finiture inox.
Standard white thermostat box for white radiators. Standard satinated grey thermostat box for coloured and stainless steel finishings radiators.
Boîtier thermostat blanc de série pour radiateurs blancs. Boîtier thermostat gris satiné de série pour radiateurs colorés et finitions inox.
Serienmäßig weißes Thermostatgehäuse für weiße Heizkörper. Serienmäßig grau satiniertes Thermostatgehäuse für bunte Heizkörper und Edelstahlfinish.
Caja de termostato blanca de serie para radiadores blancos. Caja de termostato gris satinado de serie para radiadores coloreados y acabados inox.
Корпус термостата белый стандартный для белых радиаторов. Корпус термостата серый матовый стандартный для цветных радиаторов и с отделкой под цвет нержавеющей стали.

I radiatori sono completi di kit di fissaggio a parete e valvola di sfiato.
La versione cromata NON è disponibile.
Pressione di collaudo: 5,2 bar
Pressione di esercizio: 4 bar
Materiale: Acciaio al carbonio
Allacciamenti possibili, vedi pag. 224.

The radiators are equipped with a kit for fixing them to the wall and with an exhaust valve.
Chromed radiators NOT available.
Testing pressure: 5,2 bar
Working pressure: 4 bar
Material: carbon-steel
Possible connections see page 224.

Les radiateurs sont munis d'un kit de fixation murale et d'une soupape de décompression.
La version chromée N'EST PAS disponible.
Pression d'essai: 5,2 bars
Pression d'exercice: 4 bars
Matière: Acier au charbon
Branchements possibles, voir page 224.

Die Heizkörper sind mit Wand-befestigungsset und Luftventil ausgerüstet.
Die verchromte Version ist NICHT verfügbar.
Prüfungsdruck: 5,2 bar
Betriebsdruck: 4 bar
Stoff: Kohlenstoffstahl
Mögliche Anschlüsse, siehe Seite 224.

Los radiadores están provistos de kit de fijación a la pared y de válvula de desahogo.
La versión cromada NO está disponible.
Presión de ensayo: 5,2 bar
Presión de trabajo: 4 bar
Material: Acero de carbono
Empalmes standard, ver la pág. 224.

Радиаторы укомплектованы набором крепежных деталей для закрепления на стене и выпускным клапаном.
Хромированная версия в продаже ОТСУТСТВУЕТ.
Давление при испытании – 5,2 бар
Рабочее давление – 4 бар
Материал – углеродистая сталь
Возможные варианты гидравлических соединений см. на с. 224.

Barra portasciugamani short a richiesta / Short towel rail on request / Barre porte-serviettes short sur demande / Handtuchtrockenstange short auf Anfrage / Barra calientatoallas short bajo pedido / Перекладина для полотенец short (по запросу).
p./S. 228

Barra portasciugamani a richiesta / Towel rail on request / Barre porte-serviettes sur demande / Handtuchtrockenstange auf Anfrage / Barra calientatoallas bajo pedido / Перекладина для полотенец по запросу).
p./S. 228

RUDE SINGLE VERTICAL
ELEC EASY

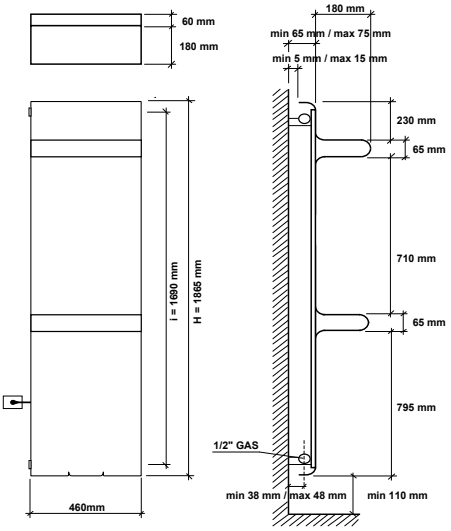

Interasse dal centro foro al muro min. 38 / max 48 mm.
Distance between hole center and wall min. 38 / max 48 mm.
Distance du centre du trou au mur min. 38 / max 48 mm.
Abstand zwischen Lochmitte und Wand min. 38 / max 48 mm.
Distancia entre el centro del agujero y el muro min. 38 / máx 48 mm.
Расстояние между центром отверстия и стеной – не менее 38 мм и не более 48 мм.

design by Francesco Lucchese

Resistenza solo a sinistra e inserita verticalmente nel radiatore.
Electric element only on the left side and inserted vertically into the radiator.
Resistance électrique seulement à gauche et insérée verticalement dans le radiateur.
Heizpatrone nur links und im Heizkörper vertikal eingesetzt.
Resistencia sólo a la izquierda y insertada verticalmente en el radiador.
Электротен только слева и расположен вертикально в радиаторе.
p./S. 244-245

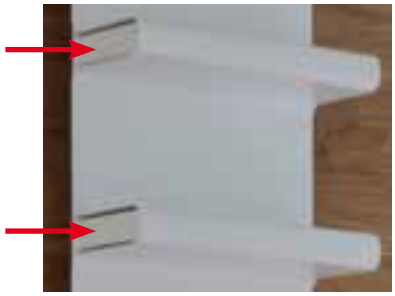

Coperture mensole a richiesta / Shelves covers on request / Couvertures etageres sur demande / Regal-Abdeckung auf Anfrage / Revestimiento estante bajo pedido / Покрытие для полок (по запросу)

	prezzo/colori . price/colours . prix/couleurs / Preis/Farben . precio/colores . цена/цвета			
codice code code Artikel Nr. codigo код	bianco puro opaco pure white matt blanc pur mat mattes reines Weiß blanco puro mate чистый белый матовый RAL 9016 € euro	gruppo group groupe Gruppe grupo группа A € euro	gruppo group groupe Gruppe grupo группа B € euro	gruppo group groupe Gruppe grupo группа C € euro
101073	120,00	144,00	150,00	168,00

Prezzo per 4 pezzi - Price for 4 items - Prix pour 4 pièces - Preise für 4 Stück - Precio por 4 pieza - Цена за 4 шт

Le coperture mensole possono essere montate solo da Caleido
The shelves covers can be mounted only by Caleido
Les couvertures étagères peuvent être montées seulement par Caleido
Die Regalabdeckungen können nur von Caleido montiert werden
Los revestimientos estante pueden ser instalado unicamente por Caleido
Покрытия для полок могут монтироваться только компанией Caleido

0039 030 2530054

							versione mista dual energy version version mixte Wasserausführung versiòn mista смешанная версии				versione solo elettrica only electrical version version electrique seule elektrische Ausführung versiòn sòlo eléctrica электрическая версии			
							prezzo del radiatore + resistenza elettrica radiator price + heating element prix du radiateur + resistance electrique Heizkörperpreis inkl. Heizstab Elec Easy precio del radiadore + resistencia eléctrica цена радиатор + электротен				prezzo del radiatore + resistenza elettrica + glicole radiator price + heating element + glycole prix du radiateur + resistance electrique + glycol Heizkörperpreis inkl. Heizstab Elec Easy + Glykol precio del radiadore + resistencia eléctrica + glycole цена радиатор + электротен + гликоль			
codice code code Artikel Nr. codigo код	altezza♦ height♦ hauteur♦ hoehe♦ altura♦ высота♦ **H** mm	larghezza width largeur Breite longitud ширина **L** mm	interasse distance between bars entraxe Achsabstand distancia entre centros межцентровое расстояние **I** mm	peso radiatore + glicole weight of radiator + glycole poids du radiateur + glycol Gewicht inkl. Glykol peso radiador + glycole вес радиатор + гликоль Kg	output versione idraulica output water heating puissance en version eau chaude Leistung der Wasser-ausführung output version agua calda мощность гидравлического варианта Δt50 watt	potenza elettrica resistenza output for electrical version puissance en version electrique Leistung der elektrischen Ausführung output version eléctrica мощность электрического варианта watt	bianco puro opaco pure white matt blanc pur mat mattes reines Weiß blanco puro mate чистый белый матовый RAL 9016 …SVE € euro	gruppo group groupe Gruppe grupo группа A …SVCE € euro	gruppo group groupe Gruppe grupo группа B …SVME € euro	gruppo group groupe Gruppe grupo группа C …SVSE € euro	bianco puro opaco pure white matt blanc pur mat mattes reines Weiß blanco puro mate чистый белый матовый RAL 9016 …SVE € euro	gruppo group groupe Gruppe grupo группа A …SVCE € euro	gruppo group groupe Gruppe grupo группа B …SVME € euro	gruppo group groupe Gruppe grupo группа C …SVSE € euro
EEFRUD18460…	1865	460	1690	60	719	1000	1.414,00	1.627,00	1.680,00	1.840,00	1.464,00	1.677,00	1.730,00	1.890,00

♦ Incluso il termostato analogico di 110 mm
♦ Included 110 mm high analogic room control
♦ Inclus boitier de régulation analogique de 110 mm
♦ Inkl. Raumthermostat (110 mm)
♦ Incluido termostato por ambiente analogico de 110 mm
♦ Включая аналоговый термостат 110 мм

Scatola termostato bianca di serie per radiatori bianchi. Scatola termostato grigio satinato di serie per radiatori colorati e finiture inox.
Standard white thermostat box for white radiators. Standard satinated grey thermostat box for coloured and stainless steel finishings radiators.
Boîtier thermostat blanc de série pour radiateurs blancs. Boîtier thermostat gris satiné de série pour radiateurs colorés et finitions inox.
Serienmäßig weißes Thermostatgehäuse für weiße Heizkörper. Serienmäßig grau satiniertes Thermostatgehäuse für bunte Heizkörper und Edelstahlfinish.
Caja de termostato blanca de serie para radiadores blancos. Caja de termostato gris satinado de serie para radiadores coloreados y acabados inox.
Корпус термостата белый стандартный для белых радиаторов. Корпус термостата серый матовый стандартный для цветных радиаторов и с отделкой под цвет нержавеющей стали.

I radiatori sono completi di kit di fissaggio a parete e valvola di sfiato.
La versione cromata NON è disponibile.
Pressione di collaudo: 5,2 bar
Pressione di esercizio: 4 bar
Materiale: Acciaio al carbonio
Allacciamenti possibili, vedi pag. 224.

The radiators are equipped with a kit for fixing them to the wall and with an exhaust valve.
Chromed radiators NOT available.
Testing pressure: 5,2 bar
Working pressure: 4 bar
Material: carbon-steel
Possible connections see page 224.

Les radiateurs sont munis d'un kit de fixation murale et d'une soupape de décompression.
La version chromée N'EST PAS disponible.
Pression d'essai: 5,2 bars
Pression d'exercice: 4 bars
Matière: Acier au charbon
Branchements possibles, voir page 224.

Die Heizkörper sind mit Wand-befestigungsset und Luftventil ausgerüstet.
Die verchromte Version ist NICHT verfügbar.
Prüfungsdruck: 5,2 bar
Betriebsdruck: 4 bar
Stoff: Kohlenstoffstahl
Mögliche Anschlüsse, siehe Seite 224.

Los radiadores están provistos de kit de fijación a la pared y de válvula de desahogo.
La versión cromada NO está disponible.
Presión de ensayo: 5,2 bar
Presión de trabajo: 4 bar
Material: Acero de carbono
Empalmes standard, ver la pág. 224.

Радиаторы укомплектованы набором крепежных деталей для закрепления на стене и выпускным клапаном.
Хромированная версия в продаже ОТСУТСТВУЕТ.
Давление при испытании – 5,2 бар
Рабочее давление – 4 бар
Материал – углеродистая сталь
Возможные варианты гидравлических соединений см. на с. 224.

Barra portasciugamani short a richiesta / Short towel rail on request / Barre porte-serviettes short sur demande / Handtuchtrockenstange short auf Anfrage / Barra calientatoallas short bajo pedido / Перекладина для полотенец short (по запросу).
p./S. 228

Barra portasciugamani a richiesta / Towel rail on request / Barre porte-serviettes sur demande / Handtuchtrockenstange auf Anfrage / Barra calientatoallas bajo pedido / Перекладина для полотенец по запросу).
p./S. 228

RUDE SINGLE VERTICAL ELEC PLUS

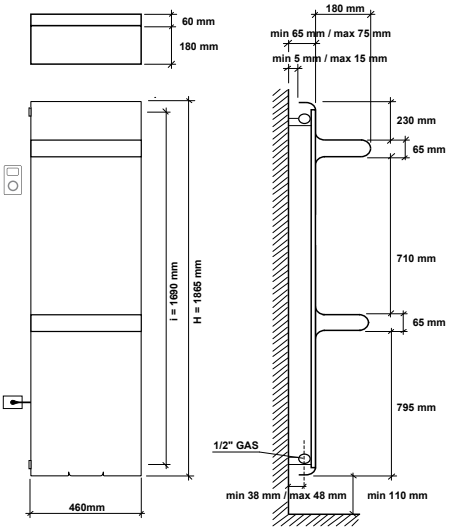

Interasse dal centro foro al muro min. 38 / max 48 mm.
Distance between hole center and wall min. 38 / max 48 mm.
Distance du centre du trou au mur min. 38 / max 48 mm.
Abstand zwischen Lochmitte und Wand min. 38 / max 48 mm.
Distancia entre el centro del agujero y el muro min. 38 / máx 48 mm.
Расстояние между центром отверстия и стеной – не менее 38 мм и не более 48 мм.

design by Francesco Lucchese

Resistenza solo a sinistra e inserita verticalmente nel radiatore.
Electric element only on the left side and inserted vertically into the radiator.
Resistance électrique seulement à gauche et insérée verticalement dans le radiateur.
Heizpatrone nur links und im Heizkörper vertikal eingesetzt.
Resistencia sólo a la izquierda y insertada verticalmente en el radiador.
Электротен только слева и расположен вертикально в радиаторе.
p./S. 246-247

Ricevitore nascosto, termostato programmabile in radiofrequenza.
Concealed receiver, programmable remote-controlled thermostat.
Récepteur caché, thermostat programmable par radiofréquence.
Versteckter Empfänger, über Funkübertragung programmierbarer Thermostat.
Receptor oculto, termostato programable por radiofrecuencia.
Скрытый приемник, термостат программируемый беспроводной (радиочастота).

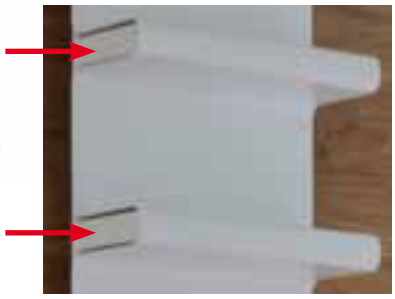

Coperture mensole a richiesta / Shelves covers on request / Couvertures etageres sur demande / Regal-Abdeckung auf Anfrage / Revestimiento estante bajo pedido / Покрытие для полок (по запросу)

	prezzo/colori . price/colours . prix/couleurs / Preis/Farben . precio/colores . цена/цвета			
codice code code Artikel Nr. codigo код	bianco puro opaco pure white matt blanc pur mat mattes reines Weiß blanco puro mate чистый белый матовый RAL 9016 € euro	gruppo group groupe Gruppe grupo группа A € euro	gruppo group groupe Gruppe grupo группа B € euro	gruppo group groupe Gruppe grupo группа C € euro
101073	120,00	144,00	150,00	168,00

Prezzo per 4 pezzi - Price for 4 items - Prix pour 4 pièces - Preise für 4 Stück - Precio por 4 pieza - Цена за 4 шт

Le coperture mensole possono essere montate solo da Caleido
The shelves covers can be mounted only by Caleido
Les couvertures étagères peuvent être montées seulement par Caleido
Die Regalabdeckungen können nur von Caleido montiert werden
Los revestimientos estante pueden ser instalado unicamente por Caleido
Покрытия для полок могут монтироваться только компанией Caleido

0039 030 2530054

versione solo elettrica
only electrical version
version electrique seule
elektrische Ausführung
versiòn sòlo eléctrica
электрическая версии

prezzo del radiatore + resistenza elettrica radiofrequenza + glicole
radiator price + remote-controlled electric resistance + glycole
prix du radiateur + résistance électrique radiofréquence + glycol
Heizkörperpreis inkl. Heizstab Elec Plus + Glykol
precio del radiadore + resistencia eléctrica radiofrecuencia + glycole
цена радиатор + радиочастотный электротен + гликоль

codice code code Artikel Nr. codigo код	altezza♦ height♦ hauteur♦ hoehe♦ altura♦ высота♦ H mm	larghezza width largeur Breite longitud ширина L mm	interasse distance between bars entraxe Achsabstand distancia entre centros межцентровое расстояние I mm	peso radiatore + glicole weight of radiator + glycole poids du radiateur + glycol Gewicht inkl. Glykol peso radiador + glycole вес радиатор + гликоль Kg	output versione idraulica output water heating puissance en version eau chaude Leistung der Wasserausführung output version agua calda мощность гидравлического варианта Δt50 watt	potenza elettrica resistenza output for electrical version puissance en version electrique Leistung der elektrischen Ausführung output version eléctrica мощность электрического варианта watt	bianco puro opaco pure white matt blanc pur mat mattes reines Weiß blanco puro mate чистый белый матовый RAL 9016 …SVE € euro	gruppo group groupe Gruppe grupo группа A …SVCE € euro	gruppo group groupe Gruppe grupo группа B …SVME € euro	gruppo group groupe Gruppe grupo группа C …SVSE € euro
EPFRUD18460…	1865	460	1690	60	719	1000	1.864,00	2.077,00	2.130,00	2.290,00

I radiatori sono completi di kit di fissaggio a parete e valvola di sfiato. La versione cromata NON è disponibile. Materiale: Acciaio al carbonio	The radiators are equipped with a kit for fixing them to the wall and with an exhaust valve. Chromed radiators NOT available. Material: carbon-steel	Les radiateurs sont munis d'un kit de fixation murale et d'une soupape de décompression. La version chromée N'EST PAS disponible. Matière: Acier au charbon	Die Heizkörper sind mit Wand-befestigungsset und Luftventil ausgerüstet. Die verchromte Version ist NICHT verfügbar. Stoff: Kohlenstoffstahl	Los radiadores están provistos de kit de fijación a la pared y de válvula de desahogo. La versión cromada NO está disponible. Material: Acero de carbono	Радиаторы укомплектованы набором крепежных деталей для закрепления на стене и выпускным клапаном. Хромированная версия в продаже ОТСУТСТВУЕТ. Материал – углеродистая сталь

Barra portasciugamani short a richiesta / Short towel rail on request / Barre porte-serviettes short sur demande / Handtuchtrockenstange short auf Anfrage / Barra calientatoallas short bajo pedido / Перекладина для полотенец short (по запросу).
p./S. 228

Barra portasciugamani a richiesta / Towel rail on request / Barre porte-serviettes sur demande / Handtuchtrockenstange auf Anfrage / Barra calientatoallas bajo pedido / Перекладина для полотенец по запросу).
p./S. 228

SEA SINGLE

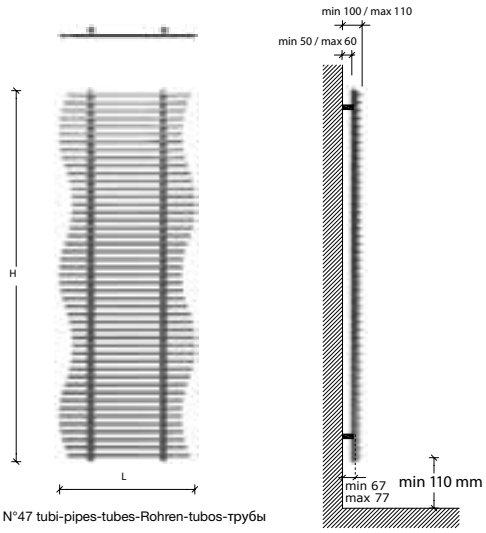

N°47 tubi-pipes-tubes-Rohren-tubos-трубы

Interasse dal centro foro al muro min. 67 / max 77 mm.
Distance between hole center and wall min. 67 / max 77 mm.
Distance du centre du trou au mur min. 67 / max 77 mm.
Abstand zwischen Lochmitte und Wand min. 67 / max 77 mm.
Distancia entre el centro del agujero y el muro min. 67 / max 77 mm.
Расстояние между центром отверстия и стеной – не менее 67 мм и не более 77 мм.

						Watt = Kcal/h ÷ 0,860 *Kcal/h = Watt × 0,860*		prezzo/colori . price/colours . prix/couleurs Preis/Farben . precio/colores . цена/цвета				
codice code code Artikel Nr. codigo код	altezza height hauteur Höhe altura высота	larghezza width largeur Breite longitud ширина	interasse distance between bars entraxe Achsabstand distancia entre centros межцентровое расстояние	peso weight poids Gewicht peso вес	output мощность 75/65-20 watt*	output мощность 55/45-20 watt*	output мощность 55/45-24 watt*	bianco puro opaco pure white matt blanc pur mat mattes reines Weiß blanco puro mate чистый белый матовый RAL 9016	gruppo group groupe Gruppe grupo группа A …C	gruppo group groupe Gruppe grupo группа B …M	gruppo group groupe Gruppe grupo группа C …S	cromato chromed chrome verchromte cromado хромированный …CR
	H mm	**L** mm	**I** mm	Kg	Δt50	Δt30	Δt26	€ euro	€ euro	€ euro	€ euro	€ euro
FSEAS1850…	1833	676	360	20	1006	551	465	1.420,00	1.704,00	1.775,00	1.988,00	4.258,00

* I watt hanno valori provvisori in attesa di certificazione Δt50.
* The watt values are not definitive awaiting for Δt50 certification.
* Le nombre de Watts est une valeur indiquée à titre provisoire dans l'attente de la certification Δt50.
* Die Wattwerte sind noch provisorisch in Erwartung von Δt50 Zertifizierung.
* Los Vatios tienen valores provisionales en espera de la certificación Δt50.
* До получения сертификата Δt50 приводится предварительное значение мощности в ваттах.

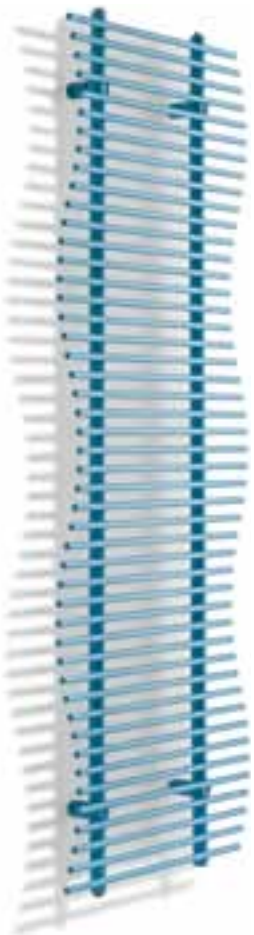

SEA SINGLE

I radiatori sono completi di kit di fissaggio a parete e valvola di sfiato. Pressione di collaudo: 10,5 bar Pressione di esercizio: 7 bar Materiale: Acciaio al carbonio.	The radiators are equipped with a kit for fixing them to the wall and with an exhaust valve. Testing pressure: 10,5 bar Working pressure: 7 bar. Material: carbon-steel.	Les radiateurs sont munis d'un kit de fixation murale et d'une soupape de décompression. Pression d'essai: 10,5 bars Pression d'exercice: 7 bars Matière: Acier au charbon.	Die Heizkörper sind mit Wandbefestigungsset und Luftventil ausgerüstet. Prüfungsdruck: 10,5 bar Betriebsdruck: 7 bar Stoff: Kohlenstoffstahl.	Los radiadores están provistos de kit de fijación a la pared y de válvula de desahogo. Presión de ensayo: 10,5 bar Presión de trabajo: 7 bar Material: Acero de carbon.	Радиаторы укомплектованы набором крепежных деталей для закрепления на стене и выпускным клапаном. Давление при испытании – 10,5 бар Рабочее давление – 7 бар Под заказ радиаторы могут проходить испытание при 16 бар в случае рабочего давления 12 бар. Материал – углеродистая сталь.
⚠ Le rese dei radiatori cromati sono circa il 25% inferiori rispetto a quelle dei radiatori verniciati.	⚠ For chromed radiators output please consider about 25% less than painted radiators.	⚠ Les rendements des radiateurs chromés sont 25% environ inférieur aux rendements des radiateurs peints.	⚠ Die Output der verchromten Heizkörper sind ungefähr 25% niedriger als die Output der farbigen Heizkörper.	⚠ Las rendiciones de los radiadores cromados están acerca de 25% inferiores de las rendiciones de los radiadores barnizados.	⚠ Электрический КПД хромированных радиаторов примерно на 25% ниже относительно окрашенных радиаторов.

0039 030 2530054

SEA DOUBLE

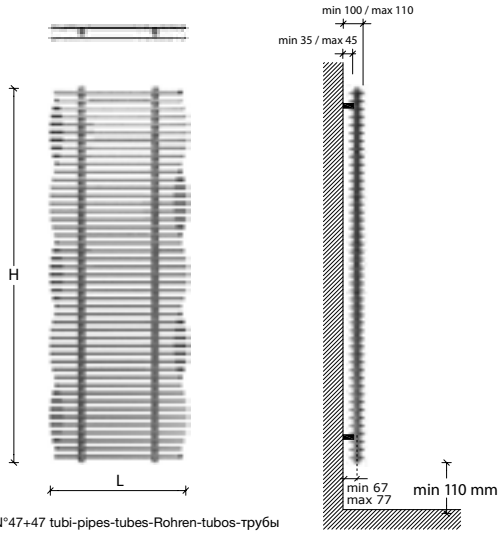

N°47+47 tubi-pipes-tubes-Rohren-tubos-трубы

Interasse dal centro foro al muro min. 67 / max 77 mm.
Distance between hole center and wall min. 67 / max 77 mm.
Distance du centre du trou au mur min. 67 / max 77 mm.
Abstand zwischen Lochmitte und Wand min. 67 / max 77 mm.
Distancia entre el centro del agujero y el muro min. 67 / max 77 mm.
Расстояние между центром отверстия и стеной – не менее 67 мм и не более 77 мм.

						Watt = Kcal/h ÷ 0,860 *Kcal/h = Watt × 0,860*		prezzo/colori . price/colours . prix/couleurs Preis/Farben . precio/colores . цена/цвета			
codice code code Artikel Nr. codigo код	altezza height hauteur Höhe altura высота	larghezza width largeur Breite longitud ширина	interasse distance between bars entraxe Achsabstand distancia entre centros межцентровое расстояние	peso weight poids Gewicht peso вес	output мощность 75/65-20 watt*	output мощность 55/45-20 watt*	output мощность 55/45-24 watt*	bianco puro opaco pure white matt blanc pur mat mattes reines Weiß blanco puro mate чистый белый матовый RAL 9016	gruppo group groupe Gruppe grupo группа A …C	gruppo group groupe Gruppe grupo группа B …M	gruppo group groupe Gruppe grupo группа C …S
	H mm	**L** mm	**I** mm	Kg	Δt50	Δt30	Δt26	€ euro	€ euro	€ euro	€ euro
FSEAD1850…	1833	676	360	34	1553	838	705	1.987,00	2.384,00	2.484,00	2.782,00

* I watt hanno valori provvisori in attesa di certificazione Δt50.
* The watt values are not definitive awaiting for Δt50 certification.
* Le nombre de Watts est une valeur indiquée à titre provisoire dans l'attente de la certification Δt50.
* Die Wattwerte sind noch provisorisch in Erwartung von Δt50 Zertifizierung.
* Los Vatios tienen valores provisionales en espera de la certificación Δt50.
* До получения сертификата Δt50 приводится предварительное значение мощности в ваттах.

SEA DOUBLE

I radiatori sono completi di kit di fissaggio a parete e valvola di sfiato. La versione cromata NON è disponibile. Pressione di collaudo: 10,5 bar Pressione di esercizio: 7 bar Materiale: Acciaio al carbonio.	The radiators are equipped with a kit for fixing them to the wall and with an exhaust valve. Chromed radiators NOT available. Testing pressure: 10,5 bar Working pressure: 7 bar. Material: carbon-steel.	Les radiateurs sont munis d'un kit de fixation murale et d'une soupape de décompression. La version chromée N'EST PAS disponible. Pression d'essai: 10,5 bars Pression d'exercice: 7 bars Matière: Acier au charbon.	Die Heizkörper sind mit Wandbefestigungsset und Luftventil ausgerüstet. Die verchromte Version ist NICHT verfügbar. Prüfungsdruck: 10,5 bar Betriebsdruck: 7 bar Stoff: Kohlenstoffstahl.	Los radiadores están provistos de kit de fijación a la pared y de válvula de desahogo. La versión cromada NO está disponible. Presión de ensayo: 10,5 bar Presión de trabajo: 7 bar	Радиаторы укомплектованы набором крепежных деталей для закрепления на стене и выпускным клапаном. Хромированная версия в продаже ОТСУТСТВУЕТ. Давление при испытании – 10,5 бар Рабочее давление – 7 бар Под заказ радиаторы могут проходить испытание при 16 бар в случае рабочего давления 12 бар. Материал – углеродистая сталь.

SHINE

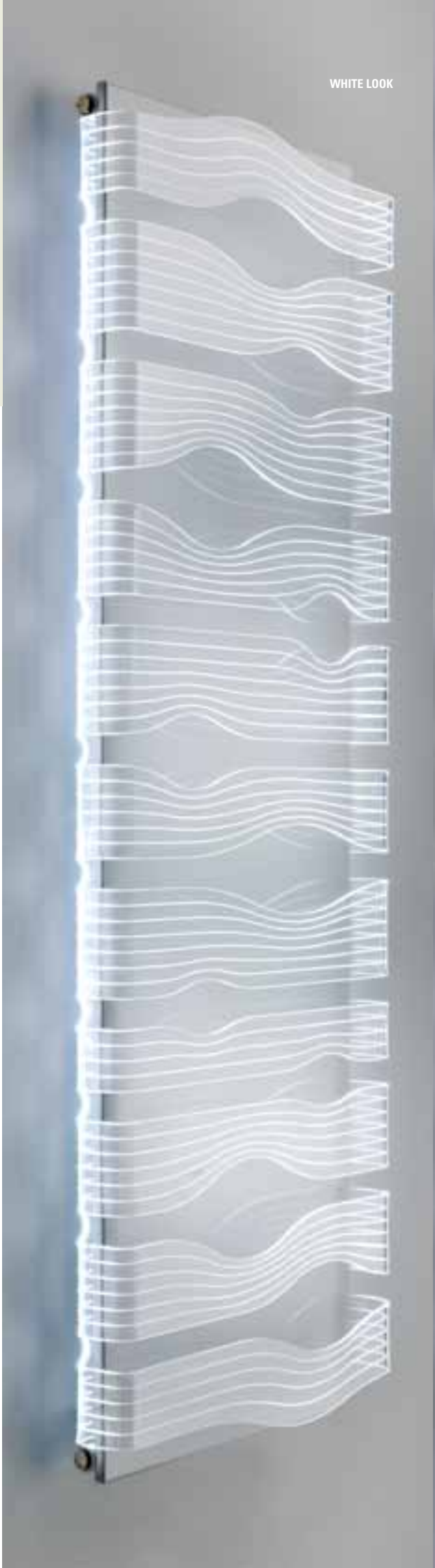

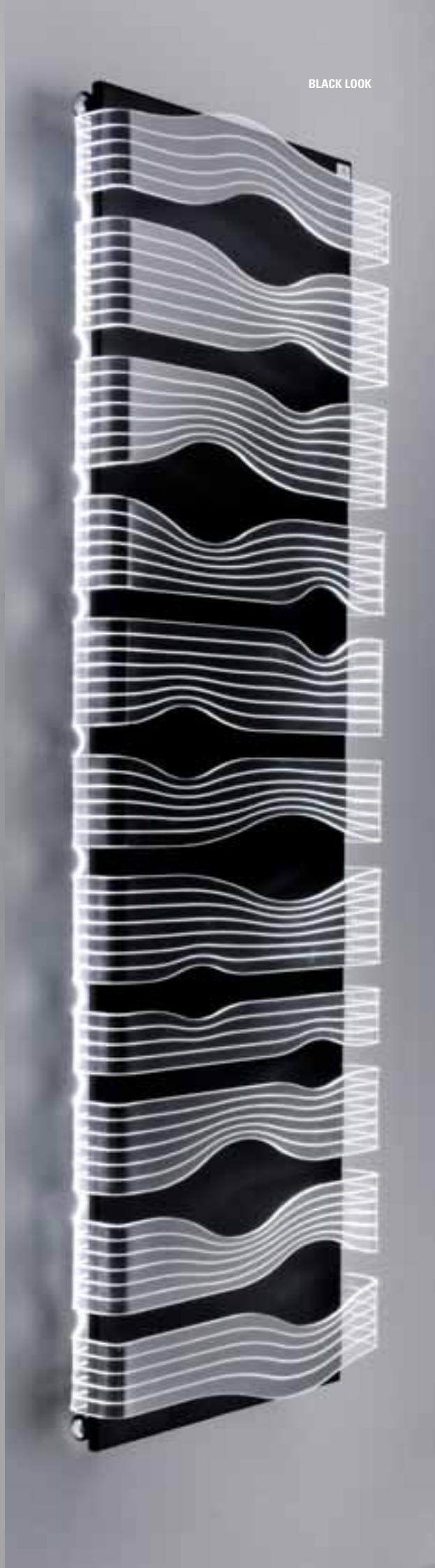

design by James Di Marco

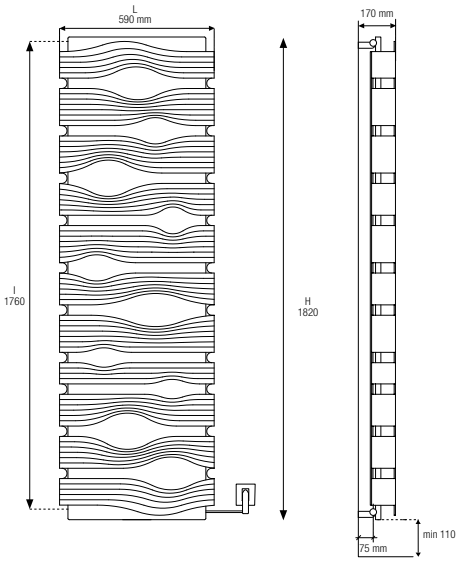

codice code code Artikel Nr. codigo код	altezza height hauteur Höhe altura высота **H** mm	larghezza width largeur Breite longitud ширина **L** mm	interasse distance between bars entraxe Achsabstand distancia entre centros межцентровое расстояние **I** mm	peso weight poids Gewicht peso вес Kg	output мощность 75/65-20 watt* Δt50	*Watt = Kcal/h ÷ 0,860* *Kcal/h = Watt × 0,860* output мощность 55/45-20 watt* Δt30	output мощность 55/45-24 watt* Δt26	prezzo . price . prix . Preis . precio . цена € euro
shine white look ice bianco + metacrilato neutro trasparente / ice white + acryl neutral transparent / ice blanc + acryl neutre transparente / ice weiß + acryl transparent / ice blanco + acryl trasparente / модель shine white look: ice белый + прозрачное бесцветное оргстекло								
FSH185361	1820	590	1760	38	839	442	369	3.317,00
shine black look ice nero + metacrilato neutro trasparente / ice black + acryl neutral transparent / ice noir + acryl neutre transparente / ice schwarz + acryl transparent / ice negro + acryl trasparente / модель shine black look: ice черный + прозрачное бесцветное оргстекло								
FSH185362	1820	590	1760	38	839	442	369	3.440,00

* I watt hanno valori provvisori in attesa di certificazione Δt50.
* The watt values are not definitive awaiting for Δt50 certification.
* Le nombre de Watts est une valeur indiquée à titre provisoire dans l'attente de la certification Δt50.
* Die Wattwerte sind noch provisorisch in Erwartung von Δt50 Zertifizierung.
* Los Vatios tienen valores provisionales en espera de la certificación Δt50.
* До получения сертификата Δt50 приводится предварительное значение мощности в ваттах.

Radiatore retroilluminato con luce a led di colore bianco con intensità regolabile, a bassissimo consumo di energia, fornito con alimentatore da 220 a 12 volt

Backlit radiator with very-low-consumption adjustable LED in white colour, equipped with a 220V/12V power pack.

Radiateur rétro-éclairé par LED en coloris blanc à intensité réglable, très basse consommation d'énergie, avec alimentateur de 220 à 12V.

Von hinten mit LED-Licht beleuchteter Heizkörper in Farbe weiß mit einstellbarer Leuchtstärke, niedrigstem Stromverbrauch und mitgeliefertem Netzgerät 220 auf 12 Volt

Radiador retroiluminado por LED blanco de intensidad regulable, bajísimo consumo de energía, con alimentador de 220 a 12V.

Радиатор снабжен светодиодной подсветкой белого цвета с регулируемой яркостью, с очень низким энергопотреблением, и укомплектован блоком питания от 220 до 12 Вольт.

SHINE

I radiatori sono completi di kit di fissaggio a parete e valvola di sfiato. Pressione di collaudo: 5,2 bar Pressione di esercizio: 4 bar Materiale: Acciaio al carbonio + metacrilato + LED	The radiators are equipped with a kit for fixing them to the wall and with an exhaust valve. Testing pressure: 5,2 bar Working pressure: 4 bar. Material: carbon-steel + Acrylic + LED	Les radiateurs sont munis d'un kit de fixation murale et d'une soupape de décompression. Pression d'essai: 5,2 bars Pression d'exercice: 4 bars Matière: Acier au charbon + Acrylic + LED	Die Heizkörper sind mit Wand-befestigungsset und Luftventil ausgerüstet. Prüfungsdruck: 5,2 bar Betriebsdruck: 4 bar Stoff: Kohlenstoffstahl + Acrylic + LED	Los radiadores están provistos de kit de fijación a la pared y de válvula de desahogo. Presión de ensayo: 5,2 bar Presión de trabajo: 4 bar Material: Acero de carbono + Acrylic + LED	Радиаторы укомплектованы набором крепежных деталей для закрепления на стене и выпускным клапаном. Давление при испытании – 5,2 бар Рабочее давление – 4 бар Материал – углеродистая сталь + оргстекло + светодиоды

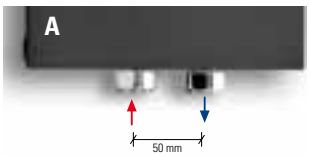

Interasse centrale 50 mm a richiesta.
Central distance between centers 50 mm on request.
Entraxe centrale 50 mm sur demande.
Mittelanschluss 50 mm Auf Anfrage.
Distancia entre centros de 50 mm, bajo pedido.
По запросу радиатор может выполняться с центральным межосевым расстоянием, равным 50 мм.
p./S. 222
€ 78,75

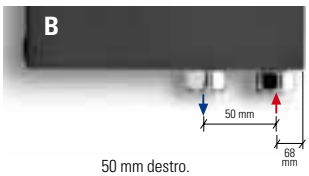

50 mm destro.
50 mm right.
50 mm droite.
50 mm rechts.
50 mm derecha.
50 мм вправо

p./S. 222
€ 78,75

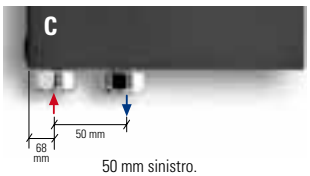

50 mm sinistro.
50 mm left.
50 mm gauche.
50 mm links.
50 mm izquerda.
50 мм влево

p./S. 222
€ 78,75

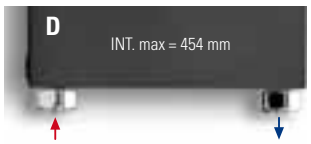

Allacciamenti dal basso a richiesta.
Bottom connection on request.
Branchement par dessous sur demande.
Anschluss von unten Auf Anfrage.
Conexión por abajo bajo pedido.
Гидравлическое соединение снизу выполняется по запросу.
p./S. 223
€ 78,75

Allacciamenti possibili, vedi pag. 221. - Possible connections see page 221. - Branchements possibles, voir page 221. - Mögliche Anschlüsse, Siehe Seite 221. - Empalmes standard, ver la pàg. 221. Возможные варианты гидравлических соединений см. на с. 221.

SHINE
ELEC

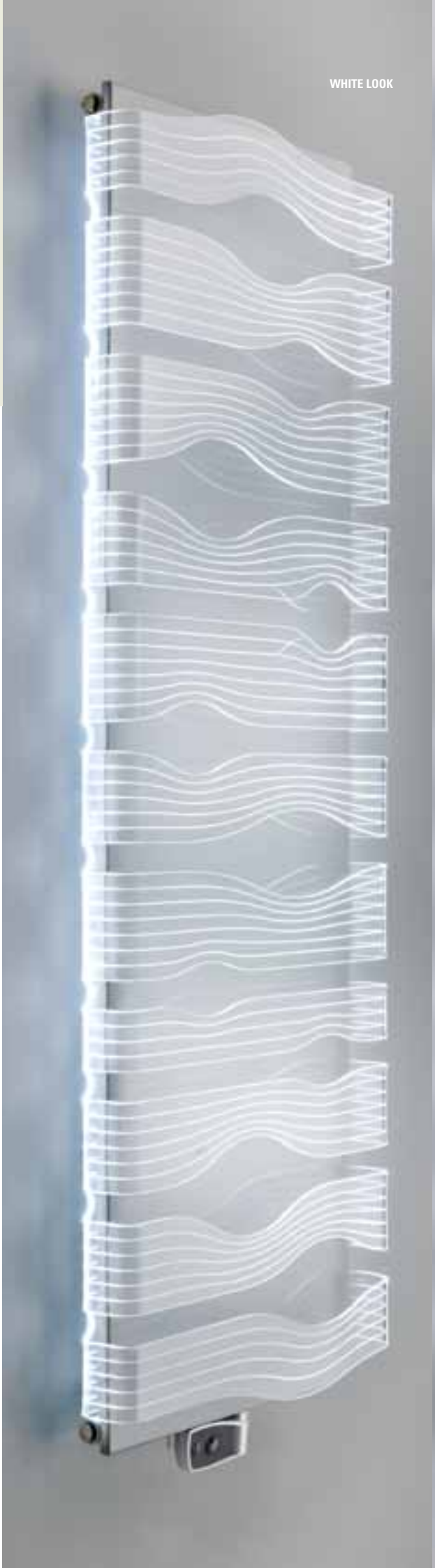

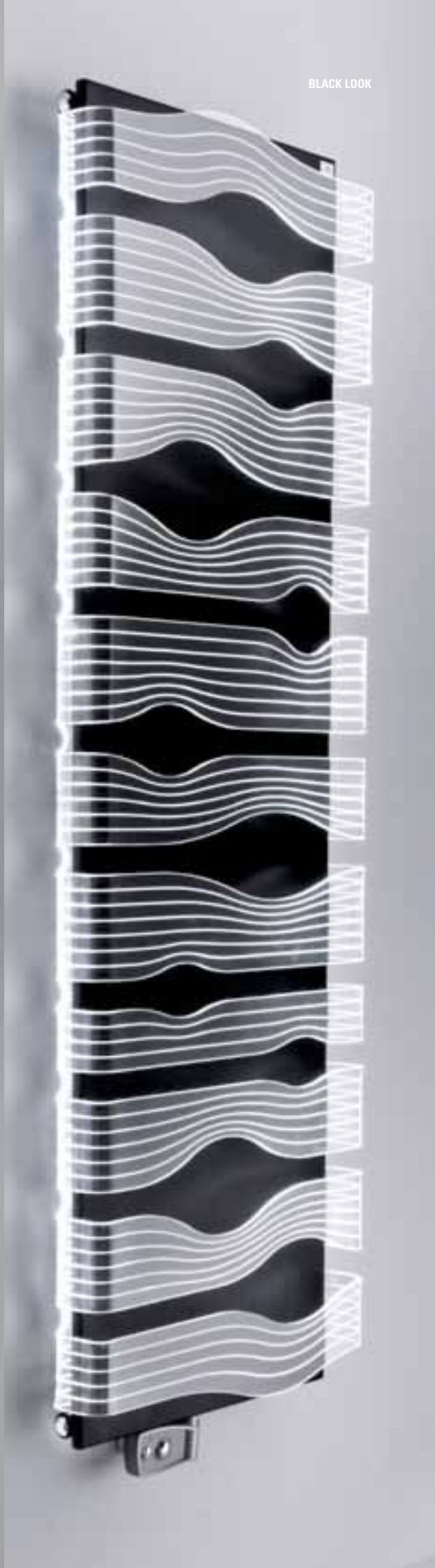

design by James Di Marco

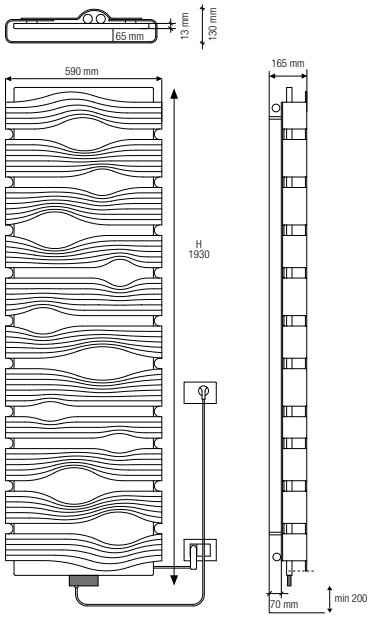

codice code code Artikel Nr. codigo код	altezza♦ height♦ hauteur♦ Höhe♦ altura♦ высота♦ **H** mm	larghezza width largeur Breite longitud ширина **L** mm	interasse distance between bars entraxe Achsabstand distancia entre centros межцентровое расстояние **I** mm	peso weight poids Gewicht peso вес Kg	output versione idraulica output water heating puissance en version eau chaude Leistung der Wasserausführung output version agua calda мощность гидравлического варианта Δt50 watt	potenza elettrica resistenza output for electrical version puissance en version electrique Leistung der elektrischen Ausführung output version eléctrica мощность электрического варианта watt	versione mista dual energy version version mixte Wasserausführung versiòn mista смешанная версии prezzo del radiatore + resistenza elettrica analogica radiator price + analogic heating element prix du radiateur + resistance electrique analogique Heizkörperpreis inkl. Heizstab Elec precio del radiadore + resistencia eléctrica analogica цена радиатор + аналоговый электротен € euro	versione solo elettrica only electrical version version electrique seule elektrische Ausführung versiòn sòlo eléctrica электрическая версии prezzo del radiatore + resistenza elettrica analogica + glicole radiator price + analogic heating element + glycole prix du radiateur + resistance electrique analogique + glycol Heizkörperpreis inkl. Heizstab Elec + Glykol precio del radiadore + resistencia eléctrica analogica + glycole цена радиатор + аналоговый электротен + гликоль € euro
shine white look ice bianco + metacrilato neutro trasparente / ice white + acryl neutral transparent / ice blanc + acryl neutre transparente / ice weiß + acryl transparent / ice blanco + acryl trasparente / модель shine white look: ice белый + прозрачное бесцветное оргстекло								
FSH185361E	1930	590	1760	52	839	1090	3.693,00	3.734,00
shine black look ice nero + metacrilato neutro trasparente / ice black + acryl neutral transparent / ice noir + acryl neutre transparente / ice schwarz + acryl transparent / ice negro + acryl trasparente / модель shine black look: ice черный + прозрачное бесцветное оргстекло								
FSH185362E	1930	590	1760	52	839	1090	3.813,00	3.854,00

♦ Incluso il termostato analogico di 110 mm
♦ Included 110 mm high analogic room control
♦ Inclus boitier de régulation analogique de 110 mm
♦ Inkl. Raumthermostat (110 mm)
♦ Incluido termostato por ambiente analogico de 110 mm
♦ Включая аналоговый термостат 110 мм

Scatola termostato bianca di serie per radiatori bianchi. Scatola termostato grigio satinato di serie per radiatori colorati e finiture inox.
Standard white thermostat box for white radiators. Standard satinated grey thermostat box for coloured and stainless steel finishings radiators.
Boîtier thermostat blanc de série pour radiateurs blancs. Boîtier thermostat gris satiné de série pour radiateurs colorés et finitions inox.
Serienmäßig weißes Thermostatgehäuse für weiße Heizkörper. Serienmäßig grau satiniertes Thermostatgehäuse für bunte Heizkörper und Edelstahlfinish.
Caja de termostato blanca de serie para radiadores blancos. Caja de termostato gris satinado de serie para radiadores coloreados y acabados inox.
Корпус термостата белый стандартный для белых радиаторов. Корпус термостата серый матовый стандартный для цветных радиаторов и с отделкой под цвет нержавеющей стали.

I radiatori sono completi di kit di fissaggio a parete e valvola di sfiato. Pressione di collaudo: 5,2 bar Pressione di esercizio: 4 bar Materiale: Acciaio al carbonio + metacrilato + LED	The radiators are equipped with a kit for fixing them to the wall and with an exhaust valve. Testing pressure: 5,2 bar Working pressure: 4 bar. Material: carbon-steel + Acrylic + LED	Les radiateurs sont munis d'un kit de fixation murale et d'une soupape de décompression. Pression d'essai: 5,2 bars Pression d'exercice: 4 bars Matière: Acier au charbon + Acrylic + LED	Die Heizkörper sind mit Wand-befestigungsset und Luftventil ausgerüstet. Prüfungsdruck: 5,2 bar Betriebsdruck: 4 bar Stoff: Kohlenstoffstahl + Acrylic + LED	Los radiadores están provistos de kit de fijación a la pared y de válvula de desahogo. Presión de ensayo: 5,2 bar Presión de trabajo: 4 bar Material: Acero de carbono + Acrylic + LED	Радиаторы укомплектованы набором крепежных деталей для закрепления на стене и выпускным клапаном. Давление при испытании – 5,2 бар Рабочее давление – 4 бар Материал – углеродистая сталь + оргстекло + светодиоды

Radiatore retroilluminato con luce a led di colore bianco con intensità regolabile, a bassissimo consumo di energia, fornito con alimentatore da 220 a 12 volt
Backlit radiator with very-low-consumption adjustable LED in white colour, equipped with a 220V/12V power pack.
Radiateur rétro-éclairé par LED en coloris blanc à intensité réglable, très basse consommation d'énergie, avec alimentateur de 220 à 12V.
Von hinten mit LED-Licht beleuchteter Heizkörper in Farbe weiß mit einstellbarer Leuchtstärke, niedrigstem Stromverbrauch und mitgeliefertem Netzgerät 220 auf 12 Volt
Radiador retroiluminado por LED blanco de intensidad regulable, bajísimo consumo de energía, con alimentador de 220 a 12V.
Радиатор снабжен светодиодной подсветкой белого цвета с регулируемой яркостью, с очень низким энергопотреблением, и укомплектован блоком питания от 220 до 12 Вольт.

Resistenza inserita verticalmente nel radiatore.
Electric element inserted vertically into the manifold.
Resistance électrique insérée verticalement dans le collecteur.
Heizpatrone im Kollektor vertikal eingesetzt.
Resistencia insertada verticalmente en el colector.
Электротен расположен вертикально в радиаторе.
p./S. 242-243

ETERNITY

design by Alessandro Canepa

0039 030 2530054

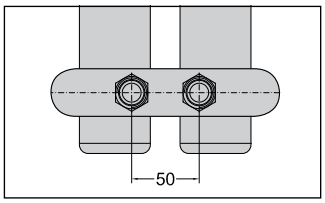

Con valvole dritte fornite di serie. Valvole bianche per radiatore bianco e valvole cromate per radiatore nero.
With straight valves standard. White valves for white radiators and chromed valves for black valves.
Avec valves droites standard. Valves blanches pour radiateur blanc et valves chromées pour radiateur noir.
Mit geraden Ventilen Standard. Weiße Ventile für weißen Heizkörper und verchromte Ventile für schwarzen Heizkörper.
Con valvulas rectas standard. Válvulas blancas para radiador blanco y válvulas cromadas para radiador negro.
В комплекте поставляются прямые клапаны. Белые клапаны – для радиатора белого цвета, а хромированные клапаны – для радиатора черного цвета.

Valvola remota a richiesta per allacciamento 50 mm centrale.
Hydraulic connection only for 50 mm distance between centers on request.
Branchements hydrauliques seulement entraxe 50 mm sur demande.
Hydraulische Anschlüsse nur Anschluss 50 mm auf Anfrage.
Empalmes hidráulicos solo distancia entre centros 50 mm bajo pedido.
По запросу предоставляется клапан с дистанционным управлением для центрального гидравлического соединения с межосевым расстоянием 50 мм.
p./S. 223 - 234 - 235

€ 78,75

codice code code Artikel Nr. codigo код	altezza height hauteur Höhe altura высота **H** mm	larghezza width largeur Breite longitud ширина **L** mm	interasse distance between bars entraxe Achsabstand distancia entre centros межцентровое расстояние **I** mm	peso weight poids Gewicht peso вес Kg	output мощность 75/65-20 watt* Δt50	*Watt = Kcal/h ÷ 0,860* *Kcal/h = Watt × 0,860* output мощность 55/45-20 watt* Δt30	output мощность 55/45-24 watt* Δt26	prezzo . price . prix . Preis . precio . цена € euro
eternity bianco goffrato / white embossed / blanc gaufré / weiss gaufrierter / blanco gofrado / белый дутый								
FDETERNITY	465	630	50	9	300	159	132	1.838,00
eternity nero goffrato / black embossed / noir gaufré / schwarz gaufrierter / negro gofrado / черный дутый								
FDETERNITY	465	630	50	9	300	159	132	1.838,00

* I watt hanno valori provvisori in attesa di certificazione Δt50.
* The watt values are not definitive awaiting for Δt50 certification.
* Le nombre de Watts est une valeur indiquée à titre provisoire dans l'attente de la certification Δt50.
* Die Wattwerte sind noch provisorisch in Erwartung von Δt50 Zertifizierung.
* Los Vatios tienen valores provisionales en espera de la certificación Δt50.
* До получения сертификата Δt50 приводится предварительное значение мощности в ваттах.

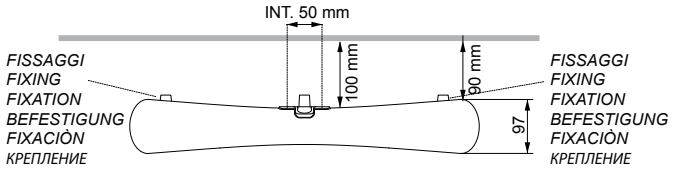

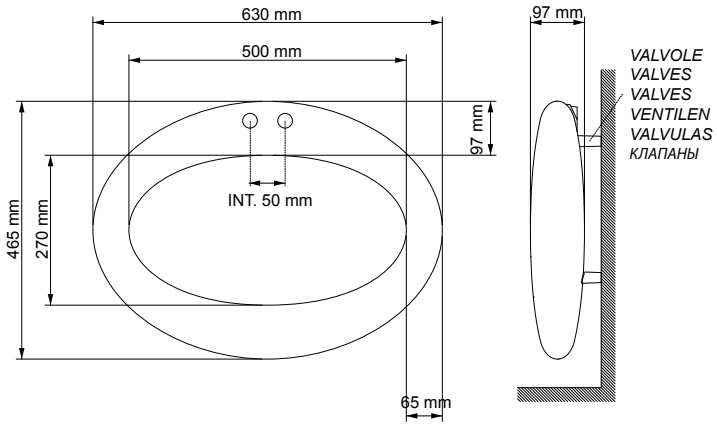

ETERNITY

I radiatori sono completi di kit di fissaggio a parete e valvola di sfiato. La versione cromata NON è disponibile. Pressione di collaudo: 10,5 bar Pressione di esercizio: 7 bar Materiale: Acciaio al carbonio	The radiators are equipped with a kit for fixing them to the wall and with an exhaust valve. Chromed version is NOT available. Testing pressure: 10,5 bar Working pressure: 7 bar. Material: carbon-steel	Les radiateurs sont munis d'un kit de fixation murale et d'une soupape de décompression. La version chromée N'EST PAS disponible. Pression d'essai: 10,5 bars Pression d'exercice: 7 bars Matière: Acier au charbon	Die Heizkörper sind mit Wandbefestigungsset und Luftventil ausgerüstet. Die verchromte Version ist NICHT verfügbar. Prüfungsdruck: 10,5 bar Betriebsdruck: 7 bar Stoff: Kohlenstoffstahl	Los radiadores están provistos de kit de fijación a la pared y de válvula de desahogo. La versión cromada NO está disponible. Presión de ensayo: 10,5 bar Presión de trabajo: 7 bar Material: Acero de carbon	Радиаторы укомплектованы набором крепежных деталей для закрепления на стене и выпускным клапаном. Хромированная версия в продаже ОТСУТСТВУЕТ. Давление при испытании – 10,5 бар Рабочее давление – 7 бар Под заказ радиаторы могут проходить испытание при 16 бар в случае рабочего давления 12 бар. Материал – углеродистая сталь

SKIN SINGLE

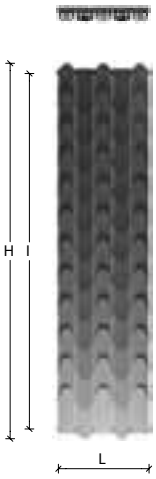

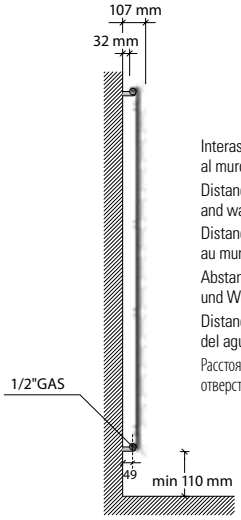

Interasse dal centro foro al muro 49 mm.
Distance between hole center and wall 49 mm.
Distance du centre du trou au mur 49 mm.
Abstand zwischen Lochmitte und Wand 49 mm.
Distancia entre el centro del agujero y el muro 49 mm.
Расстояние между центром отверстия и стеной – 49 мм.

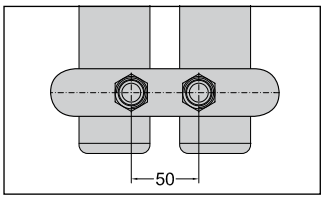

Allacciamento 50 mm centrale per valvola remota a richiesta.
50 mm central connection for remote valve on request.
Raccordement central 50 mm pour vannes à distance sur demande
Mittelanschluss 50 mm für Fernventile Auf Anfrage.
Conexiòn central 50 mm para válvula remota bajo pedido.
По запросу выполняется центральное гидравлическое соединение с межосевым расстоянием 50 мм для клапана с дистанционным управлением.
p./S. 223 - 234 - 235

€ 78,75

design by James Di Marco

						Watt = Kcal/h ÷ 0,860 *Kcal/h = Watt × 0,860*		prezzo/colori . price/colours . prix/couleurs Preis/Farben . precio/colores . цена/цвета			
codice code code Artikel Nr. codigo код	altezza height hauteur Höhe altura высота	larghezza width largeur Breite longitud ширина	interasse distance between bars entraxe Achsabstand distancia entre centros межцентровое расстояние	peso weight poids Gewicht peso вес	output мощность 75/65-20 watt*	output мощность 55/45-20 watt*	output мощность 55/45-24 watt*	bianco puro opaco pure white matt blanc pur mat mattes reines Weiß blanco puro mate чистый белый матовый RAL 9016	gruppo group groupe Gruppe grupo группа A	gruppo group groupe Gruppe grupo группа B	gruppo group groupe Gruppe grupo группа C
	H mm	**L** mm	**I** mm	Kg	Δt50	Δt30	Δt26	€ euro	…C € euro	…M € euro	…S € euro
FSKIN2040…	2040	503	1960	46	834	437	364	3.355,00	4.026,00	4.194,00	4.697,00

* I watt hanno valori provvisori in attesa di certificazione Δt50.
* The watt values are not definitive awaiting for Δt50 certification.
* Le nombre de Watts est une valeur indiquée à titre provisoire dans l'attente de la certification Δt50.
* Die Wattwerte sind noch provisorisch in Erwartung von Δt50 Zertifizierung.
* Los Vatios tienen valores provisionales en espera de la certificación Δt50.
* До получения сертификата Δt50 приводится предварительное значение мощности в ваттах.

Possibilità di realizzare larghezze personalizzate a richiesta.
It is possible to produce custom-sizes radiators on request
Il est possible de produire hors dimensions sur demande
Es ist möglich, die Heizkörper nach Maß zu fertigen Auf Anfrage
Posibilidad de realizar medidas personalizados bajo pedido
По запросу возможно изготовление изделия с шириной по размерам заказчика.

SKIN SINGLE - SKIN DOUBLE

I radiatori sono completi di kit di fissaggio a parete e valvola di sfiato. La versione cromata NON è disponibile. Pressione di collaudo: 10,5 bar Pressione di esercizio: 7 bar Materiale: Acciaio al carbonio	The radiators are equipped with a kit for fixing them to the wall and with an exhaust valve. Chromed version is NOT available. Testing pressure: 10,5 bar Working pressure: 7 bar. Material: carbon-steel	Les radiateurs sont munis d'un kit de fixation murale et d'une soupape de décompression. La version chromée N'EST PAS disponible. Pression d'essai: 10,5 bars Pression d'exercice: 7 bars Matière: Acier au charbon	Die Heizkörper sind mit Wandbefestigungsset und Luftventil ausgerüstet. Die verchromte Version ist NICHT verfügbar. Prüfungsdruck: 10,5 bar Betriebsdruck: 7 bar Stoff: Kohlenstoffstahl	Los radiadores están provistos de kit de fijación a la pared y de válvula de desahogo. La versión cromada NO está disponible. Presión de ensayo: 10,5 bar Presión de trabajo: 7 bar Material: Acero de carbon	Радиаторы укомплектованы набором крепежных деталей для закрепления на стене и выпускным клапаном. Хромированная версия в продаже ОТСУТСТВУЕТ. Давление при испытании – 10,5 бар Рабочее давление – 7 бар Под заказ радиаторы могут проходить испытание при 16 бар в случае рабочего давления 12 бар. Материал – углеродистая сталь

0039 030 2530054

SKIN DOUBLE

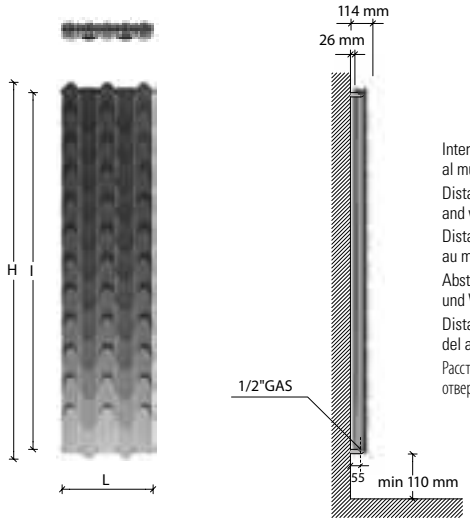

Interasse dal centro foro al muro 55 mm.
Distance between hole center and wall 55 mm.
Distance du centre du trou au mur 55 mm.
Abstand zwischen Lochmitte und Wand 55 mm.
Distancia entre el centro del agujero y el muro 55 mm.
Расстояние между центром отверстия и стеной – 55 мм.

						Watt = Kcal/h ÷ 0,860 *Kcal/h = Watt × 0,860*		prezzo/colori . price/colours . prix/couleurs Preis/Farben . precio/colores . цена/цвета			
codice code code Artikel Nr. codigo код	altezza height hauteur Höhe altura высота	larghezza width largeur Breite longitud ширина	interasse distance between bars entraxe Achsabstand distancia entre centros межцентровое расстояние	peso weight poids Gewicht peso вес	output мощность 75/65-20 watt*	output мощность 55/45-20 watt*	output мощность 55/45-24 watt*	bianco puro opaco pure white matt blanc pur mat mattes reines Weiß blanco puro mate чистый белый матовый RAL 9016 …D € euro	gruppo group groupe Gruppe grupo группа A …DC € euro	gruppo group groupe Gruppe grupo группа B …DM € euro	gruppo group groupe Gruppe grupo группа C …DS € euro
	H mm	**L** mm	**I** mm	Kg	Δt50	Δt30	Δt26				
FSKIN2040…	2040	503	1960	68	1241	627	517	3.910,00	4.692,00	4.888,00	5.474,00

* I watt hanno valori provvisori in attesa di certificazione Δt50.
* The watt values are not definitive awaiting for Δt50 certification.
* Le nombre de Watts est une valeur indiquée à titre provisoire dans l'attente de la certification Δt50.
* Die Wattwerte sind noch provisorisch in Erwartung von Δt50 Zertifizierung.
* Los Vatios tienen valores provisionales en espera de la certificación Δt50.
* До получения сертификата Δt50 приводится предварительное значение мощности в ваттах.

Possibilità di realizzare larghezze personalizzate a richiesta.
It is possible to produce custom-sizes radiators on request
Il est possible de produire hors dimensions sur demande
Es ist möglich, die Heizkörper nach Maß zu fertigen Auf Anfrage
Posibilidad de realizar medidas personalizados bajo pedido
По запросу возможно изготовление изделия с шириной по размерам заказчика.

SKIN SINGLE - SKIN DOUBLE

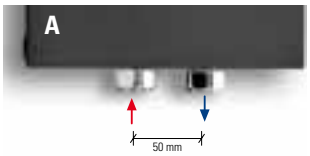

Interasse centrale 50 mm a richiesta.
Central distance between centers 50 mm on request.
Entraxe centrale 50 mm sur demande.
Mittelanschluss 50 mm Auf Anfrage.
Distancia entre centros de 50 mm, bajo pedido.
По запросу радиатор может выполняться с центральным межосевым расстоянием, равным 50 мм.
p./S. 222
€ 78,75

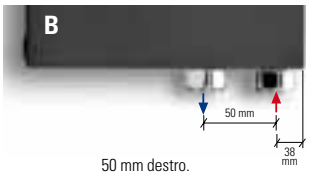

50 mm destro.
50 mm right.
50 mm droite.
50 mm rechts.
50 mm derecha.
50 мм вправо
p./S. 222
€ 78,75

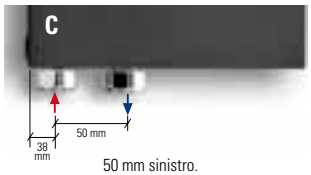

50 mm sinistro.
50 mm left.
50 mm gauche.
50 mm links.
50 mm izquerda.
50 мм влево
p./S. 222
€ 78,75

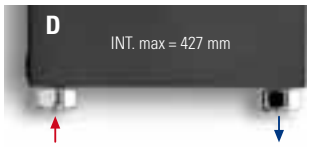

Allacciamenti dal basso a richiesta.
Bottom connection on request.
Branchement par dessous sur demande.
Anschluss von unten Auf Anfrage.
Conexión por abajo bajo pedido.
Гидравлическое соединение снизу выполняется по запросу.
p./S. 223
€ 78,75

Allacciamenti possibili, vedi pag. 220. - Possible connections see page 220. - Branchements possibles, voir page 220. - Mögliche Anschlüsse, Siehe Seite 220. - Empalmes standard, ver la pàg. 220. Возможные варианты гидравлических соединений см. на с. 220.

SKIN SINGLE
ELEC

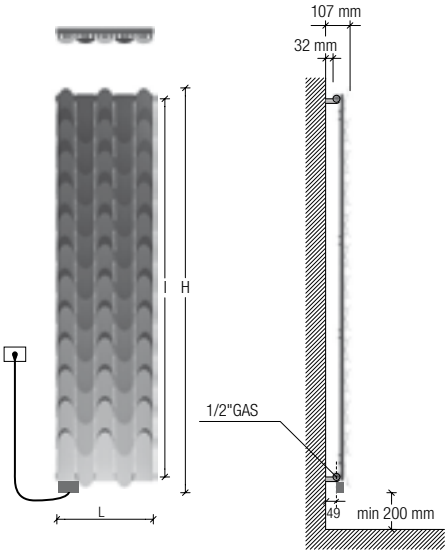

Interasse dal centro foro al muro 49 mm.
Distance between hole center and wall 49 mm.
Distance du centre du trou au mur 49 mm.
Abstand zwischen Lochmitte und Wand 49 mm.
Distancia entre el centro del agujero y el muro 49 mm.
Расстояние между центром отверстия и стеной – 49 мм.

design by James Di Marco

Resistenza solo a sinistra e inserita verticalmente nel radiatore.
Electric element only on the left side and inserted vertically into the radiator.
Resistance électrique seulement à gauche et insérée verticalement dans le radiateur.
Heizpatrone nur links und im Heizkörper vertikal eingesetzt.
Resistencia sólo a la izquierda y insertada verticalmente en el radiador.
Электротен только слева и расположен вертикально в радиаторе.
p./S. 242-243

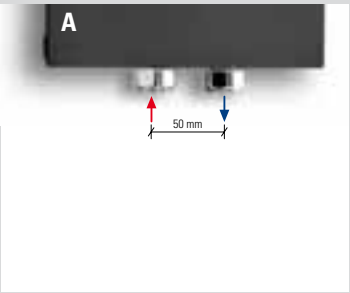

Interasse Centrale 50 mm a richiesta.
Central distance between centers 50 mm on request.
Entraxe centrale 50 mm sur demande.
Mittelanschluss 50 mm Auf Anfrage.
Distancia entre centros de 50 mm, bajo pedido.
По запросу радиатор может выполняться с центральным межосевым расстоянием, равным 50 мм.
p./S. 225

€ 78,75

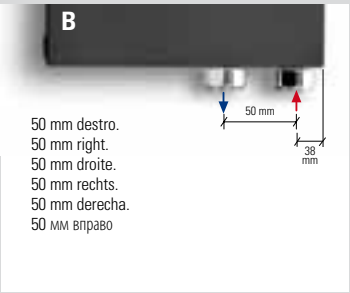

50 mm destro.
50 mm right.
50 mm droite.
50 mm rechts.
50 mm derecha.
50 мм вправо

Interasse Destro 50 mm a richiesta.
Right distance between centers 50 mm on request.
Entraxe Droite 50 mm sur demande.
Rechtsanschluss 50 mm Auf Anfrage.
Distancia entre Derecha de 50 mm, bajo pedido.
По запросу радиатор может выполняться с право межосевым расстоянием, равным 50 мм.
p./S. 225

€ 78,75

0039 030 2530054

							versione mista dual energy version version mixte Wasserausführung versiòn mista смешанная версии				versione solo elettrica only electrical version version electrique seule elektrische Ausführung versiòn sòlo eléctrica электрическая версии			
							prezzo del radiatore + resistenza elettrica analogica radiator price + analogic heating element prix du radiateur + resistance electrique analogique Heizkörperpreis inkl. Heizstab Elec precio del radiadore + resistencia eléctrica analogica цена радиатор + аналоговый электротен				prezzo del radiatore + resistenza elettrica analogica + glicole radiator price + analogic heating element + glycole prix du radiateur + resistance electrique analogique + glycol Heizkörperpreis inkl. Heizstab Elec + Glykol precio del radiadore + resistencia eléctrica analogica + glycole цена радиатор + аналоговый электротен + гликоль			
codice code code Artikel Nr. codigo код	altezza♦ height♦ hauteur♦ Höhe♦ altura♦ высота♦	larghezza width largeur Breite longitud ширина	interasse distance between bars entraxe Achsabstand distancia entre centros межцентровое расстояние	peso radiatore + glicole weight of radiator + glycole poids du radiateur + glycol Gewicht inkl. Glykol peso radiador + glycole вес радиатор + гликоль	output versione idraulica output water heating puissance en version eau chaude Leistung der Wasser-ausführung output version agua calda мощность гидравлического варианта	potenza elettrica resistenza output for electrical version puissance en version electrique Leistung der elektrischen Ausführung output version eléctrica мощность электрического варианта	bianco puro opaco pure white matt blanc pur mat mattes reines Weiß blanco puro mate чистый белый матовый RAL 9016	gruppo group groupe Gruppe grupo группа A	gruppo group groupe Gruppe grupo группа B	gruppo group groupe Gruppe grupo группа C	bianco puro opaco pure white matt blanc pur mat mattes reines Weiß blanco puro mate чистый белый матовый RAL 9016	gruppo group groupe Gruppe grupo группа A	gruppo group groupe Gruppe grupo группа B	gruppo group groupe Gruppe grupo группа C
	H mm	**L** mm	**I** mm	Kg	Δt50 watt*	watt*	…E € euro	…CE € euro	…ME € euro	…SE € euro	…E € euro	…CE € euro	…ME € euro	…SE € euro
FSKIN2040…	2140	503	1960	55	834	1400	3.865,00	4.396,00	4.750,00	5.281,00	3.906,00	4.423,00	4.791,00	5.323,00

* I watt hanno valori provvisori in attesa di certificazione Δt50.
* The watt values are not definitive awaiting for Δt50 certification.
* Le nombre de Watts est une valeur indiquée à titre provisoire dans l'attente de la certification Δt50.
* Die Wattwerte sind noch provisorisch in Erwartung von Δt50 Zertifizierung.
* Los Vatios tienen valores provisionales en espera de la certificación Δt50.
* До получения сертификата Δt50 приводится предварительное значение мощности в ваттах.

♦ Incluso il termostato analogico di 110 mm ♦ Included 110 mm high analogic room control ♦ Inclus boitier de régulation analogique de 110 mm ♦ Inkl. Raumthermostat (110 mm) ♦ Incluido termostato por ambiente analogico de 110 mm ♦ Включая аналоговый термостат 110 мм	Scatola termostato bianca di serie per radiatori bianchi. Scatola termostato grigio satinato di serie per radiatori colorati. Standard white thermostat box for white radiators. Standard satinated grey thermostat box for coloured radiators. Boîtier thermostat blanc de série pour radiateurs blancs. Boîtier thermostat gris satiné de série pour radiateurs colorés. Serienmäßig weißes Thermostatgehäuse für weiße Heizkörper. Serienmäßig grau satiniertes Thermostatgehäuse für bunte Heizkörper. Caja de termostato blanca de serie para radiadores blancos. Caja de termostato gris satinado de serie para radiadores coloreados. Корпус термостата белый стандартный для белых радиаторов. Корпус термостата серый матовый стандартный для цветных радиаторов и с отделкой под цвет нержавеющей стали.

I radiatori sono completi di kit di fissaggio a parete e valvola di sfiato. La versione cromata NON è disponibile. Pressione di collaudo: 10,5 bar Pressione di esercizio: 7 bar Materiale: Acciaio al carbonio **Allacciamenti possibili, vedi pag. 224-225.**	The radiators are equipped with a kit for fixing them to the wall and with an exhaust valve. Chromed radiators NOT available. Testing pressure: 10,5 bar Working pressure: 7 bar Material: carbon-steel **Possible connections see page 224-225.**	Les radiateurs sont munis d'un kit de fixation murale et d'une soupape de décompression. La version chromée N'EST PAS disponible. Pression d'essai: 10,5 bars Pression d'exercice: 7 bars Matière: Acier au charbon **Branchements possibles, voir page 224-225.**	Die Heizkörper sind mit Wand-befestigungsset und Luftventil ausgerüstet. Die verchromte Version ist NICHT verfügbar. Prüfungsdruck: 10,5 bar Betriebsdruck: 7 bar Stoff: Kohlenstoffstahl **Mögliche Anschlüsse, siehe Seite 224-225.**	Los radiadores están provistos de kit de fijación a la pared y de válvula de desahogo. La versión cromada NO está disponible. Presión de ensayo: 10,5 bar Presión de trabajo: 7 bar Material: Acero de carbono **Empalmes standard, ver la pág. 224-225.**	Радиаторы укомплектованы набором крепежных деталей для закрепления на стене и выпускным клапаном. Хромированная версия в продаже ОТСУТСТВУЕТ. Давление при испытании – 10,5 бар Рабочее давление – 7 бар Под заказ радиаторы могут проходить испытание при 16 бар в случае рабочего давления 12 бар. Материал – углеродистая сталь **Возможные варианты гидравлических соединений см. на с. 224-225.**

RIPPLE

design by Antonio Bullo

0039 030 2530054

codice code code Artikel Nr. codigo код	altezza height hauteur Höhe altura высота **H** mm	larghezza width largeur Breite longitud ширина **L** mm	interasse distance between bars entraxe Achsabstand distancia entre centros межцентровое расстояние **I** mm	peso weight poids Gewicht peso вес Kg	output мощность 75/65-20 watt* Δt50	*Watt = Kcal/h ÷ 0,860* *Kcal/h = Watt × 0,860* output мощность 55/45-20 watt* Δt30	output мощность 55/45-24 watt* Δt26	prezzo/colori . price/colours . prix/couleurs Preis/Farben . precio/colores . цена/цвета bianco puro opaco pure white matt blanc pur mat mattes reines Weiß blanco puro mate чистый белый матовый RAL 9016 …SV € euro	gruppo group groupe Gruppe grupo группа A …SVC € euro	gruppo group groupe Gruppe grupo группа B …SVM € euro	gruppo group groupe Gruppe grupo группа C …SVS € euro
FRIP1976	1980	476	50	56	950	497	415	2.212,00	2.654,00	2.765,00	3.097,00

* I watt hanno valori provvisori in attesa di certificazione Δt50.
* The watt values are not definitive awaiting for Δt50 certification.
* Le nombre de Watts est une valeur indiquée à titre provisoire dans l'attente de la certification Δt50.
* Die Wattwerte sind noch provisorisch in Erwartung von Δt50 Zertifizierung.
* Los Vatios tienen valores provisionales en espera de la certificación Δt50.
* До получения сертификата Δt50 приводится предварительное значение мощности в ваттах.

I radiatori sono completi di kit di fissaggio a parete e valvola di sfiato. La versione cromata NON è disponibile. Pressione di collaudo: 5,2 bar Pressione di esercizio: 4 bar Materiale: Acciaio al carbonio	The radiators are equipped with a kit for fixing them to the wall and with an exhaust valve. Chromed version is NOT available. Testing pressure: 5,2 bar Working pressure: 4 bar. Material: carbon-steel	Les radiateurs sont munis d'un kit de fixation murale et d'une soupape de décompression. La version chromée N'EST PAS disponible. Pression d'essai: 5,2 bars Pression d'exercice: 4 bars Matière: Acier au charbon	Die Heizkörper sind mit Wandbefestigungsset und Luftventil ausgerüstet. Die verchromte Version ist NICHT verfügbar. Prüfungsdruck: 5,2 bar Betriebsdruck: 4 bar Stoff: Kohlenstoffstahl	Los radiadores están provistos de kit de fijación a la pared y de válvula de desahogo. La versión cromada NO está disponible. Presión de ensayo: 5,2 bar Presión de trabajo: 4 bar Material: Acero de carbon	Радиаторы укомплектованы набором крепежных деталей для закрепления на стене и выпускным клапаном. Хромированная версия в продаже ОТСУТСТВУЕТ. Давление при испытании – 5,2 бар Рабочее давление – 4 бар Материал – углеродистая сталь

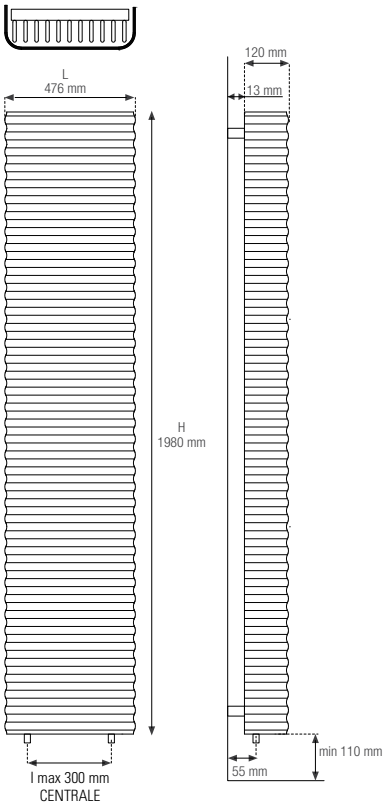

Interasse dal centro foro al muro 55 mm.
Distance between hole center and wall 55 mm.
Distance du centre du trou au mur 55 mm.
Abstand zwischen Lochmitte und Wand 55 mm.
Distancia entre el centro del agujero y el muro 55 mm.
Расстояние между центром отверстия и стеной – 55 мм.

RIVER SINGLE

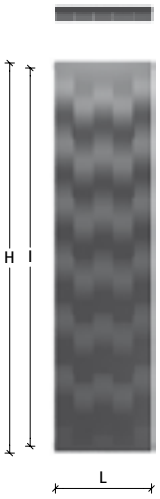

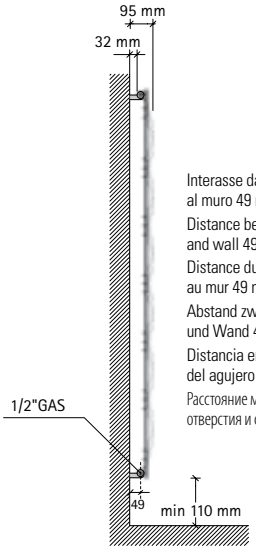

Interasse dal centro foro al muro 49 mm.
Distance between hole center and wall 49 mm.
Distance du centre du trou au mur 49 mm.
Abstand zwischen Lochmitte und Wand 49 mm.
Distancia entre el centro del agujero y el muro 49 mm.
Расстояние между центром отверстия и стеной – 49 мм.

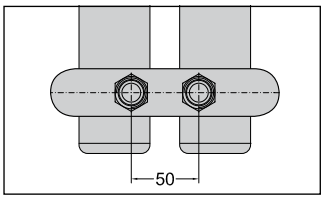

Allacciamento 50 mm centrale per valvola remota a richiesta.
50 mm central connection for remote valve on request.
Raccordement central 50 mm pour vannes à distance sur demande
Mittelanschluss 50 mm für Fernventile Auf Anfrage.
Conexiòn central 50 mm para válvula remota bajo pedido.
По запросу выполняется центральное гидравлическое соединение с межосевым расстоянием 50 мм для клапана с дистанционным управлением.
p./S. 223 - 234 - 235

€ 78,75

design by James Di Marco

							Watt = Kcal/h ÷ 0,860 *Kcal/h = Watt × 0,860*		prezzo/colori . price/colours . prix/couleurs Preis/Farben . precio/colores . цена/цвета			
coperture covers profili de couverture Abdeckvingen cobertura Крышки	codice code code Artikel Nr. codigo код	altezza height hauteur Höhe altura высота	larghezza width largeur Breite longitud ширина	interasse distance between bars entraxe Achsabstand distancia entre centros межцентровое расстояние	peso weight poids Gewicht peso вес	output мощность 75/65-20 watt*	output мощность 55/45-20 watt*	output мощность 55/45-24 watt*	bianco puro opaco pure white matt blanc pur mat mattes reines Weiß blanco puro mate чистый белый матовый RAL 9016	gruppo group groupe Gruppe grupo группа A	gruppo group groupe Gruppe grupo группа B	gruppo group groupe Gruppe grupo группа C
		H mm	L mm	I mm	Kg	Δt50	Δt30	Δt26	€ euro	…C € euro	…M € euro	…S € euro
3	F3RIV01815…	1815	303	1760	21	544	286	239	1.420,00	1.704,00	1.775,00	1.988,00
	F3RIV02015…	2015	303	1960	23	601	315	262	1.459,00	1.751,00	1.824,00	2.043,00
5	F5RIV01815…	1815	503	1760	34	908	478	399	1.665,00	1.998,00	2.081,00	2.331,00
	F5RIV02015…	2015	503	1960	37	1003	525	438	1.691,00	2.029,00	2.114,00	2.367,00
7	F7RIV01815…	1815	703	1760	49	1270	669	559	2.130,00	2.556,00	2.663,00	2.982,00
	F7RIV02015…	2015	703	1960	53	1401	733	612	2.168,00	2.602,00	2.710,00	3.035,00

Possibilità di realizzare larghezze personalizzate a richiesta.
It is possible to produce custom-sizes radiators on request
Il est possible de produire hors dimensions sur demande

Es ist möglich, die Heizkörper nach Maß zu fertigen Auf Anfrage
Posibilidad de realizar medidas personalizados bajo pedido
По запросу возможно изготовление изделия с шириной по размерам заказчика.

* I watt hanno valori provvisori in attesa di certificazione Δt50.
* The watt values are not definitive awaiting for Δt50 certification.
* Le nombre de Watts est une valeur indiquée à titre provisoire dans l'attente de la certification Δt50.
* Die Wattwerte sind noch provisorisch in Erwartung von Δt50 Zertifizierung.
* Los Vatios tienen valores provisionales en espera de la certificación Δt50.
* До получения сертификата Δt50 приводится предварительное значение мощности в ваттах.

RIVER SINGLE - RIVER DOUBLE

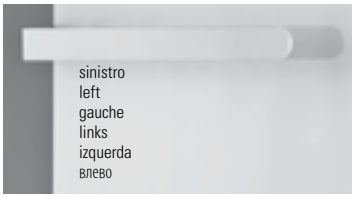

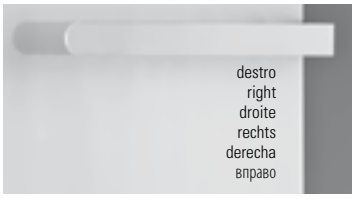

Barrra portasciugamani short a richiesta.
Short towel rail on request.
Barre porte-serviettes short sur demande.
Handtuchtrockenstange Short Auf Anfrage.
Barra calientatoallas short bajo pedido.
По запросу изготавливается перекладина для полотенца модели Short.
p./S. 228

A richiesta il modello River può essere previsto per il montaggio in orizzontale con maggiorazione del 7%.
On request River can be produced for being mounting horizontally with 7% price surcharge
Sur demande River peut être prévu pour l'installation en horizontal avec majoration du prix du 7%
Auf Anfrage kann River gefertigt werden, um es horizontal zu montieren. Mehrpreis von 7%.
Bajo pedido el modelo River puede ser previsto por el montaje en horizontal con aumento de 7%.
По запросу модель River может быть выполнена для монтажа в горизонтальном положении, при этом предусматривается увеличение цены на 7%.

0039 030 2530054

RIVER DOUBLE

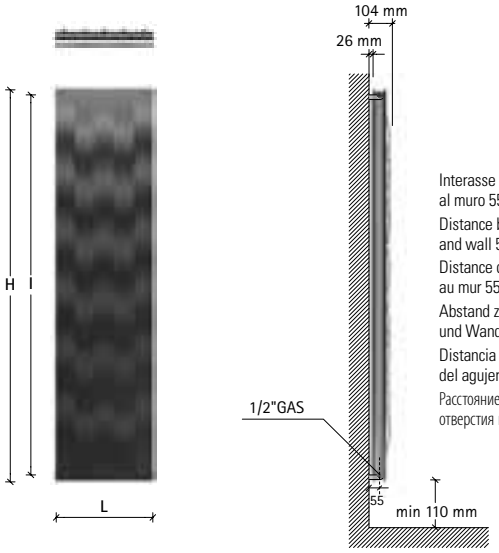

Interasse dal centro foro al muro 55 mm.
Distance between hole center and wall 55 mm.
Distance du centre du trou au mur 55 mm.
Abstand zwischen Lochmitte und Wand 55 mm.
Distancia entre el centro del agujero y el muro 55 mm.
Расстояние между центром отверстия и стеной – 55 мм.

							Watt = Kcal/h ÷ 0,860 *Kcal/h = Watt × 0,860*		prezzo/colori . price/colours . prix/couleurs Preis/Farben . precio/colores . цена/цвета			
coperture covers profili de couverture Abdeckvingen cobertura Крышки	codice code code Artikel Nr. codigo код	altezza height hauteur Höhe altura высота	larghezza width largeur Breite longitud ширина	interasse distance between bars entraxe Achsabstand distancia entre centros межцентровое расстояние	peso weight poids Gewicht peso вес	output мощность 75/65-20 watt*	output мощность 55/45-20 watt*	output мощность 55/45-24 watt*	bianco puro opaco pure white matt blanc pur mat mattes reines Weiß blanco puro mate чистый белый матовый RAL 9016	gruppo group groupe Gruppe grupo группа A	gruppo group groupe Gruppe grupo группа B	gruppo group groupe Gruppe grupo группа C
		H mm	L mm	I mm	Kg	Δt50	Δt30	Δt26	…D € euro	…DC € euro	…DM € euro	…DS € euro
3	F3RIV01815…	1815	303	1760	33	809	410	339	1.845,00	2.214,00	2.306,00	2.583,00
	F3RIV02015…	2015	303	1960	37	893	451	372	1.923,00	2.308,00	2.404,00	2.692,00
5	F5RIV01815…	1815	503	1760	54	1348	683	565	2.194,00	2.633,00	2.743,00	3.072,00
	F5RIV02015…	2015	503	1960	59	1489	752	621	2.245,00	2.694,00	2.806,00	3.143,00
7	F7RIV01815…	1815	703	1760	76	1888	957	791	2.800,00	3.360,00	3.500,00	3.920,00
	F7RIV02015…	2015	703	1960	83	2084	1052	869	2.877,00	3.452,00	3.596,00	4.028,00
.....	Possibilità di realizzare larghezze personalizzate a richiesta. It is possible to produce custom-sizes radiators on request Il est possible de produire hors dimensions sur demande								Es ist möglich, die Heizkörper nach Maß zu fertigen Auf Anfrage Posibilidad de realizar medidas personalizados bajo pedido По запросу возможно изготовление изделия с шириной по размерам заказчика.			

* I watt hanno valori provvisori in attesa di certificazione Δt50.
* The watt values are not definitive awaiting for Δt50 certification.
* Le nombre de Watts est une valeur indiquée à titre provisoire dans l'attente de la certification Δt50.
* Die Wattwerte sind noch provisorisch in Erwartung von Δt50 Zertifizierung.
* Los Vatios tienen valores provisionales en espera de la certificación Δt50.
* До получения сертификата Δt50 приводится предварительное значение мощности в ваттах.

RIVER SINGLE - RIVER DOUBLE

I radiatori sono completi di kit di fissaggio a parete e valvola di sfiato. La barra porta asciugamano estende la larghezza del radiatore di 18 mm. La versione cromata NON è disponibile. Pressione di collaudo: 10,5 bar Pressione di esercizio: 7 bar Materiale: Acciaio al carbonio	The radiators are equipped with a kit for fixing them to the wall and with an exhaust valve. The towel bar makes the radiator 18 mm larger. Chromed version is NOT available. Testing pressure: 10,5 bar Working pressure: 7 bar. Material: carbon-steel	Les radiateurs sont munis d'un kit de fixation murale et d'une soupape de décompression. Avec la barre porte-serviettes le radiateur est 18 mm plus large. La version chromée N'EST PAS disponible. Pression d'essai: 10,5 bars Pression d'exercice: 7 bars Matière: Acier au charbon	Die Heizkörper sind mit Wandbefestigungsset und Luftventil ausgerüstet. Mit Handtuchhalter ist der Heizkörper 18 mm breiter. Die verchromte Version ist NICHT verfügbar. Prüfungsdruck: 10,5 bar Betriebsdruck: 7 bar Stoff: Kohlenstoffstahl	Los radiadores están provistos de kit de fijación a la pared y de válvula de desahogo. La barra portatoallas extiende la longitude del radiador de 18 mm. La versión cromada NO está disponible. Presión de ensayo: 10,5 bar Presión de trabajo: 7 bar Material: Acero de carbon	Радиаторы укомплектованы набором крепежных деталей для закрепления на стене и выпускным клапаном. Перекладина для полотенца увеличивает ширину радиатора на 18 мм. Хромированная версия в продаже ОТСУТСТВУЕТ. Давление при испытании – 10,5 бар Рабочее давление – 7 бар Под заказ радиаторы могут проходить испытание при 16 бар в случае рабочего давления 12 бар. Материал – углеродистая сталь

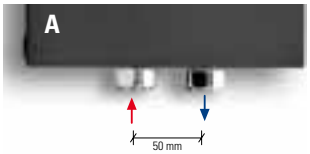

Interasse centrale 50 mm a richiesta.
Central distance between centers 50 mm on request.
Entraxe centrale 50 mm sur demande.
Mittelanschluss 50 mm Auf Anfrage.
Distancia entre centros de 50 mm, bajo pedido.
По запросу радиатор может выполняться с центральным межосевым расстоянием, равным 50 мм.
p./S. 222
€ 78,75

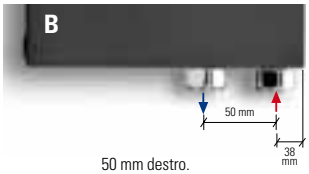

50 mm destro.
50 mm right.
50 mm droite.
50 mm rechts.
50 mm derecha.
50 мм вправо
p./S. 222
€ 78,75

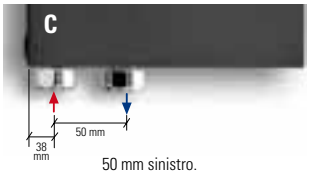

50 mm sinistro.
50 mm left.
50 mm gauche.
50 mm links.
50 mm izquerda.
50 мм влево
p./S. 222
€ 78,75

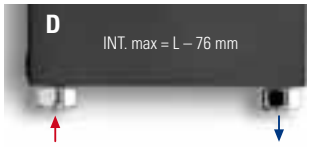

Allacciamenti dal basso a richiesta.
Bottom connection on request.
Branchement par dessous sur demande.
Anschluss von unten Auf Anfrage.
Conexión por abajo bajo pedido.
Гидравлическое соединение снизу выполняется по запросу.
p./S. 223
€ 78,75

Allacciamenti possibili, vedi pag. 220. - Possible connections see page 220. - Branchements possibles, voir page 220. - Mögliche Anschlüsse, Siehe Seite 220. - Empalmes standard, ver la pàg. 220. Возможные варианты гидравлических соединений см. на с. 220.

RIVER SINGLE ELEC

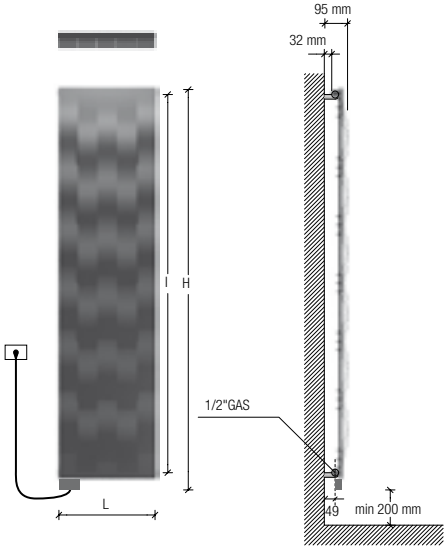

Interasse dal centro foro al muro 49 mm.
Distance between hole center and wall 49 mm.
Distance du centre du trou au mur 49 mm.
Abstand zwischen Lochmitte und Wand 49 mm.
Distancia entre el centro del agujero y el muro 49 mm.
Расстояние между центром отверстия и стеной – 49 мм.

design by James Di Marco

Resistenza solo a sinistra e inserita verticalmente nel radiatore.
Electric element only on the left side and inserted vertically into the radiator.
Resistance électrique seulement à gauche et insérée verticalement dans le radiateur.
Heizpatrone nur links und im Heizkörper vertikal eingesetzt.
Resistencia sólo a la izquierda y insertada verticalmente en el radiador.
Электротен только слева и расположен вертикально в радиаторе.
p./S. 242-243

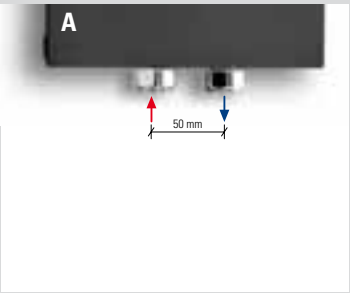

Interasse Centrale 50 mm a richiesta.
Central distance between centers 50 mm on request.
Entraxe centrale 50 mm sur demande.
Mittelanschluss 50 mm Auf Anfrage.
Distancia entre centros de 50 mm, bajo pedido.
По запросу радиатор может выполняться с центральным межосевым расстоянием, равным 50 мм.
p./S. 225

€ 78,75

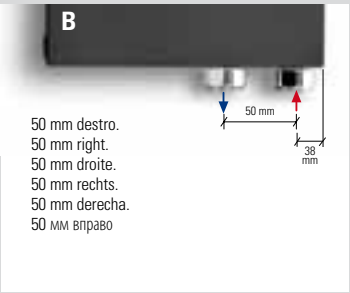

50 mm destro.
50 mm right.
50 mm droite.
50 mm rechts.
50 mm derecha.
50 мм вправо

Interasse Destro 50 mm a richiesta.
Right distance between centers 50 mm on request.
Entraxe Droite 50 mm sur demande.
Rechtsanschluss 50 mm Auf Anfrage.
Distancia entre Derecha de 50 mm, bajo pedido.
По запросу радиатор может выполняться с право межосевым расстоянием, равным 50 мм.
p./S. 225

€ 78,75

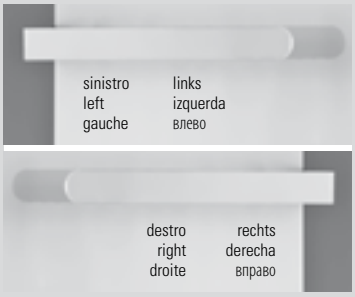

Barrra portasciugamani short a richiesta. A partire da L 503.
Short towel rail on request. From L 503.
Barre porte-serviettes short sur demande. À partir de L 503.
Handtuchtrockenstange Short Auf Anfrage. Ab L 503.
Barra calientatoallas short bajo pedido. A partir de L 503.
По запросу изготавливается перекладина для полотенца модели Short.
От длины L 503.
p./S. 228

0039 030 2530054

coperture covers profili de couverture Abdeck-vingen cobertura Крышки	codice code code Artikel Nr. codigo код	altezza♦ height♦ hauteur♦ Höhe♦ altura♦ высота♦ **H** mm	larghezza width largeur Breite longitud ширина **L** mm	interasse distance between bars entraxe Achsabstand distancia entre centros межцентровое расстояние **I** mm	peso radiatore + glicole weight of radiator + glycole poids du radiateur + glycol Gewicht inkl. Glykol peso radiador + glycole вес радиатор + гликоль Kg	output versione idraulica output water heating puissance en version eau chaude Leistung der Wasser-ausführung output version agua calda мощность гидравлического варианта Δt50 watt*	potenza elettrica resistenza output for electrical version puissance en version electrique Leistung der elektrischen Ausführung output version eléctrica мощность электрического варианта watt*	versione mista dual energy version version mixte Wasserausführung versiòn mista смешанная версии prezzo del radiatore + resistenza elettrica analogica radiator price + analogic heating element prix du radiateur + resistance electrique analogique Heizkörperpreis inkl. Heizstab Elec precio del radiadore + resistencia eléctrica analogica цена радиатор + аналоговый электротен				versione solo elettrica only electrical version version electrique seule elektrische Ausführung versiòn sòlo eléctrica электрическая версии prezzo del radiatore + resistenza elettrica analogica + glicole radiator price + analogic heating element + glycole prix du radiateur + resistance electrique analogique + glycol Heizkörperpreis inkl. Heizstab Elec + Glykol precio del radiadore + resistencia eléctrica analogica + glycole цена радиатор + аналоговый электротен + гликоль			
								bianco puro opaco pure white matt blanc pur mat mattes reines Weiß blanco puro mate чистый белый матовый RAL 9016 …E € euro	gruppo group groupe Gruppe grupo группа A …CE € euro	gruppo group groupe Gruppe grupo группа B …ME € euro	gruppo group groupe Gruppe grupo группа C …SE € euro	bianco puro opaco pure white matt blanc pur mat mattes reines Weiß blanco puro mate чистый белый матовый RAL 9016 …E € euro	gruppo group groupe Gruppe grupo группа A …CE € euro	gruppo group groupe Gruppe grupo группа B …ME € euro	gruppo group groupe Gruppe grupo группа C …SE € euro
3	F3RIV01815…	1925	303	1760	26	544	700	1.797,00	2.028,00	2.178,00	2.396,00	1.838,00	2.069,00	2.219,00	2.436,00
	F3RIV02015…	2125	303	1960	28	601	1000	1.838,00	2.069,00	2.219,00	2.450,00	1.879,00	2.110,00	2.260,00	2.491,00
5	F5RIV01815…	1925	503	1760	42	908	1000	2.083,00	2.341,00	2.477,00	2.790,00	2.110,00	2.368,00	2.545,00	2.817,00
	F5RIV02015…	2125	503	1960	45	1003	1400	2.110,00	2.382,00	2.559,00	2.831,00	2.137,00	2.409,00	2.586,00	2.858,00
7	F7RIV01815…	1925	703	1760	59	1270	1700	2.613,00	2.940,00	3.171,00	3.512,00	2.640,00	2.967,00	3.198,00	3.539,00
	F7RIV02015…	2125	703	1960	63	1401	1700	2.654,00	2.994,00	3.212,00	3.566,00	2.681,00	3.021,00	3.239,00	3.593,00

* I watt hanno valori provvisori in attesa di certificazione Δt50.
* The watt values are not definitive awaiting for Δt50 certification.
* Le nombre de Watts est une valeur indiquée à titre provisoire dans l'attente de la certification Δt50.
* Die Wattwerte sind noch provisorisch in Erwartung von Δt50 Zertifizierung.
* Los Vatios tienen valores provisionales en espera de la certificación Δt50.
* До получения сертификата Δt50 приводится предварительное значение мощности в ваттах.

♦ Incluso il termostato analogico di 110 mm
♦ Included 110 mm high analogic room control
♦ Inclus boitier de régulation analogique de 110 mm
♦ Inkl. Raumthermostat (110 mm)
♦ Incluido termostato por ambiente analogico de 110 mm
♦ Включая аналоговый термостат 110 мм

Scatola termostato bianca di serie per radiatori bianchi. Scatola termostato grigio satinato di serie per radiatori colorati.
Standard white thermostat box for white radiators. Standard satinated grey thermostat box for coloured radiators.
Boîtier thermostat blanc de série pour radiateurs blancs. Boîtier thermostat gris satiné de série pour radiateurs colorés.
Serienmäßig weißes Thermostatgehäuse für weiße Heizkörper. Serienmäßig grau satiniertes Thermostatgehäuse für bunte Heizkörper.
Caja de termostato blanca de serie para radiadores blancos. Caja de termostato gris satinado de serie para radiadores coloreados.
Корпус термостата белый стандартный для белых радиаторов. Корпус термостата серый матовый стандартный для цветных радиаторов и с отделкой под цвет нержавеющей стали.

I radiatori sono completi di kit di fissaggio a parete e valvola di sfiato.
La barra porta asciugamano estende la larghezza del radiatore di 20/40 mm.
La versione cromata NON è disponibile.
Pressione di collaudo: 10,5 bar
Pressione di esercizio: 7 bar
Materiale: Acciaio al carbonio
Allacciamenti possibili, vedi pag. 224-225.

The radiators are equipped with a kit for fixing them to the wall and with an exhaust valve.
The towel bar makes the radiator 20/40 mm larger.
Chromed radiators NOT available.
Testing pressure: 10,5 bar
Working pressure: 7 bar
Material: carbon-steel
Possible connections see page 224-225.

Les radiateurs sont munis d'un kit de fixation murale et d'une soupape de décompression.
Avec la barre porte-serviettes le radiateur est 20/40 mm plus large.
La version chromée N'EST PAS disponible.
Pression d'essai: 10,5 bars
Pression d'exercice: 7 bars
Matière: Acier au charbon
Branchements possibles, voir page 224-225.

Die Heizkörper sind mit Wand-befestigungsset und Luftventil ausgerüstet.
Mit Handtuchhalter ist der Heizkörper 20/40 mm breiter.
Die verchromte Version ist NICHT verfügbar.
Prüfungsdruck: 10,5 bar
Betriebsdruck: 7 bar
Stoff: Kohlenstoffstahl
Mögliche Anschlüsse, siehe Seite 224-225.

Los radiadores están provistos de kit de fijación a la pared y de válvula de desahogo.
La barra portatoallas extiende la longitude del radiador de 20/40 mm.
La versión cromada NO está disponible.
Presión de ensayo: 10,5 bar
Presión de trabajo: 7 bar
Material: Acero de carbono
Empalmes standard, ver la pág. 224-225.

Радиаторы укомплектованы набором крепежных деталей для закрепления на стене и выпускным клапаном.
Перекладина для полотенца увеличивает ширину радиатора на 20/40 мм.
Хромированная версия в продаже ОТСУТСТВУЕТ.
Давление при испытании – 10,5 бар
Рабочее давление – 7 бар
Под заказ радиаторы могут проходить испытание при 16 бар в случае рабочего давления 12 бар.
Материал – углеродистая сталь
Возможные варианты гидравлических соединений см. на с. 224-225.

AIR SINGLE

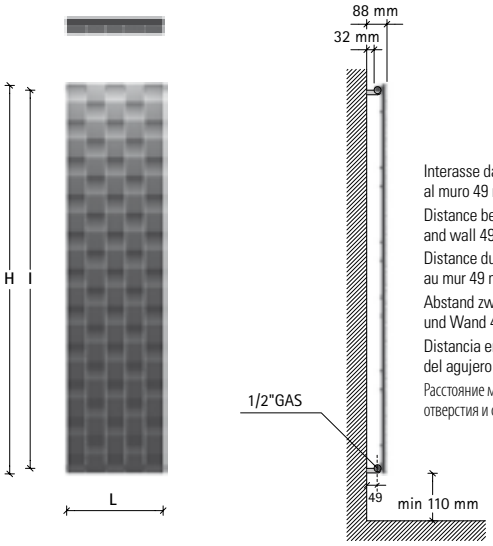

Interasse dal centro foro al muro 49 mm.
Distance between hole center and wall 49 mm.
Distance du centre du trou au mur 49 mm.
Abstand zwischen Lochmitte und Wand 49 mm.
Distancia entre el centro del agujero y el muro 49 mm.
Расстояние между центром отверстия и стеной – 49 мм.

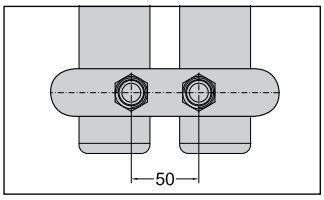

Allacciamento 50 mm centrale per valvola remota a richiesta.
50 mm central connection for remote valve on request.
Raccordement central 50 mm pour vannes à distance sur demande
Mittelanschluss 50 mm für Fernventile Auf Anfrage.
Conexiòn central 50 mm para válvula remota bajo pedido.
По запросу выполняется центральное гидравлическое соединение с межосевым расстоянием 50 мм для клапана с дистанционным управлением.
p./S. 223 - 234 - 235

€ 78,75

design by James Di Marco

							Watt = Kcal/h ÷ 0,860 *Kcal/h = Watt × 0,860*		prezzo/colori . price/colours . prix/couleurs Preis/Farben . precio/colores . цена/цвета			
coperture covers profili de couverture Abdeckvingen cobertura Крышки	codice code code Artikel Nr. codigo код	altezza height hauteur Höhe altura высота	larghezza width largeur Breite longitud ширина	interasse distance between bars entraxe Achsabstand distancia entre centros межцентровое расстояние	peso weight poids Gewicht peso вес	output мощность 75/65-20 watt*	output мощность 55/45-20 watt*	output мощность 55/45-24 watt*	bianco puro opaco pure white matt blanc pur mat mattes reines Weiß blanco puro mate чистый белый матовый RAL 9016	gruppo group groupe Gruppe grupo группа A	gruppo group groupe Gruppe grupo группа B	gruppo group groupe Gruppe grupo группа C
		H mm	L mm	I mm	Kg	Δt50	Δt30	Δt26	€ euro	…C € euro	…M € euro	…S € euro
3	F3AIR1815…	1815	303	1760	21	489	257	215	1.420,00	1.704,00	1.775,00	1.988,00
	F3AIR2015…	2015	303	1960	23	539	282	235	1.459,00	1.751,00	1.824,00	2.043,00
5	F5AIR1815…	1815	503	1760	34	815	429	358	1.665,00	1.998,00	2.081,00	2.331,00
	F5AIR2015…	2015	503	1960	37	898	470	392	1.691,00	2.029,00	2.114,00	2.367,00
7	F7AIR1815…	1815	703	1760	49	1140	600	501	2.130,00	2.556,00	2.663,00	2.982,00
	F7AIR2015…	2015	703	1960	53	1257	658	549	2.168,00	2.602,00	2.710,00	3.035,00
….	Possibilità di realizzare larghezze personalizzate a richiesta. It is possible to produce custom-sizes radiators on request Il est possible de produire hors dimensions sur demande								Es ist möglich, die Heizkörper nach Maß zu fertigen Auf Anfrage Posibilidad de realizar medidas personalizados bajo pedido По запросу возможно изготовление изделия с шириной по размерам заказчика.			

* I watt hanno valori provvisori in attesa di certificazione Δt50.
* The watt values are not definitive awaiting for Δt50 certification.
* Le nombre de Watts est une valeur indiquée à titre provisoire dans l'attente de la certification Δt50.
* Die Wattwerte sind noch provisorisch in Erwartung von Δt50 Zertifizierung.
* Los Vatios tienen valores provisionales en espera de la certificación Δt50.
* До получения сертификата Δt50 приводится предварительное значение мощности в ваттах.

AIR SINGLE - AIR DOUBLE

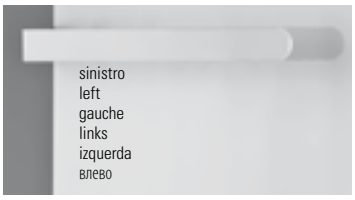

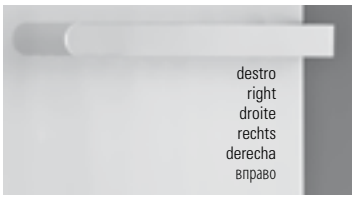

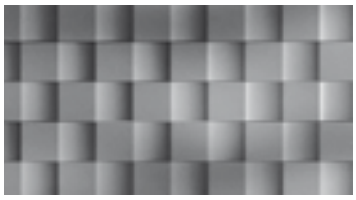

Barrra portasciugamani short a richiesta.
Short towel rail on request.
Barre porte-serviettes short sur demande.
Handtuchtrockenstange Short Auf Anfrage.
Barra calientatoallas short bajo pedido.
По запросу изготавливается перекладина для полотенца модели Short.
p./S. 228

A richiesta il modello Air può essere previsto per il montaggio in orizzontale con maggiorazione del 7%.
On request Air can be produced for being mounting horizontally with 7% price surcharge
Sur demande Air peut être prévu pour l'installation en horizontal avec majoration du prix du 7%
Auf Anfrage kann Air gefertigt werden, um es horizontal zu montieren. Mehrpreis von 7%.
Bajo pedido el modelo Air puede ser previsto por el montaje en horizontal con aumento de 7%.
По запросу модель Air может быть выполнена для монтажа в горизонтальном положении, при этом предусматривается увеличение цены на 7%.

0039 030 2530054

AIR DOUBLE

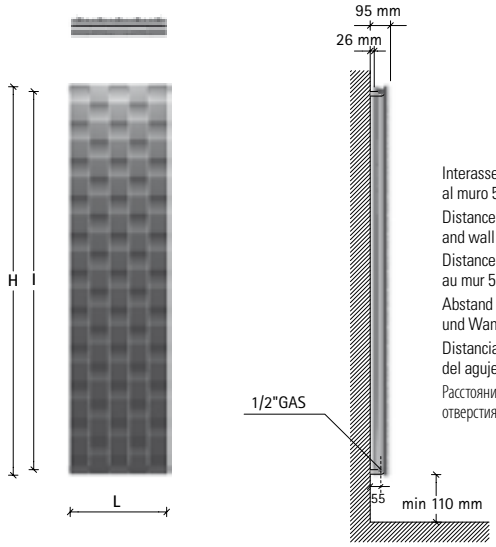

Interasse dal centro foro al muro 55 mm.
Distance between hole center and wall 55 mm.
Distance du centre du trou au mur 55 mm.
Abstand zwischen Lochmitte und Wand 55 mm.
Distancia entre el centro del agujero y el muro 55 mm.
Расстояние между центром отверстия и стеной – 55 мм.

							Watt = Kcal/h ÷ 0,860 *Kcal/h = Watt × 0,860*		prezzo/colori . price/colours . prix/couleurs Preis/Farben . precio/colores . цена/цвета			
coperture covers profili de couverture Abdeckvingen cobertura Крышки	codice code code Artikel Nr. codigo код	altezza height hauteur Höhe altura высота	larghezza width largeur Breite longitud ширина	interasse distance between bars entraxe Achsabstand distancia entre centros межцентровое расстояние	peso weight poids Gewicht peso вес	output мощность 75/65-20 watt*	output мощность 55/45-20 watt*	output мощность 55/45-24 watt*	bianco puro opaco pure white matt blanc pur mat mattes reines Weiß blanco puro mate чистый белый матовый RAL 9016	gruppo group groupe Gruppe grupo группа A	gruppo group groupe Gruppe grupo группа B	gruppo group groupe Gruppe grupo группа C
		H mm	**L** mm	**I** mm	Kg	Δt50	Δt30	Δt26	…D € euro	…DC € euro	…DM € euro	…DS € euro
3	F3AIR1815…	1815	303	1760	33	726	368	304	1.845,00	2.214,00	2.306,00	2.583,00
	F3AIR2015…	2015	303	1960	37	802	405	334	1.923,00	2.308,00	2.404,00	2.692,00
5	F5AIR1815…	1815	503	1760	54	1210	613	507	2.194,00	2.633,00	2.743,00	3.072,00
	F5AIR2015…	2015	503	1960	59	1336	674	557	2.245,00	2.694,00	2.806,00	3.143,00
7	F7AIR1815…	1815	703	1760	76	1694	858	709	2.800,00	3.360,00	3.500,00	3.920,00
	F7AIR2015…	2015	703	1960	83	1870	944	780	2.877,00	3.452,00	3.596,00	4.028,00
	Possibilità di realizzare larghezze personalizzate a richiesta. It is possible to produce custom-sizes radiators on request Il est possible de produire hors dimensions sur demande								Es ist möglich, die Heizkörper nach Maß zu fertigen Auf Anfrage Posibilidad de realizar medidas personalizados bajo pedido По запросу возможно изготовление изделия с шириной по размерам заказчика.			

* I watt hanno valori provvisori in attesa di certificazione Δt50.
* The watt values are not definitive awaiting for Δt50 certification.
* Le nombre de Watts est une valeur indiquée à titre provisoire dans l'attente de la certification Δt50.
* Die Wattwerte sind noch provisorisch in Erwartung von Δt50 Zertifizierung.
* Los Vatios tienen valores provisionales en espera de la certificación Δt50.
* До получения сертификата Δt50 приводится предварительное значение мощности в ваттах.

AIR SINGLE - AIR DOUBLE

I radiatori sono completi di kit di fissaggio a parete e valvola di sfiato. La barra porta asciugamano estende la larghezza del radiatore di 18 mm. La versione cromata NON è disponibile. Pressione di collaudo: 10,5 bar Pressione di esercizio: 7 bar Materiale: Acciaio al carbonio	The radiators are equipped with a kit for fixing them to the wall and with an exhaust valve. The towel bar makes the radiator 18 mm larger. Chromed version is NOT available. Testing pressure: 10,5 bar Working pressure: 7 bar. Material: carbon-steel	Les radiateurs sont munis d'un kit de fixation murale et d'une soupape de décompression. Avec la barre porte-serviettes le radiateur est 18 mm plus large. La version chromée N'EST PAS disponible. Pression d'essai: 10,5 bars Pression d'exercice: 7 bars Matière: Acier au charbon	Die Heizkörper sind mit Wandbefestigungsset und Luftventil ausgerüstet. Mit Handtuchhalter ist der Heizkörper 18 mm breiter. Die verchromte Version ist NICHT verfügbar. Prüfungsdruck: 10,5 bar Betriebsdruck: 7 bar Stoff: Kohlenstoffstahl	Los radiadores están provistos de kit de fijación a la pared y de válvula de desahogo. La barra portatoallas extiende la longitude del radiador de 18 mm. La versión cromada NO está disponible. Presión de ensayo: 10,5 bar Presión de trabajo: 7 bar Material: Acero de carbon	Радиаторы укомплектованы набором крепежных деталей для закрепления на стене и выпускным клапаном. Перекладина для полотенца увеличивает ширину радиатора на 18 мм. Хромированная версия в продаже ОТСУТСТВУЕТ. Давление при испытании – 10,5 бар Рабочее давление – 7 бар Под заказ радиаторы могут проходить испытание при 16 бар в случае рабочего давления 12 бар. Материал – углеродистая сталь

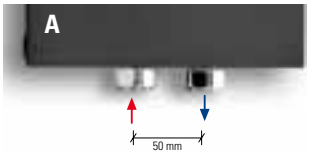

Interasse centrale 50 mm a richiesta.
Central distance between centers 50 mm on request.
Entraxe centrale 50 mm sur demande.
Mittelanschluss 50 mm Auf Anfrage.
Distancia entre centros de 50 mm, bajo pedido.
По запросу радиатор может выполняться с центральным межосевым расстоянием, равным 50 мм.
p./S. 222
€ 78,75

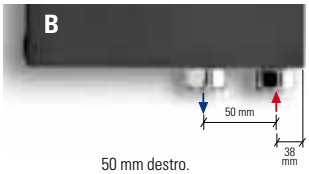

50 mm destro.
50 mm right.
50 mm droite.
50 mm rechts.
50 mm derecha.
50 мм вправо
p./S. 222
€ 78,75

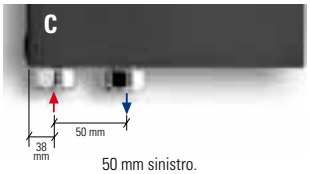

50 mm sinistro.
50 mm left.
50 mm gauche.
50 mm links.
50 mm izquerda.
50 мм влево
p./S. 222
€ 78,75

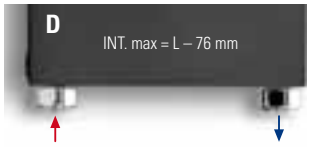

Allacciamenti dal basso a richiesta.
Bottom connection on request.
Branchement par dessous sur demande.
Anschluss von unten Auf Anfrage.
Conexión por abajo bajo pedido.
Гидравлическое соединение снизу выполняется по запросу.
p./S. 223
€ 78,75

Allacciamenti possibili, vedi pag. 220. - Possible connections see page 220. - Branchements possibles, voir page 220. - Mögliche Anschlüsse, Siehe Seite 220. - Empalmes standard, ver la pàg. 220. Возможные варианты гидравлических соединений см. на с. 220.

AIR SINGLE
ELEC

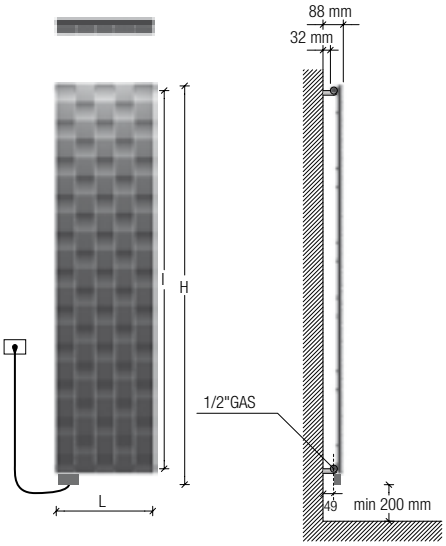

Interasse dal centro foro al muro 49 mm.
Distance between hole center and wall 49 mm.
Distance du centre du trou au mur 49 mm.
Abstand zwischen Lochmitte und Wand 49 mm.
Distancia entre el centro del agujero y el muro 49 mm.
Расстояние между центром отверстия и стеной – 49 мм.

design by James Di Marco

Resistenza solo a sinistra e inserita verticalmente nel radiatore.
Electric element only on the left side and inserted vertically into the radiator.
Resistance électrique seulement à gauche et insérée verticalement dans le radiateur.
Heizpatrone nur links und im Heizkörper vertikal eingesetzt.
Resistencia sólo a la izquierda y insertada verticalmente en el radiador.
Электротен только слева и расположен вертикально в радиаторе.
p./S. 242-243

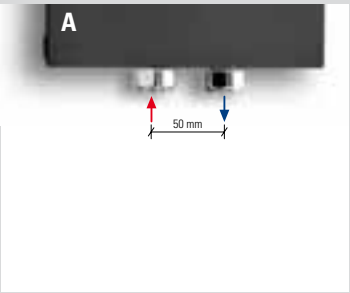

Interasse Centrale 50 mm a richiesta. A partire da L 540.
Central distance between centers 50 mm on request. From L 540.
Entraxe centrale 50 mm sur demande. À partir de L 540.
Mittelanschluss 50 mm Auf Anfrage. Ab L 540.
Distancia entre centros de 50 mm, bajo pedido. A partir de L 540.
По запросу радиатор может выполняться с центральным межосевым расстоянием, равным 50 мм. От длины L 540.
p./S. 225

€ 78,75

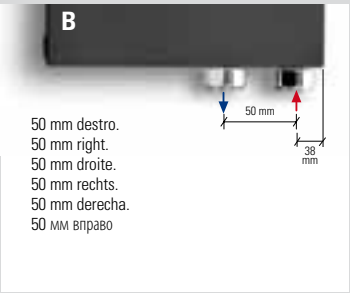

50 mm destro.
50 mm right.
50 mm droite.
50 mm rechts.
50 mm derecha.
50 мм вправо

Interasse Destro 50 mm a richiesta.
Right distance between centers 50 mm on request.
Entraxe Droite 50 mm sur demande.
Rechtsanschluss 50 mm Auf Anfrage.
Distancia entre Derecha de 50 mm, bajo pedido.
По запросу радиатор может выполняться с право межосевым расстоянием, равным 50 мм.
p./S. 225

€ 78,75

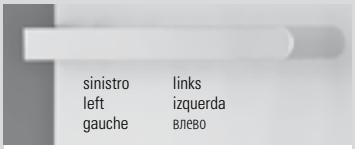

sinistro — links
left — izquerda
gauche — влево

destro — rechts
right — derecha
droite — вправо

Barrra portasciugamani short a richiesta. A partire da L 503.
Short towel rail on request. From L 503.
Barre porte-serviettes short sur demande. À partir de L 503.
Handtuchtrockenstange Short Auf Anfrage. Ab L 503.
Barra calientatoallas short bajo pedido. A partir de L 503.
По запросу изготавливается перекладина для полотенца модели Short. От длины L 503.
p./S. 228

0039 030 2530054

								versione mista dual energy version version mixte Wasserausführung versiòn mista смешанная версии				versione solo elettrica only electrical version version electrique seule elektrische Ausführung versiòn sòlo eléctrica электрическая версии			
								prezzo del radiatore + resistenza elettrica analogica radiator price + analogic heating element prix du radiateur + resistance electrique analogique Heizkörperpreis inkl. Heizstab Elec precio del radiadore + resistencia eléctrica analogica цена радиатор + аналоговый электротен				prezzo del radiatore + resistenza elettrica analogica + glicole radiator price + analogic heating element + glycole prix du radiateur + resistance electrique analogique + glycol Heizkörperpreis inkl. Heizstab Elec + Glykol precio del radiadore + resistencia eléctrica analogica + glycole цена радиатор + аналоговый электротен + гликоль			
coperture covers profili de couverture Abdeck-vingen cobertura Крышки	codice code code Artikel Nr. codigo код	altezza♦ height♦ hauteur♦ Höhe♦ altura♦ высота♦ **H** mm	larghezza width largeur Breite longitud ширина **L** mm	interasse distance between bars entraxe Achsabstand distancia entre centros межцентровое расстояние **I** mm	peso radiatore + glicole weight of radiator + glycole poids du radiateur + glycol Gewicht inkl. Glykol peso radiador + glycole вес радиатор + гликоль Kg	output versione idraulica output water heating puissance en version eau chaude Leistung der Wasser-ausführung output version agua calda мощность гидравлического варианта Δt50 watt*	potenza elettrica resistenza output for electrical version puissance en version electrique Leistung der elektrischen Ausführung output version eléctrica мощность электрического варианта watt*	bianco puro opaco pure white matt blanc pur mat mattes reines Weiß blanco puro mate чистый белый матовый RAL 9016 …E € euro	gruppo group groupe Gruppe grupo группа A …CE € euro	gruppo group groupe Gruppe grupo группа B …ME € euro	gruppo group groupe Gruppe grupo группа C …SE € euro	bianco puro opaco pure white matt blanc pur mat mattes reines Weiß blanco puro mate чистый белый матовый RAL 9016 …E € euro	gruppo group groupe Gruppe grupo группа A …CE € euro	gruppo group groupe Gruppe grupo группа B …ME € euro	gruppo group groupe Gruppe grupo группа C …SE € euro
3	F3AIR1815…	1925	303	1760	26	489	700	1.797,00	2.028,00	2.178,00	2.396,00	1.838,00	2.069,00	2.219,00	2.436,00
	F3AIR2015…	2125	303	1960	28	539	1000	1.838,00	2.069,00	2.219,00	2.450,00	1.879,00	2.110,00	2.260,00	2.491,00
5	F5AIR1815…	1925	503	1760	42	815	1000	2.083,00	2.341,00	2.477,00	2.790,00	2.110,00	2.368,00	2.545,00	2.817,00
	F5AIR2015…	2125	503	1960	45	898	1400	2.110,00	2.382,00	2.559,00	2.831,00	2.137,00	2.409,00	2.586,00	2.858,00
7	F7AIR1815…	1925	703	1760	59	1140	1700	2.613,00	2.940,00	3.171,00	3.512,00	2.640,00	2.967,00	3.198,00	3.539,00
	F7AIR2015…	2125	703	1960	63	1257	1700	2.654,00	2.994,00	3.212,00	3.566,00	2.681,00	3.021,00	3.239,00	3.593,00

* I watt hanno valori provvisori in attesa di certificazione Δt50.
* The watt values are not definitive awaiting for Δt50 certification.
* Le nombre de Watts est une valeur indiquée à titre provisoire dans l'attente de la certification Δt50.
* Die Wattwerte sind noch provisorisch in Erwartung von Δt50 Zertifizierung.
* Los Vatios tienen valores provisionales en espera de la certificación Δt50.
* До получения сертификата Δt50 приводится предварительное значение мощности в ваттах.

♦ Incluso il termostato analogico di 110 mm
♦ Included 110 mm high analogic room control
♦ Inclus boitier de régulation analogique de 110 mm
♦ Inkl. Raumthermostat (110 mm)
♦ Incluido termostato por ambiente analogico de 110 mm
♦ Включая аналоговый термостат 110 мм

Scatola termostato bianca di serie per radiatori bianchi. Scatola termostato grigio satinato di serie per radiatori colorati.
Standard white thermostat box for white radiators. Standard satinated grey thermostat box for coloured radiators.
Boîtier thermostat blanc de série pour radiateurs blancs. Boîtier thermostat gris satiné de série pour radiateurs colorés.
Serienmäßig weißes Thermostatgehäuse für weiße Heizkörper. Serienmäßig grau satiniertes Thermostatgehäuse für bunte Heizkörper.
Caja de termostato blanca de serie para radiadores blancos. Caja de termostato gris satinado de serie para radiadores coloreados.
Корпус термостата белый стандартный для белых радиаторов. Корпус термостата серый матовый стандартный для цветных радиаторов и с отделкой под цвет нержавеющей стали.

I radiatori sono completi di kit di fissaggio a parete e valvola di sfiato.
La barra porta asciugamano estende la larghezza del radiatore di 20/40 mm.
La versione cromata NON è disponibile.
Pressione di collaudo: 10,5 bar
Pressione di esercizio: 7 bar
Materiale: Acciaio al carbonio
Allacciamenti possibili, vedi pag. 224-225.

The radiators are equipped with a kit for fixing them to the wall and with an exhaust valve.
The towel bar makes the radiator 20/40 mm larger.
Chromed radiators NOT available.
Testing pressure: 10,5 bar
Working pressure: 7 bar
Material: carbon-steel
Possible connections see page 224-225.

Les radiateurs sont munis d'un kit de fixation murale et d'une soupape de décompression.
Avec la barre porte-serviettes le radiateur est 20/40 mm plus large.
La version chromée N'EST PAS disponible.
Pression d'essai: 10,5 bars
Pression d'exercice: 7 bars
Matière: Acier au charbon
Branchements possibles, voir page 224-225.

Die Heizkörper sind mit Wand-befestigungsset und Luftventil ausgerüstet.
Mit Handtuchhalter ist der Heizkörper 20/40 mm breiter.
Die verchromte Version ist NICHT verfügbar.
Prüfungsdruck: 10,5 bar
Betriebsdruck: 7 bar
Stoff: Kohlenstoffstahl
Mögliche Anschlüsse, siehe Seite 224-225.

Los radiadores están provistos de kit de fijación a la pared y de válvula de desahogo.
La barra portatoallas extiende la longitude del radiador de 20/40 mm.
La versión cromada NO está disponible.
Presión de ensayo: 10,5 bar
Presión de trabajo: 7 bar
Material: Acero de carbono
Empalmes standard, ver la pág. 224-225.

Радиаторы укомплектованы набором крепежных деталей для закрепления на стене и выпускным клапаном.
Перекладина для полотенца увеличивает ширину радиатора на 20/40 мм.
Хромированная версия в продаже ОТСУТСТВУЕТ.
Давление при испытании – 10,5 бар
Рабочее давление – 7 бар
Под заказ радиаторы могут проходить испытание при 16 бар в случае рабочего давления 12 бар.
Материал – углеродистая сталь
Возможные варианты гидравлических соединений см. на с. 224-225.

STONE SINGLE

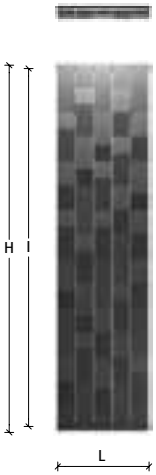

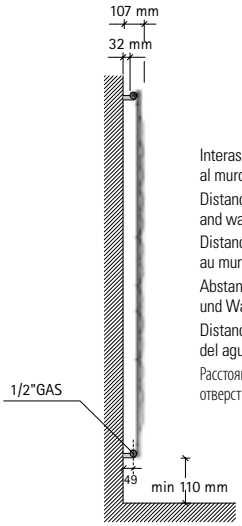

Interasse dal centro foro al muro 49 mm.
Distance between hole center and wall 49 mm.
Distance du centre du trou au mur 49 mm.
Abstand zwischen Lochmitte und Wand 49 mm.
Distancia entre el centro del agujero y el muro 49 mm.
Расстояние между центром отверстия и стеной – 49 мм.

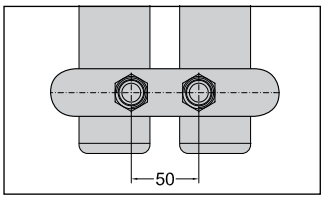

Allacciamento 50 mm centrale per valvola remota a richiesta.
50 mm central connection for remote valve on request.
Raccordement central 50 mm pour vannes à distance sur demande
Mittelanschluss 50 mm für Fernventile Auf Anfrage.
Conexiòn central 50 mm para válvula remota bajo pedido.
По запросу выполняется центральное гидравлическое соединение с межосевым расстоянием 50 мм для клапана с дистанционным управлением.
p./S. 223 - 234 - 235

€ 78,75

design by James Di Marco

							Watt = Kcal/h ÷ 0,860 Kcal/h = Watt × 0,860		prezzo/colori . price/colours . prix/couleurs Preis/Farben . precio/colores . цена/цвета			
coperture covers profili de couverture Abdeckvingen cobertura Крышки	codice code code Artikel Nr. codigo код	altezza height hauteur Höhe altura высота	larghezza width largeur Breite longitud ширина	interasse distance between bars entraxe Achsabstand distancia entre centros межцентровое расстояние	peso weight poids Gewicht peso вес	output мощность 75/65-20 watt*	output мощность 55/45-20 watt*	output мощность 55/45-24 watt*	bianco puro opaco pure white matt blanc pur mat mattes reines Weiß blanco puro mate чистый белый матовый RAL 9016	gruppo group groupe Gruppe grupo группа A	gruppo group groupe Gruppe grupo группа B	gruppo group groupe Gruppe grupo группа C
		H mm	L mm	I mm	Kg	Δt50	Δt30	Δt26	€ euro	…C € euro	…M € euro	…S € euro
3	F3ST01815…	1815	303	1760	21	544	286	239	1.420,00	1.704,00	1.775,00	1.988,00
	F3ST02010…	2015	303	1960	23	601	315	262	1.459,00	1.751,00	1.824,00	2.043,00
5	F5ST01815…	1815	503	1760	34	908	478	399	1.665,00	1.998,00	2.081,00	2.331,00
	F5ST02010…	2015	503	1960	37	1003	525	438	1.691,00	2.029,00	2.114,00	2.367,00
7	F7ST01815…	1815	703	1760	49	1270	669	559	2.130,00	2.556,00	2.663,00	2.982,00
	F7ST02010…	2015	703	1960	53	1401	733	612	2.168,00	2.602,00	2.710,00	3.035,00
….	Possibilità di realizzare larghezze personalizzate a richiesta. It is possible to produce custom-sizes radiators on request Il est possible de produire hors dimensions sur demande								Es ist möglich, die Heizkörper nach Maß zu fertigen Auf Anfrage Posibilidad de realizar medidas personalizados bajo pedido По запросу возможно изготовление изделия с шириной по размерам заказчика.			

* I watt hanno valori provvisori in attesa di certificazione Δt50.
* The watt values are not definitive awaiting for Δt50 certification.
* Le nombre de Watts est une valeur indiquée à titre provisoire dans l'attente de la certification Δt50.
* Die Wattwerte sind noch provisorisch in Erwartung von Δt50 Zertifizierung.
* Los Vatios tienen valores provisionales en espera de la certificación Δt50.
* До получения сертификата Δt50 приводится предварительное значение мощности в ваттах.

STONE SINGLE - STONE DOUBLE

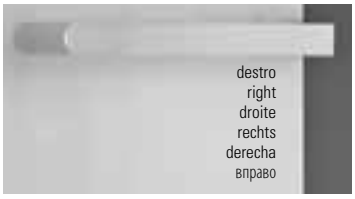

Barrra portasciugamani short a richiesta.
Short towel rail on request.
Barre porte-serviettes short sur demande.
Handtuchtrockenstange Short Auf Anfrage.
Barra calientatoallas short bajo pedido.
По запросу изготавливается перекладина для полотенца модели Short.
p./S. 228

A richiesta il modello Stone può essere previsto per il montaggio in orizzontale con maggiorazione del 7%.
On request Stone can be produced for being mounting horizontally with 7% price surcharge
Sur demande Stone peut être prévu pour l'installation en horizontal avec majoration du prix du 7%
Auf Anfrage kann Stone gefertigt werden, um es horizontal zu montieren. Mehrpreis von 7%.
Bajo pedido el modelo Stone puede ser previsto por el montaje en horizontal con aumento de 7%.
По запросу модель Stone может быть выполнена для монтажа в горизонтальном положении, при этом предусматривается увеличение цены на 7%.

0039 030 2530054

STONE DOUBLE

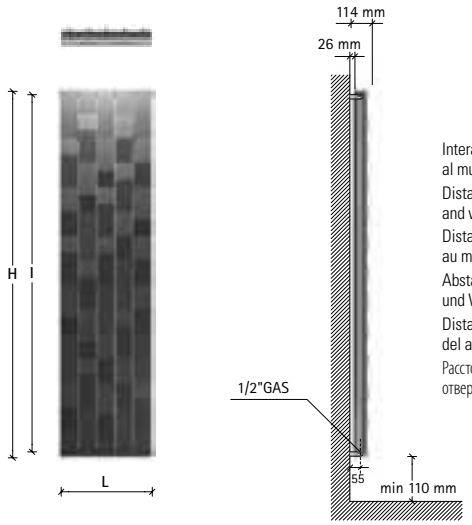

Interasse dal centro foro al muro 55 mm.
Distance between hole center and wall 55 mm.
Distance du centre du trou au mur 55 mm.
Abstand zwischen Lochmitte und Wand 55 mm.
Distancia entre el centro del agujero y el muro 55 mm.
Расстояние между центром отверстия и стеной – 55 мм.

							Watt = Kcal/h ÷ 0,860 *Kcal/h = Watt × 0,860*		prezzo/colori . price/colours . prix/couleurs Preis/Farben . precio/colores . цена/цвета			
coperture covers profili de couverture Abdeckvingen cobertura Крышки	codice code code Artikel Nr. codigo код	altezza height hauteur Höhe altura высота	larghezza width largeur Breite longitud ширина	interasse distance between bars entraxe Achsabstand distancia entre centros межцентровое расстояние	peso weight poids Gewicht peso вес	output мощность 75/65-20 watt*	output мощность 55/45-20 watt*	output мощность 55/45-24 watt*	bianco puro opaco pure white matt blanc pur mat mattes reines Weiß blanco puro mate чистый белый матовый RAL 9016	gruppo group groupe Gruppe grupo группа A	gruppo group groupe Gruppe grupo группа B	gruppo group groupe Gruppe grupo группа C
		H mm	**L** mm	**I** mm	Kg	Δt50	Δt30	Δt26	…D € euro	…DC € euro	…DM € euro	…DS € euro
3	F3ST01815…	1815	303	1760	33	809	410	339	1.845,00	2.214,00	2.306,00	2.583,00
	F3ST02010…	2015	303	1960	37	893	451	372	1.923,00	2.308,00	2.404,00	2.692,00
5	F5ST01815…	1815	503	1760	54	1348	683	565	2.194,00	2.633,00	2.743,00	3.072,00
	F5ST02010…	2015	503	1960	59	1489	752	621	2.245,00	2.694,00	2.806,00	3.143,00
7	F7ST01815…	1815	703	1760	76	1888	957	791	2.800,00	3.360,00	3.500,00	3.920,00
	F7ST02010…	2015	703	1960	83	2084	1052	869	2.877,00	3.452,00	3.596,00	4.028,00
.....	Possibilità di realizzare larghezze personalizzate a richiesta. It is possible to produce custom-sizes radiators on request Il est possible de produire hors dimensions sur demande								Es ist möglich, die Heizkörper nach Maß zu fertigen Auf Anfrage Posibilidad de realizar medidas personalizados bajo pedido По запросу возможно изготовление изделия с шириной по размерам заказчика.			

* I watt hanno valori provvisori in attesa di certificazione Δt50.
* The watt values are not definitive awaiting for Δt50 certification.
* Le nombre de Watts est une valeur indiquée à titre provisoire dans l'attente de la certification Δt50.
* Die Wattwerte sind noch provisorisch in Erwartung von Δt50 Zertifizierung.
* Los Vatios tienen valores provisionales en espera de la certificación Δt50.
* До получения сертификата Δt50 приводится предварительное значение мощности в ваттах.

STONE SINGLE - STONE DOUBLE

I radiatori sono completi di kit di fissaggio a parete e valvola di sfiato. La barra porta asciugamano estende la larghezza del radiatore di 18 mm. La versione cromata NON è disponibile. Pressione di collaudo: 10,5 bar Pressione di esercizio: 7 bar Materiale: Acciaio al carbonio	The radiators are equipped with a kit for fixing them to the wall and with an exhaust valve. The towel bar makes the radiator 18 mm larger. Chromed version is NOT available. Testing pressure: 10,5 bar Working pressure: 7 bar. Material: carbon-steel	Les radiateurs sont munis d'un kit de fixation murale et d'une soupape de décompression. Avec la barre porte-serviettes le radiateur est 18 mm plus large. La version chromée N'EST PAS disponible. Pression d'essai: 10,5 bars Pression d'exercice: 7 bars Matière: Acier au charbon	Die Heizkörper sind mit Wandbefestigungsset und Luftventil ausgerüstet. Mit Handtuchhalter ist der Heizkörper 18 mm breiter. Die verchromte Version ist NICHT verfügbar. Prüfungsdruck: 10,5 bar Betriebsdruck: 7 bar Stoff: Kohlenstoffstahl	Los radiadores están provistos de kit de fijación a la pared y de válvula de desahogo. La barra portatoallas extiende la longitude del radiador de 18 mm. La versión cromada NO está disponible. Presión de ensayo: 10,5 bar Presión de trabajo: 7 bar Material: Acero de carbon	Радиаторы укомплектованы набором крепежных деталей для закрепления на стене и выпускным клапаном. Перекладина для полотенца увеличивает ширину радиатора на 18 мм. Хромированная версия в продаже ОТСУТСТВУЕТ. Давление при испытании – 10,5 бар Рабочее давление – 7 бар Под заказ радиаторы могут проходить испытание при 16 бар в случае рабочего давления 12 бар. Материал – углеродистая сталь

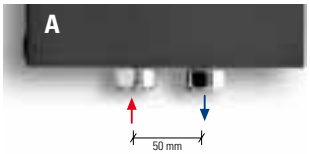

Interasse centrale 50 mm a richiesta.
Central distance between centers 50 mm on request.
Entraxe centrale 50 mm sur demande.
Mittelanschluss 50 mm Auf Anfrage.
Distancia entre centros de 50 mm, bajo pedido.
По запросу радиатор может выполняться с центральным межосевым расстоянием, равным 50 мм.
p./S. 222
€ 78,75

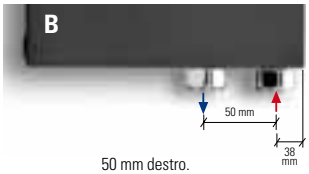

50 mm destro.
50 mm right.
50 mm droite.
50 mm rechts.
50 mm derecha.
50 мм вправо
p./S. 222
€ 78,75

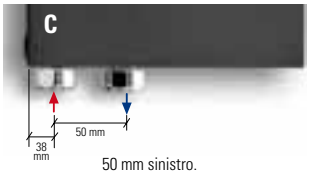

50 mm sinistro.
50 mm left.
50 mm gauche.
50 mm links.
50 mm izquerda.
50 мм влево
p./S. 222
€ 78,75

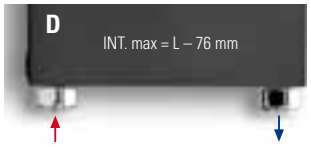

Allacciamenti dal basso a richiesta.
Bottom connection on request.
Branchement par dessous sur demande.
Anschluss von unten Auf Anfrage.
Conexión por abajo bajo pedido.
Гидравлическое соединение снизу выполняется по запросу.
p./S. 223
€ 78,75

Allacciamenti possibili, vedi pag. 220. - Possible connections see page 220. - Branchements possibles, voir page 220. - Mögliche Anschlüsse, Siehe Seite 220. - Empalmes standard, ver la pàg. 220. Возможные варианты гидравлических соединений см. на с. 220.

STONE SINGLE ELEC

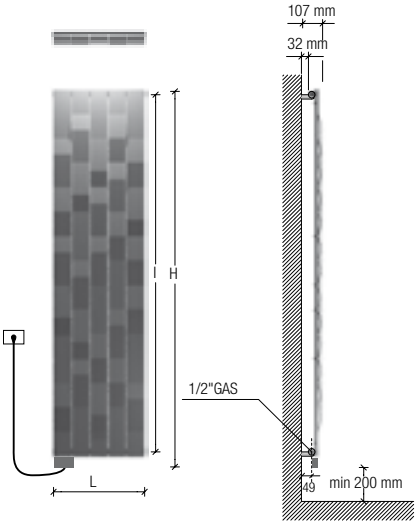

Interasse dal centro foro al muro 49 mm.
Distance between hole center and wall 49 mm.
Distance du centre du trou au mur 49 mm.
Abstand zwischen Lochmitte und Wand 49 mm.
Distancia entre el centro del agujero y el muro 49 mm.
Расстояние между центром отверстия и стеной – 49 мм.

design by James Di Marco

Resistenza solo a sinistra e inserita verticalmente nel radiatore.
Electric element only on the left side and inserted vertically into the radiator.
Resistance électrique seulement à gauche et insérée verticalement dans le radiateur.
Heizpatrone nur links und im Heizkörper vertikal eingesetzt.
Resistencia sólo a la izquierda y insertada verticalmente en el radiador.
Электротен только слева и расположен вертикально в радиаторе.
p./S. 242-243

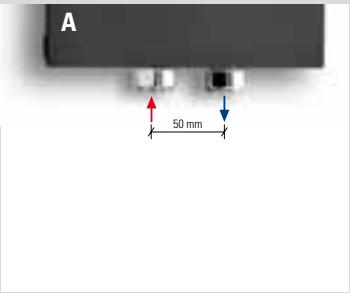

Interasse Centrale 50 mm a richiesta. A partire da L 540.
Central distance between centers 50 mm on request. From L 540.
Entraxe centrale 50 mm sur demande. À partir de L 540.
Mittelanschluss 50 mm Auf Anfrage. Ab L 540.
Distancia entre centros de 50 mm, bajo pedido. A partir de L 540.
По запросу радиатор может выполняться с центральным межосевым расстоянием, равным 50 мм. От длины L 540.
p./S. 225

€ 78,75

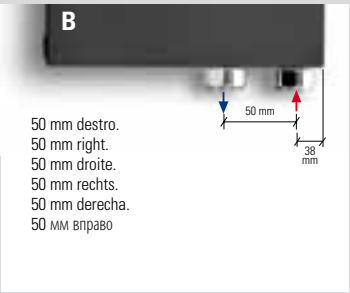

50 mm destro.
50 mm right.
50 mm droite.
50 mm rechts.
50 mm derecha.
50 мм вправо

Interasse Destro 50 mm a richiesta.
Right distance between centers 50 mm on request.
Entraxe Droite 50 mm sur demande.
Rechtsanschluss 50 mm Auf Anfrage.
Distancia entre Derecha de 50 mm, bajo pedido.
По запросу радиатор может выполняться с право межосевым расстоянием, равным 50 мм.
p./S. 225

€ 78,75

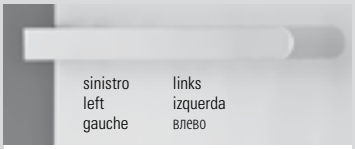

sinistro / left / gauche — links / izquerda / влево

destro / right / droite — rechts / derecha / вправо

Barrra portasciugamani short a richiesta. A partire da L 503.
Short towel rail on request. From L 503.
Barre porte-serviettes short sur demande. À partir de L 503.
Handtuchtrockenstange Short Auf Anfrage. Ab L 503.
Barra calientatoallas short bajo pedido. A partir de L 503.
По запросу изготавливается перекладина для полотенца модели Short. От длины L 503.
p./S. 228

0039 030 2530054

coperture covers profili de couverture Abdeckvingen cobertura Крышки	codice code code Artikel Nr. codigo код	altezza♦ height♦ hauteur♦ Höhe♦ altura♦ высота♦ **H** mm	larghezza width largeur Breite longitud ширина **L** mm	interasse distance between bars entraxe Achsabstand distancia entre centros межцентровое расстояние **I** mm	peso radiatore + glicole weight of radiator + glycole poids du radiateur + glycol Gewicht inkl. Glykol peso radiador + glycole вес радиатор + гликоль Kg	output versione idraulica output water heating puissance en version eau chaude Leistung der Wasserausführung output version agua calda мощность гидравлического варианта Δt50 watt*	potenza elettrica resistenza output for electrical version puissance en version electrique Leistung der elektrischen Ausführung output version eléctrica мощность электрического варианта watt*	versione mista dual energy version version mixte Wasserausführung versiòn mista смешанная версии prezzo del radiatore + resistenza elettrica analogica radiator price + analogic heating element prix du radiateur + resistance electrique analogique Heizkörperpreis inkl. Heizstab Elec precio del radiadore + resistencia eléctrica analogica цена радиатор + аналоговый электротен				versione solo elettrica only electrical version version electrique seule elektrische Ausführung versiòn sòlo eléctrica электрическая версии prezzo del radiatore + resistenza elettrica analogica + glicole radiator price + analogic heating element + glycole prix du radiateur + resistance electrique analogique + glycol Heizkörperpreis inkl. Heizstab Elec + Glykol precio del radiadore + resistencia eléctrica analogica + glycole цена радиатор + аналоговый электротен + гликоль			
								bianco puro opaco pure white matt blanc pur mat mattes reines Weiß blanco puro mate чистый белый матовый RAL 9016 …E € euro	gruppo group groupe Gruppe grupo группа A …CE € euro	gruppo group groupe Gruppe grupo группа B …ME € euro	gruppo group groupe Gruppe grupo группа C …SE € euro	bianco puro opaco pure white matt blanc pur mat mattes reines Weiß blanco puro mate чистый белый матовый RAL 9016 …E € euro	gruppo group groupe Gruppe grupo группа A …CE € euro	gruppo group groupe Gruppe grupo группа B …ME € euro	gruppo group groupe Gruppe grupo группа C …SE € euro
3	F3ST01815…	1925	303	1760	26	544	700	1.797,00	2.028,00	2.178,00	2.396,00	1.838,00	2.069,00	2.219,00	2.436,00
	F3ST02015…	2125	303	1960	28	601	1000	1.838,00	2.069,00	2.219,00	2.450,00	1.879,00	2.110,00	2.260,00	2.491,00
5	F5ST01815…	1925	503	1760	42	908	1000	2.083,00	2.341,00	2.477,00	2.790,00	2.110,00	2.368,00	2.545,00	2.817,00
	F5ST02015…	2125	503	1960	45	1003	1400	2.110,00	2.382,00	2.559,00	2.831,00	2.137,00	2.409,00	2.586,00	2.858,00
7	F7ST01815…	1925	703	1760	59	1270	1700	2.613,00	2.940,00	3.171,00	3.512,00	2.640,00	2.967,00	3.198,00	3.539,00
	F7ST02015…	2125	703	1960	63	1401	1700	2.654,00	2.994,00	3.212,00	3.566,00	2.681,00	3.021,00	3.239,00	3.593,00

* I watt hanno valori provvisori in attesa di certificazione Δt50.
* The watt values are not definitive awaiting for Δt50 certification.
* Le nombre de Watts est une valeur indiquée à titre provisoire dans l'attente de la certification Δt50.
* Die Wattwerte sind noch provisorisch in Erwartung von Δt50 Zertifizierung.
* Los Vatios tienen valores provisionales en espera de la certificación Δt50.
* До получения сертификата Δt50 приводится предварительное значение мощности в ваттах.

♦ Incluso il termostato analogico di 110 mm
♦ Included 110 mm high analogic room control
♦ Inclus boitier de régulation analogique de 110 mm
♦ Inkl. Raumthermostat (110 mm)
♦ Incluido termostato por ambiente analogico de 110 mm
♦ Включая аналоговый термостат 110 мм

Scatola termostato bianca di serie per radiatori bianchi. Scatola termostato grigio satinato di serie per radiatori colorati.
Standard white thermostat box for white radiators. Standard satinated grey thermostat box for coloured radiators.
Boîtier thermostat blanc de série pour radiateurs blancs. Boîtier thermostat gris satiné de série pour radiateurs colorés.
Serienmäßig weißes Thermostatgehäuse für weiße Heizkörper. Serienmäßig grau satiniertes Thermostatgehäuse für bunte Heizkörper.
Caja de termostato blanca de serie para radiadores blancos. Caja de termostato gris satinado de serie para radiadores coloreados.
Корпус термостата белый стандартный для белых радиаторов. Корпус термостата серый матовый стандартный для цветных радиаторов и с отделкой под цвет нержавеющей стали.

I radiatori sono completi di kit di fissaggio a parete e valvola di sfiato.
La barra porta asciugamano estende la larghezza del radiatore di 20/40 mm.
La versione cromata NON è disponibile.
Pressione di collaudo: 10,5 bar
Pressione di esercizio: 7 bar
Materiale: Acciaio al carbonio
Allacciamenti possibili, vedi pag. 224-225.

The radiators are equipped with a kit for fixing them to the wall and with an exhaust valve.
The towel bar makes the radiator 20/40 mm larger.
Chromed radiators NOT available.
Testing pressure: 10,5 bar
Working pressure: 7 bar
Material: carbon-steel
Possible connections see page 224-225.

Les radiateurs sont munis d'un kit de fixation murale et d'une soupape de décompression.
Avec la barre porte-serviettes le radiateur est 20/40 mm plus large.
La version chromée N'EST PAS disponible.
Pression d'essai: 10,5 bars
Pression d'exercice: 7 bars
Matière: Acier au charbon
Branchements possibles, voir page 224-225.

Die Heizkörper sind mit Wandbefestigungsset und Luftventil ausgerüstet.
Mit Handtuchhalter ist der Heizkörper 20/40 mm breiter.
Die verchromte Version ist NICHT verfügbar.
Prüfungsdruck: 10,5 bar
Betriebsdruck: 7 bar
Stoff: Kohlenstoffstahl
Mögliche Anschlüsse, siehe Seite 224-225.

Los radiadores están provistos de kit de fijación a la pared y de válvula de desahogo.
La barra portatoallas extiende la longitude del radiador de 20/40 mm.
La versión cromada NO está disponible.
Presión de ensayo: 10,5 bar
Presión de trabajo: 7 bar
Material: Acero de carbono
Empalmes standard, ver la pág. 224-225.

Радиаторы укомплектованы набором крепежных деталей для закрепления на стене и выпускным клапаном.
Перекладина для полотенца увеличивает ширину радиатора на 20/40 мм.
Хромированная версия в продаже ОТСУТСТВУЕТ.
Давление при испытании – 10,5 бар
Рабочее давление – 7 бар
Под заказ радиаторы могут проходить испытание при 16 бар в случае рабочего давления 12 бар.
Материал – углеродистая сталь
Возможные варианты гидравлических соединений см. на с. 224-225.

HONEY SINGLE

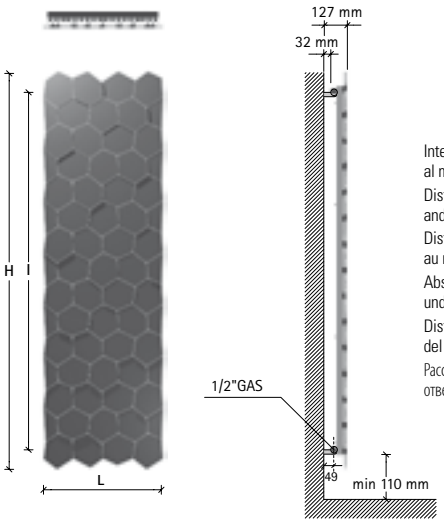

Interasse dal centro foro al muro 49 mm.
Distance between hole center and wall 49 mm.
Distance du centre du trou au mur 49 mm.
Abstand zwischen Lochmitte und Wand 49 mm.
Distancia entre el centro del agujero y el muro 49 mm.
Расстояние между центром отверстия и стеной – 49 мм.

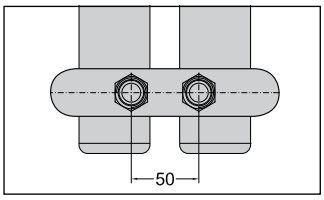

Allacciamento 50 mm centrale per valvola remota a richiesta.
50 mm central connection for remote valve on request.
Raccordement central 50 mm pour vannes à distance sur demande
Mittelanschluss 50 mm für Fernventile Auf Anfrage.
Conexiòn central 50 mm para válvula remota bajo pedido.
По запросу выполняется центральное гидравлическое соединение с межосевым расстоянием 50 мм для клапана с дистанционным управлением.
p./S. 223 - 234 - 235

€ 78,75

design by James Di Marco

codice code code Artikel Nr. codigo код	altezza height hauteur Höhe altura высота **H** mm	larghezza width largeur Breite longitud ширина **L** mm	interasse distance between bars entraxe Achsabstand distancia entre centros межцентровое расстояние **I** mm	peso weight poids Gewicht peso вес Kg	output мощность 75/65-20 watt* Δt50	*Watt = Kcal/h ÷ 0,860* *Kcal/h = Watt × 0,860* output мощность 55/45-20 watt* Δt30	output мощность 55/45-24 watt* Δt26	prezzo/price/prix/Preis/precio/цена …SC € euro
FHONE2200…	2200	650	1960	60	834	434	361	6.223,00

* I watt hanno valori provvisori in attesa di certificazione Δt50.
* The watt values are not definitive awaiting for Δt50 certification.
* Le nombre de Watts est une valeur indiquée à titre provisoire dans l'attente de la certification Δt50.
* Die Wattwerte sind noch provisorisch in Erwartung von Δt50 Zertifizierung.
* Los Vatios tienen valores provisionales en espera de la certificación Δt50.
* До получения сертификата Δt50 приводится предварительное значение мощности в ваттах.

HONEY SINGLE - HONEY DOUBLE

Combinazione di grigi
Greys combination
Combinaison de gris
Graumischungen
Combinación de grises
Сочетания серого цвета

Combinazione di bianco / avorio / beige
White / ivory / beige combination
Combinaison de blanc / ivoire / beige
Weiß / elfenbein / beigemischungen
Combinación de blanco / marfil / beis
Сочетания белого цвета, цвета слоновой кости и бежевого цвета

Combinazione di rosso
Red combination
Combinaison de rouge
Rotmischungen
Combinación de rojo
Сочетания красного цвета

I radiatori sono completi di kit di fissaggio a parete e valvola di sfiato. La versione cromata NON è disponibile. Pressione di collaudo: 10,5 bar Pressione di esercizio: 7 bar Materiale: Acciaio al carbonio	The radiators are equipped with a kit for fixing them to the wall and with an exhaust valve. Chromed version is NOT available. Testing pressure: 10,5 bar Working pressure: 7 bar. Material: carbon-steel	Les radiateurs sont munis d'un kit de fixation murale et d'une soupape de décompression. La version chromée N'EST PAS disponible. Pression d'essai: 10,5 bars Pression d'exercice: 7 bars Matière: Acier au charbon	Die Heizkörper sind mit Wandbefestigungsset und Luftventil ausgerüstet. Die verchromte Version ist NICHT verfügbar. Prüfungsdruck: 10,5 bar Betriebsdruck: 7 bar Stoff: Kohlenstoffstahl	Los radiadores están provistos de kit de fijación a la pared y de válvula de desahogo. La versión cromada NO está disponible. Presión de ensayo: 10,5 bar Presión de trabajo: 7 bar Material: Acero de carbon	Радиаторы укомплектованы набором крепежных деталей для закрепления на стене и выпускным клапаном. Хромированная версия в продаже ОТСУТСТВУЕТ. Давление при испытании – 10,5 бар Рабочее давление – 7 бар Под заказ радиаторы могут проходить испытание при 16 бар в случае рабочего давления 12 бар. Материал – углеродистая сталь

0039 030 2530054

HONEY DOUBLE

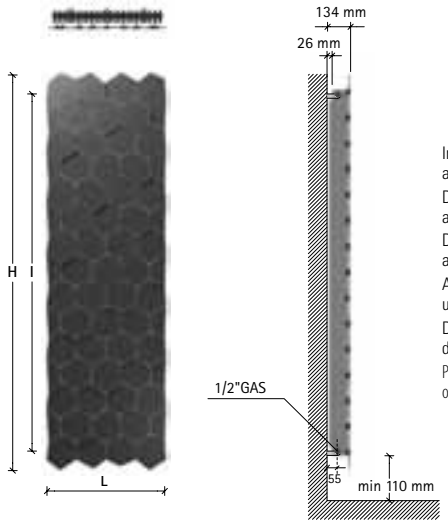

Interasse dal centro foro al muro 55 mm.
Distance between hole center and wall 55 mm.
Distance du centre du trou au mur 55 mm.
Abstand zwischen Lochmitte und Wand 55 mm.
Distancia entre el centro del agujero y el muro 55 mm.
Расстояние между центром отверстия и стеной – 55 мм.

codice code code Artikel Nr. codigo код	altezza height hauteur Höhe altura высота	larghezza width largeur Breite longitud ширина	interasse distance between bars entraxe Achsabstand distancia entre centros межцентровое расстояние	peso weight poids Gewicht peso вес	output мощность 75/65-20 watt*	output мощность 55/45-20 watt*	output мощность 55/45-24 watt*	prezzo/price/prix/Preis/precio/цена
						Watt = Kcal/h ÷ 0,860 *Kcal/h = Watt × 0,860*		
	H mm	**L** mm	**I** mm	Kg	Δt50	Δt30	Δt26	…DC € euro
FHONE2200…	2200	650	1960	88	1241	625	515	6.893,00

* I watt hanno valori provvisori in attesa di certificazione Δt50.
* The watt values are not definitive awaiting for Δt50 certification.
* Le nombre de Watts est une valeur indiquée à titre provisoire dans l'attente de la certification Δt50.
* Die Wattwerte sind noch provisorisch in Erwartung von Δt50 Zertifizierung.
* Los Vatios tienen valores provisionales en espera de la certificación Δt50.
* До получения сертификата Δt50 приводится предварительное значение мощности в ваттах.

HONEY SINGLE - HONEY DOUBLE

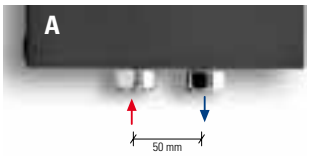

Interasse centrale 50 mm a richiesta.
Central distance between centers 50 mm on request.
Entraxe centrale 50 mm sur demande.
Mittelanschluss 50 mm Auf Anfrage.
Distancia entre centros de 50 mm, bajo pedido.
По запросу радиатор может выполняться с центральным межосевым расстоянием, равным 50 мм.
p./S. 222
€ 78,75

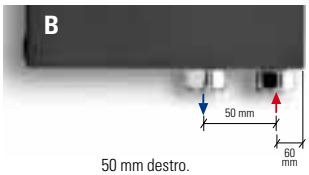

50 mm destro.
50 mm right.
50 mm droite.
50 mm rechts.
50 mm derecha.
50 мм вправо

p./S. 222
€ 78,75

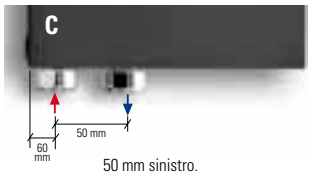

50 mm sinistro.
50 mm left.
50 mm gauche.
50 mm links.
50 mm izquerda.
50 мм влево

p./S. 222
€ 78,75

Allacciamenti dal basso a richiesta.
Bottom connection on request.
Branchement par dessous sur demande.
Anschluss von unten Auf Anfrage.
Conexión por abajo bajo pedido.
Гидравлическое соединение снизу выполняется по запросу.
p./S. 223
€ 78,75

Allacciamenti possibili, vedi pag. 220. - Possible connections see page 220. - Branchements possibles, voir page 220. - Mögliche Anschlüsse, Siehe Seite 220. - Empalmes standard, ver la pàg. 220. Возможные варианты гидравлических соединений см. на с. 220.

HONEY SINGLE ELEC

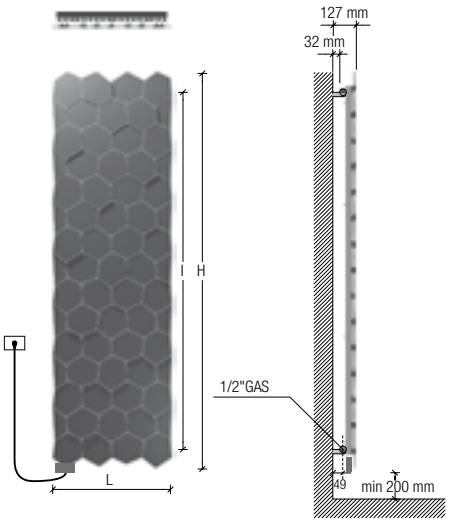

Interasse dal centro foro al muro 49 mm.
Distance between hole center and wall 49 mm.
Distance du centre du trou au mur 49 mm.
Abstand zwischen Lochmitte und Wand 49 mm.
Distancia entre el centro del agujero y el muro 49 mm.
Расстояние между центром отверстия и стеной – 49 мм.

design by James Di Marco

Resistenza solo a sinistra e inserita verticalmente nel radiatore.
Electric element only on the left side and inserted vertically into the radiator.
Resistance électrique seulement à gauche et insérée verticalement dans le radiateur.
Heizpatrone nur links und im Heizkörper vertikal eingesetzt.
Resistencia sólo a la izquierda y insertada verticalmente en el radiador.
Электротен только слева и расположен вертикально в радиаторе.
p./S. 242-243

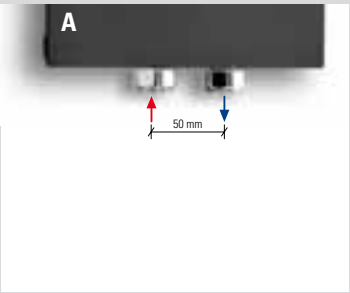

Interasse Centrale 50 mm a richiesta.
Central distance between centers 50 mm on request.
Entraxe centrale 50 mm sur demande.
Mittelanschluss 50 mm Auf Anfrage.
Distancia entre centros de 50 mm, bajo pedido.
По запросу радиатор может выполняться с центральным межосевым расстоянием, равным 50 мм.
p./S. 225

€ 78,75

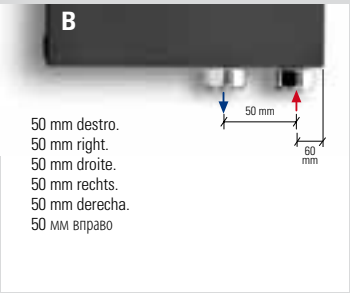

50 mm destro.
50 mm right.
50 mm droite.
50 mm rechts.
50 mm derecha.
50 мм вправо

Interasse Destro 50 mm a richiesta.
Right distance between centers 50 mm on request.
Entraxe Droite 50 mm sur demande.
Rechtsanschluss 50 mm Auf Anfrage.
Distancia entre Derecha de 50 mm, bajo pedido.
По запросу радиатор может выполняться с право межосевым расстоянием, равным 50 мм.
p./S. 225

€ 78,75

0039 030 2530054

codice code code Artikel Nr. codigo код	altezza♦ height♦ hauteur♦ Höhe♦ altura♦ высота♦ **H** mm	larghezza width largeur Breite longitud ширина **L** mm	interasse distance between bars entraxe Achsabstand distancia entre centros межцентровое расстояние **I** mm	peso radiatore + glicole weight of radiator + glycole poids du radiateur + glycol Gewicht inkl. Glykol peso radiador + glycole вес радиатор + гликоль Kg	output versione idraulica output water heating puissance en version eau chaude Leistung der Wasserausführung output version agua calda мощность гидравлического варианта Δt50 watt*	potenza elettrica resistenza output for electrical version puissance en version electrique Leistung der elektrischen Ausführung output version eléctrica мощность электрического варианта watt*	versione mista dual energy version version mixte Wasserausführung versiòn mista смешанная версии prezzo del radiatore + resistenza elettrica analogica radiator price + analogic heating element prix du radiateur + resistance electrique analogique Heizkörperpreis inkl. Heizstab Elec precio del radiadore + resistencia eléctrica analogica цена радиатор + аналоговый электротен € euro	versione solo elettrica only electrical version version electrique seule elektrische Ausführung versiòn sòlo eléctrica электрическая версии prezzo del radiatore + resistenza elettrica analogica + glicole radiator price + analogic heating element + glycole prix du radiateur + resistance electrique analogique + glycol Heizkörperpreis inkl. Heizstab Elec + Glykol precio del radiadore + resistencia eléctrica analogica + glycole цена радиатор + аналоговый электротен + гликоль € euro
FHONE2200CE	2300	650	1960	70	834	1400	6.618,00	6.654,00

* I watt hanno valori provvisori in attesa di certificazione Δt50.
* The watt values are not definitive awaiting for Δt50 certification.
* Le nombre de Watts est une valeur indiquée à titre provisoire dans l'attente de la certification Δt50.
* Die Wattwerte sind noch provisorisch in Erwartung von Δt50 Zertifizierung.
* Los Vatios tienen valores provisionales en espera de la certificación Δt50.
* До получения сертификата Δt50 приводится предварительное значение мощности в ваттах.

♦ Incluso il termostato analogico di 110 mm ♦ Included 110 mm high analogic room control ♦ Inclus boitier de régulation analogique de 110 mm ♦ Inkl. Raumthermostat (110 mm) ♦ Incluido termostato por ambiente analogico de 110 mm ♦ Включая аналоговый термостат 110 мм	Scatola termostato bianca di serie per radiatori bianchi. Scatola termostato grigio satinato di serie per radiatori colorati. Standard white thermostat box for white radiators. Standard satinated grey thermostat box for coloured radiators. Boîtier thermostat blanc de série pour radiateurs blancs. Boîtier thermostat gris satiné de série pour radiateurs colorés. Serienmäßig weißes Thermostatgehäuse für weiße Heizkörper. Serienmäßig grau satiniertes Thermostatgehäuse für bunte Heizkörper. Caja de termostato blanca de serie para radiadores blancos. Caja de termostato gris satinado de serie para radiadores coloreados. Корпус термостата белый стандартный для белых радиаторов. Корпус термостата серый матовый стандартный для цветных радиаторов и с отделкой под цвет нержавеющей стали.

I radiatori sono completi di kit di fissaggio a parete e valvola di sfiato. La versione cromata NON è disponibile. Pressione di collaudo: 10,5 bar Pressione di esercizio: 7 bar Materiale: Acciaio al carbonio **Allacciamenti possibili, vedi pag. 224-225.**	The radiators are equipped with a kit for fixing them to the wall and with an exhaust valve. Chromed radiators NOT available. Testing pressure: 10,5 bar Working pressure: 7 bar Material: carbon-steel **Possible connections see page 224-225.**	Les radiateurs sont munis d'un kit de fixation murale et d'une soupape de décompression. La version chromée N'EST PAS disponible. Pression d'essai: 10,5 bars Pression d'exercice: 7 bars Matière: Acier au charbon **Branchements possibles, voir page 224-225.**	Die Heizkörper sind mit Wand-befestigungsset und Luftventil ausgerüstet. Die verchromte Version ist NICHT verfügbar. Prüfungsdruck: 10,5 bar Betriebsdruck: 7 bar Stoff: Kohlenstoffstahl **Mögliche Anschlüsse, siehe Seite 224-225.**	Los radiadores están provistos de kit de fijación a la pared y de válvula de desahogo. La versión cromada NO está disponible. Presión de ensayo: 10,5 bar Presión de trabajo: 7 bar Material: Acero de carbono **Empalmes standard, ver la pág. 224-225.**	Радиаторы укомплектованы набором крепежных деталей для закрепления на стене и выпускным клапаном. Хромированная версия в продаже ОТСУТСТВУЕТ. Давление при испытании – 10,5 бар Рабочее давление – 7 бар Под заказ радиаторы могут проходить испытание при 16 бар в случае рабочего давления 12 бар. Материал – углеродистая сталь **Возможные варианты гидравлических соединений см. на с. 224-225.**

Combinazione di grigi
Greys combination
Combinaison de gris
Graumischungen
Combinación de grises
Сочетания серого цвета

Combinazione di bianco / avorio / beige
White / ivory / beige combination
Combinaison de blanc / ivoire / beige
Weiß / elfenbein / beigemischungen
Combinación de blanco / marfil / beis
Сочетания белого цвета, цвета слоновой кости и бежевого цвета

Combinazione di rosso
Red combination
Combinaison de rouge
Rotmischungen
Combinación de rojo
Сочетания красного цвета

ART RADIATORS

BY KARIM RASHID

ART RADIATORS

BY KARIM RASHID

ELECTROTECHNIQUE

GEIGER

ENTROPY

X-RAY

KELVIN

CARNOT

THERME

ART RADIATORS SINGLE

BY KARIM RASHID

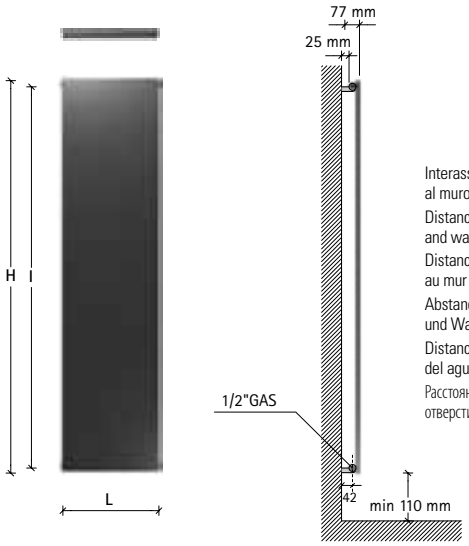

Interasse dal centro foro al muro 42 mm.
Distance between hole center and wall 42 mm.
Distance du centre du trou au mur 42 mm.
Abstand zwischen Lochmitte und Wand 42 mm.
Distancia entre el centro del agujero y el muro 42 mm.
Расстояние между центром отверстия и стеной – 42 мм.

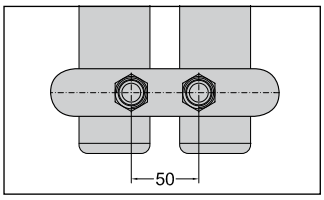

Allacciamento 50 mm centrale per valvola remota a richiesta.
50 mm central connection for remote valve on request.
Raccordement central 50 mm pour vannes à distance sur demande
Mittelanschluss 50 mm für Fernventile Auf Anfrage.
Conexiòn central 50 mm para válvula remota bajo pedido.
По запросу выполняется центральное гидравлическое соединение с межосевым расстоянием 50 мм для клапана с дистанционным управлением.
p./S. 223 - 234 - 235

€ 78,75

codice code code Artikel Nr. codigo код	altezza height hauteur Höhe altura высота **H** mm	larghezza width largeur Breite longitud ширина **L** mm	interasse distance between bars entraxe Achsabstand distancia entre centros межцентровое расстояние **I** mm	peso weight poids Gewicht peso вес Kg	output мощность 75/65-20 watt Δt50	*Watt = Kcal/h ÷ 0,860* *Kcal/h = Watt × 0,860* output мощность 55/45-20 watt Δt30	output мощность 55/45-24 watt Δt26	prezzo . price . prix . Preis . precio . цена € euro
ELECTROTECHNIQUE								
FELE18530SV	1820	540	1760	37	839	442	369	1.487,00
GEIGER								
FGEI18530SV	1820	540	1760	37	839	442	369	1.487,00
ENTROPY								
FENT18530SV	1820	540	1760	37	839	442	369	1.487,00
THERME								
FTHE18530SV	1820	540	1760	37	839	442	369	1.487,00
X-RAY								
FXRA18530SV	1820	540	1760	37	839	442	369	1.487,00
KELVIN								
FKEL18530SV	1820	540	1760	37	839	442	369	1.487,00
CARNOT								
FCAR18530SV	1820	540	1760	37	839	442	369	1.487,00

* I watt hanno valori provvisori in attesa di certificazione Δt50.
* The watt values are not definitive awaiting for Δt50 certification.
* Le nombre de Watts est une valeur indiquée à titre provisoire dans l'attente de la certification Δt50.
* Die Wattwerte sind noch provisorisch in Erwartung von Δt50 Zertifizierung.
* Los Vatios tienen valores provisionales en espera de la certificación Δt50.
* До получения сертификата Δt50 приводится предварительное значение мощности в ваттах.

ART RADIATORS SINGLE - ART RADIATORS DOUBLE

Barrra portasciugamani short a richiesta.
Short towel rail on request.
Barre porte-serviettes short sur demande.
Handtuchtrockenstange Short Auf Anfrage.
Barra calientatoallas short bajo pedido.
По запросу изготавливается перекладина для полотенца модели Short.
p./S. 228

I radiatori sono completi di kit di fissaggio a parete e valvola di sfiato. La versione cromata NON è disponibile. Pressione di collaudo: 5,2 bar Pressione di esercizio: 4 bar Materiale: Acciaio al carbonio	The radiators are equipped with a kit for fixing them to the wall and with an exhaust valve. Chromed version is NOT available. Testing pressure: 5,2 bar Working pressure: 4 bar. Material: carbon-steel	Les radiateurs sont munis d'un kit de fixation murale et d'une soupape de décompression. La version chromée N'EST PAS disponible. Pression d'essai: 5,2 bars Pression d'exercice: 4 bars Matière: Acier au charbon	Die Heizkörper sind mit Wandbefestigungsset und Luftventil ausgerüstet. Die verchromte Version ist NICHT verfügbar. Prüfungsdruck: 5,2 bar Betriebsdruck: 4 bar Stoff: Kohlenstoffstahl	Los radiadores están provistos de kit de fijación a la pared y de válvula de desahogo. La versión cromada NO está disponible. Presión de ensayo: 5,2 bar Presión de trabajo: 4 bar Material: Acero de carbon	Радиаторы укомплектованы набором крепежных деталей для закрепления на стене и выпускным клапаном. Хромированная версия в продаже ОТСУТСТВУЕТ. Давление при испытании – 5,2 бар Рабочее давление – 4 бар Под заказ радиаторы могут проходить испытание при 16 бар в случае рабочего давления 12 бар. Материал – углеродистая сталь

0039 030 2530054

ART RADIATORS DOUBLE

BY KARIM RASHID

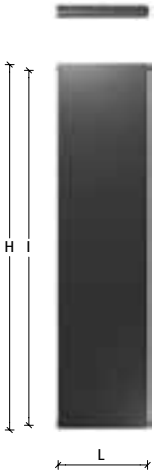

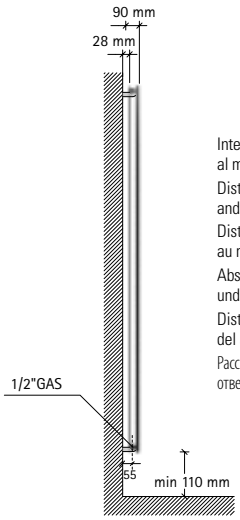

Interasse dal centro foro al muro 55 mm.
Distance between hole center and wall 55 mm.
Distance du centre du trou au mur 55 mm.
Abstand zwischen Lochmitte und Wand 55 mm.
Distancia entre el centro del agujero y el muro 55 mm.
Расстояние между центром отверстия и стеной – 55 мм.

codice code code Artikel Nr. codigo код	altezza height hauteur Höhe altura высота H mm	larghezza width largeur Breite longitud ширина L mm	interasse distance between bars entraxe Achsabstand distancia entre centros межцентровое расстояние I mm	peso weight poids Gewicht peso вес Kg	output мощность 75/65-20 watt Δt50	Watt = Kcal/h ÷ 0,860 Kcal/h = Watt × 0,860 output мощность 55/45-20 watt Δt30	output мощность 55/45-24 watt Δt26	prezzo . price . prix . Preis . precio . цена € euro
ELECTROTECHNIQUE								
FELE18530DV	1820	540	1760	59	1315	666	551	1.701,00
GEIGER								
FGEI18530DV	1820	540	1760	59	1315	666	551	1.701,00
ENTROPY								
FENT18530DV	1820	540	1760	59	1315	666	551	1.701,00
THERME								
FTHE18530DV	1820	540	1760	59	1315	666	551	1.701,00
X-RAY								
FXRA18530DV	1820	540	1760	59	1315	666	551	1.701,00
KELVIN								
FKEL18530DV	1820	540	1760	59	1315	666	551	1.701,00
CARNOT								
FCAR18530DV	1820	540	1760	59	1315	666	551	1.701,00

* I watt hanno valori provvisori in attesa di certificazione Δt50.
* The watt values are not definitive awaiting for Δt50 certification.
* Le nombre de Watts est une valeur indiquée à titre provisoire dans l'attente de la certification Δt50.
* Die Wattwerte sind noch provisorisch in Erwartung von Δt50 Zertifizierung.
* Los Vatios tienen valores provisionales en espera de la certificación Δt50.
* До получения сертификата Δt50 приводится предварительное значение мощности в ваттах.

ART RADIATORS SINGLE - ART RADIATORS DOUBLE

Coperture laterali a richiesta.
Lateral cover on request.
Couvertures latérales sur demande.
Seitliche Abdeckung auf Anfrage.
Revestimiento laterale bajo pedido.
Боковые крышки предоставляются по запросу.
p./S. 237

A richiesta ART RADIATORS è disponibile anche nella versione Tripla.
Richiedere preventivo.
On request ART RADIATORS is available also in the Triple version.
Please ask for a quotation
Sur demande ART RADIATORS est disponible dans la version Triple.
Prix par dévis.
Auf Anfrage ist ART RADIATORS in Triple Version nach Kostenanschlag verfügbar
Bajo pedido ART RADIATORS ésta disponibile también en version Tripla.
Requerir cotización.
По запросу модель ART RADIATORS выполняется в тройной версии.
Необходимо запросить смету.

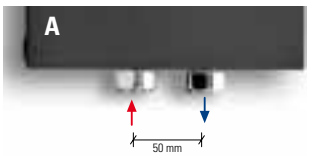

Interasse centrale 50 mm a richiesta.
Central distance between centers 50 mm on request.
Entraxe centrale 50 mm sur demande.
Mittelanschluss 50 mm Auf Anfrage.
Distancia entre centros de 50 mm, bajo pedido.
По запросу радиатор может выполняться с центральным межосевым расстоянием, равным 50 мм.
p./S. 222

€ 78,75

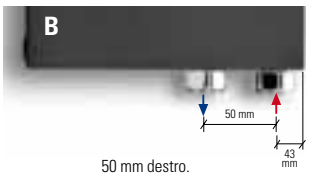

50 mm destro.
50 mm right.
50 mm droite.
50 mm rechts.
50 mm derecha.
50 мм вправо

p./S. 222

€ 78,75

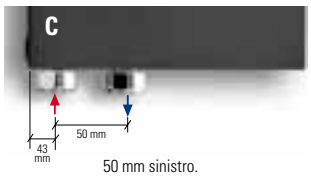

50 mm sinistro.
50 mm left.
50 mm gauche.
50 mm links.
50 mm izquerda.
50 мм влево

p./S. 222

€ 78,75

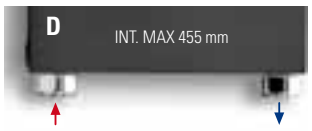

Allacciamenti dal basso a richiesta.
Bottom connection on request.
Branchement par dessous sur demande.
Anschluss von unten Auf Anfrage.
Conexión por abajo bajo pedido.
Гидравлическое соединение снизу выполняется по запросу.
p./S. 223

€ 78,75

Allacciamenti possibili, vedi pag. 220. - Possible connections see page 220. - Branchements possibles, voir page 220. - Mögliche Anschlüsse, Siehe Seite 220. - Empalmes standard, ver la pàg. 220. Возможные варианты гидравлических соединений см. на с. 220.

ART RADIATORS SINGLE ELEC

BY KARIM RASHID

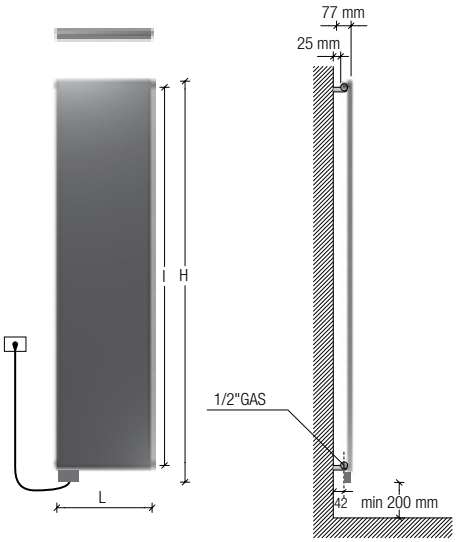

Interasse dal centro foro al muro 42 mm.
Distance between hole center and wall 42 mm.
Distance du centre du trou au mur 42 mm.
Abstand zwischen Lochmitte und Wand 42 mm.
Distancia entre el centro del agujero y el muro 42 mm.
Расстояние между центром отверстия и стеной – 42 мм.

Resistenza solo a sinistra e inserita verticalmente nel radiatore.
Electric element only on the left side and inserted vertically into the radiator.
Resistance électrique seulement à gauche et insérée verticalement dans le radiateur.
Heizpatrone nur links und im Heizkörper vertikal eingesetzt.
Resistencia sólo a la izquierda y insertada verticalmente en el radiador.
Электротен только слева и расположен вертикально в радиаторе.
p./S. 242-243

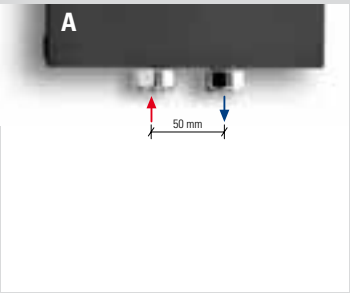

Interasse Centrale 50 mm a richiesta.
Central distance between centers 50 mm on request.
Entraxe centrale 50 mm sur demande.
Mittelanschluss 50 mm Auf Anfrage.
Distancia entre centros de 50 mm, bajo pedido.
По запросу радиатор может выполняться с центральным межосевым расстоянием, равным 50 мм.
p./S. 225

€ 78,75

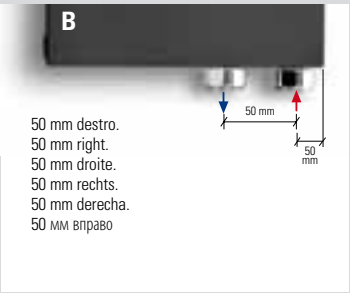

Interasse Destro 50 mm a richiesta.
Right distance between centers 50 mm on request.
Entraxe Droite 50 mm sur demande.
Rechtsanschluss 50 mm Auf Anfrage.
Distancia entre Derecha de 50 mm, bajo pedido.
По запросу радиатор может выполняться с право межосевым расстоянием, равным 50 мм.
p./S. 225

€ 78,75

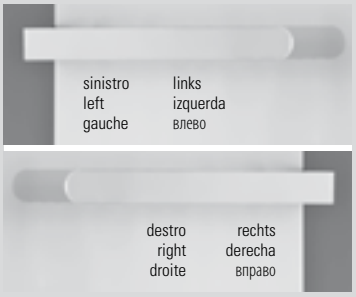

Barrra portasciugamani short a richiesta.
Short towel rail on request.
Barre porte-serviettes short sur demande.
Handtuchtrockenstange Short Auf Anfrage.
Barra calientatoallas short bajo pedido.
По запросу изготавливается перекладина для полотенца модели Short.
p./S. 228

0039 030 2530054

codice code code Artikel Nr. codigo код	altezza♦ height♦ hauteur♦ Höhe♦ altura♦ высота♦	larghezza width largeur Breite longitud ширина	interasse distance between bars entraxe Achsabstand distancia entre centros межцентровое расстояние	peso radiatore + glicole weight of radiator + glycole poids du radiateur + glycol Gewicht inkl. Glykol peso radiador + glycole вес радиатор + гликоль	output versione idraulica output water heating puissance en version eau chaude Leistung der Wasserausführung output version agua calda мощность гидравлического варианта	potenza elettrica resistenza output for electrical version puissance en version electrique Leistung der elektrischen Ausführung output version eléctrica мощность электрического варианта	versione mista dual energy version version mixte Wasserausführung versiòn mista смешанная версии prezzo del radiatore + resistenza elettrica analogica radiator price + analogic heating element prix du radiateur + resistance electrique analogique Heizkörperpreis inkl. Heizstab Elec precio del radiadore + resistencia eléctrica analogica цена радиатор + аналоговый электротен	versione solo elettrica only electrical version version electrique seule elektrische Ausführung versiòn sòlo eléctrica электрическая версии prezzo del radiatore + resistenza elettrica analogica + glicole radiator price + analogic heating element + glycole prix du radiateur + resistance electrique analogique + glycol Heizkörperpreis inkl. Heizstab Elec + Glykol precio del radiadore + resistencia eléctrica analogica + glycole цена радиатор + аналоговый электротен + гликоль
	H mm	**L** mm	**I** mm	Kg	Δt50 watt*	watt*	€ euro	€ euro
ELECTROTECHNIQUE								
FELE18530SVE	1930	540	1760	43	924	1000	2.056,00	2.086,00
GEIGER								
FGEI18530SVE	1930	540	1760	43	924	1000	2.056,00	2.086,00
ENTROPY								
FENT18530SVE	1930	540	1760	43	924	1000	2.056,00	2.086,00
THERME								
FTHE18530SVE	1930	540	1760	43	924	1000	2.056,00	2.086,00
X-RAY								
FXRA18530SVE	1930	540	1760	43	924	1000	2.056,00	2.086,00
KELVIN								
FKEL18530SVE	1930	540	1760	43	924	1000	2.056,00	2.086,00
CARNOT								
FCAR18530SVE	1930	540	1760	43	924	1000	2.056,00	2.086,00

* I watt hanno valori provvisori in attesa di certificazione Δt50.
* The watt values are not definitive awaiting for Δt50 certification.
* Le nombre de Watts est une valeur indiquée à titre provisoire dans l'attente de la certification Δt50.
* Die Wattwerte sind noch provisorisch in Erwartung von Δt50 Zertifizierung.
* Los Vatios tienen valores provisionales en espera de la certificación Δt50.
* До получения сертификата Δt50 приводится предварительное значение мощности в ваттах.

♦ Incluso il termostato analogico di 110 mm
♦ Included 110 mm high analogic room control
♦ Inclus boitier de régulation analogique de 110 mm
♦ Inkl. Raumthermostat (110 mm)
♦ Incluido termostato por ambiente analogico de 110 mm
♦ Включая аналоговый термостат 110 мм

I radiatori sono completi di kit di fissaggio a parete. La valvola di sfiato è in dotazione solo nella versione mista. Pressione di collaudo: 5,2 bar Pressione di esercizio: 4 bar Materiale: Acciaio al carbonio **Allacciamenti possibili, vedi pag. 224-225.**	The radiators are equipped with a fixing kit. The exhaust valve is supplied only for dual energy version. Testing pressure: 5,2 bar Working pressure: 4 bar Material: carbon-steel **Possible connections see page 224-225.**	Les radiateurs sont munis d'un kit de fixation. La soupage de décomparession est fournis seulement dans la versione mixte. Pression d'essai: 5,2 bars Pression d'exercice: 4 bars Matière: Acier au charbon **Branchements possibles, voir page 224-225.**	Die Heizkörper sind mit Wandbefestigungsset asugerüstet. Die Luftventile nur mit vermischte Version. Prüfungsdruck: 5,2 bar Betriebsdruck: 4 bar Stoff: Kohlenstoffstahl **Mögliche Anschlüsse, siehe Seite 224-225.**	Los radiadores están provistos de kit de fixacion. La valvula de desahogo está en dotación sólo en la versión mixta. Presión de ensayo: 5,2 bar Presión de trabajo: 4 bar Material: Acero de carbono **Empalmes standard, ver la pág. 224-225.**	Радиаторы укомплектованы набором крепежных деталей для закрепления на стене и выпускным клапаном. Давление при испытании – 5,2 бар Рабочее давление – 4 бар Под заказ радиаторы могут проходить испытание при 16 бар в случае рабочего давления 12 бар. Материал – углеродистая сталь **Возможные варианты гидравлических соединений см. на с. 224-225.**

ELECTROTECHNIQUE

Scatola termostato bianca di serie.
Standard white thermostat box.
Boîtier thermostat blanc de série.
Serienmäßig weißes Thermostatgehäuse.
Caja de termostato blanca de serie.
Белая коробка термостата серийно

GEIGER

Scatola termostato grigio satinato di serie.
Standard satinated grey thermostat box.
Boîtier thermostat gris satiné de série.
Serienmäßig grau satiniertes Thermostatgehäuse.
Caja de termostato gris satinado de serie.
Серая матовая коробка термостата серийно

ENTROPY

Scatola termostato bianca di serie.
Standard white thermostat box.
Boîtier thermostat blanc de série.
Serienmäßig weißes Thermostatgehäuse.
Caja de termostato blanca de serie.
Белая коробка термостата серийно

THERME

Scatola termostato bianca di serie.
Standard white thermostat box.
Boîtier thermostat blanc de série.
Serienmäßig weißes Thermostatgehäuse.
Caja de termostato blanca de serie.
Белая коробка термостата серийно

X-RAY

Scatola termostato grigio satinato di serie.
Standard satinated grey thermostat box.
Boîtier thermostat gris satiné de série.
Serienmäßig grau satiniertes Thermostatgehäuse.
Caja de termostato gris satinado de serie.
Серая матовая коробка термостата серийно

KELVIN

Scatola termostato bianca di serie.
Standard white thermostat box.
Boîtier thermostat blanc de série.
Serienmäßig weißes Thermostatgehäuse.
Caja de termostato blanca de serie.
Белая коробка термостата серийно

CARNOT

Scatola termostato bianca di serie.
Standard white thermostat box.
Boîtier thermostat blanc de série.
Serienmäßig weißes Thermostatgehäuse.
Caja de termostato blanca de serie.
Белая коробка термостата серийно

ART RADIATORS SINGLE
ELEC EASY

BY KARIM RASHID

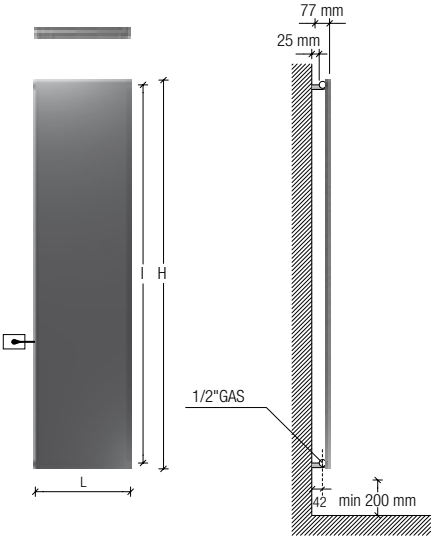

Interasse dal centro foro al muro 42 mm.
Distance between hole center and wall 42 mm.
Distance du centre du trou au mur 42 mm.
Abstand zwischen Lochmitte und Wand 42 mm.
Distancia entre el centro del agujero y el muro 42 mm.
Расстояние между центром отверстия и стеной – 42 мм.

Resistenza solo a sinistra e inserita verticalmente nel radiatore.
Electric element only on the left side and inserted vertically into the radiator.
Resistance électrique seulement à gauche et insérée verticalement dans le radiateur.
Heizpatrone nur links und im Heizkörper vertikal eingesetzt.
Resistencia sólo a la izquierda y insertada verticalmente en el radiador.
Электротен только слева и расположен вертикально в радиаторе.
p./S. 244-245

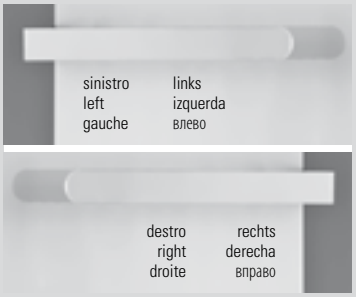

Barrra portasciugamani short a richiesta.
Short towel rail on request.
Barre porte-serviettes short sur demande.
Handtuchtrockenstange Short Auf Anfrage.
Barra calientatoallas short bajo pedido.
По запросу изготавливается перекладина для полотенца модели Short.
p./S. 228

0039 030 2530054

codice code code Artikel Nr. codigo код	altezza height hauteur Höhe altura высота	larghezza width largeur Breite longitud ширина	interasse distance between bars entraxe Achsabstand distancia entre centros межцентровое расстояние	peso radiatore + glicole weight of radiator + glycole poids du radiateur + glycol Gewicht inkl. Glykol peso radiador + glycole вес радиатор + гликоль	output versione idraulica output water heating puissance en version eau chaude Leistung der Wasserausführung output version agua calda мощность гидравлического варианта	potenza elettrica resistenza output for electrical version puissance en version electrique Leistung der elektrischen Ausführung output version eléctrica мощность электрического варианта	versione mista dual energy version version mixte Wasserausführung versiòn mista смешанная версии prezzo del radiatore + resistenza elettrica radiator price + heating element prix du radiateur + resistance electrique Heizkörperpreis inkl. Heizstab Elec Easy precio del radiadore + resistencia eléctrica цена радиатор + электротен	versione solo elettrica only electrical version version electrique seule elektrische Ausführung versiòn sòlo eléctrica электрическая версии prezzo del radiatore + resistenza elettrica + glicole radiator price + heating element + glycole prix du radiateur + resistance electrique + glycol Heizkörperpreis inkl. Heizstab Elec Easy + Glykol precio del radiadore + resistencia eléctrica + glycole цена радиатор + электротен + гликоль
	H mm	**L** mm	**I** mm	Kg	Δt50 watt*	watt*	€ euro	€ euro
ELECTROTECHNIQUE								
EEFELE18530SVE	1820	540	1690	43	924	1000	2.056,00	2.086,00
GEIGER								
EEFGEI18530SVE	1820	540	1690	43	924	1000	2.056,00	2.086,00
ENTROPY								
EEFENT18530SVE	1820	540	1690	43	924	1000	2.056,00	2.086,00
THERME								
EEFTHE18530SVE	1820	540	1690	43	924	1000	2.056,00	2.086,00
X-RAY								
EEFXRA18530SVE	1820	540	1690	43	924	1000	2.056,00	2.086,00
KELVIN								
EEFKEL18530SVE	1820	540	1690	43	924	1000	2.056,00	2.086,00
CARNOT								
EEFCAR18530SVE	1820	540	1690	43	924	1000	2.056,00	2.086,00

* I watt hanno valori provvisori in attesa di certificazione Δt50.
* The watt values are not definitive awaiting for Δt50 certification.
* Le nombre de Watts est une valeur indiquée à titre provisoire dans l'attente de la certification Δt50.
* Die Wattwerte sind noch provisorisch in Erwartung von Δt50 Zertifizierung.
* Los Vatios tienen valores provisionales en espera de la certificación Δt50.
* До получения сертификата Δt50 приводится предварительное значение мощности в ваттах.

I radiatori sono completi di kit di fissaggio a parete. La valvola di sfiato è in dotazione solo nella versione mista. Pressione di collaudo: 5,2 bar Pressione di esercizio: 4 bar Materiale: Acciaio al carbonio **Allacciamenti possibili, vedi pag. 224.**	The radiators are equipped with a fixing kit. The exhaust valve is supplied only for dual energy version. Testing pressure: 5,2 bar Working pressure: 4 bar Material: carbon-steel **Possible connections see page 224.**	Les radiateurs sont munis d'un kit de fixation. La soupage de décomparession est fournis seulement dans la versione mixte. Pression d'essai: 5,2 bars Pression d'exercice: 4 bars Matière: Acier au charbon **Branchements possibles, voir page 224.**	Die Heizkörper sind mit Wandbefestigungsset asugerüstet. Die Luftventile nur mit vermischte Version. Prüfungsdruck: 5,2 bar Betriebsdruck: 4 bar Stoff: Kohlenstoffstahl **Mögliche Anschlüsse, siehe Seite 224.**	Los radiadores están provistos de kit de fixacion. La valvula de desahogo está en dotación sólo en la versión mixta. Presión de ensayo: 5,2 bar Presión de trabajo: 4 bar Material: Acero de carbono **Empalmes standard, ver la pág. 224.**	Радиаторы укомплектованы набором крепежных деталей для закрепления на стене и выпускным клапаном. Давление при испытании – 5,2 бар Рабочее давление – 4 бар Под заказ радиаторы могут проходить испытание при 16 бар в случае рабочего давления 12 бар. Материал – углеродистая сталь **Возможные варианты гидравлических соединений см. на с. 224.**

ELECTROTECHNIQUE

GEIGER

ENTROPY

THERME

X-RAY

KELVIN

CARNOT

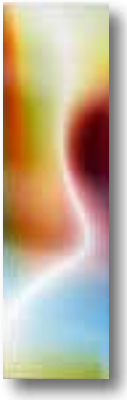

ART RADIATORS SINGLE ELEC PLUS

BY KARIM RASHID

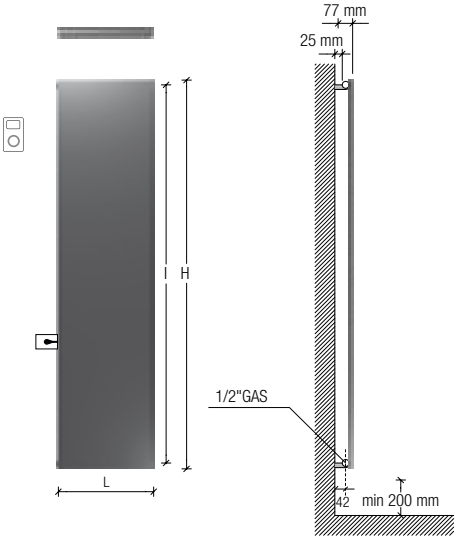

Interasse dal centro foro al muro 42 mm.
Distance between hole center and wall 42 mm.
Distance du centre du trou au mur 42 mm.
Abstand zwischen Lochmitte und Wand 42 mm.
Distancia entre el centro del agujero y el muro 42 mm.
Расстояние между центром отверстия и стеной – 42 мм.

Resistenza solo a sinistra e inserita verticalmente nel radiatore.
Electric element only on the left side and inserted vertically into the radiator.
Resistance électrique seulement à gauche et insérée verticalement dans le radiateur.
Heizpatrone nur links und im Heizkörper vertikal eingesetzt.
Resistencia sólo a la izquierda y insertada verticalmente en el radiador.
Электротен только слева и расположен вертикально в радиаторе.
p./S. 246-247

Ricevitore nascosto, termostato programmabile in radiofrequenza.
Concealed receiver, programmable remote-controlled thermostat.
Récepteur caché, thermostat programmable par radiofréquence.
Versteckter Empfänger, über Funkübertragung programmierbarer Thermostat.
Receptor oculto, termostato programable por radiofrecuencia.
Скрытый приемник, термостат программируемый беспроводной (радиочастота).

Barrra portasciugamani short a richiesta.
Short towel rail on request.
Barre porte-serviettes short sur demande.
Handtuchtrockenstange Short Auf Anfrage.
Barra calientatoallas short bajo pedido.
По запросу изготавливается перекладина для полотенца модели Short.
p./S. 228

0039 030 2530054

versione solo elettrica
only electrical version
version electrique seule
elektrische Ausführung
versiòn sòlo eléctrica
электрическая версии

codice code code Artikel Nr. codigo код	altezza height hauteur Höhe altura высота **H** mm	larghezza width largeur Breite longitud ширина **L** mm	interasse distance between bars entraxe Achsabstand distancia entre centros межцентровое расстояние **I** mm	peso radiatore + glicole weight of radiator + glycole poids du radiateur + glycol Gewicht inkl. Glykol peso radiador + glycole вес радиатор + гликоль Kg	output versione idraulica output water heating puissance en version eau chaude Leistung der Wasserausführung output version agua calda мощность гидравлического варианта Δt50 watt*	potenza elettrica resistenza output for electrical version puissance en version electrique Leistung der elektrischen Ausführung output version eléctrica мощность электрического варианта watt*	prezzo del radiatore + resistenza elettrica radiofrequenza + glicole radiator price + remote-controlled electric resistance + glycole prix du radiateur + résistance électrique radiofréquence + glycol Heizkörperpreis inkl. Heizstab Elec Plus + Glykol precio del radiadore + resistencia eléctrica radiofrecuencia + glycole цена радиатор + радиочастотный электротен + гликоль € euro
ELECTROTECHNIQUE							
EPFELE18530SVE	1820	540	1690	43	924	1000	2.536,00
GEIGER							
EPFGEI18530SVE	1820	540	1690	43	924	1000	2.536,00
ENTROPY							
EPFENT18530SVE	1820	540	1690	43	924	1000	2.536,00
THERME							
EPFTHE18530SVE	1820	540	1690	43	924	1000	2.536,00
X-RAY							
EPFXRA18530SVE	1820	540	1690	43	924	1000	2.536,00
KELVIN							
EPFKEL18530SVE	1820	540	1690	43	924	1000	2.536,00
CARNOT							
EPFCAR18530SVE	1820	540	1690	43	924	1000	2.536,00

* I watt hanno valori provvisori in attesa di certificazione Δt50.
* The watt values are not definitive awaiting for Δt50 certification.
* Le nombre de Watts est une valeur indiquée à titre provisoire dans l'attente de la certification Δt50.
* Die Wattwerte sind noch provisorisch in Erwartung von Δt50 Zertifizierung.
* Los Vatios tienen valores provisionales en espera de la certificación Δt50.
* До получения сертификата Δt50 приводится предварительное значение мощности в ваттах.

I radiatori sono completi di kit di fissaggio a parete. La valvola di sfiato è in dotazione solo nella versione mista. Materiale: Acciaio al carbonio	The radiators are equipped with a fixing kit. The exhaust valve is supplied only for dual energy version. Material: carbon-steel	Les radiateurs sont munis d'un kit de fixation. La soupage de décomparession est fournis seulement dans la versione mixte. Matière: Acier au charbon	Die Heizkörper sind mit Wandbefestigungsset asugerüstet. Die Luftventile nur mit vermischte Version. Stoff: Kohlenstoffstahl	Los radiadores están provistos de kit de fixacion. La valvula de desahogo está en dotación sólo en la versión mixta. Material: Acero de carbono	Радиаторы укомплектованы набором крепежных деталей для закрепления на стене и выпускным клапаном. Под заказ радиаторы могут проходить испытание при 16 бар в случае рабочего давления 12 бар. Материал – углеродистая сталь

ELECTROTECHNIQUE

GEIGER

ENTROPY

THERME

X-RAY

KELVIN

CARNOT

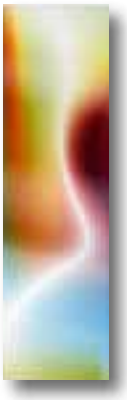

METACRILATI

BY JAMES DI MARCO

FLORA COLLECTION

0039 030 2530054

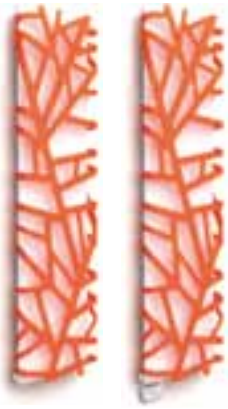

FLORA COMBINATION 1

ICE					
colore	colour	couleur	Farbe	color	Цвет
bianco puro opaco	pure white matt	blanc pur mat	mattes reines Weiß	blanco puro mate	чистый белый матовый
RAL 9016	RAL 9016	RAL 9016	RAL 9016	RAL 9016	RAL 9016

METACRILATO / ACRYL / МОДЕЛЬ METACRILATO					
colore	colour	couleur	Farbe	color	Цвет
arancio	orange	orange	orange	anaranjado	оранжевый

FLORA COMBINATION 2

ICE					
colore	colour	couleur	Farbe	color	Цвет
satinato	satined	satiné	satiniert	satinado	сатинированный

METACRILATO / ACRYL / МОДЕЛЬ METACRILATO					
colore	colour	couleur	Farbe	color	Цвет
arancio	orange	orange	orange	anaranjado	оранжевый

FLORA COMBINATION 3

ICE					
colore	colour	couleur	Farbe	color	Цвет
bianco puro opaco	pure white matt	blanc pur mat	mattes reines Weiß	blanco puro mate	чистый белый матовый
RAL 9016	RAL 9016	RAL 9016	RAL 9016	RAL 9016	RAL 9016

METACRILATO / ACRYL / МОДЕЛЬ METACRILATO					
colore	colour	couleur	Farbe	color	Цвет
rosso	red	rouge	rot	rojo	красный

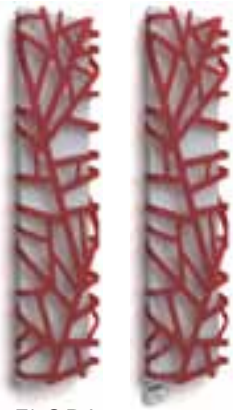

FLORA COMBINATION 4

ICE					
colore	colour	couleur	Farbe	color	Цвет
satinato	satined	satiné	satiniert	satinado	сатинированный

METACRILATO / ACRYL / МОДЕЛЬ METACRILATO					
colore	colour	couleur	Farbe	color	Цвет
rosso	red	rouge	rot	rojo	красный

FLORA COMBINATION 5

ICE					
colore	colour	couleur	Farbe	color	Цвет
nero puro opaco	pure black matt	noir pur mat	mattes reines schwarz	чистый черный матовый	чистый белый матовый
RAL 9005	RAL 9005	RAL 9005	RAL 9005	RAL 9005	RAL 9005

METACRILATO / ACRYL / МОДЕЛЬ METACRILATO					
colore	colour	couleur	Farbe	color	Цвет
neutro trasparente	neutral transparent	neutre transparente	transparent	neutro trasparente	нейтральный прозрачный

FLORA COMBINATION 6

ICE					
colore	colour	couleur	Farbe	color	Цвет
satinato	satined	satiné	satiniert	satinado	сатинированный

METACRILATO / ACRYL / МОДЕЛЬ METACRILATO					
colore	colour	couleur	Farbe	color	Цвет
neutro trasparente	neutral transparent	neutre transparente	transparent	neutro trasparente	нейтральный прозрачный

FLORA COMBINATION 7

ICE					
colore	colour	couleur	Farbe	color	Цвет
bianco puro opaco	pure white matt	blanc pur mat	mattes reines Weiß	blanco puro mate	чистый белый матовый
RAL 9016	RAL 9016	RAL 9016	RAL 9016	RAL 9016	RAL 9016

METACRILATO / ACRYL / МОДЕЛЬ METACRILATO					
colore	colour	couleur	Farbe	color	Цвет
nero	black	noir	schwarz	negro	черный

FLORA COMBINATION 8

ICE					
colore	colour	couleur	Farbe	color	Цвет
satinato	satined	satiné	satiniert	satinado	сатинированный

METACRILATO / ACRYL / МОДЕЛЬ METACRILATO					
colore	colour	couleur	Farbe	color	Цвет
nero	black	noir	schwarz	negro	черный

FLORA COMBINATION 9

ICE					
colore	colour	couleur	Farbe	color	Цвет
bianco puro opaco	pure white matt	blanc pur mat	mattes reines Weiß	blanco puro mate	чистый белый матовый
RAL 9016	RAL 9016	RAL 9016	RAL 9016	RAL 9016	RAL 9016

METACRILATO / ACRYL / МОДЕЛЬ METACRILATO					
colore	colour	couleur	Farbe	color	Цвет
verde	green	vert	grün	verde	зеленый

FLORA COMBINATION 10

ICE					
colore	colour	couleur	Farbe	color	Цвет
nero puro opaco	pure black matt	noir pur mat	mattes reines schwarz	чистый черный матовый	чистый белый матовый
RAL 9005	RAL 9005	RAL 9005	RAL 9005	RAL 9005	RAL 9005

METACRILATO / ACRYL / МОДЕЛЬ METACRILATO					
colore	colour	couleur	Farbe	color	Цвет
verde	green	vert	grün	verde	зеленый

FLORA COMBINATION 11

ICE					
colore	colour	couleur	Farbe	color	Цвет
bianco puro opaco	pure white matt	blanc pur mat	mattes reines Weiß	blanco puro mate	чистый белый матовый
RAL 9016	RAL 9016	RAL 9016	RAL 9016	RAL 9016	RAL 9016

METACRILATO / ACRYL / МОДЕЛЬ METACRILATO					
colore	colour	couleur	Farbe	color	Цвет
azzurro	light blue	azuré	blau	azul	голубой

FLORA COMBINATION 12

ICE					
colore	colour	couleur	Farbe	color	Цвет
nero puro opaco	pure black matt	noir pur mat	mattes reines schwarz	чистый черный матовый	чистый белый матовый
RAL 9005	RAL 9005	RAL 9005	RAL 9005	RAL 9005	RAL 9005

METACRILATO / ACRYL / МОДЕЛЬ METACRILATO					
colore	colour	couleur	Farbe	color	Цвет
azzurro	light blue	azuré	blau	azul	голубой

La tonalità del colore del metacrilato è indicativa.
The Acrylic color hue may change slighty.

La tonalité de la couleur du Acrylic est indicative.
Der Farbton des Acryls kann abweichen.

La tonalidad del color del Acrylic es indicativa.
Оттенки цвета оргстекла указаны для сведения.

FLORA COLLECTION

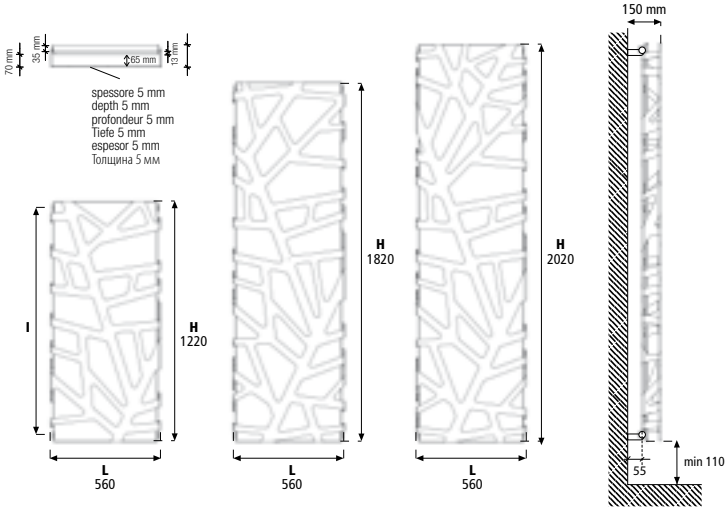

Interasse dal centro foro al muro 55 mm.
Distance between hole center and wall 55 mm.
Distance du centre du trou au mur 55 mm.
Abstand zwischen Lochmitte und Wand 55 mm.
Distancia entre el centro del agujero y el muro 55 mm.
Расстояние между центром отверстия и стеной – 55 мм.

design by James Di Marco

A richiesta il modello Flora può essere previsto per il montaggio in orizzontale con maggiorazione del 7%.
On request Flora can be produced for being mounting horizontally with 7% price surcharge
Sur demande Flora peut être prévu pour l'installation en horizontal avec majoration du prix du 7%
Auf Anfrage kann Flora gefertigt werden, um es horizontal zu montieren. Mehrpreis von 7%.
Bajo pedido el modelo Flora puede ser previsto por el montaje en horizontal con aumento de 7%.
По запросу модель Flora может быть выполнена для монтажа в горизонтальном положении, при этом предусматривается увеличение цены на 7%.

FLORA COLLECTION

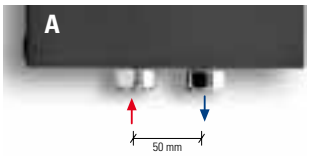

Interasse centrale 50 mm a richiesta.
Central distance between centers 50 mm on request.
Entraxe centrale 50 mm sur demande.
Mittelanschluss 50 mm Auf Anfrage.
Distancia entre centros de 50 mm, bajo pedido.
По запросу радиатор может выполняться с центральным межосевым расстоянием, равным 50 мм.
p./S. 222

€ 78,75

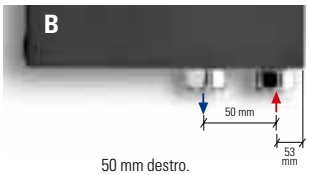

50 mm destro.
50 mm right.
50 mm droite.
50 mm rechts.
50 mm derecha.
50 мм вправо

p./S. 222

€ 78,75

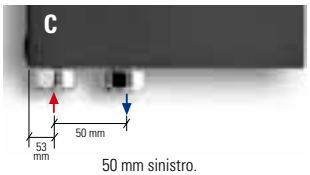

50 mm sinistro.
50 mm left.
50 mm gauche.
50 mm links.
50 mm izquerda.
50 мм влево

p./S. 222

€ 78,75

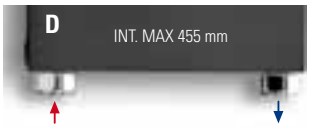

Allacciamenti dal basso a richiesta.
Bottom connection on request.
Branchement par dessous sur demande.
Anschluss von unten Auf Anfrage.
Conexión por abajo bajo pedido.
Гидравлическое соединение снизу выполняется по запросу.
p./S. 223

€ 78,75

Allacciamenti possibili, vedi pag. 221. - Possible connections see page 221. - Branchements possibles, voir page 221. - Mögliche Anschlüsse, Siehe Seite 221. - Empalmes standard, ver la pàg. 221. Возможные варианты гидравлических соединений см. на с. 221.

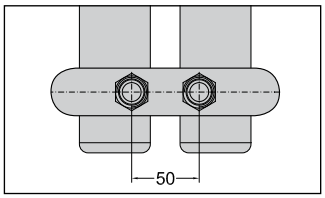

Allacciamento 50 mm centrale per valvola remota a richiesta.
50 mm central connection for remote valve on request.
Raccordement central 50 mm pour vannes à distance sur demande
Mittelanschluss 50 mm für Fernventile Auf Anfrage.
Conexiòn central 50 mm para válvula remota bajo pedido.
По запросу выполняется центральное гидравлическое соединение с межосевым расстоянием 50 мм для клапана с дистанционным управлением.
p./S. 223 - 234 - 235

€ 78,75

0039 030 2530054

codice code code Artikel Nr. codigo код	altezza height hauteur Höhe altura высота **H** mm	larghezza width largeur Breite longitud ширина **L** mm	interasse distance between bars entraxe Achsabstand distancia entre centros межцентровое расстояние **I** mm	peso weight poids Gewicht peso вес Kg	output мощность 75/65-20 watt* Δt50	*Watt = Kcal/h ÷ 0,860* *Kcal/h = Watt × 0,860* output мощность 55/45-20 watt* Δt30	output мощность 55/45-24 watt* Δt26	prezzo . price . prix . Preis . precio . цена € euro
FLORA COMBINATION 1								
FFL125301	1220	560	1160	25	608	320	268	1.782,00
FFL185301	1820	560	1760	38	839	442	369	1.942,00
FFL205301	2020	560	1960	43	903	473	394	2.065,00
FLORA COMBINATION 2								
FFL125302	1220	560	1160	25	608	320	268	2.065,00
FFL185302	1820	560	1760	38	839	442	369	2.224,00
FFL205302	2020	560	1960	43	903	473	394	2.360,00
FLORA COMBINATION 3								
FFL125303	1220	560	1160	25	608	320	268	1.782,00
FFL185303	1820	560	1760	38	839	442	369	1.942,00
FFL205303	2020	560	1960	43	903	473	394	2.065,00
FLORA COMBINATION 4								
FFL125304	1220	560	1160	25	608	320	268	2.065,00
FFL185304	1820	560	1760	38	839	442	369	2.224,00
FFL205304	2020	560	1960	43	903	473	394	2.360,00
FLORA COMBINATION 5								
FFL125305	1220	560	1160	25	608	320	268	1.893,00
FFL185305	1820	560	1760	38	839	442	369	2.052,00
FFL205305	2020	560	1960	43	903	473	394	2.175,00
FLORA COMBINATION 6								
FFL125306	1220	560	1160	25	608	320	268	2.065,00
FFL185306	1820	560	1760	38	839	442	369	2.224,00
FFL205306	2020	560	1960	43	903	473	394	2.360,00
FLORA COMBINATION 7								
FFL125307	1220	560	1160	25	608	320	268	1.782,00
FFL185307	1820	560	1760	38	839	442	369	1.942,00
FFL205307	2020	560	1960	43	903	473	394	2.065,00
FLORA COMBINATION 8								
FFL125308	1220	560	1160	25	608	320	268	2.065,00
FFL185308	1820	560	1760	38	839	442	369	2.224,00
FFL205308	2020	560	1960	43	903	473	394	2.360,00
FLORA COMBINATION 9								
FFL125309	1220	560	1160	25	608	320	268	1.782,00
FFL185309	1820	560	1760	38	839	442	369	1.942,00
FFL205309	2020	560	1960	43	903	473	394	2.065,00
FLORA COMBINATION 10								
FFL125310	1220	560	1160	25	608	320	268	1.893,00
FFL185310	1820	560	1760	38	839	442	369	2.052,00
FFL205310	2020	560	1960	43	903	473	394	2.175,00
FLORA COMBINATION 11								
FFL125311	1220	560	1160	25	608	320	268	1.782,00
FFL185311	1820	560	1760	38	839	442	369	1.942,00
FFL205311	2020	560	1960	43	903	473	394	2.065,00
FLORA COMBINATION 12								
FFL125312	1220	560	1160	25	608	320	268	1.893,00
FFL185312	1820	560	1760	38	839	442	369	2.052,00
FFL205312	2020	560	1960	43	903	473	394	2.175,00

* I watt hanno valori provvisori in attesa di certificazione Δt50.
* The watt values are not definitive awaiting for Δt50 certification.
* Le nombre de Watts est une valeur indiquée à titre provisoire dans l'attente de la certification Δt50.
* Die Wattwerte sind noch provisorisch in Erwartung von Δt50 Zertifizierung.
* Los Vatios tienen valores provisionales en espera de la certificación Δt50.
* До получения сертификата Δt50 приводится предварительное значение мощности в ваттах.

I radiatori sono completi di kit di fissaggio a parete e valvola di sfiato. Pressione di collaudo: 5,2 bar Pressione di esercizio: 4 bar Materiale: Acciaio al carbonio + metacrilato	The radiators are equipped with a kit for fixing them to the wall and with an exhaust valve. Testing pressure: 5,2 bar Working pressure: 4 bar. Material: carbon-steel + Acrylic	Les radiateurs sont munis d'un kit de fixation murale et d'une soupape de décompression. Pression d'essai: 5,2 bars Pression d'exercice: 4 bars Matière: Acier au charbon + Acrylic	Die Heizkörper sind mit Wandbefestigungsset und Luftventil ausgerüstet. Prüfungsdruck: 5,2 bar Betriebsdruck: 4 bar Stoff: Kohlenstoffstahl + Acrylic	Los radiadores están provistos de kit de fijación a la pared y de válvula de desahogo. Presión de ensayo: 5,2 bar Presión de trabajo: 4 bar Material: Acero de carbono + Acrylic	Радиаторы укомплектованы набором крепежных деталей для закрепления на стене и выпускным клапаном. Давление при испытании – 5,2 бар Рабочее давление – 4 бар Материал – углеродистая сталь + оргстекло

FLORA COLLECTION
ELEC

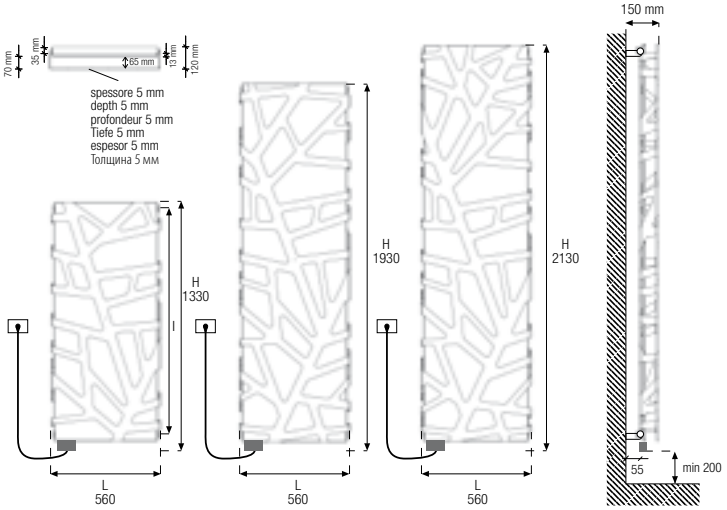

Interasse dal centro foro al muro 55 mm.
Distance between hole center and wall 55 mm.
Distance du centre du trou au mur 55 mm.
Abstand zwischen Lochmitte und Wand 55 mm.
Distancia entre el centro del agujero y el muro 55 mm.
Расстояние между центром отверстия и стеной – 55 мм.

design by James Di Marco

Resistenza solo a sinistra e inserita verticalmente nel radiatore.
Electric element only on the left side and inserted vertically into the radiator.
Resistance électrique seulement à gauche et insérée verticalement dans le radiateur.
Heizpatrone nur links und im Heizkörper vertikal eingesetzt.
Resistencia sólo a la izquierda y insertada verticalmente en el radiador.
Электротен только слева и расположен вертикально в радиаторе.
p./S. 242-243

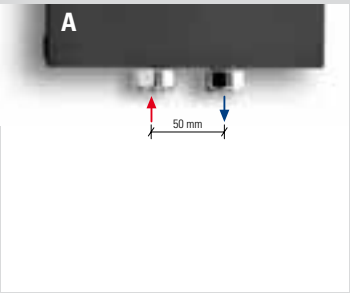

Interasse Centrale 50 mm a richiesta.
Central distance between centers 50 mm on request.
Entraxe centrale 50 mm sur demande.
Mittelanschluss 50 mm Auf Anfrage.
Distancia entre centros de 50 mm, bajo pedido.
По запросу радиатор может выполняться с центральным межосевым расстоянием, равным 50 мм.
p./S. 225

€ 78,75

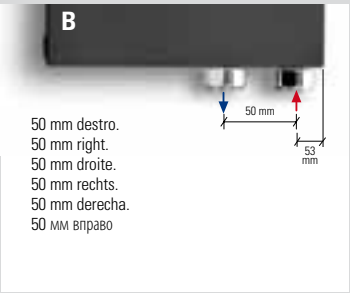

50 mm destro.
50 mm right.
50 mm droite.
50 mm rechts.
50 mm derecha.
50 мм вправо

Interasse Destro 50 mm a richiesta.
Right distance between centers 50 mm on request.
Entraxe Droite 50 mm sur demande.
Rechtsanschluss 50 mm Auf Anfrage.
Distancia entre Derecha de 50 mm, bajo pedido.
По запросу радиатор может выполняться с право межосевым расстоянием, равным 50 мм.
p./S. 225

€ 78,75

FLORA COLLECTION

I radiatori sono completi di kit di fissaggio a parete. La valvola di sfiato è in dotazione solo nella versione mista. Pressione di collaudo: 5,2 bar Pressione di esercizio: 4 bar Materiale: Acciaio al carbonio + metacrilato **Allacciamenti possibili, vedi pag. 224-225.**	The radiators are equipped with a fixing kit. The exhaust valve is supplied only for dual energy version. Testing pressure: 5,2 bar Working pressure: 4 bar Material: carbon-steel + Acrylic **Possible connections see page 224-225.**	Les radiateurs sont munis d'un kit de fixation. La soupage de décomparession est fournis seulement dans la versione mixte. Pression d'essai: 5,2 bars Pression d'exercice: 4 bars Matière: Acier au charbon + Acrylic **Branchements possibles, voir page 224-225.**	Die Heizkörper sind mit Wandbefestigungsset asugerüstet. Die Luftventile nur mit vermischte Version. Prüfungsdruck: 5,2 bar Betriebsdruck: 4 bar Stoff: Kohlenstoffstahl + Acrylic **Mögliche Anschlüsse, siehe Seite 224-225.**	Los radiadores están provistos de kit de fixacion. La valvula de desahogo está en dotación sólo en la versión mixta. Presión de ensayo: 5,2 bar Presión de trabajo: 4 bar Material: Acero de carbono + Acrylic **Empalmes standard, ver la pág. 224-225.**	Радиаторы укомплектованы набором крепежных деталей для закрепления на стене и выпускным клапаном. Давление при испытании – 5,2 бар Рабочее давление – 4 бар Материал – углеродистая сталь + оргстекло **Возможные варианты гидравлических соединений см. на с. 224-225.**

0039 030 2530054

codice code code Artikel Nr. codigo код	altezza♦ height♦ hauteur♦ Höhe♦ altura♦ высота♦	larghezza width largeur Breite longitud ширина	interasse distance between bars entraxe Achsabstand distancia entre centros межцентровое расстояние	peso radiatore + glicole weight of radiator + glycole poids du radiateur + glycol Gewicht inkl. Glykol peso radiador + glycole вес радиатор + гликоль	output versione idraulica output water heating puissance en version eau chaude Leistung der Wasserausführung output version agua calda мощность гидравлического варианта	potenza elettrica resistenza output for electrical version puissance en version electrique Leistung der elektrischen Ausführung output version eléctrica мощность электрического варианта	versione mista dual energy version version mixte Wasserausführung versiòn mista смешанная версии prezzo del radiatore + resistenza elettrica analogica radiator price + analogic heating element prix du radiateur + resistance electrique analogique Heizkörperpreis inkl. Heizstab Elec precio del radiadore + resistencia eléctrica analogica цена радиатор + аналоговый электротен	versione solo elettrica only electrical version version electrique seule elektrische Ausführung versiòn sòlo eléctrica электрическая версии prezzo del radiatore + resistenza elettrica analogica + glicole radiator price + analogic heating element + glycole prix du radiateur + resistance electrique analogique + glycol Heizkörperpreis inkl. Heizstab Elec + Glykol precio del radiadore + resistencia eléctrica analogica + glycole цена радиатор + аналоговый электротен + гликоль
	H mm	**L** mm	**I** mm	Kg	Δt50 watt*	watt*	€ euro	€ euro
FLORA COMBINATION 1								
FFL125301E	1330	560	1160	33	608	700	2.287,00	2.384,00
FFL185301E	1930	560	1760	52	839	1000	2.472,00	2.563,00
FFL205301E	2130	560	1960	56	903	1400	2.634,00	2.738,00
FLORA COMBINATION 2								
FFL125302E	1330	560	1160	33	608	700	2.585,00	2.682,00
FFL185302E	1930	560	1760	52	839	1000	2.770,00	2.861,00
FFL205302E	2130	560	1960	56	903	1400	3.299,00	3.402,00
FLORA COMBINATION 3								
FFL125303E	1330	560	1160	33	608	700	2.287,00	2.384,00
FFL185303E	1930	560	1760	52	839	1000	2.472,00	2.563,00
FFL205303E	2130	560	1960	56	903	1400	2.634,00	2.738,00
FLORA COMBINATION 4								
FFL125304E	1330	560	1160	33	608	700	2.585,00	2.682,00
FFL185304E	1930	560	1760	52	839	1000	2.770,00	2.861,00
FFL205304E	2130	560	1960	56	903	1400	3.299,00	3.402,00
FLORA COMBINATION 5								
FFL125305E	1330	560	1160	33	608	700	2.403,00	2.501,00
FFL185305E	1930	560	1760	52	839	1000	2.588,00	2.680,00
FFL205305E	2130	560	1960	56	903	1400	2.750,00	2.855,00
FLORA COMBINATION 6								
FFL125306E	1330	560	1160	33	608	700	2.585,00	2.682,00
FFL185306E	1930	560	1760	52	839	1000	2.770,00	2.861,00
FFL205306E	2130	560	1960	56	903	1400	3.299,00	3.402,00
FLORA COMBINATION 7								
FFL125307E	1330	560	1160	33	608	700	2.287,00	2.384,00
FFL185307E	1930	560	1760	52	839	1000	2.472,00	2.563,00
FFL205307E	2130	560	1960	56	903	1400	2.634,00	2.738,00
FLORA COMBINATION 8								
FFL125308E	1330	560	1160	33	608	700	2.585,00	2.682,00
FFL185308E	1930	560	1760	52	839	1000	2.770,00	2.861,00
FFL205308E	2130	560	1960	56	903	1400	3.299,00	3.402,00
FLORA COMBINATION 9								
FFL125309E	1330	560	1160	33	608	700	2.287,00	2.384,00
FFL185309E	1930	560	1760	52	839	1000	2.472,00	2.563,00
FFL205309E	2130	560	1960	56	903	1400	2.634,00	2.738,00
FLORA COMBINATION 10								
FFL125310E	1330	560	1160	33	608	700	2.403,00	2.501,00
FFL185310E	1930	560	1760	52	839	1000	2.588,00	2.680,00
FFL205310E	2130	560	1960	56	903	1400	2.750,00	2.855,00
FLORA COMBINATION 11								
FFL125311E	1330	560	1160	33	608	700	2.287,00	2.384,00
FFL185311E	1930	560	1760	52	839	1000	2.472,00	2.563,00
FFL205311E	2130	560	1960	56	903	1400	2.634,00	2.738,00
FLORA COMBINATION 12								
FFL125312E	1330	560	1160	33	608	700	2.403,00	2.501,00
FFL185312E	1930	560	1760	52	839	1000	2.588,00	2.680,00
FFL205312E	2130	560	1960	56	903	1400	2.750,00	2.855,00

* I watt hanno valori provvisori in attesa di certificazione Δt50.
* The watt values are not definitive awaiting for Δt50 certification.
* Le nombre de Watts est une valeur indiquée à titre provisoire dans l'attente de la certification Δt50.
* Die Wattwerte sind noch provisorisch in Erwartung von Δt50 Zertifizierung.
* Los Vatios tienen valores provisionales en espera de la certificación Δt50.
* До получения сертификата Δt50 приводится предварительное значение мощности в ваттах.

♦ Incluso il termostato analogico di 110 mm ♦ Included 110 mm high analogic room control ♦ Inclus boitier de régulation analogique de 110 mm ♦ Inkl. Raumthermostat (110 mm) ♦ Incluido termostato por ambiente analogico de 110 mm ♦ Включая аналоговый термостат 110 мм	Scatola termostato bianca di serie per radiatori bianchi. Scatola termostato grigio satinato di serie per radiatori colorati e finiture inox. Standard white thermostat box for white radiators. Standard satinated grey thermostat box for coloured and stainless steel finishings radiators. Boîtier thermostat blanc de série pour radiateurs blancs. Boîtier thermostat gris satiné de série pour radiateurs colorés et finitions inox. Serienmäßig weißes Thermostatgehäuse für weiße Heizkörper. Serienmäßig grau satiniertes Thermostatgehäuse für bunte Heizkörper und Edelstahlfinish. Caja de termostato blanca de serie para radiadores blancos. Caja de termostato gris satinado de serie para radiadores coloreados y acabados inox. Корпус термостата белый стандартный для белых радиаторов. Корпус термостата серый матовый стандартный для цветных радиаторов и с отделкой под цвет нержавеющей стали.

SCUBA COLLECTION

0039 030 2530054

SCUBA COMBINATION 13

ICE

colore	colour	couleur	Farbe	color	Цвет
bianco puro opaco	pure white matt	blanc pur mat	mattes reines Weiß	blanco puro mate	чистый белый матовый
RAL 9016	RAL 9016	RAL 9016	RAL 9016	RAL 9016	RAL 9016

METACRILATO / ACRYL / МОДЕЛЬ METACRILATO

colore	colour	couleur	Farbe	color	Цвет
arancio	orange	orange	orange	anaranjado	оранжевый

SCUBA COMBINATION 14

ICE

colore	colour	couleur	Farbe	color	Цвет
satinato	satined	satiné	satiniert	satinado	сатинированный

METACRILATO / ACRYL / МОДЕЛЬ METACRILATO

colore	colour	couleur	Farbe	color	Цвет
arancio	orange	orange	orange	anaranjado	оранжевый

SCUBA COMBINATION 15

ICE

colore	colour	couleur	Farbe	color	Цвет
bianco puro opaco	pure white matt	blanc pur mat	mattes reines Weiß	blanco puro mate	чистый белый матовый
RAL 9016	RAL 9016	RAL 9016	RAL 9016	RAL 9016	RAL 9016

METACRILATO / ACRYL / МОДЕЛЬ METACRILATO

colore	colour	couleur	Farbe	color	Цвет
rosso	red	rouge	rot	rojo	красный

SCUBA COMBINATION 16

ICE

colore	colour	couleur	Farbe	color	Цвет
satinato	satined	satiné	satiniert	satinado	сатинированный

METACRILATO / ACRYL / МОДЕЛЬ METACRILATO

colore	colour	couleur	Farbe	color	Цвет
rosso	red	rouge	rot	rojo	красный

SCUBA COMBINATION 17

ICE

colore	colour	couleur	Farbe	color	Цвет
nero puro opaco	pure black matt	noir pur mat	mattes reines schwarz	чистый черный матовый	чистый белый матовый
RAL 9005	RAL 9005	RAL 9005	RAL 9005	RAL 9005	RAL 9005

METACRILATO / ACRYL / МОДЕЛЬ METACRILATO

colore	colour	couleur	Farbe	color	Цвет
neutro trasparente	neutral transparent	neutre transparente	transparent	neutro trasparente	нейтральный прозрачный

SCUBA COMBINATION 18

ICE

colore	colour	couleur	Farbe	color	Цвет
satinato	satined	satiné	satiniert	satinado	сатинированный

METACRILATO / ACRYL / МОДЕЛЬ METACRILATO

colore	colour	couleur	Farbe	color	Цвет
neutro trasparente	neutral transparent	neutre transparente	transparent	neutro trasparente	нейтральный прозрачный

SCUBA COMBINATION 19

ICE

colore	colour	couleur	Farbe	color	Цвет
bianco puro opaco	pure white matt	blanc pur mat	mattes reines Weiß	blanco puro mate	чистый белый матовый
RAL 9016	RAL 9016	RAL 9016	RAL 9016	RAL 9016	RAL 9016

METACRILATO / ACRYL / МОДЕЛЬ METACRILATO

colore	colour	couleur	Farbe	color	Цвет
nero	black	noir	schwarz	negro	черный

SCUBA COMBINATION 20

ICE

colore	colour	couleur	Farbe	color	Цвет
satinato	satined	satiné	satiniert	satinado	сатинированный

METACRILATO / ACRYL / МОДЕЛЬ METACRILATO

colore	colour	couleur	Farbe	color	Цвет
nero	black	noir	schwarz	negro	черный

SCUBA COMBINATION 21

ICE

colore	colour	couleur	Farbe	color	Цвет
bianco puro opaco	pure white matt	blanc pur mat	mattes reines Weiß	blanco puro mate	чистый белый матовый
RAL 9016	RAL 9016	RAL 9016	RAL 9016	RAL 9016	RAL 9016

METACRILATO / ACRYL / МОДЕЛЬ METACRILATO

colore	colour	couleur	Farbe	color	Цвет
verde	green	vert	grün	verde	зеленый

SCUBA COMBINATION 22

ICE

colore	colour	couleur	Farbe	color	Цвет
nero puro opaco	pure black matt	noir pur mat	mattes reines schwarz	чистый черный матовый	чистый белый матовый
RAL 9005	RAL 9005	RAL 9005	RAL 9005	RAL 9005	RAL 9005

METACRILATO / ACRYL / МОДЕЛЬ METACRILATO

colore	colour	couleur	Farbe	color	Цвет
verde	green	vert	grün	verde	зеленый

SCUBA COMBINATION 23

ICE

colore	colour	couleur	Farbe	color	Цвет
bianco puro opaco	pure white matt	blanc pur mat	mattes reines Weiß	blanco puro mate	чистый белый матовый
RAL 9016	RAL 9016	RAL 9016	RAL 9016	RAL 9016	RAL 9016

METACRILATO / ACRYL / МОДЕЛЬ METACRILATO

colore	colour	couleur	Farbe	color	Цвет
azzurro	light blue	azuré	blau	azul	голубой

SCUBA COMBINATION 24

ICE

colore	colour	couleur	Farbe	color	Цвет
nero puro opaco	pure black matt	noir pur mat	mattes reines schwarz	чистый черный матовый	чистый белый матовый
RAL 9005	RAL 9005	RAL 9005	RAL 9005	RAL 9005	RAL 9005

METACRILATO / ACRYL / МОДЕЛЬ METACRILATO

colore	colour	couleur	Farbe	color	Цвет
azzurro	light blue	azuré	blau	azul	голубой

La tonalità del colore del metacrilato è indicativa.
The Acrylic color hue may change slighty.

La tonalité de la couleur du Acrylic est indicative.
Der Farbton des Acryls kann abweichen.

La tonalidad del color del Acrylic es indicativa.
Оттенки цвета оргстекла указаны для сведения.

SCUBA COLLECTION

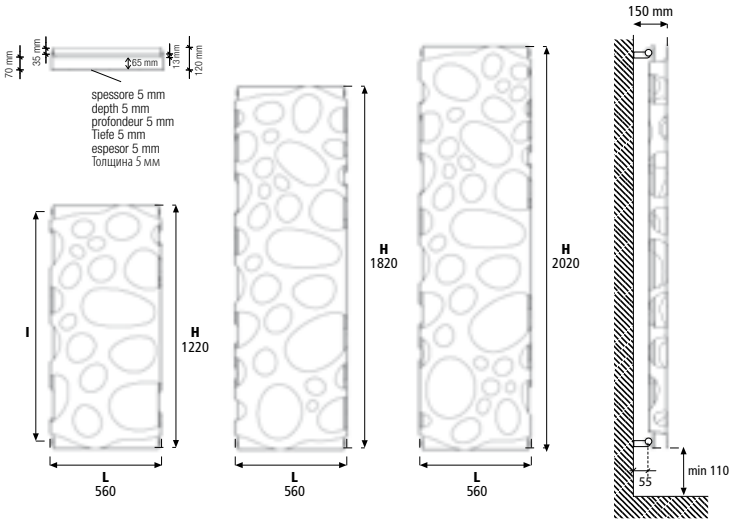

Interasse dal centro foro al muro 55 mm.
Distance between hole center and wall 55 mm.
Distance du centre du trou au mur 55 mm.
Abstand zwischen Lochmitte und Wand 55 mm.
Distancia entre el centro del agujero y el muro 55 mm.
Расстояние между центром отверстия и стеной – 55 мм.

design by James Di Marco

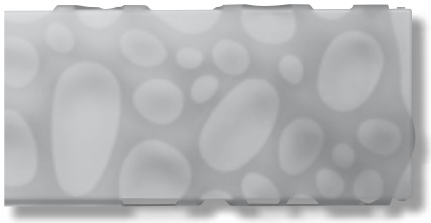

A richiesta il modello Scuba può essere previsto per il montaggio in orizzontale con maggiorazione del 7%.
On request Scuba can be produced for being mounting horizontally with 7% price surcharge
Sur demande Scuba peut être prévu pour l'installation en horizontal avec majoration du prix du 7%
Auf Anfrage kann Scuba gefertigt werden, um es horizontal zu montieren. Mehrpreis von 7%.
Bajo pedido el modelo Scuba puede ser previsto por el montaje en horizontal con aumento de 7%.
По запросу модель Scuba может быть выполнена для монтажа в горизонтальном положении, при этом предусматривается увеличение цены на 7%.

SCUBA COLLECTION

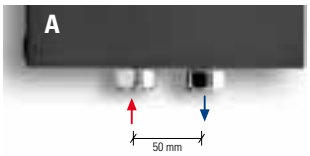

Interasse centrale 50 mm a richiesta.
Central distance between centers 50 mm on request.
Entraxe centrale 50 mm sur demande.
Mittelanschluss 50 mm Auf Anfrage.
Distancia entre centros de 50 mm, bajo pedido.
По запросу радиатор может выполняться с центральным межосевым расстоянием, равным 50 мм.
p./S. 222

€ 78,75

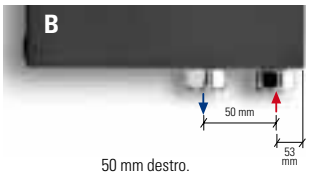

50 mm destro.
50 mm right.
50 mm droite.
50 mm rechts.
50 mm derecha.
50 мм вправо

p./S. 222

€ 78,75

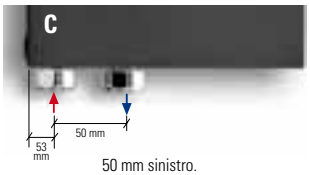

50 mm sinistro.
50 mm left.
50 mm gauche.
50 mm links.
50 mm izquerda.
50 мм влево

p./S. 222

€ 78,75

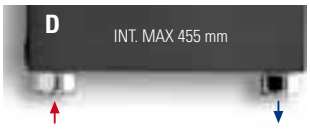

Allacciamenti dal basso a richiesta.
Bottom connection on request.
Branchement par dessous sur demande.
Anschluss von unten Auf Anfrage.
Conexión por abajo bajo pedido.
Гидравлическое соединение снизу выполняется по запросу.
p./S. 223

€ 78,75

Allacciamenti possibili, vedi pag. 221. - Possible connections see page 221. - Branchements possibles, voir page 221. - Mögliche Anschlüsse, Siehe Seite 221. - Empalmes standard, ver la pàg. 221. Возможные варианты гидравлических соединений см. на с. 221.

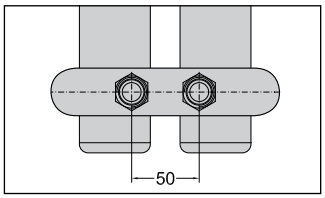

Allacciamento 50 mm centrale per valvola remota a richiesta.
50 mm central connection for remote valve on request.
Raccordement central 50 mm pour vannes à distance sur demande
Mittelanschluss 50 mm für Fernventile Auf Anfrage.
Conexiòn central 50 mm para válvula remota bajo pedido.
По запросу выполняется центральное гидравлическое соединение с межосевым расстоянием 50 мм для клапана с дистанционным управлением.
p./S. 223 - 234 - 235

€ 78,75

0039 030 2530054

codice code code Artikel Nr. codigo код	altezza height hauteur Höhe altura высота **H** mm	larghezza width largeur Breite longitud ширина **L** mm	interasse distance between bars entraxe Achsabstand distancia entre centros межцентровое расстояние **I** mm	peso weight poids Gewicht peso вес Kg	output мощность 75/65-20 watt* Δt50	*Watt = Kcal/h ÷ 0,860* *Kcal/h = Watt × 0,860* output мощность 55/45-20 watt* Δt30	output мощность 55/45-24 watt* Δt26	prezzo . price . prix . Preis . precio . цена € euro
SCUBA COMBINATION 13								
FSC125313	1220	560	1160	25	608	320	268	1.782,00
FSC185313	1820	560	1760	38	839	442	369	1.942,00
FSC205313	2020	560	1960	43	903	473	394	2.065,00
SCUBA COMBINATION 14								
FSC125314	1220	560	1160	25	608	320	268	2.065,00
FSC185314	1820	560	1760	38	839	442	369	2.224,00
FSC205314	2020	560	1960	43	903	473	394	2.360,00
SCUBA COMBINATION 15								
FSC125315	1220	560	1160	25	608	320	268	1.782,00
FSC185315	1820	560	1760	38	839	442	369	1.942,00
FSC205315	2020	560	1960	43	903	473	394	2.065,00
SCUBA COMBINATION 16								
FSC125316	1220	560	1160	25	608	320	268	2.065,00
FSC185316	1820	560	1760	38	839	442	369	2.224,00
FSC205316	2020	560	1960	43	903	473	394	2.360,00
SCUBA COMBINATION 17								
FSC125317	1220	560	1160	25	608	320	268	1.893,00
FSC185317	1820	560	1760	38	839	442	369	2.052,00
FSC205317	2020	560	1960	43	903	473	394	2.175,00
SCUBA COMBINATION 18								
FSC125318	1220	560	1160	25	608	320	268	2.065,00
FSC185318	1820	560	1760	38	839	442	369	2.224,00
FSC205318	2020	560	1960	43	903	473	394	2.360,00
SCUBA COMBINATION 19								
FSC125319	1220	560	1160	25	608	320	268	1.782,00
FSC185319	1820	560	1760	38	839	442	369	1.942,00
FSC205319	2020	560	1960	43	903	473	394	2.065,00
SCUBA COMBINATION 20								
FSC125320	1220	560	1160	25	608	320	268	2.065,00
FSC185320	1820	560	1760	38	839	442	369	2.224,00
FSC205320	2020	560	1960	43	903	473	394	2.360,00
SCUBA COMBINATION 21								
FSC125321	1220	560	1160	25	608	320	268	1.782,00
FSC185321	1820	560	1760	38	839	442	369	1.942,00
FSC205321	2020	560	1960	43	903	473	394	2.065,00
SCUBA COMBINATION 22								
FSC125322	1220	560	1160	25	608	320	268	1.893,00
FSC185322	1820	560	1760	38	839	442	369	2.052,00
FSC205322	2020	560	1960	43	903	473	394	2.175,00
SCUBA COMBINATION 23								
FSC125323	1220	560	1160	25	608	320	268	1.782,00
FSC185323	1820	560	1760	38	839	442	369	1.942,00
FSC205323	2020	560	1960	43	903	473	394	2.065,00
SCUBA COMBINATION 24								
FSC125324	1220	560	1160	25	608	320	268	1.893,00
FSC185324	1820	560	1760	38	839	442	369	2.052,00
FSC205324	2020	560	1960	43	903	473	394	2.175,00

* I watt hanno valori provvisori in attesa di certificazione Δt50.
* The watt values are not definitive awaiting for Δt50 certification.
* Le nombre de Watts est une valeur indiquée à titre provisoire dans l'attente de la certification Δt50.
* Die Wattwerte sind noch provisorisch in Erwartung von Δt50 Zertifizierung.
* Los Vatios tienen valores provisionales en espera de la certificación Δt50.
* До получения сертификата Δt50 приводится предварительное значение мощности в ваттах.

I radiatori sono completi di kit di fissaggio a parete e valvola di sfiato. Pressione di collaudo: 5,2 bar Pressione di esercizio: 4 bar Materiale: Acciaio al carbonio + metacrilato	The radiators are equipped with a kit for fixing them to the wall and with an exhaust valve. Testing pressure: 5,2 bar Working pressure: 4 bar. Material: carbon-steel + Acrylic	Les radiateurs sont munis d'un kit de fixation murale et d'une soupape de décompression. Pression d'essai: 5,2 bars Pression d'exercice: 4 bars Matière: Acier au charbon + Acrylic	Die Heizkörper sind mit Wandbefestigungsset und Luftventil ausgerüstet. Prüfungsdruck: 5,2 bar Betriebsdruck: 4 bar Stoff: Kohlenstoffstahl + Acrylic	Los radiadores están provistos de kit de fijación a la pared y de válvula de desahogo. Presión de ensayo: 5,2 bar Presión de trabajo: 4 bar Material: Acero de carbono + Acrylic	Радиаторы укомплектованы набором крепежных деталей для закрепления на стене и выпускным клапаном. Давление при испытании – 5,2 бар Рабочее давление – 4 бар Материал – углеродистая сталь + оргстекло

SCUBA COLLECTION
ELEC

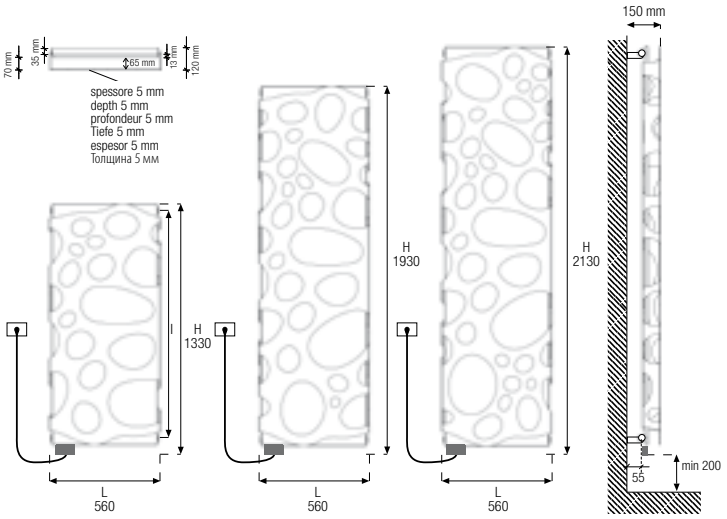

Interasse dal centro foro al muro 55 mm.
Distance between hole center and wall 55 mm.
Distance du centre du trou au mur 55 mm.
Abstand zwischen Lochmitte und Wand 55 mm.
Distancia entre el centro del agujero y el muro 55 mm.
Расстояние между центром отверстия и стеной – 55 мм.

design by James Di Marco

Resistenza solo a sinistra e inserita verticalmente nel radiatore.
Electric element only on the left side and inserted vertically into the radiator.
Resistance électrique seulement à gauche et insérée verticalement dans le radiateur.
Heizpatrone nur links und im Heizkörper vertikal eingesetzt.
Resistencia sólo a la izquierda y insertada verticalmente en el radiador.
Электротен только слева и расположен вертикально в радиаторе.
p./S. 242-243

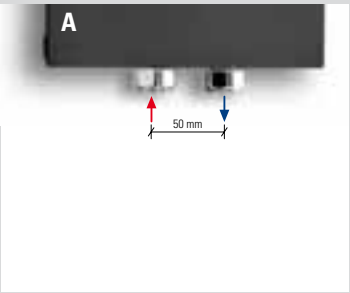

Interasse Centrale 50 mm a richiesta.
Central distance between centers 50 mm on request.
Entraxe centrale 50 mm sur demande.
Mittelanschluss 50 mm Auf Anfrage.
Distancia entre centros de 50 mm, bajo pedido.
По запросу радиатор может выполняться с центральным межосевым расстоянием, равным 50 мм.
p./S. 225

€ 78,75

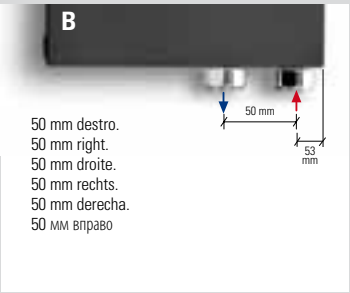

50 mm destro.
50 mm right.
50 mm droite.
50 mm rechts.
50 mm derecha.
50 мм вправо

Interasse Destro 50 mm a richiesta.
Right distance between centers 50 mm on request.
Entraxe Droite 50 mm sur demande.
Rechtsanschluss 50 mm Auf Anfrage.
Distancia entre Derecha de 50 mm, bajo pedido.
По запросу радиатор может выполняться с право межосевым расстоянием, равным 50 мм.
p./S. 225

€ 78,75

SCUBA COLLECTION

I radiatori sono completi di kit di fissaggio a parete. La valvola di sfiato è in dotazione solo nella versione mista. Pressione di collaudo: 5,2 bar Pressione di esercizio: 4 bar Materiale: Acciaio al carbonio + metacrilato **Allacciamenti possibili, vedi pag. 224-225.**	The radiators are equipped with a fixing kit. The exhaust valve is supplied only for dual energy version. Testing pressure: 5,2 bar Working pressure: 4 bar Material: carbon-steel + Acrylic **Possible connections see page 224-225.**	Les radiateurs sont munis d'un kit de fixation. La soupage de décomparession est fournis seulement dans la versione mixte. Pression d'essai: 5,2 bars Pression d'exercice: 4 bars Matière: Acier au charbon + Acrylic **Branchements possibles, voir page 224-225.**	Die Heizkörper sind mit Wandbefestigungsset asugerüstet. Die Luftventile nur mit vermischte Version. Prüfungsdruck: 5,2 bar Betriebsdruck: 4 bar Stoff: Kohlenstoffstahl + Acrylic **Mögliche Anschlüsse, siehe Seite 224-225.**	Los radiadores están provistos de kit de fixacion. La valvula de desahogo está en dotación sólo en la versión mixta. Presión de ensayo: 5,2 bar Presión de trabajo: 4 bar Material: Acero de carbono + Acrylic **Empalmes standard, ver la pág. 224-225.**	Радиаторы укомплектованы набором крепежных деталей для закрепления на стене и выпускным клапаном. Давление при испытании – 5,2 бар Рабочее давление – 4 бар Материал – углеродистая сталь + оргстекло **Возможные варианты гидравлических соединений см. на с. 224-225.**

0039 030 2530054

codice code code Artikel Nr. codigo код	altezza♦ height♦ hauteur♦ Höhe♦ altura♦ высота♦	larghezza width largeur Breite longitud ширина	interasse distance between bars entraxe Achsabstand distancia entre centros межцентровое расстояние	peso radiatore + glicole weight of radiator + glycole poids du radiateur + glycol Gewicht inkl. Glykol peso radiador + glycole вес радиатор + гликоль	output versione idraulica output water heating puissance en version eau chaude Leistung der Wasserausführung output version agua calda мощность гидравлического варианта	potenza elettrica resistenza output for electrical version puissance en version electrique Leistung der elektrischen Ausführung output version eléctrica мощность электрического варианта	versione mista dual energy version version mixte Wasserausführung versiòn mista смешанная версии prezzo del radiatore + resistenza elettrica analogica radiator price + analogic heating element prix du radiateur + resistance electrique analogique Heizkörperpreis inkl. Heizstab Elec precio del radiadore + resistencia eléctrica analogica цена радиатор + аналоговый электротен	versione solo elettrica only electrical version version electrique seule elektrische Ausführung versiòn sòlo eléctrica электрическая версии prezzo del radiatore + resistenza elettrica analogica + glicole radiator price + analogic heating element + glycole prix du radiateur + resistance electrique analogique + glycol Heizkörperpreis inkl. Heizstab Elec + Glykol precio del radiadore + resistencia eléctrica analogica + glycole цена радиатор + аналоговый электротен + гликоль
	H mm	**L** mm	**I** mm	Kg	Δt50 watt*	watt*	€ euro	€ euro
SCUBA COMBINATION 13								
FSC125313E	1330	560	1160	33	608	700	2.287,00	2.384,00
FSC185313E	1930	560	1760	52	839	1000	2.472,00	2.563,00
FSC205313E	2130	560	1960	56	903	1400	2.634,00	2.738,00
SCUBA COMBINATION 14								
FSC125314E	1330	560	1160	33	608	700	2.585,00	2.682,00
FSC185314E	1930	560	1760	52	839	1000	2.770,00	2.861,00
FSC205314E	2130	560	1960	56	903	1400	3.299,00	3.402,00
SCUBA COMBINATION 15								
FSC125315E	1330	560	1160	33	608	700	2.287,00	2.384,00
FSC185315E	1930	560	1760	52	839	1000	2.472,00	2.563,00
FSC205315E	2130	560	1960	56	903	1400	2.634,00	2.738,00
SCUBA COMBINATION 16								
FSC125316E	1330	560	1160	33	608	700	2.585,00	2.682,00
FSC185316E	1930	560	1760	52	839	1000	2.770,00	2.861,00
FSC205316E	2130	560	1960	56	903	1400	3.299,00	3.402,00
SCUBA COMBINATION 17								
FSC125317E	1330	560	1160	33	608	700	2.403,00	2.501,00
FSC185317E	1930	560	1760	52	839	1000	2.588,00	2.680,00
FSC205317E	2130	560	1960	56	903	1400	2.750,00	2.855,00
SCUBA COMBINATION 18								
FSC125318E	1330	560	1160	33	608	700	2.585,00	2.682,00
FSC185318E	1930	560	1760	52	839	1000	2.770,00	2.861,00
FSC205318E	2130	560	1960	56	903	1400	3.299,00	3.402,00
SCUBA COMBINATION 19								
FSC125319E	1330	560	1160	33	608	700	2.287,00	2.384,00
FSC185319E	1930	560	1760	52	839	1000	2.472,00	2.563,00
FSC205319E	2130	560	1960	56	903	1400	2.634,00	2.738,00
SCUBA COMBINATION 20								
FSC125320E	1330	560	1160	33	608	700	2.585,00	2.682,00
FSC185320E	1930	560	1760	52	839	1000	2.770,00	2.861,00
FSC205320E	2130	560	1960	56	903	1400	3.299,00	3.402,00
SCUBA COMBINATION 21								
FSC125321E	1330	560	1160	33	608	700	2.287,00	2.384,00
FSC185321E	1930	560	1760	52	839	1000	2.472,00	2.563,00
FSC205321E	2130	560	1960	56	903	1400	2.634,00	2.738,00
SCUBA COMBINATION 22								
FSC125322E	1330	560	1160	33	608	700	2.403,00	2.501,00
FSC185322E	1930	560	1760	52	839	1000	2.588,00	2.680,00
FSC205322E	2130	560	1960	56	903	1400	2.750,00	2.855,00
SCUBA COMBINATION 23								
FSC125323E	1330	560	1160	33	608	700	2.287,00	2.384,00
FSC185323E	1930	560	1760	52	839	1000	2.472,00	2.563,00
FSCL205323E	2130	560	1960	56	903	1400	2.634,00	2.738,00
SCUBA COMBINATION 24								
FSC125324E	1330	560	1160	33	608	700	2.403,00	2.501,00
FSC185324E	1930	560	1760	52	839	1000	2.588,00	2.680,00
FSC205324E	2130	560	1960	56	903	1400	2.750,00	2.855,00

* I watt hanno valori provvisori in attesa di certificazione Δt50.
* The watt values are not definitive awaiting for Δt50 certification.
* Le nombre de Watts est une valeur indiquée à titre provisoire dans l'attente de la certification Δt50.
* Die Wattwerte sind noch provisorisch in Erwartung von Δt50 Zertifizierung.
* Los Vatios tienen valores provisionales en espera de la certificación Δt50.
* До получения сертификата Δt50 приводится предварительное значение мощности в ваттах.

♦ Incluso il termostato analogico di 110 mm ♦ Included 110 mm high analogic room control ♦ Inclus boitier de régulation analogique de 110 mm ♦ Inkl. Raumthermostat (110 mm) ♦ Incluido termostato por ambiente analogico de 110 mm ♦ Включая аналоговый термостат 110 мм	Scatola termostato bianca di serie per radiatori bianchi. Scatola termostato grigio satinato di serie per radiatori colorati e finiture inox. Standard white thermostat box for white radiators. Standard satinated grey thermostat box for coloured and stainless steel finishings radiators. Boîtier thermostat blanc de série pour radiateurs blancs. Boîtier thermostat gris satiné de série pour radiateurs colorés et finitions inox. Serienmäßig weißes Thermostatgehäuse für weiße Heizkörper. Serienmäßig grau satiniertes Thermostatgehäuse für bunte Heizkörper und Edelstahlfinish. Caja de termostato blanca de serie para radiadores blancos. Caja de termostato gris satinado de serie para radiadores coloreados y acabados inox. Корпус термостата белый стандартный для белых радиаторов. Корпус термостата серый матовый стандартный для цветных радиаторов и с отделкой под цвет нержавеющей стали.

0039 030 2530054

WALL COMBINATION 25

ICE

colore	colour	couleur	Farbe	color	Цвет
bianco puro opaco	pure white matt	blanc pur mat	mattes reines Weiß	blanco puro mate	чистый белый матовый
RAL 9016	RAL 9016	RAL 9016	RAL 9016	RAL 9016	RAL 9016

METACRILATO / ACRYL / МОДЕЛЬ METACRILATO

colore	colour	couleur	Farbe	color	Цвет
arancio	orange	orange	orange	anaranjado	оранжевый

WALL COMBINATION 26

ICE

colore	colour	couleur	Farbe	color	Цвет
satinato	satined	satiné	satiniert	satinado	сатинированный

METACRILATO / ACRYL / МОДЕЛЬ METACRILATO

colore	colour	couleur	Farbe	color	Цвет
arancio	orange	orange	orange	anaranjado	оранжевый

WALL COMBINATION 27

ICE

colore	colour	couleur	Farbe	color	Цвет
bianco puro opaco	pure white matt	blanc pur mat	mattes reines Weiß	blanco puro mate	чистый белый матовый
RAL 9016	RAL 9016	RAL 9016	RAL 9016	RAL 9016	RAL 9016

METACRILATO / ACRYL / МОДЕЛЬ METACRILATO

colore	colour	couleur	Farbe	color	Цвет
rosso	red	rouge	rot	rojo	красный

WALL COMBINATION 28

ICE

colore	colour	couleur	Farbe	color	Цвет
satinato	satined	satiné	satiniert	satinado	сатинированный

METACRILATO / ACRYL / МОДЕЛЬ METACRILATO

colore	colour	couleur	Farbe	color	Цвет
rosso	red	rouge	rot	rojo	красный

WALL COMBINATION 29

ICE

colore	colour	couleur	Farbe	color	Цвет
nero puro opaco	pure black matt	noir pur mat	mattes reines schwarz	чистый черный матовый	чистый белый матовый
RAL 9005	RAL 9005	RAL 9005	RAL 9005	RAL 9005	RAL 9005

METACRILATO / ACRYL / МОДЕЛЬ METACRILATO

colore	colour	couleur	Farbe	color	Цвет
neutro trasparente	neutral transparent	neutre transparente	transparent	neutro trasparente	нейтральный прозрачный

WALL COMBINATION 30

ICE

colore	colour	couleur	Farbe	color	Цвет
satinato	satined	satiné	satiniert	satinado	сатинированный

METACRILATO / ACRYL / МОДЕЛЬ METACRILATO

colore	colour	couleur	Farbe	color	Цвет
neutro trasparente	neutral transparent	neutre transparente	transparent	neutro trasparente	нейтральный прозрачный

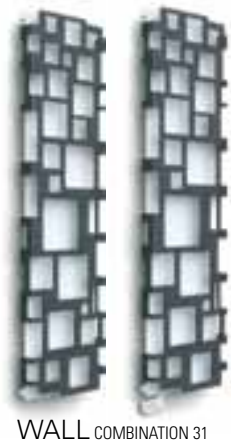

WALL COMBINATION 31

ICE

colore	colour	couleur	Farbe	color	Цвет
bianco puro opaco	pure white matt	blanc pur mat	mattes reines Weiß	blanco puro mate	чистый белый матовый
RAL 9016	RAL 9016	RAL 9016	RAL 9016	RAL 9016	RAL 9016

METACRILATO / ACRYL / МОДЕЛЬ METACRILATO

colore	colour	couleur	Farbe	color	Цвет
nero	black	noir	schwarz	negro	черный

WALL COMBINATION 32

ICE

colore	colour	couleur	Farbe	color	Цвет
satinato	satined	satiné	satiniert	satinado	сатинированный

METACRILATO / ACRYL / МОДЕЛЬ METACRILATO

colore	colour	couleur	Farbe	color	Цвет
nero	black	noir	schwarz	negro	черный

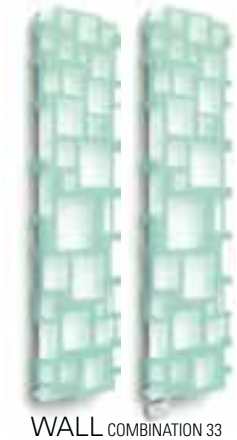

WALL COMBINATION 33

ICE

colore	colour	couleur	Farbe	color	Цвет
bianco puro opaco	pure white matt	blanc pur mat	mattes reines Weiß	blanco puro mate	чистый белый матовый
RAL 9016	RAL 9016	RAL 9016	RAL 9016	RAL 9016	RAL 9016

METACRILATO / ACRYL / МОДЕЛЬ METACRILATO

colore	colour	couleur	Farbe	color	Цвет
verde	green	vert	grün	verde	зеленый

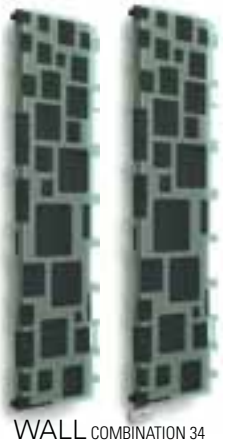

WALL COMBINATION 34

ICE

colore	colour	couleur	Farbe	color	Цвет
nero puro opaco	pure black matt	noir pur mat	mattes reines schwarz	чистый черный матовый	чистый белый матовый
RAL 9005	RAL 9005	RAL 9005	RAL 9005	RAL 9005	RAL 9005

METACRILATO / ACRYL / МОДЕЛЬ METACRILATO

colore	colour	couleur	Farbe	color	Цвет
verde	green	vert	grün	verde	зеленый

WALL COMBINATION 35

ICE

colore	colour	couleur	Farbe	color	Цвет
bianco puro opaco	pure white matt	blanc pur mat	mattes reines Weiß	blanco puro mate	чистый белый матовый
RAL 9016	RAL 9016	RAL 9016	RAL 9016	RAL 9016	RAL 9016

METACRILATO / ACRYL / МОДЕЛЬ METACRILATO

colore	colour	couleur	Farbe	color	Цвет
azzurro	light blue	azuré	blau	azul	голубой

WALL COMBINATION 36

ICE

colore	colour	couleur	Farbe	color	Цвет
nero puro opaco	pure black matt	noir pur mat	mattes reines schwarz	чистый черный матовый	чистый белый матовый
RAL 9005	RAL 9005	RAL 9005	RAL 9005	RAL 9005	RAL 9005

METACRILATO / ACRYL / МОДЕЛЬ METACRILATO

colore	colour	couleur	Farbe	color	Цвет
azzurro	light blue	azuré	blau	azul	голубой

La tonalità del colore del metacrilato è indicativa.
The Acrylic color hue may change slighty.

La tonalité de la couleur du Acrylic est indicative.
Der Farbton des Acryls kann abweichen.

La tonalidad del color del Acrylic es indicativa.
Оттенки цвета оргстекла указаны для сведения.

WALL COLLECTION

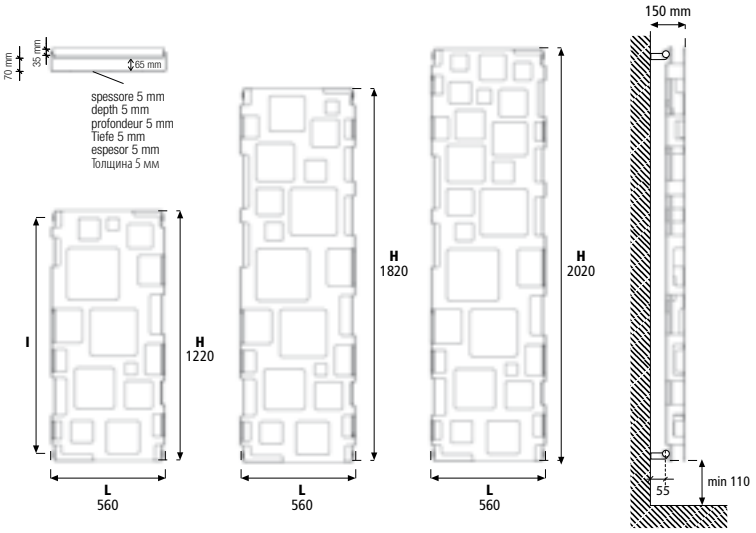

Interasse dal centro foro al muro 55 mm.
Distance between hole center and wall 55 mm.
Distance du centre du trou au mur 55 mm.
Abstand zwischen Lochmitte und Wand 55 mm.
Distancia entre el centro del agujero y el muro 55 mm.
Расстояние между центром отверстия и стеной – 55 мм.

design by James Di Marco

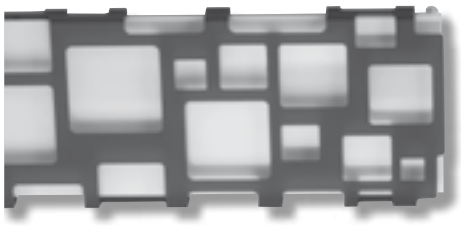

A richiesta il modello Wall può essere previsto per il montaggio in orizzontale con maggiorazione del 7%.
On request Wall can be produced for being mounting horizontally with 7% price surcharge
Sur demande Wall peut être prévu pour l'installation en horizontal avec majoration du prix du 7%
Auf Anfrage kann Wall gefertigt werden, um es horizontal zu montieren. Mehrpreis von 7%.
Bajo pedido el modelo Wall puede ser previsto por el montaje en horizontal con aumento de 7%.
По запросу модель Wall может быть выполнена для монтажа в горизонтальном положении, при этом предусматривается увеличение цены на 7%.

WALL COLLECTION

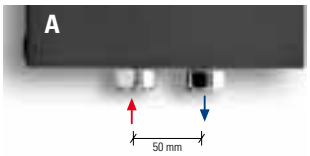

Interasse centrale 50 mm a richiesta.
Central distance between centers 50 mm on request.
Entraxe centrale 50 mm sur demande.
Mittelanschluss 50 mm Auf Anfrage.
Distancia entre centros de 50 mm, bajo pedido.
По запросу радиатор может выполняться с центральным межосевым расстоянием, равным 50 мм.
p./S. 222

€ 78,75

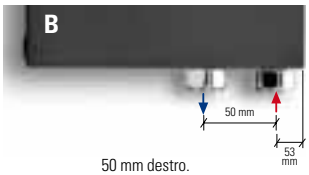

50 mm destro.
50 mm right.
50 mm droite.
50 mm rechts.
50 mm derecha.
50 мм вправо

p./S. 222

€ 78,75

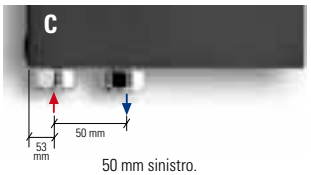

50 mm sinistro.
50 mm left.
50 mm gauche.
50 mm links.
50 mm izquerda.
50 мм влево

p./S. 222

€ 78,75

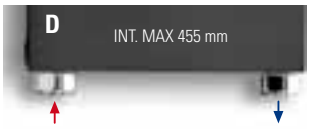

Allacciamenti dal basso a richiesta.
Bottom connection on request.
Branchement par dessous sur demande.
Anschluss von unten Auf Anfrage.
Conexión por abajo bajo pedido.
Гидравлическое соединение снизу выполняется по запросу.
p./S. 223

€ 78,75

Allacciamenti possibili, vedi pag. 221. - Possible connections see page 221. - Branchements possibles, voir page 221. - Mögliche Anschlüsse, Siehe Seite 221. - Empalmes standard, ver la pàg. 221. Возможные варианты гидравлических соединений см. на с. 221.

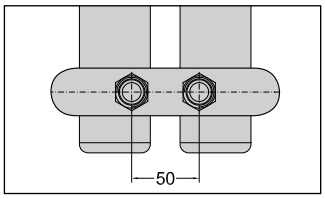

Allacciamento 50 mm centrale per valvola remota a richiesta.
50 mm central connection for remote valve on request.
Raccordement central 50 mm pour vannes à distance sur demande
Mittelanschluss 50 mm für Fernventile Auf Anfrage.
Conexiòn central 50 mm para válvula remota bajo pedido.
По запросу выполняется центральное гидравлическое соединение с межосевым расстоянием 50 мм для клапана с дистанционным управлением.
p./S. 223 - 234 - 235

€ 78,75

0039 030 2530054

codice code code Artikel Nr. codigo код	altezza height hauteur Höhe altura высота **H** mm	larghezza width largeur Breite longitud ширина **L** mm	interasse distance between bars entraxe Achsabstand distancia entre centros межцентровое расстояние **I** mm	peso weight poids Gewicht peso вес Kg	output мощность 75/65-20 watt* Δt50	*Watt = Kcal/h ÷ 0,860* *Kcal/h = Watt × 0,860* output мощность 55/45-20 watt* Δt30	output мощность 55/45-24 watt* Δt26	prezzo . price . prix . Preis . precio . цена € euro
WALL COMBINATION 25								
FWA125325	1220	560	1160	25	608	320	268	1.782,00
FWA185325	1820	560	1760	38	839	442	369	1.942,00
FWA205325	2020	560	1960	43	903	473	394	2.065,00
WALL COMBINATION 26								
FWA125326	1220	560	1160	25	608	320	268	2.065,00
FWA185326	1820	560	1760	38	839	442	369	2.224,00
FWA205326	2020	560	1960	43	903	473	394	2.360,00
WALL COMBINATION 27								
FWA125327	1220	560	1160	25	608	320	268	1.782,00
FWA185327	1820	560	1760	38	839	442	369	1.942,00
FWA205327	2020	560	1960	43	903	473	394	2.065,00
WALL COMBINATION 28								
FWA125328	1220	560	1160	25	608	320	268	2.065,00
FWA185328	1820	560	1760	38	839	442	369	2.224,00
FWA205328	2020	560	1960	43	903	473	394	2.360,00
WALL COMBINATION 29								
FWA125329	1220	560	1160	25	608	320	268	1.893,00
FWA185329	1820	560	1760	38	839	442	369	2.052,00
FWA205329	2020	560	1960	43	903	473	394	2.175,00
WALL COMBINATION 30								
FWA125330	1220	560	1160	25	608	320	268	2.065,00
FWA185330	1820	560	1760	38	839	442	369	2.224,00
FWA205330	2020	560	1960	43	903	473	394	2.360,00
WALL COMBINATION 31								
FWA125331	1220	560	1160	25	608	320	268	1.782,00
FWA185331	1820	560	1760	38	839	442	369	1.942,00
FWA205331	2020	560	1960	43	903	473	394	2.065,00
WALL COMBINATION 32								
FWA125332	1220	560	1160	25	608	320	268	2.065,00
FWA185332	1820	560	1760	38	839	442	369	2.224,00
FWA205332	2020	560	1960	43	903	473	394	2.360,00
WALL COMBINATION 33								
FWA125333	1220	560	1160	25	608	320	268	1.782,00
FWA185333	1820	560	1760	38	839	442	369	1.942,00
FWA205333	2020	560	1960	43	903	473	394	2.065,00
WALL COMBINATION 34								
FWA125334	1220	560	1160	25	608	320	268	1.893,00
FWA185334	1820	560	1760	38	839	442	369	2.052,00
FWA205334	2020	560	1960	43	903	473	394	2.175,00
WALL COMBINATION 35								
FWA125335	1220	560	1160	25	608	320	268	1.782,00
FWA185335	1820	560	1760	38	839	442	369	1.942,00
FWA205335	2020	560	1960	43	903	473	394	2.065,00
WALL COMBINATION 36								
FWA125336	1220	560	1160	25	608	320	268	1.893,00
FWA185336	1820	560	1760	38	839	442	369	2.052,00
FWA205336	2020	560	1960	43	903	473	394	2.175,00

* I watt hanno valori provvisori in attesa di certificazione Δt50.
* The watt values are not definitive awaiting for Δt50 certification.
* Le nombre de Watts est une valeur indiquée à titre provisoire dans l'attente de la certification Δt50.
* Die Wattwerte sind noch provisorisch in Erwartung von Δt50 Zertifizierung.
* Los Vatios tienen valores provisionales en espera de la certificación Δt50.
* До получения сертификата Δt50 приводится предварительное значение мощности в ваттах.

I radiatori sono completi di kit di fissaggio a parete e valvola di sfiato. Pressione di collaudo: 5,2 bar Pressione di esercizio: 4 bar Materiale: Acciaio al carbonio + metacrilato	The radiators are equipped with a kit for fixing them to the wall and with an exhaust valve. Testing pressure: 5,2 bar Working pressure: 4 bar. Material: carbon-steel + Acrylic	Les radiateurs sont munis d'un kit de fixation murale et d'une soupape de décompression. Pression d'essai: 5,2 bars Pression d'exercice: 4 bars Matière: Acier au charbon + Acrylic	Die Heizkörper sind mit Wandbefestigungsset und Luftventil ausgerüstet. Prüfungsdruck: 5,2 bar Betriebsdruck: 4 bar Stoff: Kohlenstoffstahl + Acrylic	Los radiadores están provistos de kit de fijación a la pared y de válvula de desahogo. Presión de ensayo: 5,2 bar Presión de trabajo: 4 bar Material: Acero de carbono + Acrylic	Радиаторы укомплектованы набором крепежных деталей для закрепления на стене и выпускным клапаном. Давление при испытании – 5,2 бар Рабочее давление – 4 бар Материал – углеродистая сталь + оргстекло

WALL COLLECTION
ELEC

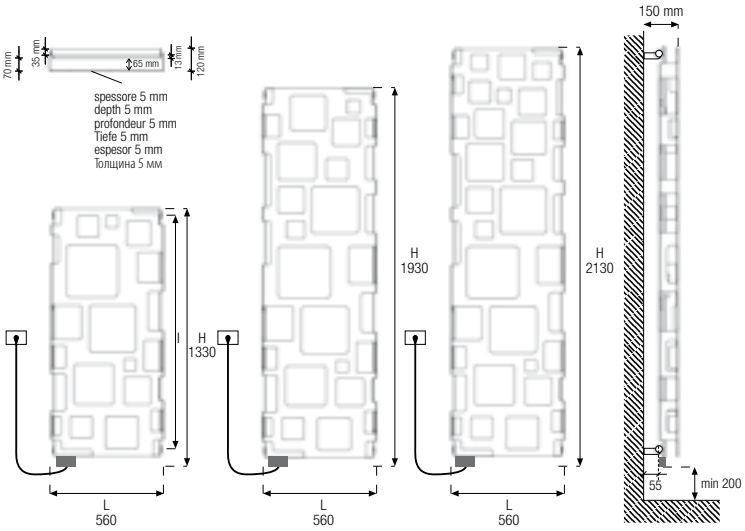

Interasse dal centro foro al muro 55 mm.
Distance between hole center and wall 55 mm.
Distance du centre du trou au mur 55 mm.
Abstand zwischen Lochmitte und Wand 55 mm.
Distancia entre el centro del agujero y el muro 55 mm.
Расстояние между центром отверстия и стеной – 55 мм.

design by James Di Marco

Resistenza solo a sinistra e inserita verticalmente nel radiatore.
Electric element only on the left side and inserted vertically into the radiator.
Resistance électrique seulement à gauche et insérée verticalement dans le radiateur.
Heizpatrone nur links und im Heizkörper vertikal eingesetzt.
Resistencia sólo a la izquierda y insertada verticalmente en el radiador.
Электротен только слева и расположен вертикально в радиаторе.
p./S. 242-243

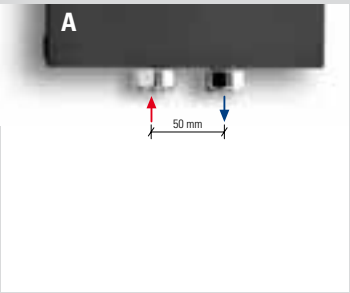

Interasse Centrale 50 mm a richiesta.
Central distance between centers 50 mm on request.
Entraxe centrale 50 mm sur demande.
Mittelanschluss 50 mm Auf Anfrage.
Distancia entre centros de 50 mm, bajo pedido.
По запросу радиатор может выполняться с центральным межосевым расстоянием, равным 50 мм.
p./S. 225

€ 78,75

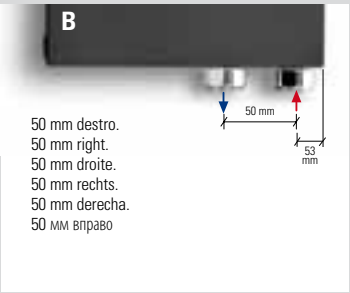

50 mm destro.
50 mm right.
50 mm droite.
50 mm rechts.
50 mm derecha.
50 мм вправо

Interasse Destro 50 mm a richiesta.
Right distance between centers 50 mm on request.
Entraxe Droite 50 mm sur demande.
Rechtsanschluss 50 mm Auf Anfrage.
Distancia entre Derecha de 50 mm, bajo pedido.
По запросу радиатор может выполняться с право межосевым расстоянием, равным 50 мм.
p./S. 225

€ 78,75

WALL COLLECTION

I radiatori sono completi di kit di fissaggio a parete. La valvola di sfiato è in dotazione solo nella versione mista. Pressione di collaudo: 5,2 bar Pressione di esercizio: 4 bar Materiale: Acciaio al carbonio + metacrilato **Allacciamenti possibili, vedi pag. 224-225.**	The radiators are equipped with a fixing kit. The exhaust valve is supplied only for dual energy version. Testing pressure: 5,2 bar Working pressure: 4 bar Material: carbon-steel + Acrylic **Possible connections see page 224-225.**	Les radiateurs sont munis d'un kit de fixation. La soupage de décompression est fournis seulement dans la versione mixte. Pression d'essai: 5,2 bars Pression d'exercice: 4 bars Matière: Acier au charbon + Acrylic **Branchements possibles, voir page 224-225.**	Die Heizkörper sind mit Wandbefestigungsset asugerüstet. Die Luftventile nur mit vermischte Version. Prüfungsdruck: 5,2 bar Betriebsdruck: 4 bar Stoff: Kohlenstoffstahl + Acrylic **Mögliche Anschlüsse, siehe Seite 224-225.**	Los radiadores están provistos de kit de fixacion. La valvula de desahogo está en dotación sólo en la versión mixta. Presión de ensayo: 5,2 bar Presión de trabajo: 4 bar Material: Acero de carbono + Acrylic **Empalmes standard, ver la pág. 224-225.**	Радиаторы укомплектованы набором крепежных деталей для закрепления на стене и выпускным клапаном. Давление при испытании – 5,2 бар Рабочее давление – 4 бар Материал – углеродистая сталь + оргстекло **Возможные варианты гидравлических соединений см. на с. 224-225.**

0039 030 2530054

codice code code Artikel Nr. codigo код	altezza♦ height♦ hauteur♦ Höhe♦ altura♦ высота♦	larghezza width largeur Breite longitud ширина	interasse distance between bars entraxe Achsabstand distancia entre centros межцентровое расстояние	peso radiatore + glicole weight of radiator + glycole poids du radiateur + glycol Gewicht inkl. Glykol peso radiador + glycole вес радиатор + гликоль	output versione idraulica output water heating puissance en version eau chaude Leistung der Wasserausführung output version agua calda мощность гидравлического варианта	potenza elettrica resistenza output for electrical version puissance en version electrique Leistung der elektrischen Ausführung output version eléctrica мощность электрического варианта	versione mista dual energy version version mixte Wasserausführung versiòn mista смешанная версии prezzo del radiatore + resistenza elettrica analogica radiator price + analogic heating element prix du radiateur + resistance electrique analogique Heizkörperpreis inkl. Heizstab Elec precio del radiadore + resistencia eléctrica analogica цена радиатор + аналоговый электротен	versione solo elettrica only electrical version version electrique seule elektrische Ausführung versiòn sòlo eléctrica электрическая версии prezzo del radiatore + resistenza elettrica analogica + glicole radiator price + analogic heating element + glycole prix du radiateur + resistance electrique analogique + glycol Heizkörperpreis inkl. Heizstab Elec + Glykol precio del radiadore + resistencia eléctrica analogica + glycole цена радиатор + аналоговый электротен + гликоль
	H mm	**L** mm	**I** mm	Kg	Δt50 watt*	watt*	€ euro	€ euro
WALL COMBINATION 25								
FWA125325E	1330	560	1160	33	608	700	2.287,00	2.384,00
FWA185325E	1930	560	1760	52	839	1000	2.472,00	2.563,00
FWA205325E	2130	560	1960	56	903	1400	2.634,00	2.738,00
WALL COMBINATION 26								
FWA125326E	1330	560	1160	33	608	700	2.585,00	2.682,00
FWA185326E	1930	560	1760	52	839	1000	2.770,00	2.861,00
FWA205326E	2130	560	1960	56	903	1400	3.299,00	3.402,00
WALL COMBINATION 27								
FWA125327E	1330	560	1160	33	608	700	2.287,00	2.384,00
FWA185327E	1930	560	1760	52	839	1000	2.472,00	2.563,00
FWA205327E	2130	560	1960	56	903	1400	2.634,00	2.738,00
WALL COMBINATION 28								
FWA125328E	1330	560	1160	33	608	700	2.585,00	2.682,00
FWA185328E	1930	560	1760	52	839	1000	2.770,00	2.861,00
FWA205328E	2130	560	1960	56	903	1400	3.299,00	3.402,00
WALL COMBINATION 29								
FWA125329E	1330	560	1160	33	608	700	2.403,00	2.501,00
FWA185329E	1930	560	1760	52	839	1000	2.588,00	2.680,00
FWA205329E	2130	560	1960	56	903	1400	2.750,00	2.855,00
WALL COMBINATION 30								
FWA125330E	1330	560	1160	33	608	700	2.585,00	2.682,00
FWA185330E	1930	560	1760	52	839	1000	2.770,00	2.861,00
FWA205330E	2130	560	1960	56	903	1400	3.299,00	3.402,00
WALL COMBINATION 31								
FWA125331E	1330	560	1160	33	608	700	2.287,00	2.384,00
FWA185331E	1930	560	1760	52	839	1000	2.472,00	2.563,00
FWA205331E	2130	560	1960	56	903	1400	2.634,00	2.738,00
WALL COMBINATION 32								
FWA125332E	1330	560	1160	33	608	700	2.585,00	2.682,00
FWA185332E	1930	560	1760	52	839	1000	2.770,00	2.861,00
FWA205332E	2130	560	1960	56	903	1400	3.299,00	3.402,00
WALL COMBINATION 33								
FWA125333E	1330	560	1160	33	608	700	2.287,00	2.384,00
FWA185333E	1930	560	1760	52	839	1000	2.472,00	2.563,00
FWA205333E	2130	560	1960	56	903	1400	2.634,00	2.738,00
WALL COMBINATION 34								
FWA125334E	1330	560	1160	33	608	700	2.403,00	2.501,00
FWA185334E	1930	560	1760	52	839	1000	2.588,00	2.680,00
FWA205334E	2130	560	1960	56	903	1400	2.750,00	2.855,00
WALL COMBINATION 35								
FWA125335E	1330	560	1160	33	608	700	2.287,00	2.384,00
FWA185335E	1930	560	1760	52	839	1000	2.472,00	2.563,00
FWA205335E	2130	560	1960	56	903	1400	2.634,00	2.738,00
WALL COMBINATION 36								
FWA125336E	1330	560	1160	33	608	700	2.403,00	2.501,00
FWA185336E	1930	560	1760	52	839	1000	2.588,00	2.680,00
FWA205336E	2130	560	1960	56	903	1400	2.750,00	2.855,00

* I watt hanno valori provvisori in attesa di certificazione Δt50.
* The watt values are not definitive awaiting for Δt50 certification.
* Le nombre de Watts est une valeur indiquée à titre provisoire dans l'attente de la certification Δt50.
* Die Wattwerte sind noch provisorisch in Erwartung von Δt50 Zertifizierung.
* Los Vatios tienen valores provisionales en espera de la certificación Δt50.
* До получения сертификата Δt50 приводится предварительное значение мощности в ваттах.

♦ Incluso il termostato analogico di 110 mm ♦ Included 110 mm high analogic room control ♦ Inclus boitier de régulation analogique de 110 mm ♦ Inkl. Raumthermostat (110 mm) ♦ Incluido termostato por ambiente analogico de 110 mm ♦ Включая аналоговый термостат 110 мм	Scatola termostato bianca di serie per radiatori bianchi. Scatola termostato grigio satinato di serie per radiatori colorati e finiture inox. Standard white thermostat box for white radiators. Standard satinated grey thermostat box for coloured and stainless steel finishings radiators. Boîtier thermostat blanc de série pour radiateurs blancs. Boîtier thermostat gris satiné de série pour radiateurs colorés et finitions inox. Serienmäßig weißes Thermostatgehäuse für weiße Heizkörper. Serienmäßig grau satiniertes Thermostatgehäuse für bunte Heizkörper und Edelstahlfinish. Caja de termostato blanca de serie para radiadores blancos. Caja de termostato gris satinado de serie para radiadores coloreados y acabados inox. Корпус термостата белый стандартный для белых радиаторов. Корпус термостата серый матовый стандартный для цветных радиаторов и с отделкой под цвет нержавеющей стали.

RAIN COLLECTION

0039 030 2530054

RAIN COMBINATION 37

ICE					
colore	colour	couleur	Farbe	color	Цвет
bianco puro opaco	pure white matt	blanc pur mat	mattes reines Weiß	blanco puro mate	чистый белый матовый
RAL 9016	RAL 9016	RAL 9016	RAL 9016	RAL 9016	RAL 9016

METACRILATO / ACRYL / МОДЕЛЬ METACRILATO					
colore	colour	couleur	Farbe	color	Цвет
arancio	orange	orange	orange	anaranjado	оранжевый

RAIN COMBINATION 38

ICE					
colore	colour	couleur	Farbe	color	Цвет
satinato	satined	satiné	satiniert	satinado	сатинированный

METACRILATO / ACRYL / МОДЕЛЬ METACRILATO					
colore	colour	couleur	Farbe	color	Цвет
arancio	orange	orange	orange	anaranjado	оранжевый

RAIN COMBINATION 39

ICE					
colore	colour	couleur	Farbe	color	Цвет
bianco puro opaco	pure white matt	blanc pur mat	mattes reines Weiß	blanco puro mate	чистый белый матовый
RAL 9016	RAL 9016	RAL 9016	RAL 9016	RAL 9016	RAL 9016

METACRILATO / ACRYL / МОДЕЛЬ METACRILATO					
colore	colour	couleur	Farbe	color	Цвет
rosso	red	rouge	rot	rojo	красный

RAIN COMBINATION 40

ICE					
colore	colour	couleur	Farbe	color	Цвет
satinato	satined	satiné	satiniert	satinado	сатинированный

METACRILATO / ACRYL / МОДЕЛЬ METACRILATO					
colore	colour	couleur	Farbe	color	Цвет
rosso	red	rouge	rot	rojo	красный

RAIN COMBINATION 41

ICE					
colore	colour	couleur	Farbe	color	Цвет
nero puro opaco	pure black matt	noir pur mat	mattes reines schwarz	чистый черный матовый	чистый белый матовый
RAL 9005	RAL 9005	RAL 9005	RAL 9005	RAL 9005	RAL 9005

METACRILATO / ACRYL / МОДЕЛЬ METACRILATO					
colore	colour	couleur	Farbe	color	Цвет
neutro trasparente	neutral transparent	neutre transparente	transparent	neutro trasparente	нейтральный прозрачный

RAIN COMBINATION 42

ICE					
colore	colour	couleur	Farbe	color	Цвет
satinato	satined	satiné	satiniert	satinado	сатинированный

METACRILATO / ACRYL / МОДЕЛЬ METACRILATO					
colore	colour	couleur	Farbe	color	Цвет
neutro trasparente	neutral transparent	neutre transparente	transparent	neutro trasparente	нейтральный прозрачный

RAIN COMBINATION 43

ICE					
colore	colour	couleur	Farbe	color	Цвет
bianco puro opaco	pure white matt	blanc pur mat	mattes reines Weiß	blanco puro mate	чистый белый матовый
RAL 9016	RAL 9016	RAL 9016	RAL 9016	RAL 9016	RAL 9016

METACRILATO / ACRYL / МОДЕЛЬ METACRILATO					
colore	colour	couleur	Farbe	color	Цвет
nero	black	noir	schwarz	negro	черный

RAIN COMBINATION 44

ICE					
colore	colour	couleur	Farbe	color	Цвет
satinato	satined	satiné	satiniert	satinado	сатинированный

METACRILATO / ACRYL / МОДЕЛЬ METACRILATO					
colore	colour	couleur	Farbe	color	Цвет
nero	black	noir	schwarz	negro	черный

RAIN COMBINATION 45

ICE					
colore	colour	couleur	Farbe	color	Цвет
bianco puro opaco	pure white matt	blanc pur mat	mattes reines Weiß	blanco puro mate	чистый белый матовый
RAL 9016	RAL 9016	RAL 9016	RAL 9016	RAL 9016	RAL 9016

METACRILATO / ACRYL / МОДЕЛЬ METACRILATO					
colore	colour	couleur	Farbe	color	Цвет
verde	green	vert	grün	verde	зеленый

RAIN COMBINATION 46

ICE					
colore	colour	couleur	Farbe	color	Цвет
nero puro opaco	pure black matt	noir pur mat	mattes reines schwarz	чистый черный матовый	чистый белый матовый
RAL 9005	RAL 9005	RAL 9005	RAL 9005	RAL 9005	RAL 9005

METACRILATO / ACRYL / МОДЕЛЬ METACRILATO					
colore	colour	couleur	Farbe	color	Цвет
verde	green	vert	grün	verde	зеленый

RAIN COMBINATION 47

ICE					
colore	colour	couleur	Farbe	color	Цвет
bianco puro opaco	pure white matt	blanc pur mat	mattes reines Weiß	blanco puro mate	чистый белый матовый
RAL 9016	RAL 9016	RAL 9016	RAL 9016	RAL 9016	RAL 9016

METACRILATO / ACRYL / МОДЕЛЬ METACRILATO					
colore	colour	couleur	Farbe	color	Цвет
azzurro	light blue	azuré	blau	azul	голубой

RAIN COMBINATION 48

ICE					
colore	colour	couleur	Farbe	color	Цвет
nero puro opaco	pure black matt	noir pur mat	mattes reines schwarz	чистый черный матовый	чистый белый матовый
RAL 9005	RAL 9005	RAL 9005	RAL 9005	RAL 9005	RAL 9005

METACRILATO / ACRYL / МОДЕЛЬ METACRILATO					
colore	colour	couleur	Farbe	color	Цвет
azzurro	light blue	azuré	blau	azul	голубой

La tonalità del colore del metacrilato è indicativa.
The Acrylic color hue may change slighty.

La tonalité de la couleur du Acrylic est indicative.
Der Farbton des Acryls kann abweichen.

La tonalidad del color del Acrylic es indicativa.
Оттенки цвета оргстекла указаны для сведения.

RAIN COLLECTION

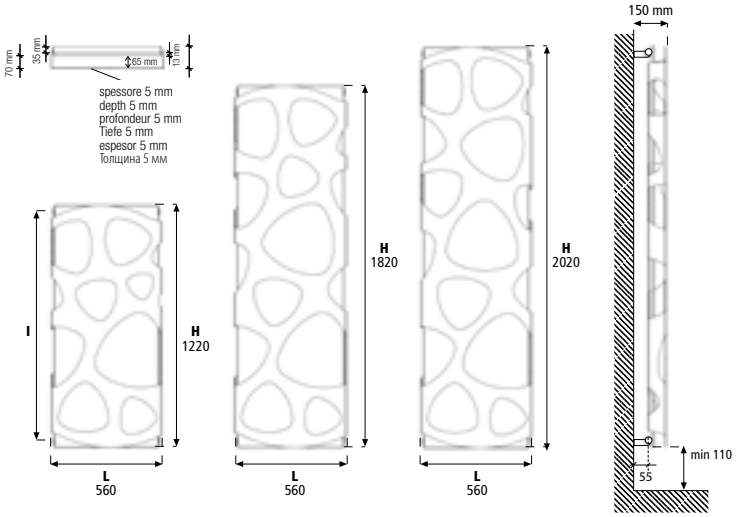

Interasse dal centro foro al muro 55 mm.
Distance between hole center and wall 55 mm.
Distance du centre du trou au mur 55 mm.
Abstand zwischen Lochmitte und Wand 55 mm.
Distancia entre el centro del agujero y el muro 55 mm.
Расстояние между центром отверстия и стеной – 55 мм.

design by James Di Marco

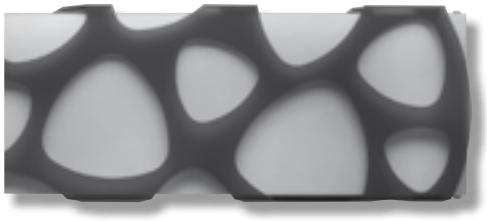

A richiesta il modello Rain può essere previsto per il montaggio in orizzontale con maggiorazione del 7%.
On request Rain can be produced for being mounting horizontally with 7% price surcharge
Sur demande Rain peut être prévu pour l'installation en horizontal avec majoration du prix du 7%
Auf Anfrage kann Rain gefertigt werden, um es horizontal zu montieren. Mehrpreis von 7%.
Bajo pedido el modelo Rain puede ser previsto por el montaje en horizontal con aumento de 7%.
По запросу модель Rain может быть выполнена для монтажа в горизонтальном положении, при этом предусматривается увеличение цены на 7%.

RAIN COLLECTION

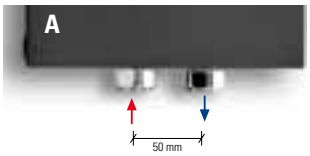

Interasse centrale 50 mm a richiesta.
Central distance between centers 50 mm on request.
Entraxe centrale 50 mm sur demande.
Mittelanschluss 50 mm Auf Anfrage.
Distancia entre centros de 50 mm, bajo pedido.
По запросу радиатор может выполняться с центральным межосевым расстоянием, равным 50 мм.
p./S. 222

€ 78,75

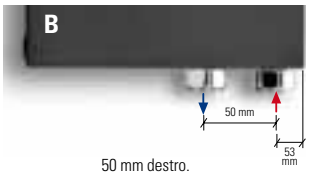

50 mm destro.
50 mm right.
50 mm droite.
50 mm rechts.
50 mm derecha.
50 мм вправо

p./S. 222

€ 78,75

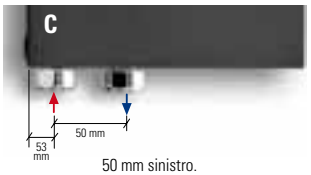

50 mm sinistro.
50 mm left.
50 mm gauche.
50 mm links.
50 mm izquerda.
50 мм влево

p./S. 222

€ 78,75

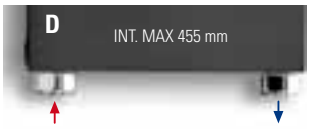

Allacciamenti dal basso a richiesta.
Bottom connection on request.
Branchement par dessous sur demande.
Anschluss von unten Auf Anfrage.
Conexión por abajo bajo pedido.
Гидравлическое соединение снизу выполняется по запросу.
p./S. 223

€ 78,75

Allacciamenti possibili, vedi pag. 221. - Possible connections see page 221. - Branchements possibles, voir page 221. - Mögliche Anschlüsse, Siehe Seite 221. - Empalmes standard, ver la pàg. 221. Возможные варианты гидравлических соединений см. на с. 221.

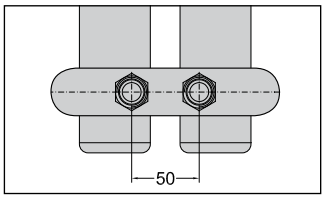

Allacciamento 50 mm centrale per valvola remota a richiesta.
50 mm central connection for remote valve on request.
Raccordement central 50 mm pour vannes à distance sur demande
Mittelanschluss 50 mm für Fernventile Auf Anfrage.
Conexiòn central 50 mm para válvula remota bajo pedido.
По запросу выполняется центральное гидравлическое соединение с межосевым расстоянием 50 мм для клапана с дистанционным управлением.
p./S. 223 - 234 - 235

€ 78,75

0039 030 2530054

codice code code Artikel Nr. codigo код	altezza height hauteur Höhe altura высота H mm	larghezza width largeur Breite longitud ширина L mm	interasse distance between bars entraxe Achsabstand distancia entre centros межцентровое расстояние I mm	peso weight poids Gewicht peso вес Kg	output мощность 75/65-20 watt* Δt50	Watt = Kcal/h ÷ 0,860 Kcal/h = Watt × 0,860 output мощность 55/45-20 watt* Δt30	output мощность 55/45-24 watt* Δt26	prezzo . price . prix . Preis . precio . цена € euro
RAIN COMBINATION 37								
FDR125337	1220	560	1160	25	608	320	268	1.782,00
FDR185337	1820	560	1760	38	839	442	369	1.942,00
FDR205337	2020	560	1960	43	903	473	394	2.065,00
RAIN COMBINATION 38								
FDR125338	1220	560	1160	25	608	320	268	2.065,00
FDR185338	1820	560	1760	38	839	442	369	2.224,00
FDR205338	2020	560	1960	43	903	473	394	2.360,00
RAIN COMBINATION 39								
FDR125339	1220	560	1160	25	608	320	268	1.782,00
FDR185339	1820	560	1760	38	839	442	369	1.942,00
FDR205339	2020	560	1960	43	903	473	394	2.065,00
RAIN COMBINATION 40								
FDR125340	1220	560	1160	25	608	320	268	2.065,00
FDR185340	1820	560	1760	38	839	442	369	2.224,00
FDR205340	2020	560	1960	43	903	473	394	2.360,00
RAIN COMBINATION 41								
FDR125341	1220	560	1160	25	608	320	268	1.893,00
FDR185341	1820	560	1760	38	839	442	369	2.052,00
FDR205341	2020	560	1960	43	903	473	394	2.175,00
RAIN COMBINATION 42								
FDR125342	1220	560	1160	25	608	320	268	2.065,00
FDR185342	1820	560	1760	38	839	442	369	2.224,00
FDR205342	2020	560	1960	43	903	473	394	2.360,00
RAIN COMBINATION 43								
FDR125343	1220	560	1160	25	608	320	268	1.782,00
FDR185343	1820	560	1760	38	839	442	369	1.942,00
FDR205343	2020	560	1960	43	903	473	394	2.065,00
RAIN COMBINATION 44								
FDR125344	1220	560	1160	25	608	320	268	2.065,00
FDR185344	1820	560	1760	38	839	442	369	2.224,00
FDR205344	2020	560	1960	43	903	473	394	2.360,00
RAIN COMBINATION 45								
FDR125345	1220	560	1160	25	608	320	268	1.782,00
FDR185345	1820	560	1760	38	839	442	369	1.942,00
FDR205345	2020	560	1960	43	903	473	394	2.065,00
RAIN COMBINATION 46								
FDR125346	1220	560	1160	25	608	320	268	1.893,00
FDR185346	1820	560	1760	38	839	442	369	2.052,00
FDR205346	2020	560	1960	43	903	473	394	2.175,00
RAIN COMBINATION 47								
FDR125347	1220	560	1160	25	608	320	268	1.782,00
FDR185347	1820	560	1760	38	839	442	369	1.942,00
FDR205347	2020	560	1960	43	903	473	394	2.065,00
RAIN COMBINATION 48								
FDR125348	1220	560	1160	25	608	320	268	1.893,00
FDR185348	1820	560	1760	38	839	442	369	2.052,00
FDR205348	2020	560	1960	43	903	473	394	2.175,00

* I watt hanno valori provvisori in attesa di certificazione Δt50.
* The watt values are not definitive awaiting for Δt50 certification.
* Le nombre de Watts est une valeur indiquée à titre provisoire dans l'attente de la certification Δt50.
* Die Wattwerte sind noch provisorisch in Erwartung von Δt50 Zertifizierung.
* Los Vatios tienen valores provisionales en espera de la certificación Δt50.
* До получения сертификата Δt50 приводится предварительное значение мощности в ваттах.

I radiatori sono completi di kit di fissaggio a parete e valvola di sfiato. Pressione di collaudo: 5,2 bar Pressione di esercizio: 4 bar Materiale: Acciaio al carbonio + metacrilato	The radiators are equipped with a kit for fixing them to the wall and with an exhaust valve. Testing pressure: 5,2 bar Working pressure: 4 bar. Material: carbon-steel + Acrylic	Les radiateurs sont munis d'un kit de fixation murale et d'une soupape de décompression. Pression d'essai: 5,2 bars Pression d'exercice: 4 bars Matière: Acier au charbon + Acrylic	Die Heizkörper sind mit Wandbefestigungsset und Luftventil ausgerüstet. Prüfungsdruck: 5,2 bar Betriebsdruck: 4 bar Stoff: Kohlenstoffstahl + Acrylic	Los radiadores están provistos de kit de fijación a la pared y de válvula de desahogo. Presión de ensayo: 5,2 bar Presión de trabajo: 4 bar Material: Acero de carbono + Acrylic	Радиаторы укомплектованы набором крепежных деталей для закрепления на стене и выпускным клапаном. Давление при испытании – 5,2 бар Рабочее давление – 4 бар Материал – углеродистая сталь + оргстекло

RAIN COLLECTION
ELEC

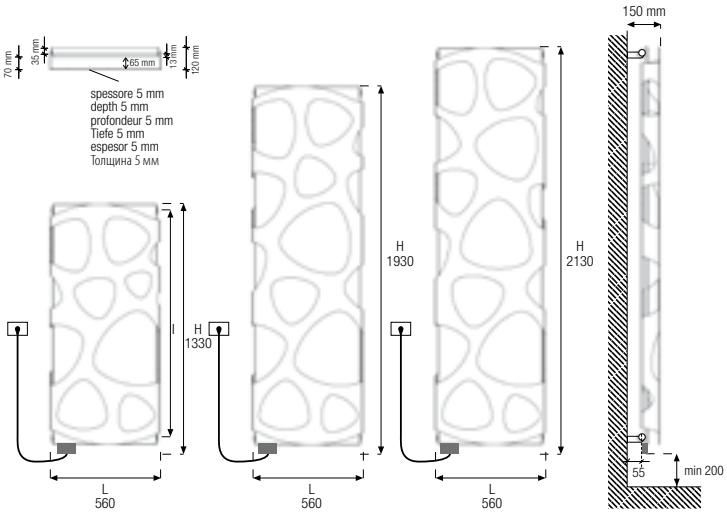

Interasse dal centro foro al muro 55 mm.
Distance between hole center and wall 55 mm.
Distance du centre du trou au mur 55 mm.
Abstand zwischen Lochmitte und Wand 55 mm.
Distancia entre el centro del agujero y el muro 55 mm.
Расстояние между центром отверстия и стеной – 55 мм.

design by James Di Marco

Resistenza solo a sinistra e inserita verticalmente nel radiatore.
Electric element only on the left side and inserted vertically into the radiator.
Resistance électrique seulement à gauche et insérée verticalement dans le radiateur.
Heizpatrone nur links und im Heizkörper vertikal eingesetzt.
Resistencia sólo a la izquierda y insertada verticalmente en el radiador.
Электротен только слева и расположен вертикально в радиаторе.
p./S. 242-243

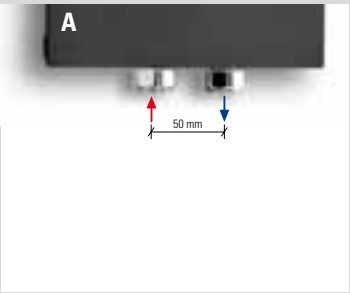

Interasse Centrale 50 mm a richiesta.
Central distance between centers 50 mm on request.
Entraxe centrale 50 mm sur demande.
Mittelanschluss 50 mm Auf Anfrage.
Distancia entre centros de 50 mm, bajo pedido.
По запросу радиатор может выполняться с центральным межосевым расстоянием, равным 50 мм.
p./S. 225

€ 78,75

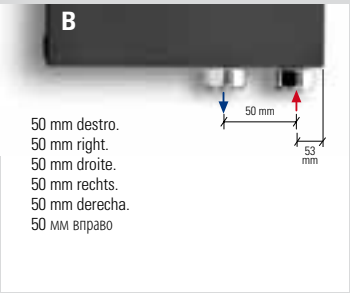

50 mm destro.
50 mm right.
50 mm droite.
50 mm rechts.
50 mm derecha.
50 мм вправо

Interasse Destro 50 mm a richiesta.
Right distance between centers 50 mm on request.
Entraxe Droite 50 mm sur demande.
Rechtsanschluss 50 mm Auf Anfrage.
Distancia entre Derecha de 50 mm, bajo pedido.
По запросу радиатор может выполняться с право межосевым расстоянием, равным 50 мм.
p./S. 225

€ 78,75

RAIN COLLECTION

I radiatori sono completi di kit di fissaggio a parete. La valvola di sfiato è in dotazione solo nella versione mista. Pressione di collaudo: 5,2 bar Pressione di esercizio: 4 bar Materiale: Acciaio al carbonio + metacrilato **Allacciamenti possibili, vedi pag. 224-225.**	The radiators are equipped with a fixing kit. The exhaust valve is supplied only for dual energy version. Testing pressure: 5,2 bar Working pressure: 4 bar Material: carbon-steel + Acrylic **Possible connections see page 224-225.**	Les radiateurs sont munis d'un kit de fixation. La soupage de décomparession est fournis seulement dans la versione mixte. Pression d'essai: 5,2 bars Pression d'exercice: 4 bars Matière: Acier au charbon + Acrylic **Branchements possibles, voir page 224-225.**	Die Heizkörper sind mit Wandbefestigungsset asugerüstet. Die Luftventile nur mit vermischte Version. Prüfungsdruck: 5,2 bar Betriebsdruck: 4 bar Stoff: Kohlenstoffstahl + Acrylic **Mögliche Anschlüsse, siehe Seite 224-225.**	Los radiadores están provistos de kit de fixacion. La valvula de desahogo está en dotación sólo en la versión mixta. Presión de ensayo: 5,2 bar Presión de trabajo: 4 bar Material: Acero de carbono + Acrylic **Empalmes standard, ver la pág. 224-225.**	Радиаторы укомплектованы набором крепежных деталей для закрепления на стене и выпускным клапаном. Давление при испытании – 5,2 бар Рабочее давление – 4 бар Материал – углеродистая сталь + оргстекло **Возможные варианты гидравлических соединений см. на с. 224-225.**

0039 030 2530054

codice code code Artikel Nr. codigo код	altezza♦ height♦ hauteur♦ Höhe♦ altura♦ высота♦	larghezza width largeur Breite longitud ширина	interasse distance between bars entraxe Achsabstand distancia entre centros межцентровое расстояние	peso radiatore + glicole weight of radiator + glycole poids du radiateur + glycol Gewicht inkl. Glykol peso radiador + glycole вес радиатор + гликоль	output versione idraulica output water heating puissance en version eau chaude Leistung der Wasserausführung output version agua calda мощность гидравлического варианта	potenza elettrica resistenza output for electrical version puissance en version electrique Leistung der elektrischen Ausführung output version eléctrica мощность электрического варианта	versione mista dual energy version version mixte Wasserausführung versiòn mista смешанная версии prezzo del radiatore + resistenza elettrica analogica radiator price + analogic heating element prix du radiateur + resistance electrique analogique Heizkörperpreis inkl. Heizstab Elec precio del radiadore + resistencia eléctrica analogica цена радиатор + аналоговый электротен	versione solo elettrica only electrical version version electrique seule elektrische Ausführung versiòn sòlo eléctrica электрическая версии prezzo del radiatore + resistenza elettrica analogica + glicole radiator price + analogic heating element + glycole prix du radiateur + resistance electrique analogique + glycol Heizkörperpreis inkl. Heizstab Elec + Glykol precio del radiadore + resistencia eléctrica analogica + glycole цена радиатор + аналоговый электротен + гликоль
	H mm	**L** mm	**I** mm	Kg	Δt50 watt*	watt*	€ euro	€ euro
RAIN COMBINATION 37								
FDR125337E	1330	560	1160	33	608	700	2.287,00	2.384,00
FDR185337E	1930	560	1760	52	839	1000	2.472,00	2.563,00
FDR205337E	2130	560	1960	56	903	1400	2.634,00	2.738,00
RAIN COMBINATION 38								
FDR125338E	1330	560	1160	33	608	700	2.585,00	2.682,00
FDR185338E	1930	560	1760	52	839	1000	2.770,00	2.861,00
FDR205338E	2130	560	1960	56	903	1400	3.299,00	3.402,00
RAIN COMBINATION 39								
FDR125339E	1330	560	1160	33	608	700	2.287,00	2.384,00
FDR185339E	1930	560	1760	52	839	1000	2.472,00	2.563,00
FDR205339E	2130	560	1960	56	903	1400	2.634,00	2.738,00
RAIN COMBINATION 40								
FDR125340E	1330	560	1160	33	608	700	2.585,00	2.682,00
FDR185340E	1930	560	1760	52	839	1000	2.770,00	2.861,00
FDR205340E	2130	560	1960	56	903	1400	3.299,00	3.402,00
RAIN COMBINATION 41								
FDR125341E	1330	560	1160	33	608	700	2.403,00	2.501,00
FDR185341E	1930	560	1760	52	839	1000	2.588,00	2.680,00
FDR205341E	2130	560	1960	56	903	1400	2.750,00	2.855,00
RAIN COMBINATION 42								
FDR125342E	1330	560	1160	33	608	700	2.585,00	2.682,00
FDR185342E	1930	560	1760	52	839	1000	2.770,00	2.861,00
FDR205342E	2130	560	1960	56	903	1400	3.299,00	3.402,00
RAIN COMBINATION 43								
FDR125343E	1330	560	1160	33	608	700	2.287,00	2.384,00
FDR185343E	1930	560	1760	52	839	1000	2.472,00	2.563,00
FDR205343E	2130	560	1960	56	903	1400	2.634,00	2.738,00
RAIN COMBINATION 44								
FDR125344E	1330	560	1160	33	608	700	2.585,00	2.682,00
FDR185344E	1930	560	1760	52	839	1000	2.770,00	2.861,00
FDR205344E	2130	560	1960	56	903	1400	3.299,00	3.402,00
RAIN COMBINATION 45								
FDR125345E	1330	560	1160	33	608	700	2.287,00	2.384,00
FDR185345E	1930	560	1760	52	839	1000	2.472,00	2.563,00
FDR205345E	2130	560	1960	56	903	1400	2.634,00	2.738,00
RAIN COMBINATION 46								
FDR125346E	1330	560	1160	33	608	700	2.403,00	2.501,00
FDR185346E	1930	560	1760	52	839	1000	2.588,00	2.680,00
FDR205346E	2130	560	1960	56	903	1400	2.750,00	2.855,00
RAIN COMBINATION 47								
FDR125347E	1330	560	1160	33	608	700	2.287,00	2.384,00
FDR185347E	1930	560	1760	52	839	1000	2.472,00	2.563,00
FDR205347E	2130	560	1960	56	903	1400	2.634,00	2.738,00
RAIN COMBINATION 48								
FDR125348E	1330	560	1160	33	608	700	2.225,00	2.315,00
FDR185348E	1930	560	1760	52	839	1000	2.396,00	2.481,00
FDR205348E	2130	560	1960	56	903	1400	2.546,00	2.643,00

* I watt hanno valori provvisori in attesa di certificazione Δt50.
* The watt values are not definitive awaiting for Δt50 certification.
* Le nombre de Watts est une valeur indiquée à titre provisoire dans l'attente de la certification Δt50.
* Die Wattwerte sind noch provisorisch in Erwartung von Δt50 Zertifizierung.
* Los Vatios tienen valores provisionales en espera de la certificación Δt50.
* До получения сертификата Δt50 приводится предварительное значение мощности в ваттах.

♦ Incluso il termostato analogico di 110 mm ♦ Included 110 mm high analogic room control ♦ Inclus boitier de régulation analogique de 110 mm ♦ Inkl. Raumthermostat (110 mm) ♦ Incluido termostato por ambiente analogico de 110 mm ♦ Включая аналоговый термостат 110 мм	Scatola termostato bianca di serie per radiatori bianchi. Scatola termostato grigio satinato di serie per radiatori colorati e finiture inox. Standard white thermostat box for white radiators. Standard satinated grey thermostat box for coloured and stainless steel finishings radiators. Boîtier thermostat blanc de série pour radiateurs blancs. Boîtier thermostat gris satiné de série pour radiateurs colorés et finitions inox. Serienmäßig weißes Thermostatgehäuse für weiße Heizkörper. Serienmäßig grau satiniertes Thermostatgehäuse für bunte Heizkörper und Edelstahlfinish. Caja de termostato blanca de serie para radiadores blancos. Caja de termostato gris satinado de serie para radiadores coloreados y acabados inox. Корпус термостата белый стандартный для белых радиаторов. Корпус термостата серый матовый стандартный для цветных радиаторов и с отделкой под цвет нержавеющей стали.

DIGIT COLLECTION

0039 030 2530054

DIGIT COMBINATION 49

ICE

colore	colour	couleur	Farbe	color	Цвет
bianco puro opaco	pure white matt	blanc pur mat	mattes reines Weiß	blanco puro mate	чистый белый матовый
RAL 9016	RAL 9016	RAL 9016	RAL 9016	RAL 9016	RAL 9016

METACRILATO / ACRYL / МОДЕЛЬ METACRILATO

colore	colour	couleur	Farbe	color	Цвет
arancio	orange	orange	orange	anaranjado	оранжевый

DIGIT COMBINATION 50

ICE

colore	colour	couleur	Farbe	color	Цвет
satinato	satined	satiné	satiniert	satinado	сатинированный

METACRILATO / ACRYL / МОДЕЛЬ METACRILATO

colore	colour	couleur	Farbe	color	Цвет
arancio	orange	orange	orange	anaranjado	оранжевый

DIGIT COMBINATION 51

ICE

colore	colour	couleur	Farbe	color	Цвет
bianco puro opaco	pure white matt	blanc pur mat	mattes reines Weiß	blanco puro mate	чистый белый матовый
RAL 9016	RAL 9016	RAL 9016	RAL 9016	RAL 9016	RAL 9016

METACRILATO / ACRYL / МОДЕЛЬ METACRILATO

colore	colour	couleur	Farbe	color	Цвет
rosso	red	rouge	rot	rojo	красный

DIGIT COMBINATION 52

ICE

colore	colour	couleur	Farbe	color	Цвет
satinato	satined	satiné	satiniert	satinado	сатинированный

METACRILATO / ACRYL / МОДЕЛЬ METACRILATO

colore	colour	couleur	Farbe	color	Цвет
rosso	red	rouge	rot	rojo	красный

DIGIT COMBINATION 53

ICE

colore	colour	couleur	Farbe	color	Цвет
nero puro opaco	pure black matt	noir pur mat	mattes reines schwarz	чистый черный матовый	чистый белый матовый
RAL 9005	RAL 9005	RAL 9005	RAL 9005	RAL 9005	RAL 9005

METACRILATO / ACRYL / МОДЕЛЬ METACRILATO

colore	colour	couleur	Farbe	color	Цвет
neutro trasparente	neutral transparent	neutre transparente	transparent	neutro trasparente	нейтральный прозрачный

DIGIT COMBINATION 54

ICE

colore	colour	couleur	Farbe	color	Цвет
satinato	satined	satiné	satiniert	satinado	сатинированный

METACRILATO / ACRYL / МОДЕЛЬ METACRILATO

colore	colour	couleur	Farbe	color	Цвет
neutro trasparente	neutral transparent	neutre transparente	transparent	neutro trasparente	нейтральный прозрачный

DIGIT COMBINATION 55

ICE

colore	colour	couleur	Farbe	color	Цвет
bianco puro opaco	pure white matt	blanc pur mat	mattes reines Weiß	blanco puro mate	чистый белый матовый
RAL 9016	RAL 9016	RAL 9016	RAL 9016	RAL 9016	RAL 9016

METACRILATO / ACRYL / МОДЕЛЬ METACRILATO

colore	colour	couleur	Farbe	color	Цвет
nero	black	noir	schwarz	negro	черный

DIGIT COMBINATION 56

ICE

colore	colour	couleur	Farbe	color	Цвет
satinato	satined	satiné	satiniert	satinado	сатинированный

METACRILATO / ACRYL / МОДЕЛЬ METACRILATO

colore	colour	couleur	Farbe	color	Цвет
nero	black	noir	schwarz	negro	черный

DIGIT COMBINATION 57

ICE

colore	colour	couleur	Farbe	color	Цвет
bianco puro opaco	pure white matt	blanc pur mat	mattes reines Weiß	blanco puro mate	чистый белый матовый
RAL 9016	RAL 9016	RAL 9016	RAL 9016	RAL 9016	RAL 9016

METACRILATO / ACRYL / МОДЕЛЬ METACRILATO

colore	colour	couleur	Farbe	color	Цвет
verde	green	vert	grün	verde	зеленый

DIGIT COMBINATION 58

ICE

colore	colour	couleur	Farbe	color	Цвет
nero puro opaco	pure black matt	noir pur mat	mattes reines schwarz	чистый черный матовый	чистый белый матовый
RAL 9005	RAL 9005	RAL 9005	RAL 9005	RAL 9005	RAL 9005

METACRILATO / ACRYL / МОДЕЛЬ METACRILATO

colore	colour	couleur	Farbe	color	Цвет
verde	green	vert	grün	verde	зеленый

DIGIT COMBINATION 59

ICE

colore	colour	couleur	Farbe	color	Цвет
bianco puro opaco	pure white matt	blanc pur mat	mattes reines Weiß	blanco puro mate	чистый белый матовый
RAL 9016	RAL 9016	RAL 9016	RAL 9016	RAL 9016	RAL 9016

METACRILATO / ACRYL / МОДЕЛЬ METACRILATO

colore	colour	couleur	Farbe	color	Цвет
azzurro	light blue	azuré	blau	azul	голубой

DIGIT COMBINATION 60

ICE

colore	colour	couleur	Farbe	color	Цвет
nero puro opaco	pure black matt	noir pur mat	mattes reines schwarz	чистый черный матовый	чистый белый матовый
RAL 9005	RAL 9005	RAL 9005	RAL 9005	RAL 9005	RAL 9005

METACRILATO / ACRYL / МОДЕЛЬ METACRILATO

colore	colour	couleur	Farbe	color	Цвет
azzurro	light blue	azuré	blau	azul	голубой

La tonalità del colore del metacrilato è indicativa.
The Acrylic color hue may change slighty.

La tonalité de la couleur du Acrylic est indicative.
Der Farbton des Acryls kann abweichen.

La tonalidad del color del Acrylic es indicativa.
Оттенки цвета оргстекла указаны для сведения.

DIGIT COLLECTION

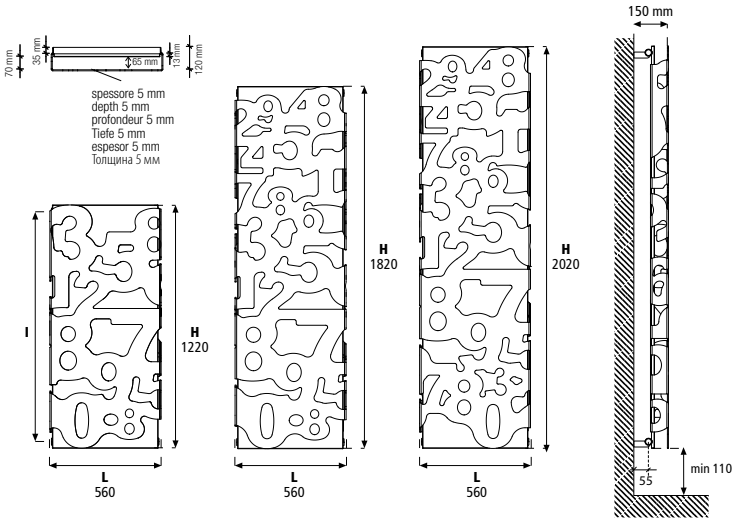

Interasse dal centro foro al muro 55 mm.
Distance between hole center and wall 55 mm.
Distance du centre du trou au mur 55 mm.
Abstand zwischen Lochmitte und Wand 55 mm.
Distancia entre el centro del agujero y el muro 55 mm.
Расстояние между центром отверстия и стеной – 55 мм.

design by James Di Marco

DIGIT COLLECTION

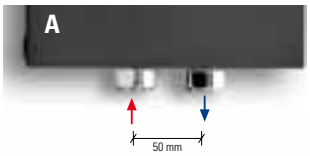

Interasse centrale 50 mm a richiesta.
Central distance between centers 50 mm on request.
Entraxe centrale 50 mm sur demande.
Mittelanschluss 50 mm Auf Anfrage.
Distancia entre centros de 50 mm, bajo pedido.
По запросу радиатор может выполняться с центральным межосевым расстоянием, равным 50 мм.
p./S. 222

€ 78,75

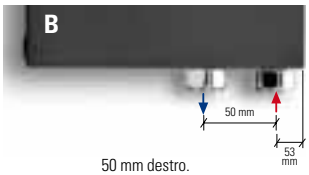

50 mm destro.
50 mm right.
50 mm droite.
50 mm rechts.
50 mm derecha.
50 мм вправо

p./S. 222

€ 78,75

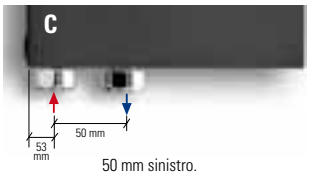

50 mm sinistro.
50 mm left.
50 mm gauche.
50 mm links.
50 mm izquerda.
50 мм влево

p./S. 222

€ 78,75

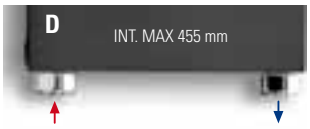

Allacciamenti dal basso a richiesta.
Bottom connection on request.
Branchement par dessous sur demande.
Anschluss von unten Auf Anfrage.
Conexión por abajo bajo pedido.
Гидравлическое соединение снизу выполняется по запросу.
p./S. 223

€ 78,75

Allacciamenti possibili, vedi pag. 221. - Possible connections see page 221. - Branchements possibles, voir page 221. - Mögliche Anschlüsse, Siehe Seite 221. - Empalmes standard, ver la pàg. 221. Возможные варианты гидравлических соединений см. на с. 221.

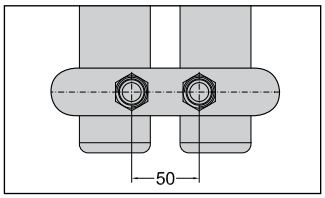

Allacciamento 50 mm centrale per valvola remota a richiesta.
50 mm central connection for remote valve on request.
Raccordement central 50 mm pour vannes à distance sur demande
Mittelanschluss 50 mm für Fernventile Auf Anfrage.
Conexiòn central 50 mm para válvula remota bajo pedido.
По запросу выполняется центральное гидравлическое соединение с межосевым расстоянием 50 мм для клапана с дистанционным управлением.
p./S. 223 - 234 - 235

€ 78,75

0039 030 2530054

codice code code Artikel Nr. codigo код	altezza height hauteur Höhe altura высота **H** mm	larghezza width largeur Breite longitud ширина **L** mm	interasse distance between bars entraxe Achsabstand distancia entre centros межцентровое расстояние **I** mm	peso weight poids Gewicht peso вес Kg	output мощность 75/65-20 watt* Δt50	*Watt = Kcal/h ÷ 0,860* *Kcal/h = Watt × 0,860* output мощность 55/45-20 watt* Δt30	output мощность 55/45-24 watt* Δt26	prezzo . price . prix . Preis . precio . цена € euro
DIGIT COMBINATION 49								
FDI125349	1220	560	1160	25	608	320	268	1.782,00
FDI185349	1820	560	1760	38	839	442	369	1.942,00
FDI205349	2020	560	1960	43	903	473	394	2.065,00
DIGIT COMBINATION 50								
FDI125350	1220	560	1160	25	608	320	268	2.065,00
FDI185350	1820	560	1760	38	839	442	369	2.224,00
FDI205350	2020	560	1960	43	903	473	394	2.360,00
DIGIT COMBINATION 51								
FDI125351	1220	560	1160	25	608	320	268	1.782,00
FDI185351	1820	560	1760	38	839	442	369	1.942,00
FDI205351	2020	560	1960	43	903	473	394	2.065,00
DIGIT COMBINATION 52								
FDI125352	1220	560	1160	25	608	320	268	2.065,00
FDI185352	1820	560	1760	38	839	442	369	2.224,00
FDI205352	2020	560	1960	43	903	473	394	2.360,00
DIGIT COMBINATION 53								
FDI125353	1220	560	1160	25	608	320	268	1.893,00
FDI185353	1820	560	1760	38	839	442	369	2.052,00
FDI205353	2020	560	1960	43	903	473	394	2.175,00
DIGIT COMBINATION 54								
FDI125354	1220	560	1160	25	608	320	268	2.065,00
FDI185354	1820	560	1760	38	839	442	369	2.224,00
FDI205354	2020	560	1960	43	903	473	394	2.360,00
DIGIT COMBINATION 55								
FDI125355	1220	560	1160	25	608	320	268	1.782,00
FDI185355	1820	560	1760	38	839	442	369	1.942,00
FDI205355	2020	560	1960	43	903	473	394	2.065,00
DIGIT COMBINATION 56								
FDI125356	1220	560	1160	25	608	320	268	2.065,00
FDI185356	1820	560	1760	38	839	442	369	2.224,00
FDI205356	2020	560	1960	43	903	473	394	2.360,00
DIGIT COMBINATION 57								
FDI125357	1220	560	1160	25	608	320	268	1.782,00
FDI185357	1820	560	1760	38	839	442	369	1.942,00
FDI205357	2020	560	1960	43	903	473	394	2.065,00
DIGIT COMBINATION 58								
FDI125358	1220	560	1160	25	608	320	268	1.893,00
FDI185358	1820	560	1760	38	839	442	369	2.052,00
FDI205358	2020	560	1960	43	903	473	394	2.175,00
DIGIT COMBINATION 59								
FDI125359	1220	560	1160	25	608	320	268	1.782,00
FDI185359	1820	560	1760	38	839	442	369	1.942,00
FDI205359	2020	560	1960	43	903	473	394	2.065,00
DIGIT COMBINATION 60								
FDI125360	1220	560	1160	25	608	320	268	1.893,00
FDI185360	1820	560	1760	38	839	442	369	2.052,00
FDI205360	2020	560	1960	43	903	473	394	2.175,00

* I watt hanno valori provvisori in attesa di certificazione Δt50.
* The watt values are not definitive awaiting for Δt50 certification.
* Le nombre de Watts est une valeur indiquée à titre provisoire dans l'attente de la certification Δt50.
* Die Wattwerte sind noch provisorisch in Erwartung von Δt50 Zertifizierung.
* Los Vatios tienen valores provisionales en espera de la certificación Δt50.
* До получения сертификата Δt50 приводится предварительное значение мощности в ваттах.

I radiatori sono completi di kit di fissaggio a parete e valvola di sfiato. Pressione di collaudo: 5,2 bar Pressione di esercizio: 4 bar Materiale: Acciaio al carbonio + metacrilato	The radiators are equipped with a kit for fixing them to the wall and with an exhaust valve. Testing pressure: 5,2 bar Working pressure: 4 bar. Material: carbon-steel + Acrylic	Les radiateurs sont munis d'un kit de fixation murale et d'une soupape de décompression. Pression d'essai: 5,2 bars Pression d'exercice: 4 bars Matière: Acier au charbon + Acrylic	Die Heizkörper sind mit Wandbefestigungsset und Luftventil ausgerüstet. Prüfungsdruck: 5,2 bar Betriebsdruck: 4 bar Stoff: Kohlenstoffstahl + Acrylic	Los radiadores están provistos de kit de fijación a la pared y de válvula de desahogo. Presión de ensayo: 5,2 bar Presión de trabajo: 4 bar Material: Acero de carbono + Acrylic	Радиаторы укомплектованы набором крепежных деталей для закрепления на стене и выпускным клапаном. Давление при испытании – 5,2 бар Рабочее давление – 4 бар Материал – углеродистая сталь + оргстекло

DIGIT COLLECTION
ELEC

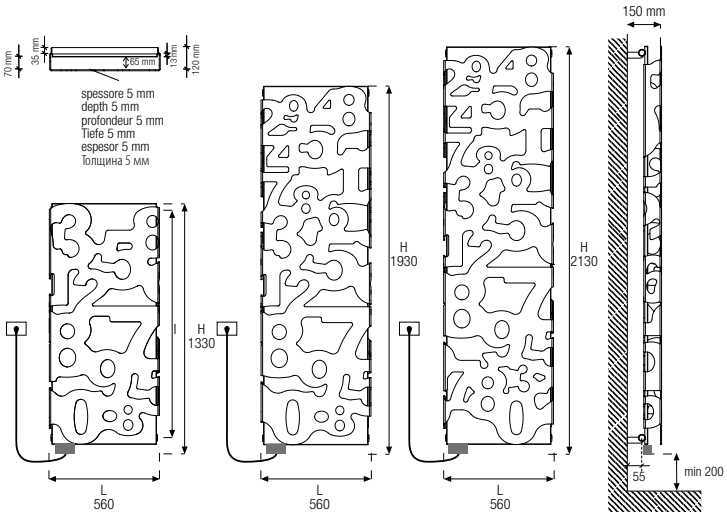

Interasse dal centro foro al muro 55 mm.
Distance between hole center and wall 55 mm.
Distance du centre du trou au mur 55 mm.
Abstand zwischen Lochmitte und Wand 55 mm.
Distancia entre el centro del agujero y el muro 55 mm.
Расстояние между центром отверстия и стеной – 55 мм.

design by James Di Marco

Resistenza solo a sinistra e inserita verticalmente nel radiatore.
Electric element only on the left side and inserted vertically into the radiator.
Resistance électrique seulement à gauche et insérée verticalement dans le radiateur.
Heizpatrone nur links und im Heizkörper vertikal eingesetzt.
Resistencia sólo a la izquierda y insertada verticalmente en el radiador.
Электротен только слева и расположен вертикально в радиаторе.
p./S. 242-243

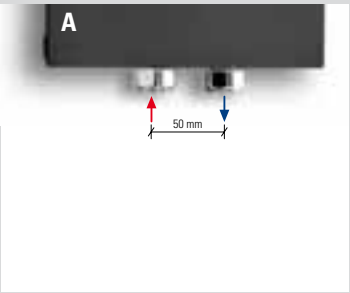

Interasse Centrale 50 mm a richiesta.
Central distance between centers 50 mm on request.
Entraxe centrale 50 mm sur demande.
Mittelanschluss 50 mm Auf Anfrage.
Distancia entre centros de 50 mm, bajo pedido.
По запросу радиатор может выполняться с центральным межосевым расстоянием, равным 50 мм.
p./S. 225

€ 78,75

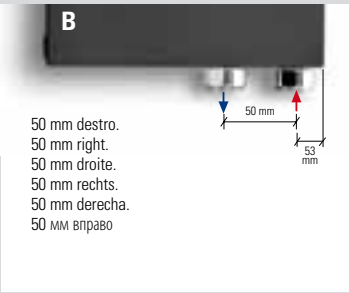

50 mm destro.
50 mm right.
50 mm droite.
50 mm rechts.
50 mm derecha.
50 мм вправо

Interasse Destro 50 mm a richiesta.
Right distance between centers 50 mm on request.
Entraxe Droite 50 mm sur demande.
Rechtsanschluss 50 mm Auf Anfrage.
Distancia entre Derecha de 50 mm, bajo pedido.
По запросу радиатор может выполняться с право межосевым расстоянием, равным 50 мм.
p./S. 225

€ 78,75

DIGIT COLLECTION

I radiatori sono completi di kit di fissaggio a parete. La valvola di sfiato è in dotazione solo nella versione mista. Pressione di collaudo: 5,2 bar Pressione di esercizio: 4 bar Materiale: Acciaio al carbonio + metacrilato **Allacciamenti possibili, vedi pag. 224-225.**	The radiators are equipped with a fixing kit. The exhaust valve is supplied only for dual energy version. Testing pressure: 5,2 bar Working pressure: 4 bar Material: carbon-steel + Acrylic **Possible connections see page 224-225.**	Les radiateurs sont munis d'un kit de fixation. La soupage de décomparession est fournis seulement dans la versione mixte. Pression d'essai: 5,2 bars Pression d'exercice: 4 bars Matière: Acier au charbon + Acrylic **Branchements possibles, voir page 224-225.**	Die Heizkörper sind mit Wandbefestigungsset asugerüstet. Die Luftventile nur mit vermischte Version. Prüfungsdruck: 5,2 bar Betriebsdruck: 4 bar Stoff: Kohlenstoffstahl + Acrylic **Mögliche Anschlüsse, siehe Seite 224-225.**	Los radiadores están provistos de kit de fixacion. La valvula de desahogo está en dotación sólo en la versión mixta. Presión de ensayo: 5,2 bar Presión de trabajo: 4 bar Material: Acero de carbono + Acrylic **Empalmes standard, ver la pág. 224-225.**	Радиаторы укомплектованы набором крепежных деталей для закрепления на стене и выпускным клапаном. Давление при испытании – 5,2 бар Рабочее давление – 4 бар Материал – углеродистая сталь + оргстекло **Возможные варианты гидравлических соединений см. на с. 224-225.**

0039 030 2530054

codice code code Artikel Nr. codigo код	altezza♦ height♦ hauteur♦ Höhe♦ altura♦ высота♦	larghezza width largeur Breite longitud ширина	interasse distance between bars entraxe Achsabstand distancia entre centros межцентровое расстояние	peso radiatore + glicole weight of radiator + glycole poids du radiateur + glycol Gewicht inkl. Glykol peso radiador + glycole вес радиатор + гликоль	output versione idraulica output water heating puissance en version eau chaude Leistung der Wasserausführung output version agua calda мощность гидравлического варианта	potenza elettrica resistenza output for electrical version puissance en version electrique Leistung der elektrischen Ausführung output version eléctrica мощность электрического варианта	versione mista dual energy version version mixte Wasserausführung versiòn mista смешанная версии prezzo del radiatore + resistenza elettrica analogica radiator price + analogic heating element prix du radiateur + resistance electrique analogique Heizkörperpreis inkl. Heizstab Elec precio del radiadore + resistencia eléctrica analogica цена радиатор + аналоговый электротен	versione solo elettrica only electrical version version electrique seule elektrische Ausführung versiòn sòlo eléctrica электрическая версии prezzo del radiatore + resistenza elettrica analogica + glicole radiator price + analogic heating element + glycole prix du radiateur + resistance electrique analogique + glycol Heizkörperpreis inkl. Heizstab Elec + Glykol precio del radiadore + resistencia eléctrica analogica + glycole цена радиатор + аналоговый электротен + гликоль
	H mm	**L** mm	**I** mm	Kg	Δt50 watt*	watt*	€ euro	€ euro
DIGIT COMBINATION 49								
FDI125349E	1330	560	1160	33	608	700	2.287,00	2.384,00
FDI185349E	1930	560	1760	52	839	1000	2.472,00	2.563,00
FDI205349E	2130	560	1960	56	903	1400	2.634,00	2.738,00
DIGIT COMBINATION 50								
FDI125350E	1330	560	1160	33	608	700	2.585,00	2.682,00
FDI185350E	1930	560	1760	52	839	1000	2.770,00	2.861,00
FDI205350E	2130	560	1960	56	903	1400	3.299,00	3.402,00
DIGIT COMBINATION 51								
FDI125351E	1330	560	1160	33	608	700	2.287,00	2.384,00
FDI185351E	1930	560	1760	52	839	1000	2.472,00	2.563,00
FDI205351E	2130	560	1960	56	903	1400	2.634,00	2.738,00
DIGIT COMBINATION 52								
FDI125352E	1330	560	1160	33	608	700	2.585,00	2.682,00
FDI185352E	1930	560	1760	52	839	1000	2.770,00	2.861,00
FDI205352E	2130	560	1960	56	903	1400	3.299,00	3.402,00
DIGIT COMBINATION 53								
FDI125353E	1330	560	1160	33	608	700	2.403,00	2.501,00
FDI185353E	1930	560	1760	52	839	1000	2.588,00	2.680,00
FDI205353E	2130	560	1960	56	903	1400	2.750,00	2.855,00
DIGIT COMBINATION 54								
FDI125354E	1330	560	1160	33	608	700	2.585,00	2.682,00
FDI185354E	1930	560	1760	52	839	1000	2.770,00	2.861,00
FDI205354E	2130	560	1960	56	903	1400	3.299,00	3.402,00
DIGIT COMBINATION 55								
FDI125355E	1330	560	1160	33	608	700	2.287,00	2.384,00
FDI185355E	1930	560	1760	52	839	1000	2.472,00	2.563,00
FDI205355E	2130	560	1960	56	903	1400	2.634,00	2.738,00
DIGIT COMBINATION 56								
FDI125356E	1330	560	1160	33	608	700	2.585,00	2.682,00
FDI185356E	1930	560	1760	52	839	1000	2.770,00	2.861,00
FDI205356E	2130	560	1960	56	903	1400	3.299,00	3.402,00
DIGIT COMBINATION 57								
FDI125357E	1330	560	1160	33	608	700	2.287,00	2.384,00
FDI185357E	1930	560	1760	52	839	1000	2.472,00	2.563,00
FDI205357E	2130	560	1960	56	903	1400	2.634,00	2.738,00
DIGIT COMBINATION 58								
FDI125358E	1330	560	1160	33	608	700	2.403,00	2.501,00
FDI185358E	1930	560	1760	52	839	1000	2.588,00	2.680,00
FDI205358E	2130	560	1960	56	903	1400	2.750,00	2.855,00
DIGIT COMBINATION 59								
FDI125359E	1330	560	1160	33	608	700	2.287,00	2.384,00
FDI185359E	1930	560	1760	52	839	1000	2.472,00	2.563,00
FDI205359E	2130	560	1960	56	903	1400	2.634,00	2.738,00
DIGIT COMBINATION 60								
FDI125360E	1330	560	1160	33	608	700	2.403,00	2.501,00
FDI185360E	1930	560	1760	52	839	1000	2.588,00	2.680,00
FDI205360E	2130	560	1960	56	903	1400	2.750,00	2.855,00

* I watt hanno valori provvisori in attesa di certificazione Δt50.
* The watt values are not definitive awaiting for Δt50 certification.
* Le nombre de Watts est une valeur indiquée à titre provisoire dans l'attente de la certification Δt50.
* Die Wattwerte sind noch provisorisch in Erwartung von Δt50 Zertifizierung.
* Los Vatios tienen valores provisionales en espera de la certificación Δt50.
* До получения сертификата Δt50 приводится предварительное значение мощности в ваттах.

♦ Incluso il termostato analogico di 110 mm ♦ Included 110 mm high analogic room control ♦ Inclus boitier de régulation analogique de 110 mm ♦ Inkl. Raumthermostat (110 mm) ♦ Incluido termostato por ambiente analogico de 110 mm ♦ Включая аналоговый термостат 110 мм	Scatola termostato bianca di serie per radiatori bianchi. Scatola termostato grigio satinato di serie per radiatori colorati e finiture inox. Standard white thermostat box for white radiators. Standard satinated grey thermostat box for coloured and stainless steel finishings radiators. Boîtier thermostat blanc de série pour radiateurs blancs. Boîtier thermostat gris satiné de série pour radiateurs colorés et finitions inox. Serienmäßig weißes Thermostatgehäuse für weiße Heizkörper. Serienmäßig grau satiniertes Thermostatgehäuse für bunte Heizkörper und Edelstahlfinish. Caja de termostato blanca de serie para radiadores blancos. Caja de termostato gris satinado de serie para radiadores coloreados y acabados inox. Корпус термостата белый стандартный для белых радиаторов. Корпус термостата серый матовый стандартный для цветных радиаторов и с отделкой под цвет нержавеющей стали.

ALLACCIAMENTI
CONNECTIONS
BRANCHEMENTS
ANSCHLÜSSE
EMPALMES
ВОЗМОЖНЫЕ

ALLACCIAMENTI

ALLACCIAMENTI IDRAULICI STANDARD

STANDARD CONNECTIONS
BRANCHEMENTS STANDARD POSSIBLES
HYDRAULISCHE STANDARDANSCHLÜSSE
EMPALMES HYDRÀULICOS STANDARD
ВОЗМОЖНЫЕ СТАНДАРТНЫЕ ВАРИАНТЫ ГИДРАВЛИЧЕСКИХ СОЕДИНЕНИЙ

FINE DESIGN

ART RADIATORS

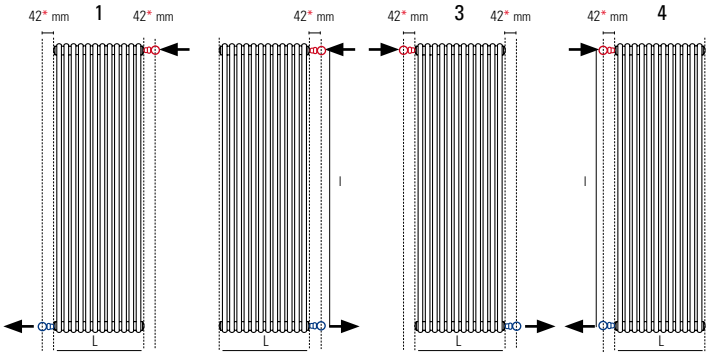

ice vertical
rebel vertical
rebel horizontal
rude vertical
skin

river
air
stone
honey
art radiators

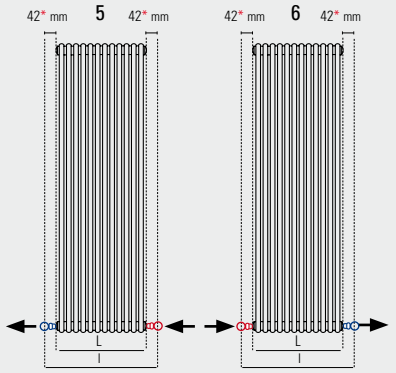

Allacciamenti a richiesta per i N° 5 e 6
Connections on request for N° 5 and 6
Branchement sur demande pour le N° 5 et 6
Anschluss auf Anfrage für N° 5 et 6
Empalmes bajo pedido para N° 5 y 6
Гидравлические соединения №№ 5 и 6 выполняются по запросу.

interasse I = L + 84 mm circa
distance between bars I = L + 84 mm approx.
entraxe I = L + 84 mm environ
Achsabstand I = L + 84 mm ungefähr
Distancia entre centros I = L + 84 mm aprox.
Межосевое расстояние I = L + 84 мм приблизительно

* Circa - approx. - environ - ungefähr - aprox. - приблизительно

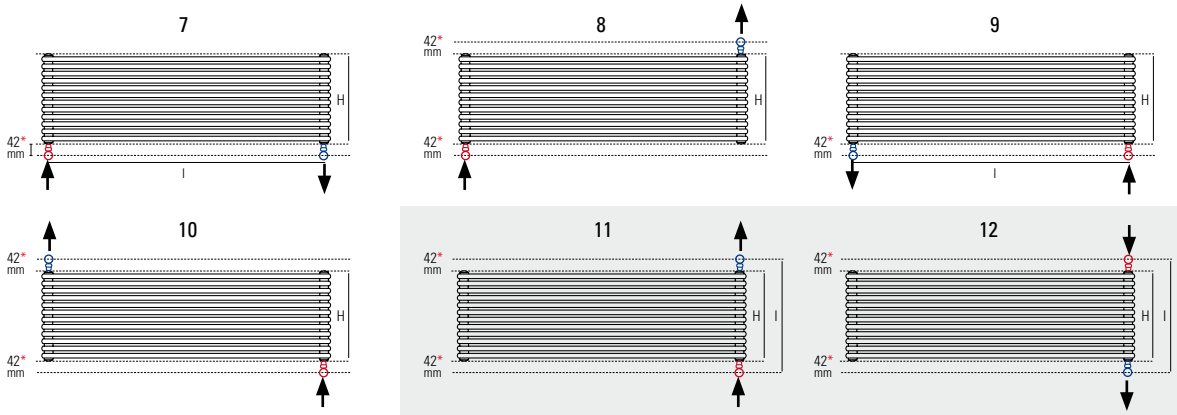

cut vertical
cut horizontal
ice horizontal

Allacciamenti a richiesta per i N° 11 e 12
Connections on request for N° 11 and 12
Branchement sur demande pour le N° 11 et 12
Anschluss auf Anfrage für N° 11 et 12
Empalmes bajo pedido para N° 11 y 12
Гидравлические соединения №№ 11 и 12 выполняются по запросу

interasse I = H + 84 mm circa
distance between bars I = H + 84 mm approx.
entraxe I = H + 84 mm environ
Achsabstand I = H + 84 mm ungefähr
Distancia entre centros I = H + 84 mm aprox.
Межосевое расстояние I = H + 84 мм приблизительно

* Circa - approx. - environ - ungefähr - aprox. - приблизительно

0039 030 2530054

ALLACCIAMENTI IDRAULICI STANDARD

STANDARD CONNECTIONS
BRANCHEMENTS STANDARD POSSIBLES
HYDRAULISCHE STANDARDANSCHLÜSSE
EMPALMES HYDRÀULICOS STANDARD
ВОЗМОЖНЫЕ СТАНДАРТНЫЕ ВАРИАНТЫ ГИДРАВЛИЧЕСКИХ СОЕДИНЕНИЙ

SHINE

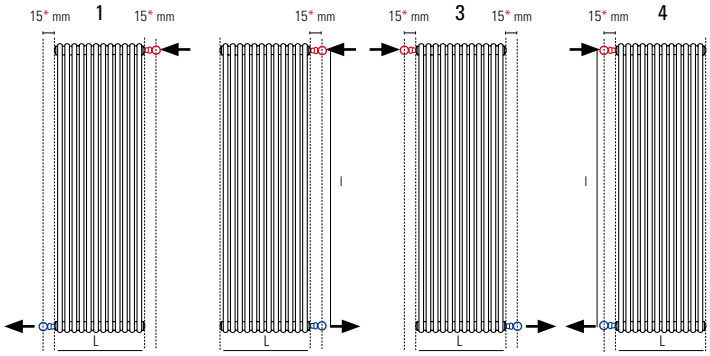

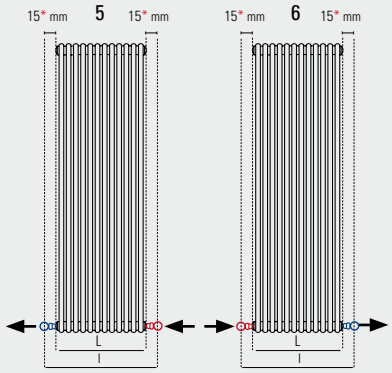

Allacciamenti a richiesta per i N° 5 e 6
Connections on request for N° 5 and 6
Branchement sur demande pour le N° 5 et 6
Anschluss auf Anfrage für N° 5 et 6
Empalmes bajo pedido para N° 5 y 6
Гидравлические соединения №№ 5 и 6 выполняются по запросу.

interasse I = L + 30 mm circa
distance between bars I = L + 30 mm approx.
entraxe I = L + 30 mm environ
Achsabstand I = L + 30 mm ungefähr
Distancia entre centros I = L + 30 mm aprox.
Межосевое расстояние I = L + 30 мм приблизительно

* Circa - approx. - environ - ungefähr - aprox. - приблизительно

METACRILATI

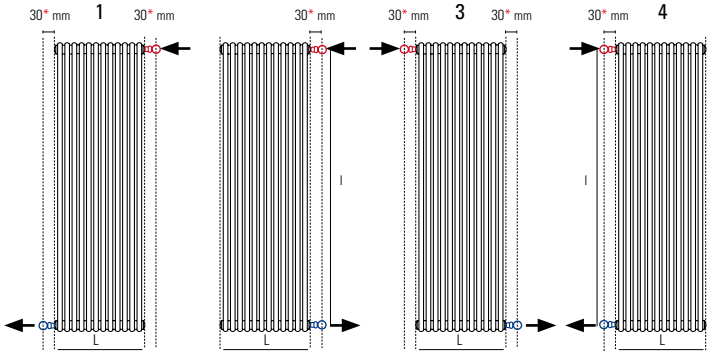

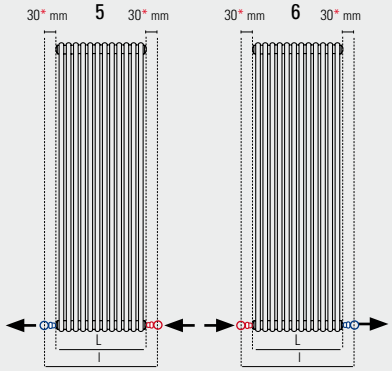

flora
scuba
wall
rain
digit

Allacciamenti a richiesta per i N° 5 e 6
Connections on request for N° 5 and 6
Branchement sur demande pour le N° 5 et 6
Anschluss auf Anfrage für N° 5 et 6
Empalmes bajo pedido para N° 5 y 6
Гидравлические соединения №№ 5 и 6 выполняются по запросу.

interasse I = L + 60 mm circa
distance between bars I = L + 60 mm approx.
entraxe I = L + 60 mm environ
Achsabstand I = L + 60 mm ungefähr
Distancia entre centros I = L + 60 mm aprox.
Межосевое расстояние I = L + 60 мм приблизительно

* Circa - approx. - environ - ungefähr - aprox. - приблизительно

ALLACCIAMENTI IDRAULICI SPECIALI

SPECIAL CONNECTIONS
BRANCHEMENTS SPECIALS POSSIBLES
HYDRAULISCHE SONDERANSCHLÜSSE
EMPALMES HYDRÀULICOS ESPECIALES
СПЕЦИАЛЬНЫЕ СОЕДИНЕНИЯ

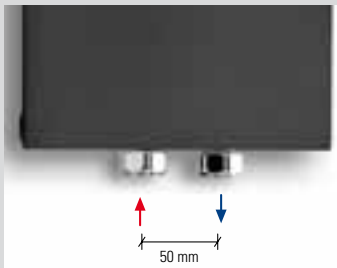

A

INTERASSE 50 mm CENTRALE a richiesta, con interassi speciali (si richiede disegno dettagliato)	€ 78,75
CENTRAL DISTANCE BETWEEN CENTERS 50 mm on request, with special distance between centers (detailed drawing required)	€ 78,75
ENTRAXE CENTRALE 50 mm sur demande, avec des entraxes spéciaux (dans ce cas, un plan détaillé est demandé)	€ 78,75
MITTELANSCHLUSS 50 mm auf Anfrage mit Sonderachsabständen (detaillierte Zeichnung erforderlich) erhältlich	€ 78,75
DISTANCIA CENTRALE ENTRE CENTROS 50 mm bajo pedido, con distancias entre centros especiales (se requiere en tal caso un plano detallado)	€ 78,75
ВЫПОЛНЕНИЕ ЦЕНТРАЛЬНОГО МЕЖОСЕВОГО РАССТОЯНИЯ 50 мм По запросу выполняются специальные межосевые расстояния (необходимо приложить подробный чертеж)	€ 78,75

Disponibili solo per i modelli / Available only for the models / Disponible seulement pour les modèles / Verfügbar nur für die Modelle / Disponible para los modelos / Выполняется только для моделей:
SINGLE: cut horizontal, cut vertical, air, river, stone, skin, honey e ice vertical, rebel vertical, rebel horizontal, rude vertical, flora, scuba, wall, rain, digit, shine, art radiators
DOUBLE: cut horizontal, cut vertical, air, river, stone, skin, honey e ice vertical, rebel vertical, rude vertical, art radiators

CUT HORIZONTAL, CUT VERTICAL € 120,00

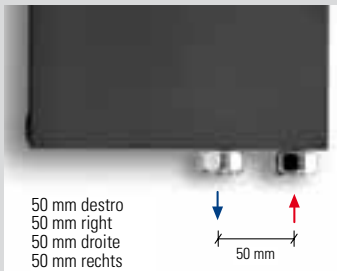

B

INTERASSE 50 mm DESTRO a richiesta, con interassi speciali (si richiede disegno dettagliato)	€ 78,75
RIGHT DISTANCE BETWEEN CENTERS 50 mm on request, with special distance between centers (detailed drawing required)	€ 78,75
ENTRAXE DROITE 50 mm sur demande, avec des entraxes spéciaux (dans ce cas, un plan détaillé est demandé)	€ 78,75
ANSCHLUSS 50 mm RECHTS auf Anfrage mit Sonderachsabständen (detaillierte Zeichnung erforderlich) erhältlich	€ 78,75
DISTANCIA A DERECHA ENTRE CENTROS 50 mm bajo pedido, con distancias entre centros especiales (se requiere en tal caso un plano detallado)	€ 78,75
ВЫПОЛНЕНИЕ МЕЖОСЕВОГО РАССТОЯНИЯ 50 мм В ПРАВУЮ СТОРОНУ По запросу выполняются специальные межосевые расстояния (необходимо приложить подробный чертеж)	€ 78,75

Disponibili solo per i modelli / Available only for the models / Disponible seulement pour les modèles / Verfügbar nur für die Modelle / Disponible para los modelos / Выполняется только для моделей:
SINGLE: air, river, stone, skin, honey e ice vertical, flora, scuba, wall, rain, digit, shine, art radiators
DOUBLE: air, river, stone, skin, honey e ice vertical, art radiators

CUT HORIZONTAL, CUT VERTICAL € 120,00

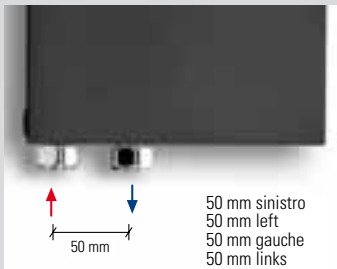

C

INTERASSE 50 mm SINISTRO a richiesta, con interassi speciali (si richiede disegno dettagliato)	€ 78,75
LEFT DISTANCE BETWEEN CENTERS 50 mm on request, with special distance between centers (detailed drawing required)	€ 78,75
ENTRAXE GAUCHE 50 mm sur demande, avec des entraxes spéciaux (dans ce cas, un plan détaillé est demandé)	€ 78,75
ANSCHLUSS 50 mm LINKS auf Anfrage mit Sonderachsabständen (detaillierte Zeichnung erforderlich) erhältlich	€ 78,75
DISTANCIA A IZQUERDA ENTRE CENTROS 50 mm bajo pedido, con distancias entre centros especiales (se requiere en tal caso un plano detallado)	€ 78,75
ВЫПОЛНЕНИЕ МЕЖОСЕВОГО РАССТОЯНИЯ 50 мм В ЛЕВУЮ СТОРОНУ По запросу выполняются специальные межосевые расстояния (необходимо приложить подробный чертеж)	€ 78,75

Disponibili solo per i modelli / Available only for the models / Disponible seulement pour les modèles / Verfügbar nur für die Modelle / Disponible para los modelos / Выполняется только для моделей:
SINGLE: air, river, stone, skin, honey e ice vertical, flora, scuba, wall, rain, digit, shine, art radiators
DOUBLE: air, river, stone, skin, honey e ice vertical, art radiators

CUT HORIZONTAL, CUT VERTICAL € 120,00

0039 030 2530054

ALLACCIAMENTI IDRAULICI SPECIALI

SPECIAL CONNECTIONS
BRANCHEMENTS SPECIALS POSSIBLES
HYDRAULISCHE SONDERANSCHLÜSSE
EMPALMES HYDRÀULICOS ESPECIALES
СПЕЦИАЛЬНЫЕ СОЕДИНЕНИЯ

D

ALLACCIAMENTO DAL BASSO a richiesta, con interassi speciali (si richiede disegno dettagliato)	€ 78,75
BOTTOM CONNECTION on request, with special distance between centers (detailed drawing required)	€ 78,75
RACCORDEMENT PAR DESSOUS sur demande, avec des distances spéciales (dans ce cas, un plan détaillé est demandé)	€ 78,75
ANSCHLÜSSE VON UNTEN auf Anfrage, mit Sonderanschlüsse (detaillierte Zeichnung erforderlich)	€ 78,75
CONEXIÓN INFERIOR bajo pedido, con distancias entre centros especiales (se requiere en tal caso un plano detallado)	€ 78,75
ГИДРАВЛИЧЕСКОЕ СОЕДИНЕНИЕ СНИЗУ По запросу выполняются специальные межосевые расстояния (необходимо приложить подробный чертеж)	€ 78,75

Disponibili solo per i modelli / Available only for the models / Disponible seulement pour les modèles / Verfügbar nur für die Modelle / Disponible para los modelos / Выполняется только для моделей:

SINGLE: air, river, stone, skin, honey e ice vertical, flora, scuba, wall, rain, digit, shine, art radiators
DOUBLE: air, river, stone, skin, honey e ice vertical, art radiators

CUT HORIZONTAL, CUT VERTICAL € 120,00

E

ALLACCIAMENTO LATERALE A RICHIESTA - IDEALE PER SOSTITUIRE UN VECCHIO RADIATORE a richiesta, con interassi speciali (si richiede disegno dettagliato)	
LATERAL CONNECTIONS OPTION, IDEAL WHEN REPLACING AN OLD RADIATOR on request, with special distance between centers (detailed drawing required)	€ 78,75
BRANCHEMENT LATÉRALE SUR DEMANDE, IDÉAL POUR REMPLACER UN VIEUX RADIATEUR sur demande, avec des distances spéciales (dans ce cas, un plan détaillé est demandé)	€ 78,75
SEITLICHER ANSCHLUSS AUF ANFRAGE, IDEAL ZUM AUSTAUSCHEN EINES ALTEN HEIZKÖRPERS auf Anfrage, mit Sonderanschlüsse (detaillierte Zeichnung erforderlich)	€ 78,75
CONEXIÓN LATERAL BAJO PEDIDO, IDEAL PARA REEMPLAZAR UN RADIADOR ANTIGUO bajo pedido, con distancias entre centros especiales (se requiere en tal caso un plano detallado)	€ 78,75
БОКОВОЕ ГИДРАВЛИЧЕСКОЕ СОЕДИНЕНИЕ ВЫПОЛНЯЕТСЯ ПО ЗАПРОСУ (ИДЕАЛЬНО ПОДХОДИТ ДЛЯ ЗАМЕНЫ СТАРОГО РАДИАТОРА) По запросу выполняются специальные межосевые расстояния (необходимо приложить подробный чертеж)	€ 78,75

Disponibili solo per i modelli / Available only for the models / Disponible seulement pour les modèles / Verfügbar nur für die Modelle / Disponible para los modelos / Выполняется только для моделей:

SINGLE: ice horizontal
DOUBLE: ice horizontal

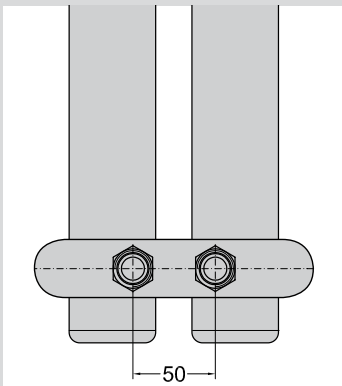

F

ALLACCIAMENTO 50 mm CENTRALE PER VALVOLA REMOTA Radiatore visto dal retro – vedi pag. 234-235-236	€ 78,75
CENTRAL CONNECTION 50 MM FOR REMOTE VALVE Back radiator view – see page 234-235-236	€ 78,75
RACCORDEMENT CENTRAL 50 mm POUR VANNE A DISTANCE Vue de l'arrière du radiateur – voir page 234-235-236	€ 78,75
MITTELANSCHLUSS 50 mm FÜR FERNVENTIL Rückansicht des Heizkörpers – siehe Seite 234-235-236	€ 78,75
CONEXIÒN CENTRAL 50 mm PARA VÁLVULA REMOTA Radiador visto por el reverso – consultar página 234-235-236	€ 78,75
ЦЕНТРАЛЬНОЕ ГИДРАВЛИЧЕСКОЕ СОЕДИНЕНИЕ С МЕЖОСЕВЫМ РАССТОЯНИЕМ 50 ММ ДЛЯ КЛАПАНА С ДИСТАНЦИОННЫМ УПРАВЛЕНИЕМ Вид радиатора сзади см. на с. 234-235-236	€ 78,75

Disponibili solo per i modelli / Available only for the models / Disponible seulement pour les modèles / Verfügbar nur für die Modelle / Disponible para los modelos / Выполняется только для моделей:

SINGLE: cut vertical e horizontal, air, stone, river, skin, honey, ice vertical e horizontal, rebel vertical, rude vertical, flora, scuba, wall, rain, digit, art radiators.

CUT HORIZONTAL, CUT VERTICAL € 120,00

ALLACCIAMENTI IDRAULICI STANDARD IN VERSIONE MISTA

POSSIBLE STANDARD CONNECTIONS FOR DUAL ENERGY VERSION
BRANCHEMENTS STANDARD POSSIBLES POUR VERSION MIXTE
HYDRAULISCHE STANDARDANSCHLÜSSE IN GEMISCHTER AUSFÜHRUNG
EMPALMES HYDRÀULICOS STANDARD POSSIBLES EN VERSION MIXTA
ГИДРАВЛИЧЕСКИЕ СОЕДИНЕНИЯ СТАНДАРТНЫЕ В ГИБРИДНОМ ВАРИАНТЕ

ice vertical
rebel vertical
rebel horizontal
rude vertical
shine
skin
river
air
stone
honey
art radiators

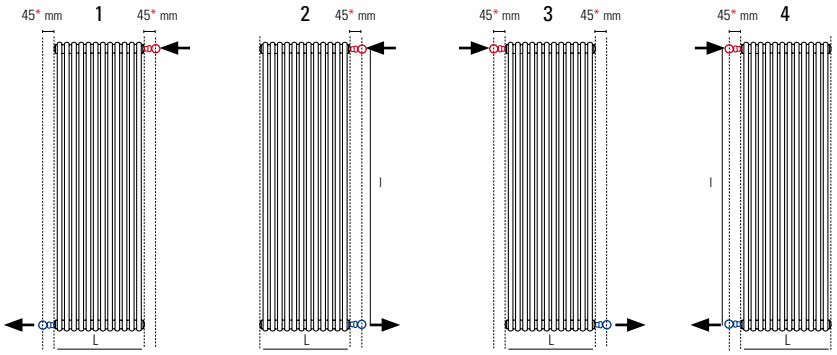

cut vertical
cut horizontal
ice horizontal

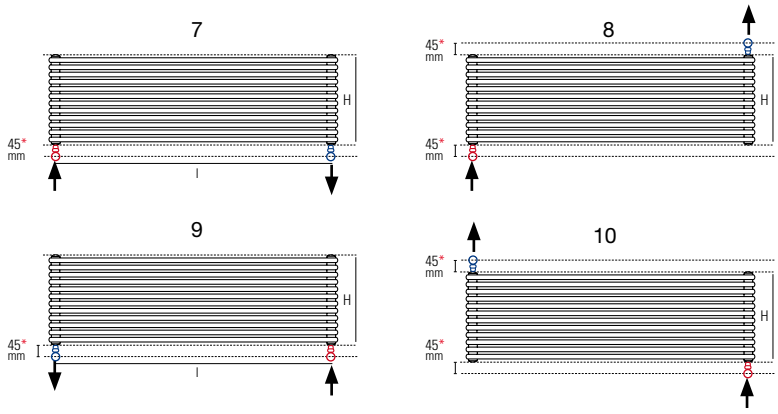

flora
scuba
wall
rain
digit

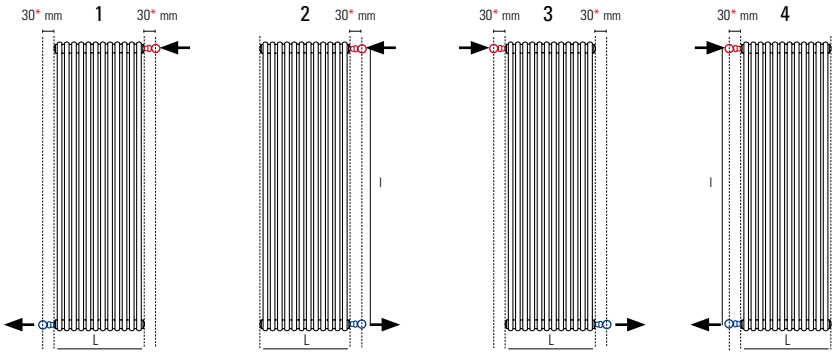

* Circa - approx. - environ - ungefähr - aprox. - приблизительно

0039 030 2530054

ALLACCIAMENTI IDRAULICI SPECIALI IN VERSIONE MISTA

SPECIAL CONNECTIONS FOR DUAL ENERGY VERSION
BRANCHEMENTS SPECIAUX POUR VERSION MIXTE
BESONDERE HYDRAULISCHE ANSCHLÜSSE IN GEMISCHTER AUSFÜHRUNG
EMPALMES HIDRÁULICOS ESPECIALES EN VERSION MIXTA
ГИДРАВЛИЧЕСКИЕ СОЕДИНЕНИЯ СПЕЦИАЛЬНЫЕ В ГИБРИДНОМ ВАРИАНТЕ

Tali allacciamenti non sono possibili per le versioni Elec Easy ed Elec Plus.
These connections are not possible with the Elec Easy and Elec Plus versions.
Ces raccords ne sont pas possibles pour les versions Elec Easy et Elec Plus.
Diese Anschlüsse sind für die Versionen Elec Easy und Elec Plus nicht möglich.
Estas conexiones no son posibles en las versiones Elec Easy y Elec Plus.
Такие соединения невозможны для вариантов Elec Easy и Elec Plus.

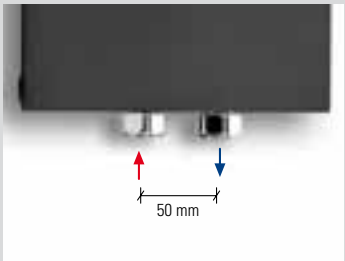

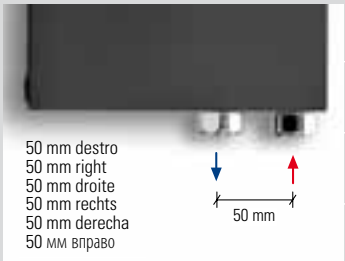

INTERASSE CENTRALE / LATERALE DESTRO 50 mm a richiesta, con interassi speciali (si richiede disegno dettagliato).	€ 78,75
CENTRAL / LATERAL RIGHT DISTANCE BETWEEN CENTERS 50 mm on request, with special distance between centers (detailed drawing required).	€ 78,75
ENTRAXE CENTRALE / LATERALE DROITE 50 mm sur demande, avec des entraxes spéciaux (dans ce cas, un plan détaillé est demandé).	€ 78,75
MITTELANSCHLUSS / RECHTE SEITEANSCHLUSS 50 mm auf Anfrage mit Sonderachsabständen (detaillierte Zeichnung erforderlich) erhältlich.	€ 78,75
DISTANCIA CENTRALE ENTRE CENTROS / LATERALE A DERECHA 50 mm bajo pedido (se requiere en tal caso un plano detallado)	€ 78,75
РАССТОЯНИЕ ЦЕНТР. / БОКОВОЙ ПРАВЫЙ 50 мм По запросу выполняются специальные межосевые расстояния (необходимо приложить подробный чертеж)	€ 78,75

SOLO PER I MODELLI CUT VERTICAL / HORIZONTAL
Only for models Cut vertical / horizontal
Seulement pour modèles Cut vertical / horizontal
Nur für Modelle Cut vertical / horizontal
Solo por modelos Cut vertical / horizontal
Только для моделей Cut vertical / horizontal

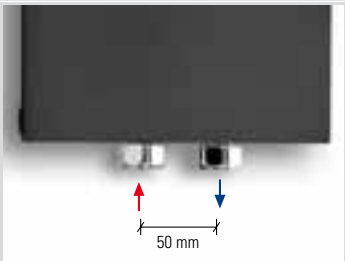

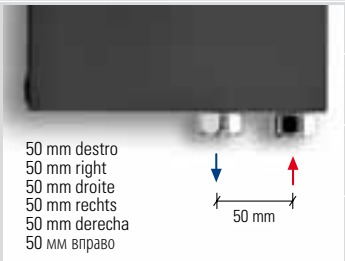

INTERASSE CENTRALE / LATERALE DESTRO 50 mm a richiesta, con interassi speciali (si richiede disegno dettagliato).	€ 120,00
CENTRAL / LATERAL RIGHT DISTANCE BETWEEN CENTERS 50 mm on request, with special distance between centers (detailed drawing required).	€ 120,00
ENTRAXE CENTRALE / LATERALE DROITE 50 mm sur demande, avec des entraxes spéciaux (dans ce cas, un plan détaillé est demandé).	€ 120,00
MITTELANSCHLUSS / RECHTE SEITEANSCHLUSS 50 mm auf Anfrage mit Sonderachsabständen (detaillierte Zeichnung erforderlich) erhältlich.	€ 120,00
DISTANCIA CENTRALE ENTRE CENTROS / LATERALE A DERECHA 50 mm bajo pedido (se requiere en tal caso un plano detallado)	€ 120,00
РАССТОЯНИЕ ЦЕНТР. / БОКОВОЙ ПРАВЫЙ 50 мм По запросу выполняются специальные межосевые расстояния (необходимо приложить подробный чертеж)	€ 120,00

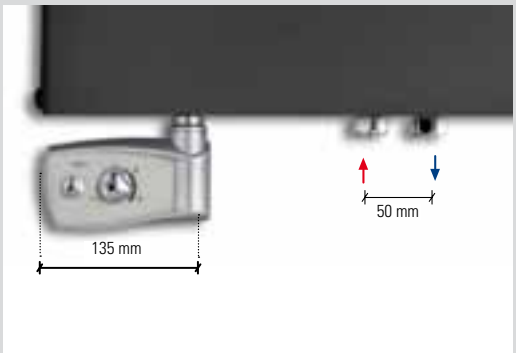

INTERASSE CENTRALE / LATERALE DESTRO 50mm:
Da filo collettore a centro foro tubo resistenza 135 mm

CENTRAL / LATERAL RIGHT DISTANCE BETWEEN CENTERS 50mm:
From manifold to electric resistance centre hole 135 mm

ENTRAXE CENTRALE / LATERALE DROITE 50mm:
De fil collecteur jusqu'au centre trou du tube de la résistance 135 mm

MITTELANSCHLUSS / RECHTE SEITEANSCHLUSS 50mm:
Von Kollektor zur Mittelheizstab 135 mm

DISTANCIA CENTRALE ENTRE CENTROS / LATERALE A DERECHA 50mm:
De hilo colector al centro pincho resistencia135 mm

РАССТОЯНИЕ ЦЕНТР. / БОКОВОЙ ПРАВЫЙ 50 мм
От края коллектора до центра отверстия трубки электротена 135 мм

ACCESSORI
ACCESSORIES
ACCESSOIRES
ZUBEHÖR
ACCESSORIOS
ФУРНИТУРА

ACCESSORI

BARRA PORTASCIUGAMANI SHORT

SHORT TOWEL RAIL / BARRE PORTE-SERVIETTES SHORT / HANDTUCHTROCKENSTANGE SHORT / BARRA CALIENTATOALLAS SHORT / ПЕРЕКЛАДИНА ДЛЯ ПОЛОТЕНЕЦ SHORT

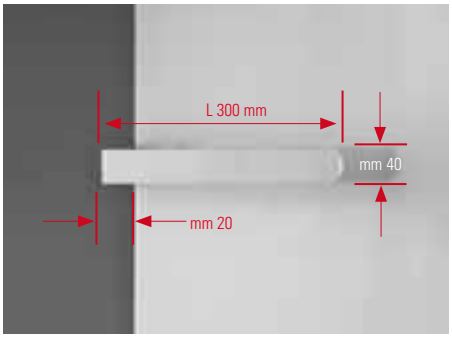

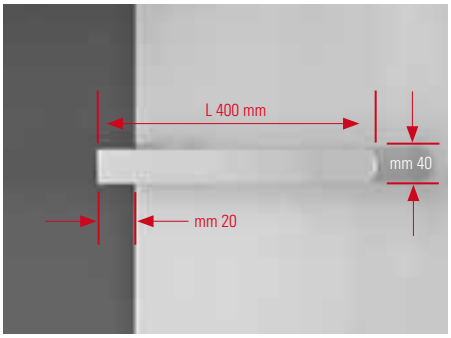

codice code code Artikel Nr. codigo код		larghezza width largeur Breite longitud ширина	prezzo/colori . price/colours . prix/couleurs . Preis/Farben . precio/colores . цена/цвета					
			bianco puro opaco pure white matt blanc pur mat mattes reines Weiß blanco puro mate чистый белый матовый RAL 9016	gruppo group groupe Gruppe grupo группа A	gruppo group groupe Gruppe grupo группа B	gruppo group groupe Gruppe grupo группа C	cromato chromate chromée verchromt cromado хромированный	dorato gold doré gold dorado позолоченный
		L	€ euro	€ euro	€ euro	€ euro	€ euro	€ euro
101048	x single	300	147,00	177,00	185,00	210,00	240,00	X
101049	x double	300	168,00	202,00	213,00	241,00	276,00	X
101050	x single	400	147,00	177,00	185,00	210,00	240,00	390,00
101051	x double	400	168,00	202,00	213,00	241,00	276,00	440,00

Prezzo cadauna - Price for 1 item - Prix pour 1 pièce - Einzelpreis - Precio por 1 pieza - Цена за единицу

Barra portasciugamani Short: di serie nell'Ice Bagno Short.
Towel bar Short standard for the model Ice Bagno Short.
Barre porte-serviettes short standard pour le modèle Ice Bagno Short.
Handtuchhalter Short Standard für das Model Ice Bagno Short.
Barra calientatoallas Short standard para el modelo Ice Bagno Short.
Перекладина для полотенец модели Short серии Ice Bagno Short.

La barra portasciugamani Short può essere montata solo da Caleido
The towel bar Short can be mounted only by Caleido
La barre porte-serviettes Short peut être montée seulement par Caleido
Der Handtuchhalter Short kann nur von Caleido montiert werden.
La barra calientatoallas Short puede ser instalada unicamente por la empresa Caleido.
Монтаж перекладин для полотенец Short производится исключительно компанией Caleido.

Disponibile per i modelli Rebel vertical S/D, Rude vertical S/D, Stone S/D - River S/D - Air S/D - Art Radiators S/D a partire da larghezza 503 mm e posizionata tra 380 mm e 680 mm dall'alto a destra o a sinistra.

Available for the models Rebel vertical S/D, Rude vertical S/D, Stone S/D - River S/D - Air S/D - Art Radiators S/D for width from 503 mm and positioned between 380 mm and 680mm from the top right or left.

Disponible pour les modèles Rebel vertical S/D, Rude vertical S/D, Stone S/D - River S/D - Air S/D - Art Radiators S/D a partir de largeur du 503 mm et placé entre 380 mm et 680 mm de haut gauche ou droite.

Verfügbar für die Modelle Rebel vertical S/D, Rude vertical S/D, Stone S/D - River S/D - Air S/D - Art Radiators S/D für Höhe von 503 mm und zwischen 503 mm und 380mm positioniert von oben links und rechts

Disponible para los modelos Rebel vertical S/D, Rude vertical S/D, Stone S/D - River S/D - Air S/D - Art Radiators S/D a partir de longitud 503 mm y situada entre 380 mm y 680 mm de lo alto a la derecha o izquierda.

Может устанавливаться на радиаторы моделей Rebel vertical S/D, Rude vertical S/D, Stone S/D - River S/D - Air S/D - Art Radiators S/D с шириной свыше 503 мм и монтироваться на расстоянии от 380 мм до 680 мм сверху с левой или с правой стороны.

BARRA PORTASCIUGAMANI

TOWEL RAIL / BARRE PORTE-SERVIETTES / HANDTUCHTROCKENSTANGE / BARRA CALIENTATOALLAS / ПЕРЕКЛАДИНА ДЛЯ ПОЛОТЕНЕЦ

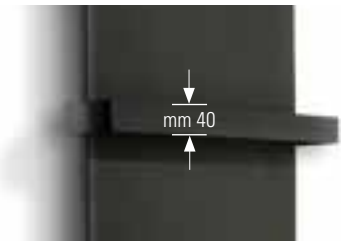

codice code code Artikel Nr. codigo код		larghezza width Breite largeur longitud ширина	prezzo/colori . price/colours . prix/couleurs . Preis/Farben . precio/colores . цена/цвета				
			bianco puro opaco pure white matt blanc pur mat mattes reines Weiß blanco puro mate чистый белый матовый RAL 9016	gruppo group groupe Gruppe grupo группа A	gruppo group groupe Gruppe grupo группа B	gruppo group groupe Gruppe grupo группа C	cromato chromate chromée verchromt cromado хромированный
		mm	€ euro	€ euro	€ euro	€ euro	€ euro
ICE VERTICAL, REBEL VERTICAL, RUDE VERTICAL							
101052	x single	490	147,00	177,00	185,00	210,00	240,00
101053	x double	490	168,00	202,00	213,00	241,00	276,00
101054	x single	640	161,00	194,00	203,00	231,00	264,00
101055	x double	640	185,00	223,00	233,00	266,00	304,00
101056	x single	790	177,00	213,00	224,00	255,00	x
101057	x double	790	203,00	244,00	258,00	294,00	x
ICE HORIZONTAL							
101066	x single	855	195,00	234,00	244,00	273,00	300,00
101067	x double	855	222,00	267,00	278,00	311,00	348,00
101068	x single	1255	266,00	320,00	334,00	373,00	444,00
101069	x double	1255	294,00	353,00	369,00	412,00	480,00

Prezzo cadauna - Price for 1 item - Prix pour 1 pièce - Einzelpreis - Precio por 1 pieza - Цена за единицу

Barra portasciugamani: di serie nell'Ice Bagno. La barra portasciugamani può essere montata solo da Caleido.
Towel bar standard for the model Ice Bagno. The towel bar can be mounted only by Caleido.
Barre porte-serviettes standard pour le modèle Ice Bagno. La barre porte-serviettes peut être montée seulement par Caleido.
Handtuchhalter Standard für das Model Ice Bagno. Der Handtuchhalter kann nur von Caleido montiert werden.
Barra calientatoallas standard para el modelo Ice Bagno. La barra calientatoallas puede ser instalada unicamente por la empresa Caleido.
Перекладина для полотенец серии Ice Bagno. Монтаж перекладин для полотенец производится исключительно компанией Caleido.

0039 030 2530054

VALVOLE + DETENTORI

VALVES + LOCKSHIELDS / VANNES + DÉTENDEURS / VENTILE + HÄHNE / VÁLVULAS + DETENTORES / КЛАПАНА + ЗАПОРНО-РЕГУЛИРУЮЩЕГО КЛАПАНА

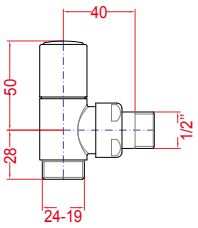

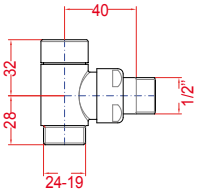

codice - code - code - Artikel Nr. - codigo - код			
101019	101019CR	101019CRS	101019G
prezzo/colori . price/colours . prix/couleurs . Preis/Farben . precio/colores . цена/цвета			
bianco - white - blanc - weiß - blanco - белый € euro	cromo - chrome - chromé - verchromt - cromada - хромированный € euro	cromo satinato - satinated chrome - chrome satiné verchromt satiniert - cromado satinado - хромированный сатинированный € euro	dorato - gold - doré - gold - dorado - позолоченный € euro
112,35	112,35	123,90	208,00

Coppia VALVOLA + DETENTORE BIANCO, CROMATO, CROMO SATINATO o DORATO a squadra, da 1/2" gas, per raccordo rame/multistrato. Raccordi vedi p. 233.

Set of angle VALVE + LOCKSHIELD in WHITE, CHROMED, CHROME-SATINATED or GOLD, 1/2" gas, for copper/multilayer fitting equipped. Fittings see page 233.

Couple VANNE + DÉTENDEUR, CHROMÉ, SATINÉ ou DORÉ avec carré angle, 1/2" gas, pour branchement cuivre/multicouche. Raccords voir page 233.

L-Winkel VENTIL + HAHN in Farbe WEISS, VERCHROMT, SATINIERT oder GOLD, 1/2" gas, für Kupfer/multischicht-Anschluss. Anschlüsse sehen Seite 233.

Pareja VÁLVULA + DETENTOR BLANCA, CROMO, CROMO SATINADO o DORADO, de 1/2"gas, para el acoplamiento cobre/multistrato. Racores ver pagina 233.

Комплект из КЛАПАНА + ЗАПОРНО-РЕГУЛИРУЮЩЕГО КЛАПАНА БЕЛОГО ЦВЕТА, ХРОМИРОВАННЫЙ, ХРОМИРОВАННЫЙ САТИНИРОВАННЫЙ или ПОЗОЛОЧЕННЫЙ, с газовой резьбой 1/2" под медный или многослойный фитинг. Муфты приведены на с. 233.

codice - code - code - Artikel Nr. - codigo - код			
101021	101021CR	101021CRS	101021G
prezzo/colori . price/colours . prix/couleurs . Preis/Farben . precio/colores . цена/цвета			
bianco - white - blanc - weiß - blanco - белый € euro	cromo - chrome - chromé - verchromt cromada - хромированный € euro	cromo satinato - satinated chrome - chrome satiné verchromt satiniert - cromado satinado - хромированный сатинированный € euro	dorato - gold - doré - gold - dorado - позолоченный € euro
166,00	166,00	224,00	320,00

Coppia VALVOLA TERMOSTATICA + DETENTORE BIANCO, CROMATO, CROMO SATINATO o DORATO a squadra, da 1/2" gas, per raccordo rame/multistrato. Raccordi vedi p. 233.

Set of THERMOSTATIC angle VALVE + LOCKSHIELD IN WHITE, CHROMED, CHROME-SATINED or GOLD, ½" gas, for copper/multilayer fitting. Fittings see page 233.

Couple VALVE THERMOSTATIQUE + SERRURE BLOUCLIER BLANC, CHROMÉ, SATINÉ ou DORÉ ou doré avec carré angle, ½" gas pour branchement cuivre/multicouche. Raccords voir page 233.

THERMOSTATISCHE L-Winkel VENTIL + VERRIEGELUNGSCHILD in Farbe WEISS, VERCHROMT, VERCHROMT-SATINIERT und GOLD, 1 / 2" Gas für Kupfer/multischicht-Anschluss. Anschlüsse sehen Seite 233.

Pareja VÀLVULA TERMOESTÁTICA + REGULADOR BLANCA, CROMO, CROMO SATINADO y GOLD escuadrado, de 1/2" gas, para el acoplamiento cobre/multistrato. Racores ver pagina 233.

Комплект из ТЕРМОСТАТИЧЕСКОГО КЛАПАНА + ЗАПОРНО-РЕГУЛИРУЮЩЕГО КЛАПАНА БЕЛОГО ЦВЕТА, ХРОМИРОВАННЫЙ, ХРОМИРОВАННЫЙ САТИНИРОВАННЫЙ или ПОЗОЛОЧЕННЫЙ, с газовой резьбой 1/2" под медный или многослойный фитинг. Муфты приведены на с. 233.

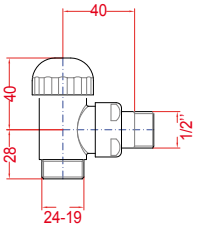

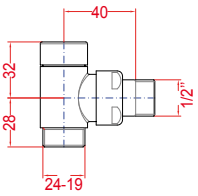

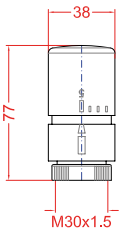

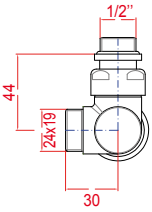

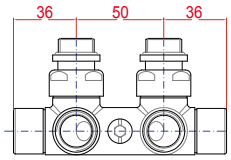

codice - code - code - Artikel Nr. - codigo - код			
101020	101020CR	101020CRS	101020G
prezzo/colori . price/colours . prix/couleurs . Preis/Farben . precio/colores . цена/цвета			
bianco - white - blanc - weiß - blanco - белый	cromo - chrome - chromé - verchromt - cromada - хромированный	cromo satinato - satinated chrome - chrome satiné verchromt satiniert - cromado satinado - хромированный сатинированный	dorato - gold - doré - gold - dorado - позолоченный
€ euro	€ euro	€ euro	€ euro
152,25	152,25	180,00	240,00

VALVOLA MONO/BITUBO con bypass + DETENTORE BIANCO, CROMATO, CROMO SATINATO o DORATO a squadra, interasse 50 mm, 1/2" gas, per raccordo rame/multistrato. Raccordi vedi p. 233.

Set of angle MONO/DOUBLE PIPE VALVE with diverter + LOCKSHIELD in WHITE, CHROMED, CHROME-SATINED or GOLD distance between centers 50 mm, 1/2" gas, for copper/multilayer fitting equipped. Fittings see page 233.

Couple VALVE MONO/DOUBLE TUBE avec by-pass + SERRURE-BOUCLIER BLANC, CHROMÉ, CHROME SATINÉ ou DORÉ avec carré angle, entraxe 50 mm, 1/2" gas, pour branchement cuivre/multichouche. Raccords voir page 233.

MONO/DOPPELROHR VENTIL mit Bypass + VERRIEGELUNGSCHILD in WEISS, VERCHROMT, VERCHROMT-SATINIERT und GOLD, Mittelanschluss 50 mm, 1/2" Gas, für Kupfer/Multischicht-Anschluss. Anschlüsse sehen Seite 233.

Pareja VALVULA MON/BITUBO con by-pass + REGULADOR BLANCO, CROMO, CROMO SATINADO y GOLD, distancia centrale 50 mm, 1/2" gas, para el acoplamiento cobre/multistrato. Racores ver pagina 233.

Комплект из КЛАПАНА ОДНО- / ДВУТРУБНОГО С ОБВОДОМ + ЗАПОРНО-РЕГУЛИРУЮЩЕГО КЛАПАНА БЕЛОГО ЦВЕТА, ХРОМИРОВАННЫЙ, ХРОМИРОВАННЫЙ САТИНИРОВАННЫЙ или ПОЗОЛОЧЕННЫЙ, с межосевым расстоянием 50 мм и с газовой резьбой 1/2" под медный или многослойный фитинг. Муфты приведены на с. 233.

codice - code - code - Artikel Nr. - codigo - код			
101022	101022CR	101022CRS	101022G
prezzo/colori . price/colours . prix/couleurs . Preis/Farben . precio/colores . цена/цвета			
bianco - white - blanc - weiß - blanco - белый	cromo - chrome - chromé - verchromt cromada - хромированный	cromo satinato - satinated chrome - chrome satiné verchromt satiniert - cromado satinado - хромированный сатинированный	dorato - gold - doré - gold - dorado - позолоченный
€ euro	€ euro	€ euro	€ euro
197,00	197,00	260,00	350,00

VALVOLA TERMOSTATICA MONO/BITUBO con bypass + DETENTORE BIANCO, CROMATO, CROMO SATINATO o DORATO a squadra, interasse 50 mm, 1/2" gas, per raccordo rame/multistrato. La mandata nelle valvole termostatiche mono/bitubo cod. 101022 è standard a destra.

Set of angle THERMOSTATIC MONO/DOUBLE PIPE VALVE with diverter + LOCKSHIELD in WHITE, CHROMED, CHROME-SATINED or GOLD distance between centers 50 mm, 1/2" gas, for copper/multilayer fitting equipped. Inlet of thermostatic mono/double pipe valve, code 101022 and 101022CR, standard on right side.

VALVE THERMOSTATIQUE MONO/DOUBLE TUBE avec by-pass + SERRURE-BOUCLIER BLANC, CHROMÉ, CHROMÉ SATINÉ ou DORÉ avec carré angle, entraxe 50 mm, 1/2" gas, pour branchement cuivre/multichouche. Entrée de la vanne thermostatique mono/double tube, code 101022 et 101022CR, standard à gauche.

TERMOSTATISCHE L-WINKEL MONO/DOPPELROHR VENTIL mit Bypass + VERRIEGELUNGSCHILD in WEISS, VERCHROMT, VERCHROMT-SATINIERT und GOLD, Mittelanschluss 50 mm, 1/2" Gas, für Kupfer/Multischicht-Anschluss. Vorlauf vom termostatische L-Winkel Mono/Doppelrohr Ventil, Artikel Nr. 101022 und 101022CR, serienmäßig rechts.

PAREJA VÀLVULA TERMOESTATICA MON/BITUBO con by-pass + REGULADOR BLANCO, CROMO, CROMO SATINADO y GOLD, distancia centrale 50 mm, 1/2" gas, para el acoplamiento cobre/multistrato. La entrada de la válvula termoestatica cod. 101022 es estándar a la derecha.

Комплект из ТЕРМОСТАТИЧЕСКОГО КЛАПАНА ОДНО- / ДВУТРУБНОГО С ОБВОДОМ + ЗАПОРНО-РЕГУЛИРУЮЩЕГО КЛАПАНА БЕЛОГО ЦВЕТА, ХРОМИРОВАННЫЙ, ХРОМИРОВАННЫЙ САТИНИРОВАННЫЙ или ПОЗОЛОЧЕННЫЙ, с межосевым расстоянием 50 мм и с газовой резьбой 1/2" под медный или многослойный фитинг. вступление термостатического клапана одно- / двутрубного с обводом код 101022 и 101022CR, стандартные справа.

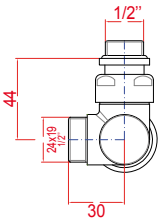

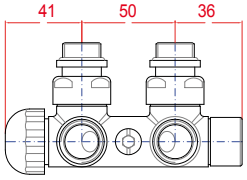

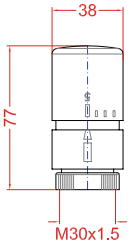

0039 030 2530054

codice - code - code - Artikel Nr. - codigo - код			
101058	101058CR	101058CRS	101058G
prezzo/colori . price/colours . prix/couleurs . Preis/Farben . precio/colores . цена/цвета			
bianco - white - blanc - weiß - blanco - белый € euro	cromo - chrome - chromé - verchromt cromada - хромированный € euro	cromo satinato - satinated chrome - chrome satiné verchromt satiniert - cromado satinado - хромированный сатинированный € euro	dorato - gold - doré - gold - dorado - позолоченный € euro
112,35	112,35	123,90	208,00

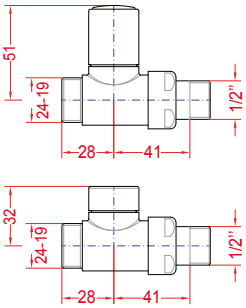

Coppia VALVOLA+DETENTORE BIANCO, CROMATO, CROMO SATINATO o DORATO DIRITTA, da 1/2" gas, per raccordo rame/multistrato. Raccordi vedi p. 233.

Set of ANGLE VALVE+LOCKSHIELD WHITE, CHROMED, CHROME-SATINATED or GOLD, STRAIGHT, 1/2" gas, for copper/multilayer fitting equipped. Fittings see page 233.

Couple VALVE + SERRURE-BLOUCLIER BLANC, CHROMÉ, SATINÉ ou DORÉ DROIT, 1/2 " gas, pour branchement cuivre/multicouche. Raccords voir page 233.

VENTIL + VERRIEGELUNGSCHILD in Farbe WEISS, VERCHROMT, SATINIERT oder GOLD, GERADE 1/2 " gas, für Kupfer/multischicht-Anschluss. Anschlüsse sehen Seite 233.

Pareja VÁLVULA + REGULADOR BLANCA, CROMO, CROMO SATINADO o DORADO, RECTA, de 1/2"gas, para el acoplamiento cobre/multistrato. Racores ver pagina 233.

Комплект из ПРЯМОГО КЛАПАНА + ЗАПОРНО-РЕГУЛИРУЮЩЕГО КЛАПАНА БЕЛОГО ЦВЕТА, ХРОМИРОВАННЫЙ, ХРОМИРОВАННЫЙ САТИНИРОВАННЫЙ или ПОЗОЛОЧЕННЫЙ, с газовой резьбой 1/2" под медный или многослойный фитинг. Муфты приведены на с. 233.

	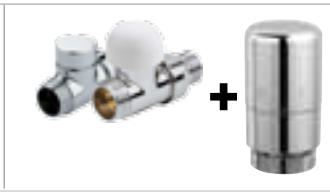		
codice - code - code - Artikel Nr. - codigo - код			
101059	101059CR	101059CRS	101059G
prezzo/colori . price/colours . prix/couleurs . Preis/Farben . precio/colores . цена/цвета			
bianco - white - blanc - weiß - blanco - белый € euro	cromo - chrome - chromé - verchromt cromada - хромированный € euro	cromo satinato - satinated chrome - chrome satiné verchromt satiniert - cromado satinado - хромированный сатинированный € euro	dorato - gold - doré - gold - dorado - позолоченный € euro
166,00	166,00	224,00	320,00

Coppia VALVOLA TERMOSTATICA + DETENTORE BIANCO, CROMATO, CROMO SATINATO o DORATO DIRITTA, da 1/2" gas, per raccordo rame/multistrato. Raccordi vedi p. 233.

Set of THERMOSTATIC angle VALVE + LOCKSHIELD IN WHITE, CHROMED, CHROME-SATINED or GOLD, STRAIGHT, 1/2" gas, for copper/multilayer fitting. Fittings see page 233.

Couple VALVE THERMOSTATIQUE + SERRURE BLOUCLIER BLANC, CHROMÉ, SATINÉ ou DORÉ, DROIT, 1/2" gas pour branchement cuivre/multicouche. Raccords voir page 233.

THERMOSTATISCHE + VERRIEGELUNGSCHILD in Farbe WEISS, VERCHROMT, VERCHROMT-SATINIERT und GOLD, GERADE, 1/2" Gas für Kupfer/multischicht-Anschluss. Anschlüsse sehen Seite 233.

Pareja VÀLVULA TERMOESTÁTICA + REGULADOR BLANCA, CROMO, CROMO SATINADO y GOLD , RECTA, de 1/2" gas, para el acoplamiento cobre/multistrato. Racores ver pagina 233.

Комплект из ПРЯМОГО ТЕРМОСТАТИЧЕСКОГО КЛАПАНА + ЗАПОРНО-РЕГУЛИРУЮЩЕГО КЛАПАНА БЕЛОГО ЦВЕТА, ХРОМИРОВАННЫЙ, ХРОМИРОВАННЫЙ САТИНИРОВАННЫЙ или ПОЗОЛОЧЕННЫЙ, с газовой резьбой 1/2" под медный или многослойный фитинг. Муфты приведены на с. 233.

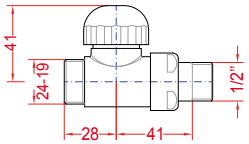

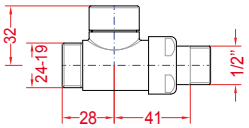

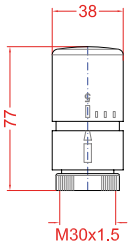

Codice - Code - Code - Artikel Nr. - Codigo - Код			
101060	101060CR	101060CRS	101060G
prezzo/colori . price/colours . prix/couleurs . Preis/Farben . precio/colores . цена/цвета			
bianco - white - blanc - weiß - blanco - белый € euro	cromo - chrome - chromé - verchromt cromada - хромированный € euro	cromo satinato - satinated chrome - chrome satiné verchromt satiniert - cromado satinado - хромированный сатинированный € euro	dorato - gold - doré - gold - dorado - позолоченный € euro
152,25	152,25	180,00	240,00

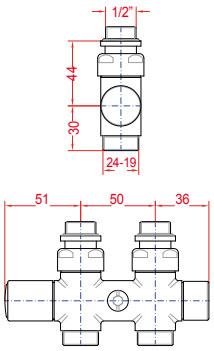

VALVOLA MONO/BITUBO con bypass + DETENTORE BIANCO, CROMATO, CROMO SATINATO o DORATO DIRITTA, interasse 50 mm, 1/2" gas, per raccordo rame/multistrato.Raccordi vedi p. 233.

Set of angle MONO/DOUBLE PIPE VALVE with diverter + LOCKSHIELD in WHITE, CHROMED, CHROME-SATINED or GOLD, STRAIGHT distance between centers 50 mm, 1/2" gas, for copper/multilayer fitting equipped. Fittings see page 233.

Couple VALVE MONO/DOUBLE TUBE avec by-pass + SERRURE-BOUCLIER BLANC, CHROMÉ, CHROME SATINÉ ou DORÉ, DROITE, entraxe 50 mm, 1/2" gas, pour branchement cuivre/multichouche. Raccords voir page 233.

MONO/DOPPELROHR VENTIL mit Bypass + VERRIEGELUNGSCHILD in WEISS, VERCHROMT, VERCHROMT-SATINIERT und GOLD, GERADE, Mittelanschluss 50 mm, 1/2" Gas, für Kupfer/Multischicht-Anschluss. Anschlüsse sehen Seite 233.

Pareja VALVULA MON/BITUBO con by-pass + REGULADOR BLANCO, CROMO, CROMO SATINADO y GOLD, RECTA, distancia centrale 50 mm, 1/2" gas, para el acoplamiento cobre/multistrato. Racores ver pagina 233.

Комплект из ПРЯМОГО КЛАПАНА ОДНО- / ДВУТРУБНОГО С ОБВОДОМ + ЗАПОРНО-РЕГУЛИРУЮЩЕГО КЛАПАНА БЕЛОГО ЦВЕТА, ХРОМИРОВАННЫЙ, ХРОМИРОВАННЫЙ САТИНИРОВАННЫЙ или ПОЗОЛОЧЕННЫЙ, с межосевым расстоянием 50 мм и с газовой резьбой 1/2" под медный или многослойный фитинг. Муфты приведены на с. 233.

Codice - Code - Code - Artikel Nr. - Codigo - Код			
101061	101061CR	101061CRS	101061G
prezzo/colori . price/colours . prix/couleurs . Preis/Farben . precio/colores . цена/цвета			
bianco - white - blanc - weiß - blanco - белый € euro	cromo - chrome - chromé - verchromt cromada - хромированный € euro	cromo satinato - satinated chrome - chrome satiné verchromt satiniert - cromado satinado - хромированный сатинированный € euro	dorato - gold - doré - gold - dorado - позолоченный € euro
197,00	197,00	260,00	350,00

VALVOLA TERMOSTATICA MONO/BITUBO con bypass + DETENTORE BIANCO, CROMATO, CROMO SATINATO o DORATO DIRITTA, interasse 50 mm, 1/2" gas, per raccordo rame/multistrato.

Set of angle THERMOSTATIC MONO/DOUBLE PIPE VALVE with diverter + LOCKSHIELD in WHITE, CHROMED, CHROME-SATINED or GOLD, STRAIGHT distance between centers 50 mm, 1/2" gas, for copper/multilayer fitting equipped.

VALVE THERMOSTATIQUE MONO/DOUBLE TUBE avec by-pass + SERRURE-BOUCLIER BLANC, CHROMÉ, CHROME SATINÉ ou DORÉ, DROITE, entraxe 50 mm, 1/2" gas, pour branchement cuivre/multichouche.

TERMOSTATISCHE MONO/DOPPELROHR VENTIL mit Bypass + VERRIEGELUNGSCHILD in WEISS, VERCHROMT, VERCHROMT-SATINIERT und GOLD, GERADE, Mittelanschluss 50 mm, 1/2" Gas, für Kupfer/Multischicht-Anschluss.

PAREJA VÀLVULA TERMOESTATICA MON/BITUBO con by-pass + REGULADOR BLANCO, CROMO, CROMO SATINADO y GOLD, RECTA distancia centrale 50 mm, 1/2" gas, para el acoplamiento cobre/multistrato.

Комплект из ПРЯМОГО ТЕРМОСТАТИЧЕСКОГО КЛАПАНА ОДНО- / ДВУТРУБНОГО С ОБВОДОМ + ЗАПОРНО-РЕГУЛИРУЮЩЕГО КЛАПАНА БЕЛОГО ЦВЕТА, ХРОМИРОВАННЫЙ, ХРОМИРОВАННЫЙ САТИНИРОВАННЫЙ или ПОЗОЛОЧЕННЫЙ, с межосевым расстоянием 50 мм и с газовой резьбой 1/2" под медный или многослойный фитинг.

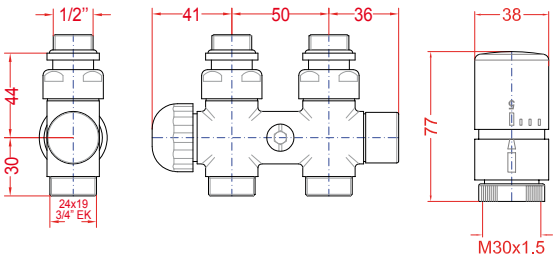

0039 030 2530054

FITTINGS / RACCORDS / ANSCHLÜSSE / RACORES / МУФТЫ

RAME . COPPER . CUIVRE . KUPFER . COBRE . МЕДНЫЙ

codice code code Artikel Nr. codigo код	diametro diameter diamètre Diameter diámetro диаметр	Confezione da 2 pz. Packet of 2 piece Paquet de 2 unité 2 Stück pro Packet Paquete con 2 set. В упаковке 2 шт.	prezzo price prix Preis precio цена € euro
C58406	∅ 10	Raccordo di tenuta per impianto in rame diam. 10 Tight fitting for copper system diam. 10 Raccord serré pour installation en cuivre diam. 10 Anschluss für Kupfersystem Diam. 10 Empalme ajustado por instalación de cobre diam. 10 Плотно пригнанный медный фитинг диаметром 10	24,50
C58407	∅ 12	Raccordo di tenuta per impianto in rame diam. 12 Tight fitting for copper system diam. 12 Raccord serré pour installation en cuivre diam. 12 Anschluss für Kupfersystem Diam. 12 Empalme ajustado por instalación de cobre diam. 12 Плотно пригнанный медный фитинг диаметром 12	24,50
C58408	∅ 14	Raccordo di tenuta per impianto in rame diam. 14 Tight fitting for copper system diam. 14 Raccord serré pour installation en cuivre diam. 14 Anschluss für Kupfersystem Diam. 14 Empalme ajustado por instalación de cobre diam. 14 Плотно пригнанный медный фитинг диаметром 14	24,50
C58409	∅ 15	Raccordo di tenuta per impianto in rame diam. 15 Tight fitting for copper system diam. 15 Raccord serré pour installation en cuivre diam. 15 Anschluss für Kupfersystem Diam. 15 Empalme ajustado por instalación de cobre diam. 15 Плотно пригнанный медный фитинг диаметром 15	24,50
C58410	∅ 16	Raccordo di tenuta per impianto in rame diam. 16 Tight fitting for copper system diam. 16 Raccord serré pour installation en cuivre diam. 16 Anschluss für Kupfersystem Diam. 16 Empalme ajustado por instalación de cobre diam. 16 Плотно пригнанный медный фитинг диаметром 16	24,50
C58411	∅ 18	Raccordo di tenuta per impianto in rame diam. 18 Tight fitting for copper system diam. 18 Raccord serré pour installation en cuivre diam. 18 Anschluss für Kupfersystem Diam. 18 Empalme ajustado por instalación de cobre diam. 18 Плотно пригнанный медный фитинг диаметром 18	24,50

MULTISTRATO . MULTILAYER . MULTICOUCHE MULTISCHICHT . MULTISTRATO . МНОГОСЛОЙНЫЙ

codice code code Artikel Nr. codigo код	diametro diameter diamètre Diameter diámetro диаметр	Confezione da 2 pz. Packet of 2 piece Paquet de 2 unité 2 Stück pro Packet Paquete con 2 set. В упаковке 2 шт.	prezzo price prix Preis precio цена € euro
C58501	∅ 14x2	Raccordo di tenuta per impianto in multistrato diam. 14 Tight fitting for multilayer system diam. 14 Raccord serré pour installation multicouche diam. 14 Anschluss für Multischicht-System Diam. 14 Empalme ajustado por instalación multistrato diam. 14 Плотно пригнанный многослойный фитинг диаметром 14	29,50
C58502	∅ 16x2	Raccordo di tenuta per impianto in multistrato diam. 16 Tight fitting for multilayer system diam. 16 Raccord serré pour installation multicouche diam. 16 Anschluss für Multischicht-System Diam. 16 Empalme ajustado por instalación multistrato diam. 16 Плотно пригнанный многослойный фитинг диаметром 16	29,50
C58503	∅ 16x2,25	Raccordo di tenuta per impianto in multistrato diam. 16,2 Tight fitting for multilayer system diam. 16,2 Raccord serré pour installation multicouche diam. 16,2 Anschluss für Multischicht-System Diam. 16,2 Empalme ajustado por instalación multistrato diam. 16,2 Плотно пригнанный многослойный фитинг диаметром 16,2	29,50
C58504	∅ 17x2	Raccordo di tenuta per impianto in multistrato diam. 17 Tight fitting for multilayer system diam. 17 Raccord serré pour installation multicouche diam. 17 Anschluss für Multischicht-System Diam. 17 Empalme ajustado por instalación multistrato diam. 17 Плотно пригнанный многослойный фитинг диаметром 17	29,50
C58506	∅ 18x2	Raccordo di tenuta per impianto in multistrato diam. 18 Tight fitting for multilayer system diam. 18 Raccord serré pour installation multicouche diam. 18 Anschluss für Multischicht-System Diam. 18 Empalme ajustado por instalación multistrato diam. 18 Плотно пригнанный многослойный фитинг диаметром 18	29,50
C58510	∅ 20x2	Raccordo di tenuta per impianto in multistrato diam. 20 Tight fitting for multilayer system diam. 20 Raccord serré pour installation multicouche diam. 20 Anschluss für Multischicht-System Diam. 10 Empalme ajustado por instalación multistrato diam. 20 Плотно пригнанный многослойный фитинг диаметром 20	29,50

ATTENZIONE. SPECIFICARE IL TIPO DI RACCORDO NELL'ORDINE!
ATTENTION. PLEASE SPECIFY THE TYPE OF FITTING ON ORDER!
ATTENTION, INDIQUER LE TYPE DES RACCORDS PENDANT LA COMANDE!
ACHTUNG. BITTE DAS TYP VON ANSCHLUSS IN BESTELLUNG ANGEBEN.
ATENCIÓN, POR FAVOR INDICAR EL TIPO DE RACORES EN EL PEDIDO.
ВНИМАНИЕ! В ЗАКАЗЕ НЕОБХОДИМО УКАЗАТЬ ТИП МУФТ.

VALVOLE INCASSO

FLUSH MOUNT VALVES / VANNES À ENCASTRER / UNTERPUTZVENTILE / VÁLVULAS DE EMPOTRAR / ВСТРАИВАЕМЫЙ В СТЕНУ КОМПЛЕКТ ИЗ КЛАПАНА

codice - code - code - Artikel Nr. - codigo - код	
101062	101062CR
prezzo/colori . price/colours . prix/couleurs . Preis/Farben . precio/colores . цена/цвета	
bianco - white - blanc - weiß - blanco - белый	cromo - chrome - chromé - verchromt - cromada - хромированный
€ euro	€ euro
330,00	330,00

Valvola INCASSO, manopola e detentore da 1/2" completa di raccordo maschio 1/2 x 24 -19.Adattori da ordinare separatamente in numero 3 coppie, vedi p. 233. La mandata nelle valvole a incasso cod. 101062 e 101062CR è standard a destra.

FLUSH MOUNT valve, handwheel and lockshield 1/2" equipped with male pipe fitting 1/2 x 24-19.Fittings to be ordered separately, 3 pairs, see page 233. Inlet of flush mount valve, code 101062 and 101062CR, standard on right side.

Vanne À ENCASTRER, poignée et détendeur 1/2" avec raccord mâle 1/2 x 24-19. 3 coupples de adaptateurs à commander séparetement. Adaptateurs voir page 233. Entrée de la vanne à encastrer, code 101062 et 101062CR, standard à gauche.

UNTERPUTZ Ventil, Griff und Hahn 1/2", mit Anschluss 1/2 x 24-19. Anschlussteile separat zu bestellen, 3 Paar, bitte sehen Sie Seite 233. Vorlauf vom Unterputzventil, Artikel Nr. 101062 und 101062CR, serienmäßig rechts.

Válvula DE EMPOTRAR, con manilla y detentor de 1/2", con racor macho 1/2 x 24-19. Empalmes bajo pedido separado, 3 parejas, ver la pàg. 233. La entrada de la válvula de empotrar cod. 101062 e 101062CR es estándar a la derecha.

ВСТРАИВАЕМЫЙ В СТЕНУ комплект из клапана, рукоятки и запорно-регулирующего клапана с газовой резьбой 1/2", дополненный фитингом с наружной резьбой 1/2 x 24 -19. Адаптеры заказываются отдельно в количестве 3 пар (смотрите с. 233). Утопленные клапана, код 101062 и 101062CR, стандартные справа.

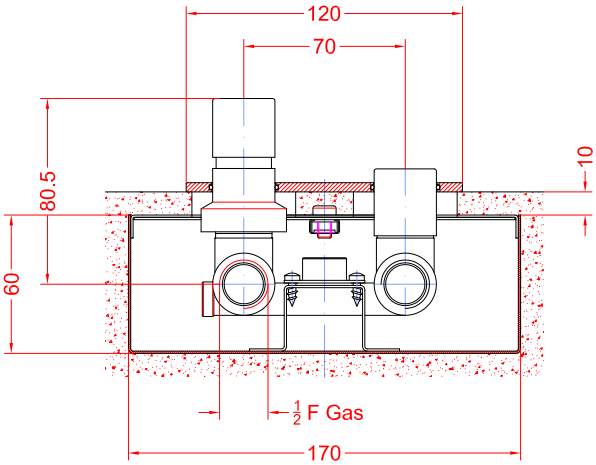

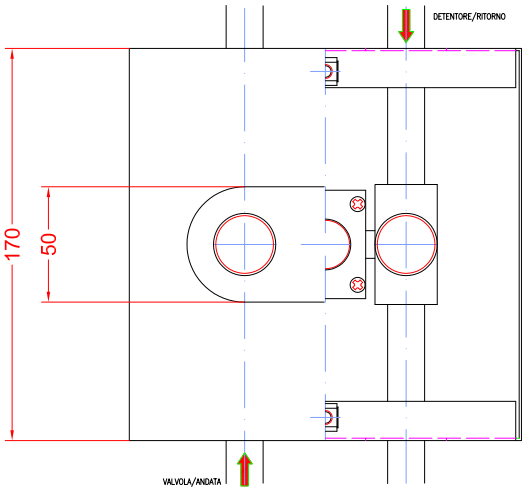

0039 030 2530054

VALVOLE INCASSO

FLUSH MOUNT VALVES / VANNES À ENCASTRER / UNTERPUTZVENTILE / VÁLVULAS DE EMPOTRAR / ВСТРАИВАЕМЫЙ В СТЕНУ КОМПЛЕКТ ИЗ КЛАПАНА

codice - code - code - Artikel Nr. - codigo - код	
101063	101063CR
prezzo/colori . price/colours . prix/couleurs . Preis/Farben . precio/colores . цена/цвета	
bianco - white - blanc - weiß - blanco - белый	cromo - chrome - chromé - verchromt - cromada - хромированный
€ euro	€ euro
370,00	370,00

Valvola TERMOSTATICA A INCASSO, manopola e detentore da 1/2", completa di raccordo maschio 1/2 x 24-19. Adattori da ordinare separatamente in numero 3 coppie, vedi p. 233. La mandata nelle valvole a incasso cod. 101063 e 101063CR è standard a destra.

FLUSH MOUNT thermostatic valve, handwheel and lockshield 1/2" equipped with male pipe fitting 1/2 x 24-19. Fittings to be ordered separately, 3 pairs, see page 233. Inlet of flush mount valve, code 101063 and 101063CR, standard on right side.

Vanne À ENCASTRER THERMOSTATIQUE, poignée et détendeur 1/2" avec raccord mâle 1/2 x 24-19. 3 coupples de adaptateurs à commander séparetement. Adaptateurs voir page 233. Entrée de la vanne à encastrer, code 101063 et 101063CR, standard à gauche.

UNTERPUTZ Ventil, Griff und Hahn 1/2", mit Anschluss 1/2 x 24-19. Anschlussteile separat zu bestellen, 3 Paar, bitte sehen Sie Seite 233. Vorlauf vom Unterputzventil, Artikel Nr. 101063 und 101063CR, serienmäßig rechts.

Válvula TERMOSTÁTICA DE EMPOTRAR, con manilla y detentor de 1/2", con racor macho 1/2 x 24-19. Empalmes bajo pedido separado, 3 parejas, ver la pàg. 233. La entrada de la válvula de empotrar cod. 101063 e 101063CR es estándar a la derecha.

ВСТРАИВАЕМЫЙ В СТЕНУ комплект из ТЕРМОСТАТИЧЕСКОГО клапана, рукоятки и запорно-регулирующего клапана с газовой резьбой 1/2", дополненный фитингом с наружной резьбой 1/2 x 24 - 19. Адаптеры заказываются отдельно в количестве 3 пар (смотрите с. 233). Утопленные клапана, код 101063 и 101063CR, стандартные справа.

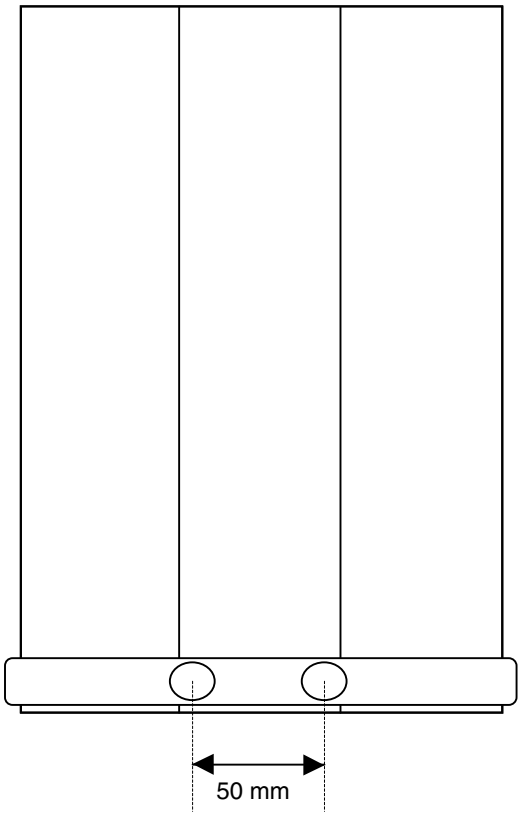

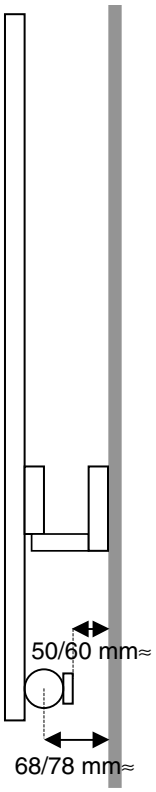

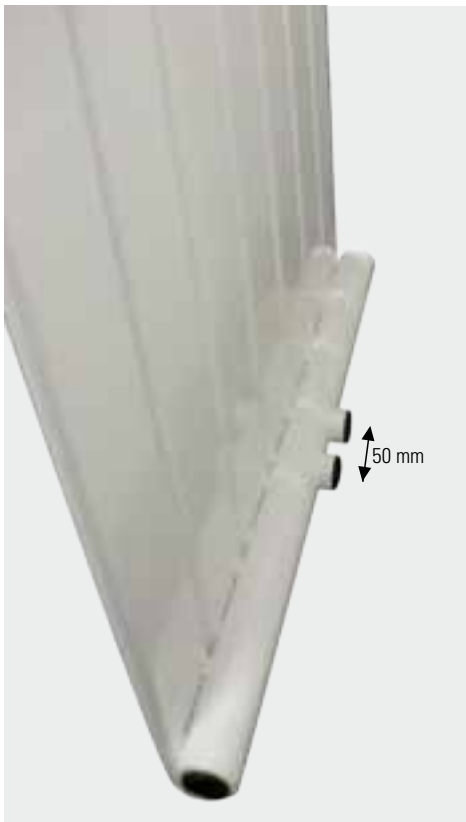

SCHEMA MONTAGGIO VALVOLE INCASSO

FIXING DRAWING FOR FLUSH MOUNT VALVES - SCHÉMA DU MONTAGE VANNES À ENCASTRER - INSTALLATIONSZEICHNUNG FÜR UNTERPUTZVENTILE - PLAN MONTAJE VÁLVULAS DE EMPOTRAR - СХЕМА МОНТАЖА ВСТРАИВАЕМЫЙ В СТЕНУ КОМПЛЕКТ ИЗ КЛАПАНА

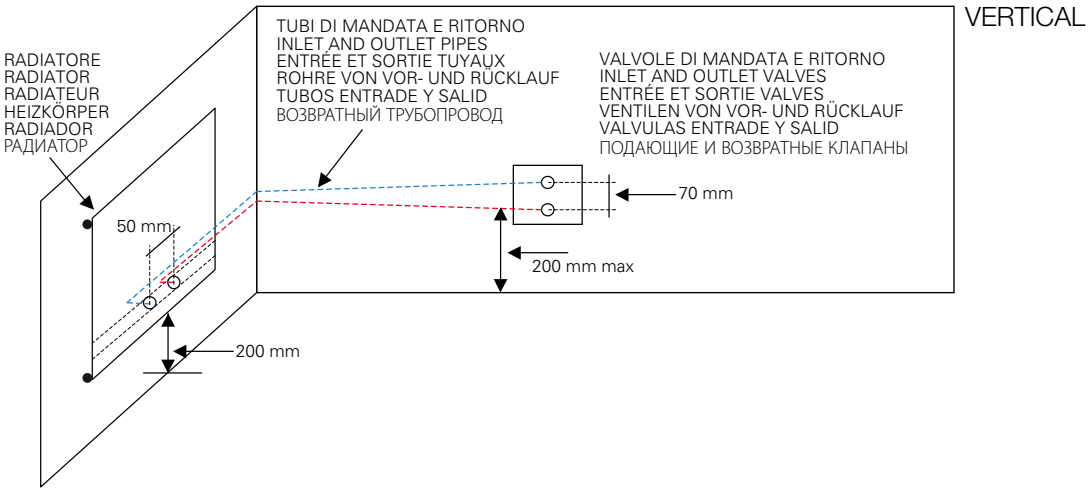

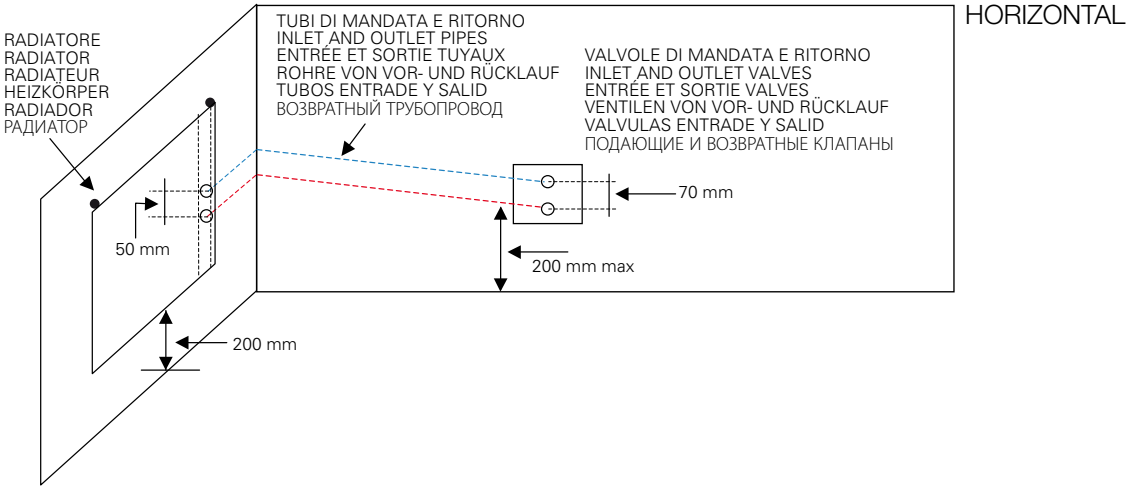

0039 030 2530054

COPERTURE LATERALI

LATERAL COVER / COUVERTURE LATERALE / SEITLICHE ABDECKUNG / REVESTIMIENTO LATERALE / БОКОВЫЕ КРЫШКИ

Ice double vertical/horizontal
Ice bagno double vertical/horizontal
Ice bagno short double
H 820 - 1220 - 1520 - 1820 - 2020 - 2220

Ice inox reflex finish double vertical/horizontal
Ice bagno inox reflex finish double vertical
Ice bagno short inox reflex finish double vertical
H 820 - 1220 - 1520 - 1820 - 2020

Ice inox satinato double vertical/horizontal
Ice bagno inox satinato double vertical
H 1220 - 1520 - 1820 - 2020

Ice gold finish double vertical/horizontal
H 1820

Prezzo cadauna - Price for 1 item - Prix pour 1 pièce - Einzelpreis - Precio por 1 pieza - Цена за единицу

codice code code Artikel Nr. codigo код	(ICE VERTICAL) altezza hauteur height Höhe altura высота **H** mm	(ICE HORIZONTAL) larghezza width largeur Breite longitud ширина **L** mm	prezzo/colori . price/colours . prix/couleurs . Preis/Farben . precio/colores . цена/цвета			
			bianco puro opaco pure white matt blanc pur mat mattes reines Weiß blanco puro mate чистый белый матовый RAL 9016 € euro	colori colours couleurs Farben colores цвета A € euro	colori colours couleurs Farben colores цвета B € euro	colori colours couleurs Farben colores цвета C € euro
101026	820	820	49,00	59,00	61,00	69,00
101029	1220	1220	58,00	70,00	73,00	81,00
101030	1520	1520	68,00	82,00	84,00	94,00
101031	1820	1820	82,00	99,00	102,00	114,00
101032	2020	2020	93,00	112,00	116,00	130,00
101033	2220	2220	114,00	137,00	142,00	160,00

Unica copertura possibile per i modelli:
Only one cover possible for the models:
Unique couverture possible pour les modèles :
Einzige mögliche Abdeckung für die Modelle:
Sólo un revestimiento posible por los modelos:
Только возможноекрышка для всех моделей:

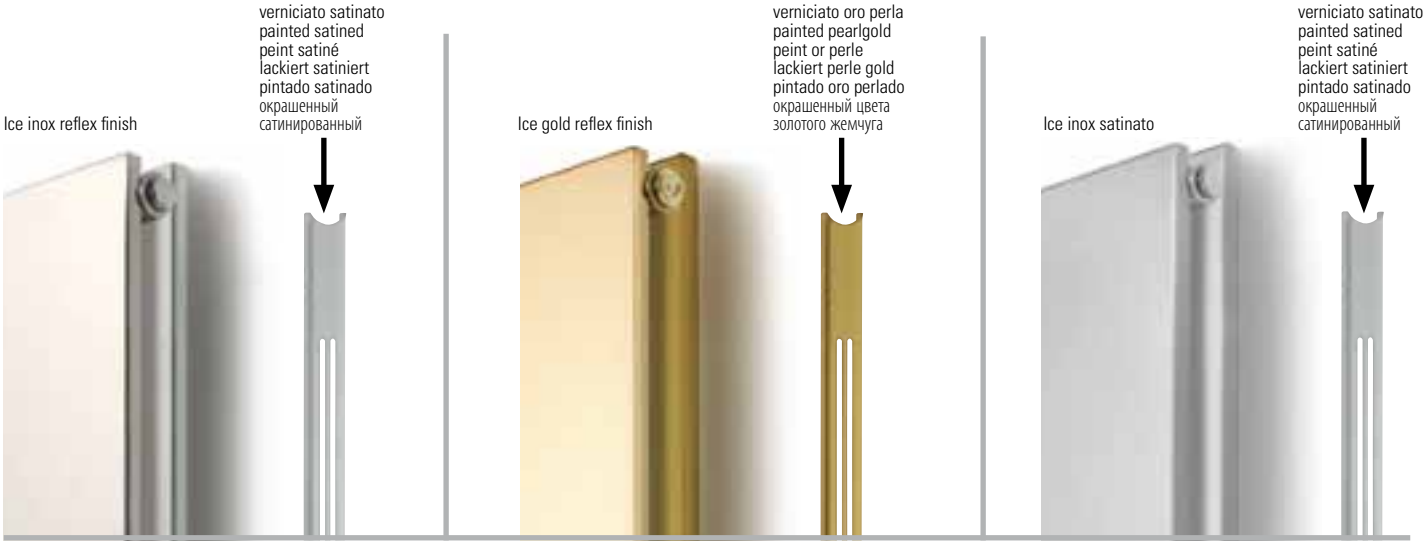

Le coperture laterali possono essere montate solo da Caleido
The lateral cover can be mounted only by Caleido
Les couvertures latérales peuvent etre appliquées seulement par Caleido.
Die Abdeckungen können nur von Caleido montiert werden.
El revestimiento laterale puede ser instalado unicamente por la empresa Caleido.
Монтаж боковых крышек производится исключительно компанией Caleido.

COLORI

COLOURS
COULEURS
FARBEN
COLORES
ЦВЕТА

STANDARD . СТАНДАРТНЫЕ

9016 RAL bianco puro opaco / pure white matt / blanc pur mat / mattes reines Weiß / Blanco puro mate / чистый матовый белый

GRUPPO A - GROUP A - GROUPE A - GRUPPE A - GRUPO A - ГРУППА A

bianco B7 ruvido opaco / rough white B7 matt / blanc B7 rugueux mat / mattes grobes Weiß B7 / Blanco B7 rugoso mate / белый B7 неоднородный

9001 RAL pergamon bianco opaco / pergamon white matt / blanc pergamon mat / mattes Pergamon-Weiß / Blanco pergamon maten / белый пергаментный

1013 RAL bianco perla opaco / pearl white matt / blanc perle mat / mattes Perlweiß / Blanco perla mate / жемчужно-белый матовый

1015 RAL avorio chiaro opaco / light ivory matt / ivoire clair mat / mattes helles Elfenbein / Marfil claro mate / цвет слоновой кости светлый матовый

1014 RAL avorio opaco / ivory matt / ivoire mat / mattes Eifenbein / Marfil mate / цвет слоновой кости матовый

1001 RAL beige opaco / beige matt / blanc mat / mattes Beige / Beige mate / бежевый матовый

3000 RAL rosso opaco / red matt / rouge mat / mattes rot / Rojo mate / красный

3002 RAL rosso carminio opaco / red chrome matt / rouge carmin mat / mattes Karminrot / Rojo carmín mate / красный карминовый

3003 RAL rosso rubino opaco / ruby red matt / rouge rubis mat / mattes Rubinrot / Rojo rubí mate / красный рубиновый

3004 RAL rosso porpora opaco / purple red matt / rouge pourpre mat / mattes Purpurrot / Rojo púrpura mate / пурпурно-красный

1021 RAL giallo opaco / yellow matt / jaune mat / mattes gelb / Amarillo mate / желтый

6019 RAL verde opaco / green matt / vert mat / mattes grün / Verde mate / зеленый

6016 RAL verde opaco / green matt / vert mat / mattes grün / Verde mate / зеленый

5014 RAL colomba opaco / blue pigeon matt / blue pigeon mat / mattes taubenblau / Azul colombino mate / сизый матовый

5015 RAL blu opaco / blue matt / bleu mat / mattes blau / Azul celeste mate / синий

5003 RAL royal blue opaco / royal blue matt / royal blue mat / mattes königsblau / Azul real mate / васильковый матовый

7035 RAL manhattan opaco

7011 RAL grigio ferro opaco / iron grey matt / gris fer mat / mattes Eisengrau / Gris hierro mate / серый стальной матовый

7015 RAL grigio ardesia opaco / slate grey matt / gris ardoise mat / mattes Schiefergrau / Gris pizarra mate / серый грифельный матовый

7016 RAL grigio antracite opaco / anthracite grey matt / gris anthracite mat / mattes anthrazitgrau / Gris antracita mate / серый свинцовый матовый

7021 RAL grigio nerastro opaco / blackish grey matt / gris foncé mat / mattes Schwarzgrau / Gris negruzco mate / серый антрацитовый матовый

nero N4 ruvido opaco / rough black N4 matt / noir N4 rugueux mat / mattes grobes Schwarz N4 / Negro N4 rugoso mate / черный N4 неоднородный

9005 RAL nero intenso opaco / deep black matt / noir profond mat / mattes sattes Schwarz / Negro intenso mate / черный насыщенный

NEW 1019 RAL beige grigiastro opaco / matt grey beige / beige gris mat / Mattes Graubeige / Beis grisáceo mate / Бежево-серый матовый

NEW 7006 RAL grigio tela opaco / matt canvas grey / gris toile mat / Mattes Leinwandgrau / Gris tela mate / Серо-полотняной матовый

NEW 8019 RAL marrone grigiastro opaco / Matt grey brown / Marron gris mat / Mattes Graubraun / Marrón grisáceo mate / Коричнево-серый матовый

GRUPPO B - GROUP B - GROUPE B - GRUPPE B - GRUPO B - ГРУППА B

4005 RAL lilla ruvido opaco / lilac rough matt / lilas rugueux mat / mattes Lila groß/ lila rugoso mate / сиреневый неоднородный

met iron BD RAG ruvido opaco / met iron BD RAG rough matt / fer métallisé BD RAG rugueux mat / met iron BD RAG mattes grob / hierro metalizado BD RAG rugoso mate / металлический BD RAG неоднородный

met grigio 3 RAG ruvido opaco / met grey 3 RAG rough matt / gris métallisé 3RAG ruguex mat / met grau 3 RAG mattes grob / gris metalizado BD RAG rugoso mate / серый металлический 3 RAG неоднородный матовый

GRUPPO C - GROUP C - GROUPE C - GRUPPE C - GRUPO C - ГРУППА C

marrone satinato / satined brown / marron satiné / Braun satiniert / marrón satinado / коричневый сатинированный

1036 RAL oro perla opaco / pearlgold matt / or perle mat / mattes perle gold / oro perlado mate / жемчужный золотой

verniciato satinato opaco / painted satined matt / peint satiné mat / mattes lackiert satiniert / pintado satinado mate / лакированный сатинированный матовый

9007 RAL alluminio satinato opaco / aluminium painted satined matt / Aluminium peint satiné mat Aluminium mattes lackiert satiniert / aluminio pintado satinado mate / алюминиевый сатинированный

0039 030 2530054

COLORI HONEY

COLOURS HONEY
COULEURS HONEY
FARBEN HONEY
COLORES HONEY
ЦВЕТА HONEY

COMBINAZIONE DI GRIGI
GREYS COMBINATION
COMBINAISON DE GRIS
GRAUMISCHUNGEN
COMBINACIÓN DE GRISES
СОЧЕТАНИЯ СЕРОГО ЦВЕТА

7011 RAL grigio ferro opaco / iron grey matt / gris fer mat / mattes Eisengrau / Gris hierro mate / серый стальной матовый

7015 RAL grigio ardesia opaco / slate grey matt / gris ardoise mat / mattes Schiefergrau / Gris pizarra mate / серый грифельный матовый

7016 RAL grigio antracite opaco / anthracite grey matt / gris anthracite mat / mattes anthrazitgrau / Gris antracita mate / серый свинцовый матовый

7021 RAL grigio nerastro opaco / blackish grey matt / gris foncé mat / mattes Schwarzgrau / Gris negruzco mate / серый антрацитовый матовый

COMBINAZIONE DI BIANCO / AVORIO / BEIGE
WHITE / IVORY / BEIGE COMBINATION
COMBINAISON DE BLANC / IVOIRE / BEIGE
WEISS / ELFENBEIN / BEIGEMISCHUNGEN
COMBINACIÓN DE BLANCO / MARFIL / BEIS
СОЧЕТАНИЯ БЕЛОГО ЦВЕТА, ЦВЕТА СЛОНОВОЙ КОСТИ И БЕЖЕВОГО ЦВЕТА

1013 RAL bianco perla opaco / pearl white matt / blanc perle mat / mattes Perlweiß / Blanco perla mate / жемчужно-белый матовый

1015 RAL avorio chiaro opaco / light ivory matt / ivoire clair mat / mattes helles Elfenbein / Marfil claro mate / цвет слоновой кости светлый матовый

1014 RAL avorio opaco / ivory matt / ivoire mat / mattes Eifenbein / Marfil mate / цвет слоновой кости матовый

1001 RAL beige opaco / beige matt / beige mat / mattes Beige / Beige mate / бежевый матовый

COMBINAZIONE DI ROSSO
RED COMBINATION
COMBINAISON DE ROUGE
ROTMISCHUNGEN
COMBINACIÓN DE ROJO
СОЧЕТАНИЯ КРАСНОГО ЦВЕТА

3000 RAL rosso / red / rouge / rot / rojo / красный

3002 RAL rosso carminio opaco / red chrome matt / rouge carmin mat / mattes Karminrot / Rojo carmín mate / красный карминовый

3003 RAL rosso rubino opaco / ruby red matt / rouge rubis mat / mattes Rubinrot / Rojo rubí mate / красный рубиновый

3004 RAL rosso porpora opaco / purple red matt / rouge pourpre mat / mattes Purpurrot / Rojo púrpura mate / пурпурно-красный

VERNICIATURA A FORNO CON POLVERI EPOSSIDICHE
EPOXY-RESIN COATING
PEINTURE AU FOUR AUX POUDRES ÉPOXY
EINBRENNLACKIERUNG MIT EPOXIDPULVERN
BARNIZADO A HORNO CON POLVO EPOXICO
АНТИКОРРОЗИЙНАЯ ПОРОШКОВАЯ ОКРАСКА

TECNOLOGIA ELETTRICA
ELECTRICAL TECHNOLOGY
TECHNOLOGIE ÉLECTRIQUE
ELEKTRISCHE TECHNOLOGIE
TECNOLOGÍA ELÉCTRICA
ЭЛЕКТРИЧЕСКАЯ ТЕХНОЛОГИЯ

TECNOLOGIA ELETTRICA

VERSIONE ELETTRICA
ELEC, ELEC EASY ED ELEC PLUS

ELECTRIC VERSIONS ELEC, ELEC EASY AND ELEC PLUS
VERSION ÉLECTRIQUE ELEC, ELEC EASY ET ELEC PLUS
ELEKTRISCHE VERSION ELEC, ELEC EASY UND ELEC PLUS
VERSIÓN ELÉCTRICA ELEC, ELEC EASY Y ELEC PLUS
ЭЛЕКТРИЧЕСКИЙ ВАРИАНТ ELEC, ELEC EASY И ELEC PLUS

CALEIDO è lieta di presentare le proposte in versione elettrica ELEC, ELEC EASY ed ELEC PLUS.

VERSIONE ELEC

La versione ELEC consente di regolare il proprio radiatore tramite l'utilizzo di un termostato analogico (figura A) posizionato sotto il radiatore.
La resistenza elettrica viene inserita verticalmente nel radiatore e collegata al termostato analogico con appositi faston, il collegamento viene effettuato in azienda da personale qualificato.
Il cavo elettrico esce quindi dietro il termostato e deve essere collegato da un elettricista esperto nella presa di corrente elettrica tramite l'utilizzo dell'apposita spina Schuko.
Su richiesta (figura B) è possibile inserire la resistenza elettrica con relativo termostato analogico nella parte destra del radiatore, da specificare in fase di ordine. Tale opzione è fattibile su tutti i radiatori proposti in versione ELEC, ad esclusione dei modelli Ice Bagno, Ice Bagno Short e collezione Art Radiators con aggiunta di barra porta salviette come accessorio.
La resistenza elettrica da 230V è provvista di presa a terra con faston in uscita, isolamento Classe I.
La regolazione avviene tramite il termostato analogico in dotazione che permette di regolare la temperatura desiderata dall'utilizzatore finale.
La temperatura è rilevata dall'apposita sonda NTC posta sul retro del termostato stesso.
La regolazione della temperatura si effettua ruotando in senso orario la manopola (da – a +).
Il campo di regolazione della temperatura va da 7°C a 30°C.
La spia rossa si accende quando l'apparecchio è in fase di riscaldamento e si spegne automaticamente quando la temperatura selezionata è stata raggiunta.
Mentre riscalda il locale, è possibile mettere in funzione la marcia forzata (Boost) della durata di 2 ore.
In tal caso viene aumentata rapidamente la temperatura del radiatore consentendo di asciugare più velocemente le salviette ed ottenere un maggiore comfort.
La marcia forzata viene messa in funzione da una breve pressione (3 secondi circa) sul relativo tasto (figura A-1).
Una seconda pressione (3 secondi circa) sul tasto medesimo arresta la marcia forzata e le spie si spengono.
Se non si effettua alcuna pressione dopo la messa in funzione della marcia forzata, il timer si ferma dopo 2 ore ed il termostato di regolazione tornerà nuovamente alla temperatura di comfort iniziale.

CALEIDO is pleased to present its new electric versions ELEC, ELEC EASY and ELEC PLUS.

ELEC VERSION

The ELEC version enables you to regulate your radiator using an analogue thermostat (Figure A) located underneath it.
The electrical resistance is inserted vertically in the radiator and connected to the analogue thermostat by means of Faston connectors. This is done at the manufacturer's plant by a qualified electrician.
The power cable comes out behind the thermostat and must be connected by a qualified electrician to the power socket by means of a Schuko plug.
The electrical resistance and analogue thermostat can be mounted on the right-hand side of the radiator (Figure B). Please specify this requirement on the order. This option is possible for all ELEC radiators, except for the Ice Bagno and Ice Bagno Short models and the Art Radiators collection, with the addition of a towel rail accessory.
The 230V electrical resistance has an earthing socket with a Faston output connector, with class I insulation.
The temperature can be regulated by the user on the analogue thermostat provided. The temperature is read by an NTC probe on the back of the thermostat.
Turn the knob clockwise (from – to +) to increase the temperature, and vice versa.
The temperature setting range is 7-30°C.
The red light shows while the radiator is heating up and switches off automatically when the temperature setting has been reached.
While the room is heating up, you can activate the boost function for up to 2 hours. This increases the radiator temperature rapidly to dry wet towels and warm the room up more quickly. To activate this function, press the boost button for about 3 seconds. Press again for about 3 seconds to deactivate the boost function, in which case the indicator light goes off. If the button is not pressed a second time, the timer deactivates the function after 2 hours and the thermostat returns to the initial comfort setting.

CALEIDO a le plaisir de présenter les solutions en version électrique ELEC, ELEC EASY et ELEC PLUS.

VERSION ELEC

La version ELEC permet de régler le radiateur à l'aide d'un thermostat analogique (figure A) placé sous le radiateur.
On introduit la résistance électrique dans le radiateur verticalement avant de la raccorder au thermostat analogique à l'aide des cosses faston prévues à cet effet. Le raccordement est réalisé à l'usine par un technicien qualifié.
Le câble électrique sort donc derrière le thermostat et doit être branché à la prise de courant électrique par les soins d'un électricien expert qui utilisera la fiche Schuko prévue.
Sur demande (figure B), il est possible d'introduire la résistance électrique avec son thermostat analogique dans la partie droite du radiateur ; le choix de cette option est à spécifier au moment de la commande. Cette option peut être appliquée sur tous les radiateurs proposés dans la version ELEC à l'exclusion des modèles Ice Bagno, Ice Bagno Short et de la collection Art Radiators avec barre porte-serviettes en accessoire.
La résistance électrique de 230 V est munie de prise de terre avec cosse faston à la sortie en classe d'isolation I.
Le réglage se fait par le biais du thermostat analogique, fourni à cet effet, qui permet la mise au point de la température souhaitée par l'utilisateur final. La sonde NTC placée dans la partie postérieure du thermostat a pour fonction de mesurer la température.
Pour régler la température, il faut tourner la poignée dans le sens horaire (de – vers +).
La plage de réglage de la température est de 7°C à 30°C.
Le témoin lumineux rouge s'allume quand l'appareil est en phase de réchauffage et s'éteint automatiquement quand la température sélectionnée est atteinte.
Pendant que l'appareil réchauffe la pièce, il est possible d'actionner la marche forcée (Boost) pendant 2 heures.
Dans ce cas, la température du radiateur augmente rapidement, ce qui fait sécher les serviettes plus rapidement et assure un plus grand confort.
Pour mettre en service la marche forcée, exercer une courte pression (3 secondes environ) sur la touche correspondante.
Une deuxième pression (3 secondes environ) sur la même touche arrête la marche forcée ; les témoins lumineux s'éteignent. Si aucune pression n'est effectuée après la mise en service de la marche forcée, le temporisateur s'arrête au bout de 2 heures et le thermostat de régulation retourne à la température de confort initiale.

0039 030 2530054

Fig. A

Fig. B

CALEIDO freut sich, seine Modelle in elektrischer Version ELEC, ELEC EASY und ELEC PLUS vorzustellen.

ELEC VERSION

Bei der ELEC Version kann der Heizkörper mit einem analogen Thermostat (Abbildung A), der sich unterhalb des Heizkörpers befindet, eingestellt werden.
Der elektrische Widerstand wird senkrecht im Heizkörper eingesetzt und mit einem speziellen Faston-Stecker am Thermostat angeschlossen. Der Anschluss erfolgt werkseitig durch Fachpersonal.
Das Netzkabel tritt hinter dem Thermostat aus und muss von einem erfahrenen Elektriker an die Steckdose mithilfe eines speziellen Schukosteckers angeschlossen werden.
Auf Anfrage (Abbildung B) kann der elektrische Widerstand mit dem betreffenden analogen Thermostat im rechten Teil des Heizkörpers eingesetzt werden, was bei der Bestellung anzugeben ist. Diese Option ist bei allen in der ELEC Version angebotenen Heizkörpern möglich mit Ausnahme der Modelle Ice Bagno, Ice Bagno Short und der Kollektion Art Radiators mit Handtuchhalterstange als Zubehör.
Der elektrische 230V Widerstand verfügt über Erdungsanschluss mit Faston am Ausgang, Isolierklasse I.
Die Einstellung erfolgt mit einem mitgelieferten analogen Thermostat, mit dem der Endbenutzer die gewünschte Temperatur einstellen kann.
Die Temperatur wird von einem speziellen NTC-Fühler auf der Rückseite des Thermostats gemessen.
Die Temperatureinstellung erfolgt durch Drehen nach rechts des Drehreglers (von – nach +).
Der Temperaturregelbereich liegt zwischen 7°C und 30°C.
Die rote Lampe schaltet sich ein, wenn sich das Gerät in der Heizphase befindet, und schaltet sich automatisch aus, wenn die gewählte Temperatur erreicht ist.
Während der Raumerwärmung kann für eine Dauer von 2 Stunden die Zwangseinschaltung (Boost) eingeschaltet werden.
In diesem Fall wird die Temperatur des Heizkörpers rasch erhöht, wodurch die Handtücher schneller trocknen und ein größerer Komfort erreicht wird.
Die Zwangseinschaltung wird durch kurzes Drücken (circa 3 Sekunden) der betreffenden Taste eingeschaltet.
Durch ein zweites Drücken (circa 3 Sekunden) derselben Taste wird die Zwangseinschaltung gestoppt und die Kontrolllampen schalten sich aus. Wird die Taste nach Inbetriebnahme der Zwangseinschaltung nicht noch einmal gedrückt, hält der Timer nach 2 Stunden an und der Regelthermostat stellt sich wieder auf die anfängliche Komforttemperatur.

CALEIDO tiene el gusto de presentar sus equipos en versión eléctrica ELEC, ELEC EASY y ELEC PLUS.

VERSIÓN ELEC

En la versión ELEC, el radiador se puede regular mediante un termostato analógico (figura A) situado debajo del radiador.
La resistencia eléctrica se introduce verticalmente dentro del radiador y se acopla al termostato analógico con conectores faston específicos.
La conexión se realiza en las instalaciones del fabricante por parte de personal cualificado.
El cable eléctrico sale detrás del termostato y debe ser conectado a la toma de corriente eléctrica por un electricista acreditado utilizando una clavija Schuko.
Bajo pedido (figura B), la resistencia eléctrica puede ser instalada, junto con su termostato analógico, en la parte derecha del radiador; el cliente tiene que especificar este deseo en el momento del pedido. Esta opción se puede aplicar a todos los radiadores disponibles en versión ELEC, con excepción de los modelos Ice Bagno, Ice Bagno Short y de la colección Art Radiators con barras porta toallas añadidas como accesorio.
La resistencia eléctrica de 230 V está provista de conexión a tierra con conector faston de salida, en Clase I de aislamiento.
La regulación se lleva a cabo por medio del termostato analógico suministrado con el equipo, que permite regular la temperatura deseada por el utilizador final. La sonda NTC situada en la parte trasera del termostato es la encargada de medir la temperatura.
Para regular la temperatura, se gira la manilla en sentido horario (de – a +).
El campo de regulación de la temperatura es de 7°C a 30°C
El indicador luminoso rojo se enciende cuando el aparato se encuentra en fase de calentamiento y se apaga automáticamente cuando la temperatura seleccionada ha sido alcanzada.
Mientras el equipo calienta el local, se puede encender la función de marcha forzada (Boost) con una duración de 2 horas.
En tal caso, la temperatura del radiador aumenta rápidamente, lo cual permite secar las toallas más rápidamente y obtener un mayor confort.
La marcha forzada se enciende con una breve presión (3 segundos aprox.) de la tecla correspondiente.
Una segunda presión (3 segundos aprox.) sobre la misma tecla detiene la marcha forzada, apagándose entonces los indicadores luminosos correspondientes. Si no se efectúa ninguna presión después de la activación de la marcha forzada, el timer se apaga al cabo de 2 horas y el termostato de regulación volverá a la temperatura de confort inicial.

CALEIDO рада представить электрические варианты радиаторов ELEC, ELEC EASY и ELEC PLUS.

ВАРИАНТ ELEC

Вариант ELEC позволяет пользователю регулировать работу радиатора с помощью аналогового термостата (рисунок A), расположенного под радиатором.
Электротен вставляется вертикально в радиатор и подсоединяется к аналоговому термостату специальными быстрыми соединениями.
Соединение выполняется на заводе-изготовителями квалифицированными специалистами.
Электрический провод выходит сзади термостата и должен быть подсоединен опытным электриком к розетке через специальную вилку Schuko.
Под заказ (рисунок B) можно вставить электротен с соответствующим аналоговым термостатом в правую часть радиатора. Это должно указываться при заказе. Эта опция возможна во всех моделях радиаторов, имеющих вариант ELEC, за исключением моделей Ice Bagno, Ice Bagno Short и моделей коллекции Art Radiators, имеющих штангу для полотенцев в качестве аксессуара.
Электротен 230 В имеет заземление с быстрым соединением на выходе, изоляция Класса I.
Регулировка выполняется с помощью аналогового термостата из комплекта, который позволяет пользователю устанавливать требуемую температуру.
Температура определяется специальным датчиком NTC, расположенным в задней части термостата.
Регулировка температуры выполняется посредством поворота регулятора по часовой стрелке (от – к +).
Диапазон регулировки температуры - 7°C - 30°C.
Красный индикатор загорается, когда аппарат находится в фазе нагрева и автоматически выключается, когда достигнута заданная температура.
Во время прогрева помещения можно выбрать форсированный режим работы (Boost), который будет действовать 2 часа.
В этом режиме температура радиатора быстро увеличивается: полотенца сушатся быстрее и обеспечивается более комфортный климат.
Форсированный режим включается кратким нажатием (примерно 3 секунды) соответствующей кнопки. При повторном нажатии (примерно на 3 секунды) на эту же кнопку форсированный режим отключается и индикаторы гаснут. Если после включения форсированного режима пользователь не нажимает никаких кнопок, таймер автоматически отключает режим через 2 часа и регулировочный термостат возвращается к предыдущей заданной температуре комфорта.

Fig. D

VERSIONE ELEC EASY

La versione ELEC EASY è stata concepita per soddisfare la richiesta della clientela più attenta all'estetica del radiatore senza dimenticare la componente tecnica.
Nasce dall'esigenza di poter regolare il proprio radiatore senza dover ricorrere all'utilizzo del termostato analogico F1 posizionato sotto il radiatore.
La resistenza elettrica (figura D) viene inserita verticalmente nel radiatore uscendo lateralmente a sinistra ad un'altezza di circa 10 cm partendo dalla base del radiatore. Il cavo elettrico deve essere collegato da un elettricista esperto nella presa di corrente elettrica tramite l'utilizzo dell'apposita spina Schuko.
Su richiesta (figura F) è possibile inserire la resistenza elettrica verticalmente nel radiatore uscendo lateralmente a destra, da specificare in fase di ordine. Tale opzione è fattibile su tutti i radiatori proposti in versione ELEC EASY, ad esclusione dei modelli Ice Bagno, Ice Bagno Short e collezione Art Radiators con aggiunta di barra porta salviette come accessorio.
La resistenza elettrica da 230V con presa a terra, isolamento Classe I, permette di usare il radiatore autonomamente ed adottare soluzioni tecniche in base alle richieste dell'utilizzatore finale.
L'elettricista (figura E) potrà quindi installare un pulsante on/off sulla presa della corrente elettrica, questa soluzione permetterà di poter accendere e spegnere il radiatore senza dover inserire/disinserire la presa Schuko dalla presa della corrente elettrica.
Un buon elettricista sarà altresì in grado di adottare soluzioni ancora più performanti, come quella di installare un cronotermostato a parete collegato al radiatore.

ELEC EASY VERSION

The ELEC EASY version is designed for customers seeking an attractive radiator in addition to good technical performance.
This easy-to-use radiator can be regulated without using the analogue thermostat F1 underneath.
The electrical resistance (Figure D) is inserted vertically in the radiator and comes out on the left-hand side about 10 cm up from the base.
The power cable must be connected by a qualified electrician to the power socket by means of a Schuko plug.
The electrical resistance can be inserted vertically and come out on the right-hand side (Figure F). Please specify this requirement on the order.
This option is possible for all ELEC radiators, except for the Ice Bagno and Ice Bagno Short models and the Art Radiators collection, with the addition of a towel rail accessory.
The 230V electrical resistance with an earthing socket, with class I insulation, allows the radiator to be used independently and the requested technical solutions to be adopted.
The electrician (Figure E) can install an on/off button on the power socket so that the radiator can be switched on and off without having to insert the Schuko plug in the power socket or remove it.
A qualified electrician can also adopt additional solutions, such as a wall-mounted timer/thermostat connected to the radiator.

VERSION ELEC EASY

La version ELEC EASY a été conçue pour satisfaire les exigences de la clientèle la plus attentive à l'esthétique du radiateur sans négliger l'aspect technique.
À l'origine de ce système, la volonté de pouvoir régler le radiateur sans avoir à utiliser le thermostat analogique F1 placé sous le radiateur.
On introduit la résistance électrique (figure D) dans le radiateur verticalement pour la faire ressortir latéralement à gauche à environ 10 cm de hauteur par rapport à la base du radiateur. Le câble électrique doit être branché à la prise de courant électrique par les soins d'un électricien expert qui utilisera la fiche Schuko prévue.
Sur demande (figure F), il est possible d'introduire la résistance électrique verticalement dans le radiateur en la faisant ressortir par la partie droite ; le choix de cette option est à spécifier au moment de la commande. Cette option peut être appliquée sur tous les radiateurs proposés dans la version ELEC EASY à l'exclusion des modèles Ice Bagno, Ice Bagno Short et de la collection Art Radiators avec barre porte-serviettes en accessoire.
La résistance électrique de 230 V avec prise de terre en classe d'isolation I permet d'utiliser le radiateur de manière indépendante et d'adopter les solutions techniques en fonction des demandes de l'utilisateur final.
L'électricien (figure E) pourra ainsi installer un bouton on/off sur la prise de courant électrique ; ce système permettra d'allumer et d'éteindre le radiateur sans avoir à brancher/débrancher la fiche Schuko de la prise électrique.
Un électricien compétent sera en mesure d'adopter des solutions encore plus performantes, comme par exemple l'installation d'un chrono-thermostat mural raccordé au radiateur.

0039 030 2530054

Fig. E

Fig. F

ELEC EASY VERSION

Die ELEC EASY Version wurde entwickelt, um den Bedürfnissen stilbewusster Kunden gerecht zu werden, die Wert auf Ästhetik legen, ohne dabei die technische Komponente zu vernachlässigen.
Ihr liegt die Notwendigkeit zugrunde, den Heizkörper regulieren zu können, ohne auf den analogen Thermostat F1 unterhalb des Heizkörpers zurückzugreifen.
Der elektrische Widerstand (Abbildung D) wird senkrecht in den Heizkörper eingefügt und tritt seitlich links circa 10 cm über der Basis des Heizkörpers heraus. Das Netzkabel muss von einem erfahrenen Elektriker an die Steckdose mithilfe eines speziellen Schukosteckers angeschlossen werden.
Auf Anfrage (Abbildung F) kann der elektrische Widerstand senkrecht im Heizkörper eingesetzt werden und seitlich rechts austreten, was bei der Bestellung anzugeben ist. Diese Option ist bei allen Heizkörpern in der Version ELEC EASY möglich mit Ausnahme der Modelle Ice Bagno, Ice Bagno Short und der Kollektion Art Radiators mit Handtuchhalterstange als Zubehör.
Der elektrische 230V Widerstand mit Erdungsanschluss, Isolierklasse I, macht es möglich, den Heizkörper autonom zu benützen und technische Lösungen entsprechend den Bedürfnissen des Endbenutzers zu wählen.
Der Elektriker (Abbildung E) kann einen Ein-/Ausschalter auf der Netz-Steckdose installieren, mit dem der Heizkörper ein- und ausgeschaltet werden kann, ohne den Schukostecker an der Netz-Steckdose ein- oder ausstecken zu müssen.
Ein guter Elektriker wird auch in der Lage sein, noch bessere Lösungen vorzuschlagen, wie zum Beispiel die Installation eines mit dem Heizkörper verbundenen Wandchronostats.

VERSIÓN ELEC EASY

La versión ELEC EASY ha sido diseñada para satisfacer las expectativas de la clientela más exigente en cuanto a aspecto estético del radiador sin menoscabo de la parte técnica.
Nace de la voluntad de poder regular el radiador sin tener que recurrir al uso del termostato analógico F1 situado debajo del radiador.
La resistencia eléctrica (figura D) se introduce verticalmente dentro del radiador, saliendo lateralmente por la izquierda a una altura de 10 cm aproximadamente partiendo de la base del radiador. El cable eléctrico debe ser conectado a la toma de corriente eléctrica por un electricista acreditado utilizando la clavija Schuko específica.
Bajo pedido (figura F), la resistencia eléctrica se puede introducir verticalmente en el radiador con salida lateral por la derecha; el cliente tiene que especificar este deseo en el momento del pedido. Esta opción se puede aplicar a todos los radiadores disponibles en versión ELEC EASY, con excepción de los modelos Ice Bagno, Ice Bagno Short y de la colección Art Radiators con barras porta toallas añadidas como accesorio.
La resistencia eléctrica de 230 V con conexión de tierra y clase I de aislamiento permite utilizar el radiador de manera independiente y adoptar soluciones técnicas que respondan a las expectativas del cliente.
El electricista (figura E) podrá instalar un botón on/off en el enchufe de la corriente eléctrica. Esta solución permitirá encender y apagar el radiador sin tener que enchufar/desenchufar la clavija Schuko de la toma de corriente.
Un buen electricista podrá incluso adoptar soluciones todavía más eficaces, como instalar un cronotermostato de pared conectado al radiador.

ВАРИАНТ ELEC EASY

Вариант ELEC EASY предлагается для пользователей, обращающих особое внимание на эстетику радиатора, но не забывающих и о технических данных.
Идея возникла из необходимости регулировки радиатора без использования аналогового термостата F1, расположенного под радиатором.
Электротен (рисунок D) вставляется вертикально в радиатор, выходя сбоку слева на высоте примерно 10 см от основания радиатора. Электрический провод должен подсоединяться квалифицированным электриком к электрической розетке с помощью вилки типа Schuko.
Под заказ (рисунок F) можно вставить электротен вертикально в радиатор, выходя сбоку справа – это должно быть оговорено при заказе. Эта опция возможна во всех моделях радиаторов, имеющих вариант ELEC EASY, за исключением моделей Ice Bagno, Ice Bagno Short и моделей коллекции Art Radiators, имеющих штангу для полотенцев в качестве аксессуара.
Электротен 230 В с заземлением, изоляция Класса I, позволяет использовать радиатор в автономном режиме и разрабатывать технические решения, исходя из потребностей пользователя.
Электрик (рисунок E) может установить кнопку вкл/выкл на розетке электросети, что позволит включать или выключать радиатор без необходимости постоянного вставления/извлечения вилки типа Schuko из розетки.
При наличии опыта электрик может использовать более сложные решения, например, настенный хронотермостат для управления работой радиатора.

Fig. G

VERSIONE ELEC PLUS

La versione ELEC PLUS consente di proporre una soluzione estetica e tecnica altamente performante.
Nasce dall'esigenza di regolare il proprio radiatore senza dover ricorrere all'utilizzo del classico termostato posizionato in basso e quindi visibile.
La resistenza elettrica viene inserita verticalmente nel radiatore uscendo lateralmente a sinistra ad un'altezza di circa 28cm partendo dalla base del radiatore. Il cavo elettrico deve essere collegato da un elettricista esperto nella presa di corrente elettrica tramite l'utilizzo dell'apposita spina Schuko.
La resistenza elettrica da 230V è provvista di presa a terra, isolamento Classe I.
La gestione della temperatura avviene tramite l'utilizzo di un telecomando (figura G) che comunica in radiofrequenza con il ricevitore nascosto dietro il radiatore migliorando notevolmente l'estetica.
E' quindi possibile posizionare il telecomando a piacere nella stanza in cui viene installato il radiatore, permettendo di ottimizzare la lettura della temperatura posizionando la sonda di temperatura (termostato) nel punto ottimale (senza essere vincolati al radiatore).
Tale tipologia di installazione è fattibile in quanto si utilizza un telecomando senza fili e quindi senza invasive opere di installazione. CALEIDO decide di adottare questa soluzione con lo scopo di fornire un servizio all'utilizzatore finale, senza dover intervenire sull'impianto precedentemente realizzato.
La programmazione prevede 4 modalità di funzionamento: spento, antigelo, economia e comfort.
Tali modalità permettono di richiamare le temperature impostate ottimizzando il consumo in base all'esigenza istantanea dell'utilizzatore finale.
Bisogna altresì sottolineare l'importanza di poter utilizzare la modalità di funzionamento automatica associata ad una programmazione settimanale personalizzabile per ciascuna ora del giorno di tutta la settimana, consentendo così un risparmio di energia automatico nelle ore in cui non si è a casa.
La marcia forzata è regolabile da 30 minuti fino ad un massimo di 4 ore (passo di 30 minuti).
La funzione deroga permette in qualsiasi momento di modificare la temperatura desiderata o di impostare un ripristino automatico della funzionalità normale dopo un tempo prefissato. Questa funzione permette di evitare sprechi nel caso in cui si effettui una modifica della temperatura desiderata e poi ci si dimentichi di ripristinarla.
La funzione vacanza è un plus che permette di impostare il sistema antigelo per un numero di giorni a piacere consentendo di ridurre al minimo il consumo quando si è in vacanza e di ripristinare automaticamente le temperatura comfort al rientro a casa.
Trattandosi di un telecomando radio è possibile comandare da un unico punto più radiatori collocati nella stessa stanza, ottimizzando le logiche di regolazione della temperatura e quindi il comfort.
Il telecomando può essere installato a parete, tramite l'utilizzo dell'apposito kit di fissaggio murale in dotazione, oppure su di un ripiano.
L'associazione tra ricevitore e telecomando viene effettuata in azienda, pertanto il radiatore arriverà già pronto per essere installato da personale qualificato.
Inoltre, l'impiego di un ricevitore nascosto a doppia tecnologia radio e CPL consente di interfacciare il radiatore con diversi accessori che possono ulteriormente incrementare le performance dell'impianto.
Il telecomando utilizza due comuni batterie alkaline 1,5V di tipo LR03 o AAA facilmente reperibili in qualsiasi punto vendita abituale. La dimensione del telecomando è di 135x81x22mm, indice di protezione IP30.

ELEC PLUS VERSION

The ELEC PLUS version is an attractive radiator that performs exceptionally well.
It can be regulated without the need for a classic thermostat positioned near the base, and hence visible.
The electrical resistance is inserted vertically in the radiator and comes out on the left-hand side about 28 cm up from the base. The power cable must be connected by a qualified electrician to the power socket by means of a Schuko plug.
The 230V electrical resistance has an earthing socket, with class I insulation.
The temperature can be set using a remote control (Figure G) that communicates with the receiver concealed behind the radiator, to keep it out of view.
The remote control can be located anywhere in the same room as the radiator. This optimises the temperature reading as the temperature probe (thermostat) is located in the best position, without being mounted on the actual radiator.
As this type of installation features a wireless remote control, no invasive installation work is required. The purpose of this solution is to provide the user with an efficient service without requiring work on existing systems.
There are four operating modes: off, anti-freeze, economy and comfort. The various temperature settings optimise consumption for the end user.
The radiator can be controlled automatically according to a weekly programme set for each day of the week. This allows considerable energy saving when no one is at home.
The boost function can be regulated from 30 minutes to 4 hours, at half-hour intervals.
With the override function you can change the temperature at any time or activate automatic resumption of normal operation after a set time. The purpose of this function is to avoid wasting heat if you alter the temperature setting and then you forget to reset it.
The holiday function is an additional safety precaution as you can activate the anti-freeze system for any number of days and reduce consumption to a minimum while you are away, then return automatically to the comfort temperature when you come home.
The remote control can be used to control from the same point several radiators located in the same room, optimising the temperature settings and hence overall comfort.
The remote control can be mounted either on the wall, using the kit provided, or on a shelf.
The receiver and transmitter are configured by the manufacturer, so the radiator is delivered ready for installation by a qualified electrician.
The use of a concealed receiver featuring dual radio+CPL technology means the radiator can be interfaced with various accessories to enhance the overall performance of the system.
The remote control uses two standard 1.5V alkaline batteries, type LR03 or AAA.
The remote control measures 135x81x22mm and has an international protection rating of IP30.

VERSION ELEC PLUS

La version ELEC PLUS permet de proposer une solution esthétique et technique hautement performante.
À l'origine de ce système, la volonté de pouvoir régler le radiateur sans avoir à utiliser le thermostat classique placé dans la partie inférieure, et donc visible.
On introduit la résistance électrique dans le radiateur verticalement pour la faire ressortir latéralement à gauche à environ 28 cm de hauteur par rapport à la base du radiateur.
Le câble électrique doit être branché à la prise de courant électrique par les soins d'un électricien expert qui utilisera la fiche Schuko prévue.
La résistance électrique de 230 V est munie de prise de terre en classe d'isolation I.
L'exercice du contrôle de la température est confié à une télécommande (figure G), qui communique par radiofréquence avec le récepteur caché derrière le radiateur, avec des avantages esthétiques consistants.
L'utilisateur peut choisir à son gré la position de la télécommande dans la pièce où le radiateur est installé ; la lecture de la température sera optimisée puisque la sonde de température (thermostat) pourra être installée dans la position optimale (sans dépendre du radiateur).
Ce type d'installation est rendu aisé par le fait que la télécommande est sans fils et ne demande donc pas d'opérations de mise en place invasives. CALEIDO décide d'adopter cette solution dans le but de fournir un service supplémentaire à l'utilisateur final sans besoin d'intervenir sur l'installation réalisée précédemment.
La programmation prévoit 4 modes de fonctionnement : éteint, antigel, économie et confort.
Ces modalités permettent d'utiliser les températures prédéfinies et d'optimiser la consommation en fonction du besoin instantané de l'utilisateur final.
Il convient également de souligner l'importance d'un mode de fonctionnement automatique, associé à une programmation hebdomadaire personnalisable pour chaque heure du jour au long de toute la semaine, assurant une économie d'énergie automatique pendant les heures où il n'y a personne à la maison.
La marche forcé est réglable de 30 minutes à 4 heures (par degrés de 30 minutes).
La fonction « dérogation » permet de modifier à tout moment la température souhaitée ou de programmer le rétablissement automatique de la fonctionnalité normale après un délai préfixé. Cette fonction évite les gaspillages dans le cas où l'utilisateur effectuerait une modification de la température puis oublierait de rétablir les conditions initiales.
La fonction « vacances » est un service supplémentaire qui permet de programmer le système antigel pendant un nombre de jours configurable librement pour réduire la consommation au minimum quand l'utilisateur est en vacances et rétablir automatiquement les températures de confort à son retour.
Étant donné qu'il s'agit d'une télécommande radio, il est possible de commander à partir d'un seul point plusieurs radiateurs installés dans la même pièce, optimisant ainsi les logiques de régulation de la température et donc le confort.
La télécommande peut être installée au mur à l'aide du kit de fixation murale fourni à cet effet ou sur une étagère.
L'association entre le récepteur et la télécommande est effectuée à l'usine ; le radiateur arrive donc prêt à être installé par un personnel qualifié.
De plus, l'utilisation d'un récepteur caché à double technologie radio et CPL permet d'interconnecter le radiateur avec différents accessoires, qui peuvent augmenter ultérieurement les performances de l'installation.
La télécommande utilise deux piles alcalines 1.5V communes de type LR03 ou AAA, disponibles habituellement dans le commerce. La télécommande mesure 135x81x22mm, avec indice de protection IP30.

0039 030 2530054

ELEC PLUS VERSION

Die ELEC PLUS Version ermöglicht optisch attraktive und technisch hochleistungsfähige Lösungen.
Ihr liegt die Notwendigkeit zugrunde, den Heizkörper regulieren zu können, ohne auf den klassischen Thermostat zurückzugreifen, der sich unterhalb des Heizkörpers befindet und daher zu sehen ist.
Der elektrische Widerstand wird senkrecht in den Heizkörper eingefügt und tritt seitlich links circa 28 cm über der Basis des Heizkörpers heraus. Das Netzkabel muss von einem erfahrenen Elektriker an die Steckdose mithilfe eines speziellen Schukosteckers angeschlossen werden.
Der elektrische 230V Widerstand verfügt über Erdungsanschluss, Isolierklasse I.
Die Temperatursteuerung erfolgt über eine Fernbedienung (Abbildung G), die über Funkübertragung mit dem Empfänger, der für eine bessere Optik hinter dem Heizkörper versteckt ist, kommuniziert.
Die Fernbedienung kann nach Belieben in dem Zimmer, in dem der Heizkörper installiert ist, positioniert werden. Dadurch, dass der Temperaturfühler (Thermostat) an der günstigsten Stelle positioniert werden kann (ohne an den Heizkörper gebunden zu sein), wird auch die Temperaturmessung optimiert.
Diese Art der Installation ist möglich, weil eine schnurlose Fernbedienung ohne invasive Montageeingriffe verwendet wird. CALEIDO entscheidet sich für diese Lösung, um dem Endbenutzer einen Service zu liefern, ohne Eingriffe an der bereits existierenden Anlage vornehmen zu müssen.
Die Programmierung sieht 4 Betriebsarten vor: ausgeschaltet, Frostschutz, Sparmodus und Komfort.
Durch die Betriebsarten können die eingestellten Temperaturen so gesteuert werden, dass der Verbrauch entsprechend den momentanen Anforderungen des Endbenutzers optimiert werden.
Es ist auch hervorzuheben, wie nützlich es ist, die automatische Betriebsart in Verbindung mit einem Wochenprogramm verwenden zu können, das für jede Stunde eines jeden Wochentags individuell eingestellt werden kann, wodurch eine automatische Energieeinsparung in den Stunden, in denen man nicht zu Hause ist, möglich ist.
Die Zwangseinschaltung ist von minimal 30 Minuten bis maximal 4 Stunden (in 30 Minuten Schritten) einstellbar.
Mit der Abweichfunktion ist es möglich, zu jeder Zeit die gewünschte Temperatur zu ändern oder ein automatisches Rücksetzen des normalen Betriebs nach einer festgesetzten Zeit einzustellen. Mit dieser Funktion kann Energieverschwendung vermieden werden, wenn man die gewünschte Temperatur ändert und dann vergisst, sie wieder zurückzusetzen.
Die Urlaubsfunktion ist ein Plus, mit der das Frostschutzsystem eine beliebige Anzahl an Tagen eingestellt werden kann. Sie ermöglicht, den Verbrauch auf ein Minimum herabzusetzen, wenn man im Urlaub ist, und die Komforttemperatur automatisch bei der Rückkehr nach Hause wiederherzustellen.
Da es sich um eine Funkfernsteuerung handelt, können von einer einzigen Stelle aus mehrere Heizkörper im selben Raum gesteuert werden, wodurch die Temperatureinstelllogiken und somit der Komfort optimiert werden.
Die Fernbedienung kann an der Wand mit dem mitgelieferten Wandmontagesatz oder auf einem Regal installiert werden.
Die Zuordnung zwischen Empfänger und Fernbedienung erfolgt werkseitig. Der Heizkörper ist daher bei seiner Lieferung bereit, von Fachpersonal installiert zu werden.
Der Einsatz eines versteckten Empfängers mit doppelter Technologie, Funk und SPS, ermöglicht es ferner, den Heizkörper mit verschiedenem Zubehör zu verbinden, das die Anlagenleistung noch weiter erhöhen kann.
Die Fernbedienung funktioniert mit zwei normalen 1,5V Alkaline-Batterien des Typs LR03 oder AAA, die im normalen Handel erhältlich sind. Die Fernbedienung hat die Maße 135x81x22mm und verfügt über die Schutzart IP30.

VERSIÓN ELEC PLUS

La versión ELEC PLUS permite proponer una solución estética y técnica de alta eficacia.
Nace de la voluntad de poder regular el radiador sin tener que recurrir al uso del termostato clásico situado en la parte baja, y por lo tanto visible.
La resistencia eléctrica se introduce verticalmente dentro del radiador, saliendo lateralmente por la izquierda a una altura de 28 cm aproximadamente partiendo de la base del radiador. El cable eléctrico debe ser conectado a la toma de corriente eléctrica por un electricista acreditado utilizando la clavija Schuko específica.
La resistencia eléctrica de 230 V está provista de conexión a tierra en Clase I de aislamiento.
El control de la temperatura se realiza con un mando a distancia (figura G) que comunica por radiofrecuencia con el receptor que se encuentra oculto detrás del radiador, con la consiguiente mejora estética.
Se podrá así colocar el mando a distancia en cualquier punto deseado de la habitación en la que se encuentra el radiador, optimizando la lectura de la temperatura al colocar la sonda de temperatura (termostato) en el punto óptimo (independientemente del radiador).
Este tipo de instalación se puede realizar puesto que se utiliza un mando a distancia inalámbrico, y por lo tanto no precisa obras invasivas de instalación. CALEIDO decide adoptar esta solución con el fin de facilitar un servicio al usuario final sin tener que intervenir sobre la instalación realizada anteriormente.
La programación prevé 4 modos de funcionamiento: apagado, antihielo, ahorro y confort.
Con estos modos, basta con activar las temperaturas programadas para optimizar el consumo en función de la exigencia instantánea del utilizador final.
También es preciso subrayar la importancia de poder utilizar el modo de funcionamiento automático asociado a una programación semanal personalizable para cada hora del día durante toda la semana, consiguiendo así un ahorro de energía automático en las horas en que no se está en casa.
La marcha forzada se puede regular de un mínimo de 30 minutos a un máximo de 4 horas (con escalones de 30 minutos).
La función "derogación" permite modificar en todo momento la temperatura deseada o programar el restablecimiento automático de la funcionalidad normal una vez transcurrido un tiempo predefinido. Esta función permite evitar despilfarros en el caso en que el usuario modifique la temperatura deseada y sucesivamente se olvide de restablecer las condiciones iniciales.
La función "vacaciones" es un plus que permite programar el sistema antihielo durante el número de días que se desee, reduciendo al mínimo el consumo cuando el utilizador está de vacaciones y restablecer automáticamente la temperatura de confort a su vuelta a casa.
Al tratarse de un mando a distancia radio, se puede controlar desde un solo punto varios radiadores situados en la misma habitación, optimizando así las lógicas de regulación de temperatura y por lo tanto el bienestar.
El mando a distancia se puede instalar en la pared, utilizando el kit específico de fijación mural, o bien sobre una estantería.
La asociación entre el mando y el receptor se realiza en las instalaciones del fabricante; por lo tanto, el radiador llegará todo listo para ser instalado por personal cualificado.
Además, el uso de un receptor oculto de doble tecnología radio y CPL permite interconectar el radiador con varios accesorios que aumentarán ulteriormente las prestaciones de la instalación.
El mando a distancia utiliza dos pilas 1.5V alcalinas comunes de tipo LR03 o AAA que se encuentran habitualmente en cualquier tienda. El tamaño del mando es de 135x81x22mm, con índice de protección IP30.

ВАРИАНТ ELEC PLUS

Вариант ELEC PLUS представляет собой эстетическое и высокотехнологичное решение.
Идея возникла из необходимости регулировки радиатора без использования традиционного термостата, расположенного внизу и видимого.
Электротен вставляется вертикально в радиатор, выходя сбоку слева на высоте примерно 28 см от основания радиатора. Электрический провод должен подсоединяться квалифицированным электриком к электрической розетке с помощью вилки типа Schuko.
Электротен 230 В имеет заземление, изоляция Класса I.
Температура регулируется с помощью дистанционного пульта управления (рисунок G), передающего сигналы на радиочастоте на приемник, установленный сзади радиатора и не портящий эстетику.
Поэтому можно разместить пульт управления в любом месте в комнате, где установлен радиатор. Чтобы пользователю было удобно видеть температуру разместить датчик температуры (термостат) в наиболее удобном месте (без привязки к радиатору).
Установка этого типа возможна, так как используется беспроводной пульт управления, который не требует проведения сложных монтажных работ. Компания CALEIDO предлагает это решение с целью предоставления дополнительного удобства для пользователя – обеспечения комфорта без необходимости выполнения работ в существующей системе.
Программирование предусматривает 4 рабочих режима - выключено, защита от замерзания, экономия и комфорт.
Эти режимы соответствуют заданным температурам и позволяют оптимизировать потребление электроэнергии, исходя из текущей потребности пользователя.
Следует также подчеркнуть важную функцию автоматического режима работы в сочетании с недельным почасовым программированием, что обеспечивает автоматическую экономию энергии в часы отсутствия людей в доме.
Длительность форсированного режима регулируется от 30 минут до 4 часов (с шагом 30 минут).
Функция «отступление» позволяет в любой момент изменять требуемую температуру или настраивать автоматический возврат в нормальный режим по истечении заданного времени. Эта функция позволяет предотвращать потери, если пользователь изменяет заданную температуру и затем забывает вернуться к ней.
Функция «отпуск» является дополнительной функцией, служащей для настройки режима защиты от замерзания на несколько дней на выбор на период отъезда в отпуск и автоматического возврата в комфортный режим перед возвращением домой.
Так как пульт работает на радиочастоте можно управлять из одного места несколькими радиаторами, расположенными в одной комнате, что оптимизирует логику регулировки температуры и, следовательно, комфорт.
Пульт управления может быть установлен на стене с помощью специального монтажного набора, входящего в комплект аппарата, либо на настенной полке.
Спаривание приемник-пульт выполняется на заводе-изготовителе, следовательно, радиатор поставляется уже готовым к монтажу.
Кроме этого, использование скрытого приемника с двойной технологией – радио и CPL – позволяет соединять радиатор с различными аксессуарами, которые могут дополнительно повысить рабочие показатели системы.
Пульт работает от двух стандартных щелочных батареек 1,5 В типа LR03 или AAA, легко приобретаемых в торговой сети. Размеры пульта управления - 135x81x22 мм, степень защиты IP30.

NORME GENERALI PER I RADIATORI IN VERSIONE SOLO ELETTRICA

GENERAL RULES FOR ELECTRIC-ONLY RADIATORS
NORMES GÉNÉRALES POUR RADIATEURS VERSION ÉLECTRIQUE SEULE
ALLGEMEINE VORSCHRIFTEN FÜR HEIZKÖRPER IN ELEKTRISCHER AUSFÜHRUNG
NORMAS GENERALES PARA RADIADORES EN VERSIÓN SOLO ELÉCTRICA
ОБЩИЕ ПРАВИЛА ДЛЯ ЭЛЕКТРИЧЕСКИХ ВАРИАНТОВ РАДИАТОРОВ

I caloriferi e scaldasalviette in versione **SOLO ELETTRICA** sono forniti con la resistenza ed il liquido all'interno (70% acqua distillata + 30% glicole), pronti per l'installazione murale.

ATTENZIONE!!! L'accensione della resistenza elettrica è VIETATA fino a quando il calorifero non è fissato a parete: questa operazione potrebbe danneggiare in maniera irreversibile la resistenza (o accorciarne notevolmente la durata), a causa dell'intervento del fusibile termico di sicurezza. **QUESTA OPERAZIONE SE ESEGUITA FA DECADERE TOTALMENTE LA GARANZIA!** (Controlli successivi di laboratorio consentono di capire cosa è successo alla resistenza danneggiata).

L'installazione deve essere eseguita da **PERSONALE ESPERTO E QUALIFICATO**, che deve sempre posizionare il calorifero a parete, con la resistenza inserita dal basso (Fig 1 e Fig. 2).

ATTENZIONE!!!: L'Installatore esperto nel posizionare il calorifero nella sala da bagno dovrà fare attenzione a mantenere le distanze di sicurezza necessarie dalle installazioni idrauliche (doccia, lavabo, vasca, bidet..) secondo le norme di sicurezza di installazione in vigore nel paese di utilizzazione ed il grado di protezione IP indicato sulla resistenza. (Fig. 3).

ATTENZIONE!!! L'installatore deve fare particolare attenzione quando toglie il calorifero dalla scatola (è vietato l'uso di un coltello per togliere l'imballo) e deve fare attenzione a non urtare il calorifero ed a **NON APPOGGIARE IL CALORIFERO PER TERRA SUL LATO DELLA RESISTENZA** (Fig. 4). L'eventuale danneggiamento dell'attacco del cavo alla resistenza e/o del termostato ambiente non sono sostituibili in garanzia !!

ATTENZIONE!!! L'eventuale perdita di liquido dal radiatore dovuta al danneggiamento delle parti di unione della resistenza al calorifero, dell'ORing e dei giunti originali, provocano la rottura irreversibile della resistenza. I caloriferi elettrici sono garantiti peruna temperatura di ambiente non inferiore a –10 °. Il non rispetto di uno solo di questi punti, fa decadere la garanzia.

ATTENZIONE!!! Tutte le modifiche al cavo della resistenza, come il taglio del filo per togliere la spina schuko e collegare direttamente il filo a parete, **FANNO DECADERE COMPLETAMENTE LA GARANZIA!** (Fig. 5)

L'eliminazione dell'Imballo, deve rispettare le norme in vigore nel paese di utilizzo del calorifero. Gli imballi non devono essere lasciati alla portata dei bambini.

ELECTRIC-ONLY radiators and towel warmers come with a resistance and internal fluid (70% distilled water + 30% glycol), ready for mounting on the wall.

IMPORTANT! The electric resistance must NEVER be switched on before the appliance has been mounted on the wall, as this would irreversibly damage the resistance (or drastically shorten its life) due to intervention of the safety fuse. **THE ENTIRE WARRANTY WILL BE INVALIDATED IF THIS IS DONE!** Laboratory tests can determine what has happened to the damaged resistance.

The appliance must be installed by a **FULLY QUALIFIED FITTER**. It must be mounted on the wall with the resistance at the bottom (Figs. 1 and 2).

IMPORTANT! When the appliance is installed in a bathroom, it is important to keep to a safety distance from plumbing installations (shower, basin, bath and bidet) in accordance with the safety regulations in force in the country of use and the IP protection rating marked on the resistance (Fig. 3).

IMPORTANT! Extra care must be taken when removing the appliance from the box. Never use a knife to remove the packaging. Do not knock the appliance and **DO NOT PLACE THE APPLIANCE ON THE GROUND RESTING ON THE UNDERSIDE**, where the resistance is located (Fig. 4). The warranty does not cover damage to the resistance lead coupling or the ambient thermostat.

IMPORTANT! Any liquid leaking from the radiator due to damage to the radiator resistance connecting elements, the O-ring and the original fittings will cause the resistance irreversible damage. Electric radiators are guaranteed for a minimum ambient temperature of –10°C. Failure to comply with any of these rules will invalidate the warranty

IMPORTANT! Any alterations to the resistance cable, such as cutting the lead to remove the Schuko plug and insert the cable straight into the wall, will **INVALIDATE THE ENTIRE WARRANTY** (Fig. 5).

The packaging materials must be disposed of in accordance with the rules in force in the country of use. Never leave packaging within the reach of children.

Les radiateurs et les sèche-serviettes dans la version **ÉLECTRIQUE SEULE** sont fournis avec les résistances et le liquide à l'intérieur (70% eau distillée + 30% glycol) , prêts pour leur installation murale.

ATTENTION! Il est INTERDIT d'allumer la résistance électrique tant que le radiateur n'a pas été fixé au mur: une telle opération pourrait endommager de manière irréversible la résistance (ou en abréger sérieusement la durée) à cause de l'intervention du fusible thermique de sécurité. **UNE TELLE ACTION PROVOQUERAIT LA PERTE D'EFFET TOTALE DE LA GARANTIE!** (Des vérifications successives de laboratoire permettent de comprendre ce qui est arrivé à la résistance endommagée).

L'installation doit être exécutée par un **PERSONNEL EXPERT ET QUALIFIÉ**, qui doit toujours positionner le radiateur au mur avec la résistance introduite par le bas (Fig. 1 et Fig. 2).

ATTENTION! L'Installateur, expert dans le positionnement du radiateur dans la salle de bains, doit prendre soin de maintenir les distances de sécurité nécessaires avec les installations hydrauliques (douche, lavabo, baignoire, bidet, etc.) selon les normes d'installation en vigueur dans le pays d'utilisation et le degré de protection IP indiqué sur la résistance. (Fig. 3)

ATTENTION! L'Installateur doit faire particulièrement attention en déballant le radiateur (il est interdit de se servir d'un cutter pour découper l'emballage), le manier avec soin pour éviter de l'endommager avec des heurts et **NE PAS LE DÉPOSER AU SOL DU CÔTÉ DE LA RÉSISTANCE** (Fig. 4). L'éventuel endommagement du branchement du câble sur la résistance et/ou du thermostat ambiant ne donne pas droit au remplacement sous garantie!

ATTENTION! Les pertes de liquide du radiateur dues à l'endommagement des parties d'union de la résistance au radiateur, du joint torique et des joints d'origine, provoquent la rupture irréversible de la résistance. Les radiateurs électriques sont garantis pour une température ambiante non inférieure à –10°C. Le non-respect même d'un seul de ces points entraîne la perte d'effet de la garantie.

ATTENTION! Toute modification éventuelle du câble de la résistance, par exemple le fait de couper le fil pour éliminer la fiche schuko et brancher directement le fil au mur, **ENTRAÎNE LA PERTE D'EFFET TOTALE DE LA GARANTIE**. (Fig. 5)

L'élimination de l'emballage doit respecter les normes en vigueur dans le pays d'utilisation des radiateurs. Les emballages ne doivent pas être laissés à la portée des enfants.

Fig. 1

Fig. 2

Fig. 3

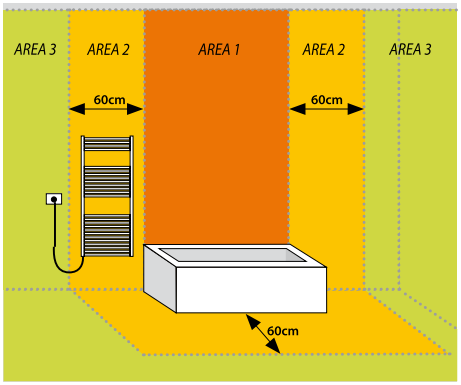

0039 030 2530054

Die Heizkörper und Handtuchhalter in **ELEKTRISCHER AUSFÜHRUNG** werden mit Widerstand und Innenflüssigkeit (70% destilliertes Wasser + 30% Glykole) ausgestattet geliefert und sind für die Installation an der Wand bereit.

WARNUNG!!! Der elektrische Widerstand DARF ERST eingeschaltet werden, wenn der Heizkörper an der Wand befestigt ist. Wird er vor seiner Befestigung an der Wand eingeschaltet, kann ein Auslösen der Temperatursicherung zu einem irreparablen Schaden am Widerstand (oder zu einer beachtlichen Herabsetzung seiner Lebendsauer) führen. **IN DIESEM FALL VERFÄLLT DIE GARANTIE VOLLSTÄNDIG!** (Anhand späterer Labortests kann die Ursache für den defekten Widerstand festgestellt werden).

Die Installation muss von einem **ERFAHRENEN UND QUALIFIZIERTEN EXPERTEN** durchgeführt werden, der den Heizkörper immer mit von unten eingesetztem Widerstand an der Wand positionieren muss (Abb. 1 und Abb. 2).

WARNUNG!!! Der Fachinstallateur muss bei der Installation im Badezimmer darauf achten, dass entsprechend den im Anwendungsland geltenden Installationssicherheitsvorschriften der Heizkörper im gebührenden Sicherheitsabstand zu Hydrauliksystemen (Dusche, Waschbecken, Badewanne, Bidet usw.) und unter Beachtung der auf dem Widerstand angegebenen IP- Schutzklasse montiert wird. (Abb. 3).

WARNUNG!!! Der Installateur muss mit besonderer Umsicht den Heizkörper aus der Schachtel nehmen (es darf kein Messer zum Entfernen der Verpackung verwendet werden) und darauf achten, dass er nirgendwo mit ihm anstößt. Außerdem **DARF DER HEIZKÖRPER NICHT AUF DER SEITE DES WIDERSTANDS AUF DEN BODEN GELEGT WERDEN** (Abb. 4). Eventuelle Schäden des Kabelanschlusses am Widerstand und/oder am Raumthermostat sind nicht von der Garantie gedeckt !!

WARNUNG!!! Wenn wegen Schäden an den Anschlussteilen zwischen Widerstand und Heizkörper, am O-Ring oder an den Originalverbindungen Flüssigkeit aus dem Heizkörper heraustritt, führt das zu irreparablen Schäden am Widerstand. Die elektrischen Heizkörper sind nur für Raumtemperaturen über –10° garantiert. Die Nichtbeachtung lediglich eines dieser Punkte lässt die Garantie verfallen.

WARNUNG!!! Alle Änderungen am Kabel des Widerstands wie das Durchschneiden des Kabels, um den Schukostecker zu entfernen und das Kabel direkt an der Wand anzuschließen, **LASSEN DIE GARANTIE VOLLSTÄNDIG VERFALLEN!** (Abb. 5)

Die Verpackung ist entsprechend den im Anwendungsland des Heizkörpers geltenden Vorschriften zu entsorgen. Das Verpackungsmaterial darf nicht in Reichweite von Kindern gelassen werden.

Los radiadores y calientatoallas en versión **SOLO ELÉCTRICA** se suministran con la resistencia y el líquido dentro (70% agua destilado + 30% glicole), listos para la instalación mural.

¡ATENCIÓN! Está PROHIBIDO encender la resistencia eléctrica hasta que el radiador haya sido fijado a la pared: esta operación podría dañar irreversiblemente la resistencia (o acortar considerablemente su vida) debido a la intervención del fusible térmico de seguridad. **ESTA ACCIÓN IMPLICARÁ LA ANULACIÓN TOTAL DE LA GARANTÍA**. (Controles realizados posteriormente en laboratorio permiten entender qué le ha ocurrido a la resistencia dañada).

La instalación tiene que ser realizada por **PERSONAL EXPERTO Y CUALIFICADO**, que tiene que colocar siempre el radiador en la pared con la resistencia introducida desde abajo (Fig. 1 y Fig. 2).

¡ATENCIÓN! El instalador experto en colocar el radiador en el cuarto de baño tendrá que tener cuidado de mantener las distancias de seguridad necesarias respecto a las instalaciones hídricas (ducha, lavabo, bañera, bidé, etc.) de acuerdo con las normas de seguridad de instalación vigentes en el país de utilización y con el grado de protección IP indicado en la resistencia. (Fig. 3).

¡ATENCIÓN! El instalador tiene que prestar particular atención cuando saca el radiador de la caja (está prohibido utilizar una cuchilla para cortar el embalaje) y tener cuidado de no golpear el radiador y de **NO APOYAR EL RADIADOR EN EL SUELO SOBRE EL LADO DE LA RESISTENCIA** (Fig. 4). Un acoplamiento dañado del cable a la resistencia y/o del termostato ambiente no podrá ser reemplazado en garantía.

¡ATENCIÓN! Las pérdidas de líquido por el radiador causadas por daños en las partes de unión de la resistencia y el radiador, en la junta tórica y en las juntas originales, provocan la rotura irreversible de la resistencia. Los radiadores eléctricos están garantizados para una temperatura ambiente no inferior a –10°C. El no respecto de uno solo de estos puntos implica la pérdida de efecto de la garantía.

¡ATENCIÓN! Cualquier modificación del cable de la resistencia, tal como el cortar el hilo para quitar la clavija schuko y conectar directamente el hilo a la pared, **IMPLICA LA ANULACIÓN TOTAL DE LA GARANTÍA**. (Fig. 5)

La eliminación del embalaje debe llevarse a cabo respetando las normas vigentes en el país de utilización del radiador. Los embalajes no deben dejarse al alcance de los niños.

Радиаторы и полотенцесушители, работающие **ТОЛЬКО ОТ ЭЛЕКТРИЧЕСТВА** поставляются с электротеном и рабочей жидкостью (70% дистиллированная вода + 30% гликоль) и, следовательно, готовы к настенной установке.

ВНИМАНИЕ!!! ЗАПРЕЩАЕТСЯ включать электротен до тех пор, пока радиатор на закреплен на стене: это может привести к необратимым повреждениям электротена (или значительному сокращению его срока службы) из-за срабатывания плавкого предохранителя. **ПРИ ВЫПОЛНЕНИИ ЭТОЙ ОПЕРАЦИИ ГАРАНТИЯ ПОЛНОСТЬЮ ПРЕКРАЩАЕТ ДЕЙСТВИЕ!** (Причина повреждения электротена определяется в лаборатории).

Монтаж должен выполняться **ОПЫТНЫМ И КВАЛИФИЦИРОВАННЫМ СПЕЦИАЛИСТОМ**, который должен всегда размещать радиатор на стене, а электротен должен вставляться снизу (Рис. 1 и Рис. 2).

ВНИМАНИЕ!!! При установке в ванной комнате монтажник должен соблюдать необходимые безопасные расстояния от гидравлических компонентов (душ, умывальник, ванна, биде и т.д.) с учетом действующих требований в стране пользователя и класса защиты IP, указанного на электротене (Рис. 3).

ВНИМАНИЕ!!! Монтажник должен быть предельно внимательным при извлечении радиатора из коробки (запрещается использовать нож для распаковки радиатора) и должен следить за тем, чтобы не ударять радиатор и **НЕ КЛАСТЬ РАДИАТОР НА ПОЛ СТОРОНОЙ С ЭЛЕКТРОТЕНОМ** (Рис. 4). Повреждение крепления провода к электротену и/или термостату воздуха не покрывается гарантией !!

ВНИМАНИЕ!!! Утечка жидкости из радиатора из-за повреждения соединительных стыков между электротеном и радиатором, уплотнительного кольца и оригинальных муфт ведет к необратимому повреждению электротена. Электрические радиаторы гарантированы для работы при температуре воздуха не ниже –10°. Несоблюдение любого их этих правил ведет к прекращению действия гарантии.

ВНИМАНИЕ!!! Любые изменения в конструкции провода электротена, например, обрез провода для удаления вилки Schuko и прямого подсоединения провода на стене **ВЕДУТ К ПОЛНОМУ ПРЕКРАЩЕНИЮ ДЕЙСТВИЯ ГАРАНТИИ!** (Рис. 5)

Удаление в отходы упаковочных материалов должно выполняться с соблюдением требований, действующих в стране пользователя. Упаковка не должна даваться маленьким детям.

Fig. 4

Fig. 5

RADIATORI ELETTRICI. SOSTITUZIONE DELLA RESISTENZA DIFETTOSA

ELECTRIC RADIATORS – REPLACING A FAULTY RESISTANCE
RADIATEURS ÉLECTRIQUES. REMPLACEMENT DE LA RÉSISTANCE DÉFECTUEUSE
ELEKTRISCHE HEIZKÖRPER. AUSTAUSCH EINES DEFEKTEN WIDERSTANDS
RADIADORES ELÉCTRICOS. CAMBIO DE LA RESISTENCIA DEFECTUOSA
ЭЛЕКТРИЧЕСКИЕ РАДИАТОРЫ. ЗАМЕНА ДЕФЕКТНОГО ЭЛЕКТРОТЕНА

L'eventuale sostituzione della resistenza difettosa, deve essere eseguito da personale esperto e qualificato. È richiesto in particolare, di rispettare il più rigorosamente possibile i punti seguenti:

ATTENZIONE!!! La resistenza che non è installata sul calorifero non deve assolutamente essere accesa, neanche per una frazione di secondo : questo potrebbe innalzare fortemente le temperature, causando uno shock termico alla resistenza, con l'intervento immediato del fusibile termico di sicurezza ed il danneggiamento irreversibile della resistenza (o l'accorciamento notevole della durata della resistenza), che non sarà sostituita in garanzia! (Fig. 6)

Per sostituire la resistenza, bisogna togliere corrente dalla resistenza (Fig. 7), togliere il calorifero dalla parete, ruotarlo (Fig.8)

RESISTENZE ANALOGICHE E DIGITALI: svitare la vite di fissaggio del termostato alla resistenza (Fig. 8), togliere il termostato della resistenza (Fig. 9) e staccare i fili. Svitare la resistenza danneggiata con una chiave inglese (Fig. 10), inserire la nuova resistenza (Fig. 11) facendo attenzione a non danneggiare l'ORing fra resistenza e termostato (Fig. 12) per garantire il grado di IP. Ricollegare il termostato alla nuova resistenza (Fig. 9).

Fare ATTENZIONE quando si fissa il TERMOSTATO alla resistenza (Fig. 8), nel serraggio della vite di fissaggio del termostato alla resistenza, fare ATTENZIONE a non forzare troppo la vite di fissaggio per non rompere la plastica.

ATTENZIONE!!! NON ACCENDERE LA RESISTENZA QUANDO IL CALORIFERO È CAPOVOLTO (Fig. 13).

Posizionare verticalmente il calorifero con la resistenza già montata facendo attenzione a NON DANNEGGIARE il cavo di collegamento, fissare il calorifero a parete, togliere il tappo in alto del calorifero (Fig. 14, 15, 16) per consentire la fuoriuscita dell'aria che si è formata all'interno del calorifero, collegare la resistenza alla corrente (Fig. 17) ed aspettare 30 minuti che il calorifero si scaldi e verificare dal foro in alto (Fig.16 e 18) che il livello di liquido, una volta che il calorifero è caldo, abbia raggiunto il livello massimo di riempimento . Qualora, una volta che il calorifero è caldo, il livello del liquido non abbia raggiunto il livello max (Fig. 18), riempire il calorifero con acqua potabile. Richiudere il calorifero con il tappo (Fig. 15 e 14).

ATTENZIONE!!! Bisogna mantenere all'interno del calorifero lo spazio di volume originale necessario all'espansione del liquido all'interno del calorifero quando diventa caldo (Fig 19).

A faulty resistance must be replaced by a fully qualified electrician. The following recommendations must be rigorously complied with.

IMPORTANT! The resistance must never be switched on, not even for a fraction of a second, until it has been fitted on the radiator. This is because the temperature would increase sharply, causing the resistance to suffer thermal shock. The safety fuse could blow immediately and cause irreversible damage to the resistance (or significantly shorten its life), which will not be replaced under the warranty (Fig. 6).

To replace the resistance, disconnect the plug (Fig. 7), remove the appliance from the wall and invert it (Fig. 8).

ANALOGUE AND DIGITAL RESISTANCES: unscrew the resistance from the appliance (Fig. 8), remove the resistance thermostat (Fig. 9) and detach the wires. Unscrew the damaged resistance using a spanner (Fig. 10). Mount the new resistance (Fig. 11), taking care not to damage the O-ring between the resistance and the thermostat (Fig. 12), as this would affect the IP rating. Connect the thermostat to the new resistance (Fig. 9).

Take care when connecting the thermostat to the resistance (Fig. 8). Do not overtighten the securing screw, otherwise the plastic could break.

IMPORTANT! DO NOT SWITCH ON THE RESISTANCE WITH THE APPLIANCE INVERTED (Fig. 13).

Position the appliance vertically with the resistance mounted, TAKING CARE NOT TO DAMAGE the connecting cable. Mount the appliance on the wall. Remove the cap in the top of the appliance (Figs. 14, 15, 16) to release any air inside. Switch on the resistance (Fig. 17) and wait 30 minutes for the appliance to heat up. Check through the hole in the top (Fig. 16 and 18) that the level of fluid reaches the maximum level when the radiator is hot. If necessary, top up with tap water (Fig. 18). Reposition the cap (Figs. 15 and 14).

IMPORTANT! Always leave enough room inside the appliance to allow the fluid to expand as it heats up (Fig. 19).

Le remplacement éventuel de la résistance défectueuse doit être exécuté par un personnel expert et qualifié. Il est demandé, en particulier, de respecter le plus rigoureusement possible les points suivants :

ATTENTION! La résistance qui n'est pas installée sur le radiateur ne doit absolument pas être allumée, pas même une fraction de seconde: ceci pourrait provoquer une forte augmentation des températures et un choc thermique à la résistance, avec l'intervention immédiate du fusible thermique de sécurité et donc l'endommagement irréversible de la résistance (ou une diminution importante de sa durée de vie), qui ne sera pas remplacée sous garantie. (Fig. 6).

Pour remplacer la résistance, il faut mettre la résistance hors tension (Fig. 7), enlever le radiateur du mur, le tourner (Fig. 8).

RÉSISTANCES ANALOGIQUES ET NUMÉRIQUES: dévisser la vis de fixation du thermostat à la résistance (Fig. 8), enlever le thermostat de la résistance (Fig. 9) et débrancher les fils. Dévisser la résistance endommagée à l'aide d'une clé anglaise (Fig. 10), introduire la résistance neuve (Fig. 11) en veillant à ne pas endommager le joint torique entre la résistance et le thermostat (Fig. 12) afin de garantir le degré IP. Rebrancher le thermostat à la nouvelle résistance (Fig. 9).

Faire ATTENTION à la fixation du THERMOSTAT à la résistance (Fig. 8); lors du serrage de la vis de fixation du thermostat à la résistance, faire ATTENTION à ne pas trop forcer la vis de fixation afin de ne pas casser le plastique.

ATTENTION! NE PAS ALLUMER LA RÉSISTANCE QUAND LE RADIATEUR EST RENVERSÉ (Fig. 13).

Positionner le radiateur verticalement avec la résistance déjà montée en veillant à NE PAS ENDOMMAGER le câble de raccordement; fixer le radiateur au mur, enlever le bouchon du haut du radiateur (Fig. 14, 15, 16) afin de faire sortir l'air qui s'est formé à l'intérieur, brancher la résistance à la prise de courant (Fig. 17). Attendre 30 minutes pour que le radiateur se réchauffe et vérifier par l'orifice du haut (Fig. 16 et 18) qu'une fois le radiateur chaud, le niveau de liquide a atteint le niveau maximum de remplissage. Si, une fois le radiateur chaud, le niveau de liquide n'a pas atteint le niveau maximum (Fig. 18), remplir le radiateur d'eau potable. Remettre en place le bouchon pour refermer le radiateur (Fig. 15 et 14).

ATTENTION! Maintenir à l'intérieur du radiateur l'espace de volume original nécessaire à l'expansion du liquide quand il devient chaud (Fig. 19)

Fig. 6

Fig. 7

Fig. 8

Fig. 9

Fig. 10

Fig. 11

Fig. 12

Fig. 13

0039 030 2530054

Der eventuelle Austausch eines defekten Widerstands muss von einem erfahrenen und qualifizierten Experten durchgeführt werden. Insbesondere sind folgende Punkte strengstens zu beachten:

WARNUNG!!! Ist der Widerstand nicht am Heizkörper installiert, darf er unter keinen Umständen eingeschaltet werden, auch nicht für den Bruchteil einer Sekunde, weil es sonst passieren kann, dass die Temperatur stark ansteigt, der Widerstand dadurch einen Wärmeschock bekommt, sich die Wärmesicherung sofort auslöst und demzufolge der Widerstand irreparabel beschädigt wird (oder seine Lebensdauer beachtlich herabgesetzt wird). Der Schaden ist in diesem Fall nicht von der Garantie gedeckt! (Abb. 6)

Um den Widerstand auszutauschen, muss das Stromkabel des Widerstands aus der Steckdose gesteckt (Abb. 7) und der Heizkörper von der Wand genommen und umgedreht werden (Abb.8).

ANALOGE UND DIGITALE WIDERSTÄNDE: Die Schraube, die den Thermostat am Widerstand befestigt, ausschrauben (Abb. 8), den Thermostat vom Widerstand entfernen (Abb. 9) und die Drähte herausziehen. Mit einem Schraubenschlüssel den beschädigten Widerstand ausschrauben (Abb. 10) und den neuen Widerstand einsetzen (Abb. 11), wobei darauf zu achten ist, den O-Ring zwischen Widerstand und Thermostat (Abb. 12) nicht zu beschädigen, um die IP-Schutzklasse zu garantieren. Den Thermostat wieder am neuen Widerstand anschließen (Abb. 9).

Beim Befestigen des THERMOSTATS am Widerstand (Abb. 8), bzw. beim Festziehen der Schraube, die den Thermostat am Widerstand befestigt, ist größte VORSICHT geboten. Die Befestigungsschraube darf nicht zu fest angezogen werden, da sonst das Plastik kaputtgehen kann.

WARNUNG!!! DEN WIDERSTAND NICHT EINSCHALTEN, WENN DER HEIZKÖRPER AUF DEM KOPF STEHT (Abb. 13).

Den Heizkörper mit dem bereits montierten Widerstand senkrecht positionieren, wobei darauf zu ACHTEN ist, das Kabel NICHT ZU BESCHÄDIGEN. Den Heizkörper an der Wand befestigen, die obere Verschlusskappe des Heizkörpers entfernen (Abb. 14, 15, 16), um die Luft, die sich im Heizkörper gebildet hat, herauszulassen, das Stromkabel in die Steckdose stecken (Abb. 17) und 30 Minuten abwarten, bis sich der Heizkörper erwärmt hat. Anhand des oberen Lochs (Abb.16 und 18) überprüfen, dass der Flüssigkeitsstand den maximalen Füllstand erreicht hat, wenn der Heizkörper warm ist. Wenn der Heizkörper warm ist und der Flüssigkeitsstand nicht den Höchststand erreicht hat (Abb. 18), den Heizkörper mit Trinkwasser auffüllen. Den Heizkörper mit der Verschlusskappe schließen (Abb. 15 und 14).

WARNUNG!!! Im Heizkörper muss der ursprüngliche Volumenraum aufrecht erhalten werden, der für die Ausdehnung der Flüssigkeit im Heizkörper, wenn dieser warm wird, nötig ist (Abb. 19).

Cualquier sustitución de una resistencia defectuosa debe realizarse por parte de un personal experto y cualificado. Se exige, en particular, el respeto más riguroso posible de los puntos siguientes:

¡ATENCIÓN! La resistencia no debe encenderse bajo ningún concepto si no está instalada en el radiador, ni siquiera una fracción de segundo: esto podría elevar considerablemente las temperaturas y provocar un choque térmico a la resistencia, con la intervención inmediata del fusible térmico de seguridad y la deterioración irreversible de la resistencia (o una reducción dramática de su duración), que no será reemplazable en garantía. (Fig. 6)

Para cambiar la resistencia, hay que ponerla fuera de tensión (Fig. 7), desenganchar el radiador de la pared y darle la vuelta (Fig. 8).

RESISTENCIAS ANALÓGICAS Y DIGITALES: destornillar el tornillo de fijación del termostato a la resistencia (Fig. 8), quitar el termostato de la resistencia (Fig. 9) y desconectar los hilos. Destornillar la resistencia estropeada con una llave inglesa (Fig. 10), introducir la resistencia nueva (Fig. 11) teniendo cuidado de no dañar la junta tórica entre la resistencia y el termostato (Fig. 12) a fin de garantizar el grado de IP. Conectar el termostato a la resistencia nueva (Fig. 9).

Prestar ATENCIÓN cuando se fija el TERMOSTATO a la resistencia (Fig. 8), al apretar el tornillo de fijación del termostato a la resistencia prestar ATENCIÓN a no forzar demasiado el tornillo de fijación para no romper el plástico.

¡ATENCIÓN! NO ENCENDER LA RESISTENCIA CUANDO EL RADIADOR ESTÁ VOLCADO (Fig. 13).

Colocar verticalmente el radiador con la resistencia ya montada, teniendo cuidado de NO DAÑAR el cable de conexión, fijar el radiador a la pared, quitar el tapón situado en la parte de arriba del radiador (Fig. 14, 15, 16) para así permitir la evacuación del aire que se ha formado en el interior, conectar la resistencia a la corriente (Fig. 17). Esperar 30 minutos hasta que el radiador se calienta y comprobar por el orificio de arriba (Fig. 16 y 18) que una vez que el radiador está caliente, el nivel de líquido ha alcanzado el nivel máximo de llenado. Si una vez que el radiador está caliente, el nivel de líquido no ha alcanzado el nivel máximo (Fig. 18), llenar el radiador con agua potable. Volver a cerrar el radiador con el tapón (Fig. 15 y 14).

¡ATENCIÓN! Es preciso mantener dentro del radiador el espacio de volumen primitivo necesario para la expansión del líquido cuando se vuelve caliente (Fig. 19).

Замена дефектного электротена должна выполняться опытным и квалифицированным специалистом. В частности, необходимо соблюдать как можно точнее следующие правила:

ВНИМАНИЕ!!! Электротен, не установленный на радиаторе, категорически не должен включаться, даже на доли секунды: это ведет к резкому повышению температуры и тепловому шоку для электротена. Соответственно, срабатывает плавкий предохранитель и электротен необратимо повреждается (либо его срок службы значительно сокращается): после этого электротен не будет заменен по гарантии! (Рис. 6)

Для замены электротена следует, прежде всего, снять напряжение с электротена (Рис. 7), снять радиатор со стены и повернуть (Рис.8)

АНАЛОГОВЫЕ И ЦИФРОВЫЕ ЭЛЕКТРОТЕНЫ : открутить винт для крепления термостата к электротену (Рис. 8), отсоединить термостат от электротена (Рис. 9) и отсоединить провода. Открутить поврежденный электротен гаечным ключом (Рис. 10), вставить новый электротен (Рис. 11), следя за тем, чтобы не повредить уплотнительное кольцо между электротеном и термостатом (Рис. 12) для обеспечения класса защиты IP. Подсоединить термостат к новому электротену (Рис. 9).

Будьте ВНИМАТЕЛЬНЫ при креплении ТЕРМОСТАТА к электротену (Рис. 8). При зажатии винта крепления термостата к электротену не прилагайте чрезмерное усилие, чтобы не поломать пластик.

ВНИМАНИЕ!!! ЗАПРЕЩАЕТСЯ ВКЛЮЧАТЬ ЭЛЕКТРОТЕН, КОГДА РАДИАТОР ПЕРЕВЕРНУТ (Рис. 13).

Разместить радиатор вертикально с уже установленным электротеном, следя за тем, чтобы НЕ ПОВРЕДИТЬ соединительный провод, закрепить радиатор на стене, снять пробку в верхней части радиатора (Рис. 14, 15, 16) для выпуска воздуха, образовавшегося внутри радиатора, подсоединить электротен к электросети (Рис. 17) и подождать 30 минут, чтобы дать радиатору нагреться и через верхнее отверстие (Рис.16) проверить, что уровень жидкости – после нагрева радиатор – достиг максимального уровня наполнения. Если после нагрева радиатора уровень жидкости не достиг максимального уровня (Рис. 18), долить в радиатор питьевую воду. После этого закрыть верхнее отверстие пробкой (Рис. 15 и 14).

ВНИМАНИЕ!!! Следует оставлять в радиаторе исходный свободный объем для обеспечения нормального расширения рабочей жидкости при нагреве (Рис 19).

Fig. 14

Fig. 15

Fig. 16

Fig. 17

Fig. 18

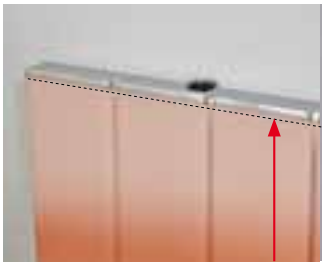

Fig. 19

CONDIZIONI GENERALI DI VENDITA

La consegna dei nostri radiatori e dei loro accessori viene effettuata conformemente alle condizioni generali di vendita e di consegna qui sotto elencate. Ogni deroga a queste condizioni è subordinata all'accettazione scritta da parte della CO.GE.FIN srl. Errori manifesti, di calcolo o di dattilografia non sono per noi vincolanti. Le condizioni generali di vendita e di consegna sono subordinate al diritto italiano. Le descrizioni e le indicazioni dei nostri cataloghi e listini non impegnano la società. I nostri prezzi e modelli possono essere modificati senza alcun avviso. Le condizioni o garanzie annunciate eventualmente dai nostri agenti non sono valide se non sono state confermate da una lettera della sede firmata dal presidente o dal direttore commerciale. Segnaliamo che si effettuano consegne differenziate per materiale in produzione e disponibili a magazzino.

1 - ORDINAZIONI

La consegna dei radiatori e dei loro accessori viene effettuata conformemente alla nostra conferma d'ordine. I nostri clienti sono pregati di controllarla all'atto del ricevimento.

2 - ANNULLAMENTO D'ORDINE

L'annullamento di un ordine è subordinato all'accordo scritto della CO.GE.FIN.
Eventuali spese risultanti dall'annullamento saranno fatturate al Cliente.

3 - PREZZO

I nostri prezzi non sono impegnativi e possono essere modificati in ogni momento. I prezzi riportati nel listino si intendono sempre IVA esclusa.

4 - CONDIZIONI DI PAGAMENTO

Le condizioni di pagamento confermate devono essere rispettate anche in caso di ritardo nella fornitura. Non si accettano detrazioni o ritardi di pagamento per qualsiasi reclamo, per eventuali note di credito non ancora emesse, o per pretese non riconosciute dalla CO.GE. FIN. I pagamenti devono essere effettuati, anche se la fornitura manca di accessori che non pregiudicano l'utilizzazione del materiale, rispettivamente anche se tale materiale necessita di interventi d'entità trascurabile. Ritardi di pagamento implicano l'addebito delle spese bancarie e degli interessi nella misura legale.

5 - SPEDIZIONE

La spedizione della merce viene eseguita a rischio e pericolo del destinatario che, al ricevimento della merce, deve verificare in presenza del trasportatore che l'imballo sia intatto, che non ci siano articoli mancanti o sostituzioni. Ogni danno o perdita constatati devono essere segnalati immediatamente al corriere firmando con riserva la bolla e confermando tale riserva tramite lettera raccomandata entro tre giorni dal ricevimento della merce. L'inosservanza di questa clausola svincola l'impresa di trasporto dalle sue responsabilità.

6- RECLAMI

I reclami riguardanti merce mancante o difetti apparenti sono presi in considerazione solo se notificati entro 8 giorni dal ricevimento, premesso che tale merce non abbia subito alterazioni da parte di terzi. I reclami devono essere indirizzati alla CO.GE.FIN.

7- IMBALLAGGIO

L'imballaggio sarà quello che la CO.GE.FIN riterrà più opportuno. Esso è generalmente compreso nel prezzo di vendita dei radiatori e non sarà ripreso. Imballaggi speciali fatturati non saranno ripresi.

8 - TERMINI DI CONSEGNA

La CO.GE.FIN si impegna a rispettare il termine di consegna ma non può dare garanzie in assoluto. Pretese di indennizzo relative all'inosservanza del termine non possono essere prese in considerazione; in caso di forza maggiore (scioperi, disordini, guerre, ecc.) la CO.GE.FIN si riserva la scelta delle misure da adottare.

9 - RIPRESA MERCE

Nessun ritorno di merce sarà accettato senza il nostro consenso.

10 - DISEGNI, DIMENSIONI, PESI

Disegni, dimensioni e pesi sono indicativi, riservandosi la CO.GE.FIN il diritto di modifica senza preavviso. Inoltre la CO.GE.FIN non può garantire l'esecuzione dei radiatori esattamente conforme ai campioni messi a disposizione. Un colore uguale può essere garantito solo per ordini simultanei.

11- GARANZIA

A partire dal 01/04/2010 CO.GE.FIN garantisce i radiatori e gli scalda salviette nuovi di fabbrica per un periodo di 5 anni relativamente a difetti di produzione (perdite e verniciatura) a condizione che sia stato effettuato preventivamente il lavaggio dell'impianto con prodotti chimici specifici e trattato con inibitore di corrosione idoneo, le parti elettriche per un periodo di 2 anni, con decorrenza dal giorno di spedizione, a condizione che siano state seguite attentamente le prescrizioni e le norme vigenti (DPR 59/09) per una corretta installazione e manutenzione.
In ogni caso la garanzia si limita alla sostituzione gratuita o alla riparazione dei soli prodotti difettosi. La nostra responsabilità è limitata alla sola riparazione o sostituzione dei prodotti da noi forniti. Non si accettano in nessuna circostanza reclami sia per lavori di riparazione sia per danni alla proprietà.
Le nostre garanzie non si estendono a guasti che potrebbero prodursi in seguito a installazione non corretta, sforzi anomali, insufficiente custodia, manipolazione irregolare e modifiche. Riparazioni eseguite da Terzi, senza il nostro consenso scritto, esonerano CO.GE. FIN da qualsiasi pretesa che derivi dall'obbligo di garanzia e da ogni risarcimento per spese di montaggio, smontaggio o risultanti da altri guasti.
Se il calorifero è stato installato, la GARANZIA copre solo i danni per ruggine o per perdite.
I radiatori divenuti inutilizzabili durante questo periodo per difetti palesi di materiale e/o di fabbricazione, saranno sostituiti gratuitamente; la condizione essenziale è che i difetti riscontrati siano annunciati immediatamente per iscritto a CO.GE.FIN durante il periodo di garanzia onde determinare le cause. I radiatori difettosi diverranno di nostra proprietà e dovranno essere spediti franco nostra sede.
Il materiale difettoso di nostra proprietà dovrà essere reso con l'adeguato imballaggio d'origine e spedito presso la nostra se de tramite spedizioniere scelto da CO.GE.FIN, previa autorizzazione scritta.
Eventuali danni causati da imballaggio insufficiente o inadeguato saranno addebitati.

CORRETTA INSTALLAZIONE

I nostri radiatori sono garantiti a condizione che l'installazione sia effettuata da personale qualificato ed a regola d'arte come specificato nel DM 37/08 vigente in Italia (legge analoga in vigore negli altri Paesi) .
Qui di seguito elenchiamo alcuni suggerimenti utili affinché venga eseguita una corretta installazione che preservi la garanzia:
- assicurarsi che le tubature dell'impianto di riscaldamento siano state pulite prima di installare il nuovo radiatore; in un impianto nuovo é fondamentale eliminare tutte le impurità dovute alla costruzione e all'installazione dell'impianto medesimo mentre in un impianto esistente é necessario lavare accuratamente tutte le tubature del circuito affinché vengano rimosse eventuali incrostazioni e fanghi accumulatisi. In ogni caso la presenza nell'impianto di impurità quali residui di metallo, calamina, grasso, gas ed incrostazioni potrebbero causare un cattivo funzionamento del radiatore e/o il suo deterioramento anticipato. Bisogna altresì sottolineare che le impurità comportano l'ostruzione del passaggio dell'acqua nelle valvole e detentori causando conseguentemente la riduzione della resa termica. A questo proposito facciamo riferimento al DPR 59/09 vigente in Italia (legge analoga in vigore negli altri Paesi) che disciplina le regole per un corretto "trattamento" dell'acqua a seconda della potenza dell'impianto e del grado di durezza dell'acqua stessa. Nel caso si utilizzi un inibitore di corrosione, esso dovrà essere compatibile con tutti i materiali presenti nei corpi scaldanti. A tale proposito suggeriamo i prodotti FERNOX www.fernox.com
- riempire l'impianto di riscaldamento con acqua avente PH compreso tra 6.5 e 8 in modo tale da ridurre la formazione di corrosioni interne che pregiudicherebbero il buon funzionamento del radiatore e causerebbero eventuale ruggine e perdite.
- accertarsi che la pressione di esercizio sia compresa tra MIN 1bar/2bar MAX, nel caso in cui si dovesse superare questa soglia potrebbe andare in blocco la caldaia
- a causa della naturale formazioni di bolle d'aria all'interno del circuito di riscaldamento, potrebbe rendersi necessario rimuovere più volte l'aria in eccesso mediante l'apposito sfiatatore in dotazione. L'utilizzo di defangatori e disaeratori sulla linea dell'impianto di riscaldamento può aiutare a prevenire la formazione di bolle d'aria e di residui all'interno del circuito, evitando così tale procedura.
- negli impianti esistenti é consigliabile bilanciare adeguatamente i radiatori tramite l'utilizzo delle apposite valvole, ovvero chiudendo leggermente il detentore affinché l'acqua calda possa defluire in tutti i radiatori dell'abitazione a temperatura costante (dal radiatore più vicino alla caldaia fino al radiatore più lontano dalla caldaia)
- è vietato l'utilizzo della canapa che comporterebbe il decadimento automatico della garanzia. Problemi causati dall'utilizzo della canapa: 1) la canapa fa spessore sui filetti e quando l'installatore avvita valvola e detentore crepa il filetto del calorifero, creando microperdite che alla lunga diventano macro perdite; 2) la canapa assorbe l'umidità dall'interno del calorifero trasmettendola conseguentemente all'immediato esterno del calorifero stesso, creando corrosione. CO.GE.FIN autorizza l'utilizzo esclusivo di tephlon
- nel caso in cui si utilizzi un antigelo, esso dovrà essere compatibile con tutti i materiali dei caloriferi e non dovrà essere mai utilizzato puro, ma diluito prima di essere inserito nel circuito
- l'impianto di riscaldamento, essendo un circuito chiuso, non deve essere svuotato e riempito periodicamente poiché questo consetirebbe l'ingresso di nuova aria con probabili fenomeni di ossidazione delle parti metalliche. Per evitare la formazione di muffe o alghe si consiglia l'utilizzo di specifici inibitori adatti a tale scopo
- i radiatori installati sotto mensola, in nicchia, dietro un copricalorifero, possono subire delle riduzioni di resa termica più o meno importanti. Per ovviare a tale problematica, consigliamo di rivolgersi ad un termotecnico qualificato per un corretto dimensionamento dei radiatori e di rispettare alcuni parametri per una corretta installazione: minimo 110mm da pavimento, minimo 150 mm da sottomensola
- rivolgersi ad un termotecnico qualificato affinché venga redatto un progetto adeguato per un corretto dimensionamento dell'intero circuito su cui verrano installati i radiatori

CORRETTA MANUTENZIONE

Desideriamo altresì dare alcuni utili consigli per una corretta manutenzione dei radiatori affinché si preservi la garanzia:
- Prima dell'installazione: i radiatori devono essere stati immagazzinati al riparo da intemperie prima di essere installati
- i radiatori non devono essere installati all'interno della doccia, in prossimità di piscine o più in generale in ambienti carichi di umidità
- i radiatori devono essere puliti periodicamente utilizzando un panno morbido appena inumidito con acqua; é vivamente sconsigliato l'utilizzo di prodotti aggressivi e/o abrasivi che potrebbero rovinare le superfici
- i radiatori devono essere utilizzati solo per riscaldare, per mantenere calde le salviette ma non per asciugare la biancheria bagnata
- i radiatori devono essere sfiatati periodicamente attraverso l'apposita valvola di sfiato, affinché l'aria accumulatasi all'interno del corpo scaldante o dell'impianto di riscaldamento possa fuoriscire. Questa operazione va fatta prima di accendere il riscaldamento e permette l'eliminazione dell'aria che potrebbe crearsi con una certa facilità durante il normale funzionamento dell'impianto, evitando di conseguenza la formazione di ruggine all'interno dei radiatori che alla lunga potrebbe comportare un deterioramento anticipato del nuovo calorifero.

UTILIZZO RADIATORI

Durante il normale utilizzo dei radiatori, si potrebbero verificare alcune situazioni non imputabili a difetti di fabbricazione.
Ambiente freddo sebbene il calorifero sia bollente. È possibile che l'impianto o il calorifero non siano stati correttamente dimensionati oppure il calcolo della resa termica é stata realizzata con informazioni errate. In questo caso é opportuno contattare un progettista termotecnico che verifichi l'intero progetto (isolamento edificio, temperatura interna ed esterna, caratteristiche della caldaia).
Radiatore non si scalda nonostante sia stato installato da personale qualificato ed a regola d'arte; in questo caso possono esserci molteplici cause non imputabili al radiatore:
- potenza termica insufficiente oppure temperatura dell'acqua di mandata troppo bassa
- errato dimensionamento dell'impianto di riscaldamento
- errato dimensionamento della pompa di circolazione che potrebbe causare un cattivo funzionamento del radiatore in alcune aree
- accumulo di aria da far fuoriuscire con l'apposita valvola di sfiato
- termostato esposto a sorgente di calore che gli fa raggiungere la temperatura ambiente desiderata senza aver messo in funzione tutti i radiatori
- presenza di impurità all'interno dell'impianto che potrebbero depositarsi nel corpo della valvola, con conseguente riduzione dell'entrata di acqua calda nel corpo scaldante

Radiatore si scalda solo in parte, in questo specifico caso il calorifero potrebbe essere sovradimensionato di conseguenza l'ambiente raggiunge la temperatura impostata prima che il radiatore abbia raggiunto una temperatura omogenea e riscaldato uniformemente tutta la sua superficie
Radiatore rumoroso a causa di problematiche non imputabili al calorifero quali elevata pressione dell'impianto, risonanza di rumori provenienti dall'impianto, errato collegamento della valvola e del detentore (invertiti), tubature che vengono a contatto con pareti e pavimenti, mancanza di protezione acustica sui collettori.
Nei radiatori in versione elettrica, la resistenza scaldando l'acqua contenuta all'interno del calorifero ne aumenta il volume comportando la dilatazione dei tubi che espandendosi fanno un po' di rumore.

0039 030 2530054

GENERAL SALE CONDITIONS

Our radiators and their accessories are supplied in compliance with the general conditions of sale and delivery stated below. Any derogation of these conditions is subject to written acceptance by CO.GE.FIN srl. Evident calculation or typing errors are not binding for our company. The general conditions of sale and delivery are subject to Italian law. The descriptions and indications given in our catalogues and price lists are not binding for our company. Our prices and models can be modified without prior notice. Conditions or guarantees announced by any of our agents are not valid unless confirmed by a letter from head office, signed by the President or Sales Director. We inform that separate deliveries may be made of material in production or from stock.

1 - ORDERS

Radiators and their accessories are delivered in compliance with our order confirmation. We advise our Customers to check the confirmation upon receipt.

2 - ORDER CANCELLATIONS

Cancelling of an order is subject to a written agreement with CO.GE.FIN.
Any costs deriving from the cancellation will be invoiced to the Customer.

3 - PRICES

Our prices are not binding and can be modified at any time. The prices stated in the price list do not include VAT.

4 - CONDITIONS OF PAYMENT

Confirmed conditions of payment must be respected even in case of delayed delivery. No detractions or delayed payments in case of claims will be accepted, nor for credit notes still to be issued, or for claims that are not recognised by CO.GE.FIN. Payments must be made even if the supply lacks accessories do not prejudice use of the materials, and respectively even if this material requires small unimportant interventions. Delays in payment imply the debit of bank charges and interest at the legal rate.

5 - DESPATCH

The goods are despatched at the risk and peril of the addressee who, upon receipt of the goods and in the presence of the carrier, must check that packaging is intact, and that no articles are missing or have been replaced. Any ascertained damage or loss must be signalled immediately to the carrier, signing the delivery note with reserve and confirming this reserve by registered mail within three days from receipt of the goods. If this clause is not respected, the transport company is relieved of any responsibility.

6- CLAIMS

Any claims relative to missing goods or apparent faults will be considered only if notified within 8 days of receipt, as long as these goods have not been tampered with by third parties. Claims must be addressed to CO.GE.FIN.

7- PACKAGING

Packing will be of the sort considered most suitable by CO.GE.FIN. It is generally included in the sale price of the radiators and cannot be returned. Special packaging, invoiced, cannot be returned.

8 - DELIVERY TERMS

CO.GE.FIN undertakes to respect delivery terms but cannot give an absolute guarantee. No claims relative to the non-observance of these terms will be considered; in the case of force majeure (strikes, disorders, wars, etc.), CO.GE.FIN reserves the right to adopt suitable measures.

9 - RETURNED GOODS

No goods can be returned without the consent of our company.

10 - DRAWINGS, DIMENSIONS, WEIGHTS

Drawings, dimensions and weights are indicative and CO.GE.FIN reserves the right to change them without prior notice. Furthermore CO.GE.FIN does not guarantee that the radiators will be manufactured exactly according to the samples made available. The same colour can be guaranteed only for orders placed at the same time.

11 - WARRANTY

All new radiators and towel warmers made by CO.GE.FIN since 01/04/2010 are guaranteed for 5 years against manufacturing defects (leaks and paintwork), provided that the system is pre-washed with suitable chemical products and treated with a corrosion inhibitor, and for 2 years for the electrical parts, as from the date of despatch, provided that the regulations and the installation and maintenance instructions have been followed carefully (DPR 59/09).
The warranty in all cases is restricted to the free of charge replacement or repair of the failed product only. Our liability will under no circumstances extend beyond the repair or replacement of the product supplied by us. Claims for either labour in replacement or damage to property are not admissible.
Our warranties do not cover problems arising as the result of incorrect installation, excessive stress, a lack of care, mishandling and modifications. Repairs performed by third parties, without our written permission, will release CO.GE.FIN of all liability in connection with the warranty obligations and the reimbursement of assembly and disassembly costs or expenses due to other failures.
If the radiator has been installed, the warranty only covers damage due to rust or leaks.
Radiators which are deemed faulty during the warranty period as a clear result of material and/or manufacturing defects will be replaced free of charge, provided that the defects found are reported to CO.GE.FIN immediately in writing to allow the cause to be determined. Faulty radiators will become the property of CO.GE.FIN. Any returns must be authorised in writing and must be despatched in the original packaging, via a courier chosen by CO.GE.FIN.
Damage to the products caused by insufficient or inappropriate packaging will be charged to the customer.

INSTALLATION

The warranty covering our radiators only applies if they are installed by a qualified fitter and in a workmanlike manner, in accordance with Italian Ministerial Decree no. 37/08 (or similar laws in force in other countries).
Below are some recommendations for correct installation to ensure the continuing validity of the warranty.
- Before installing the new radiator, make sure the pipes in the central heating system are clean. In a new system, it is important to eliminate all residue from the manufacturing and installation process; in an existing system, it is necessary to flush out all the pipes carefully to remove any sludge or other deposits. In all cases, the presence of impurities such as metal residue, calamine, grease, gas and scale could cause the radiator to malfunction or shorten its life. Please also note that impurities can obstruct the flow of water through the valves and outlets, thereby reducing heat output. Reference is made to Italian Presidential Decree no. 59/09 (or similar laws in force in other countries), which establishes rules for correct water treatment according to the capacity of the system and the hardness of the water. If a corrosion inhibitor is used, it must be compatible with all the materials in the radiator. CO.GE.FIN recommends FERNOX products (www.fernox.com).
- Fill the central heating system with water having a pH value ranging from 6.5 to 8 to reduce corrosion, which would affect the radiator's performance and could cause rusting and leaks.
- Check the operating pressure is in the range 1-2 bar. If this range is exceeded, the boiler may switch off automatically.
- Air bubbles form naturally inside a heating system, so it may be necessary to remove the excess air via the bleeder valve. The use of dirt separators and deaerators may help prevent the formation of air bubbles and residue in the pipes, and eliminate the need for this procedure.
- In existing systems it is advisable to balance the radiators by means of valves or by closing the outlet slightly so that the hot water can flow through all the radiators at a constant temperature,
from the one closest to the boiler to the one farthest from it.
- Hemp must never be used, otherwise the warranty will automatically be invalidated. The use of hemp causes the following problems: 1) it covers the threads and when the fitter screws on the valve and outlet the thread is likely to crack, creating tiny leaks that will gradually develop into major leaks; 2) it absorbs moisture from inside the radiator and transmits it straight to the outside, creating corrosion. CO.GE.FIN authorises the use of Teflon only.
- When using anti-freeze, it must be compatible with all the materials of which the radiator is made. Anti-freeze must never be used concentrated; it must be adequately diluted first.
- A central heating system, being a closed loop, must not be emptied and filled periodically as this would allow new air to get in, which would rust the metal parts. We recommend the use of specific inhibitors to prevent the formation of mould and algae.
- Radiators installed under a shelf, in an alcove or behind a surround will have a more or less reduced heat output. We recommend contacting a heating engineer who can calculate the correct size of the radiators required and make sure the installation parameters are complied with: at least 110 mm from the floor and 150 mm from a shelf.
- It is also advisable to call in a heating engineer to draw up a proper plan for correct dimensioning of the entire heating circuit.

MAINTENANCE

We would also like to provide instructions for correct maintenance to ensure the continuing validity of the warranty.
- Before installation: Radiators must be stored in a place providing adequate protection against inclement weather conditions.
- Radiators must never be installed inside showers, near swimming pools or in any other moist environments.
- They must be cleaned periodically with a soft damp cloth. Do not use aggressive or abrasive products, which would ruin the surface.
- Radiators must only be used for heating rooms and warming towels, never for drying wet washing.
- Radiators must be vented periodically via the bleeder valve to eliminate the air that has accumulated inside. This must be done before turning on the central heating. Another reason for regular venting is to reduce the formation of rust inside the radiators, which would shorten their life.

TROUBLE-SHOOTING

During normal use, certain situations may occur that are not attributable to manufacturing defects. These are listed below, with their causes and solutions.
The room is cold even when the radiator is hot. The system or radiator may not be correctly sized, or the calculation of heat output was based on wrong information. If this happens, it is advisable to have a heating engineer check the entire system (building insulation, indoor and outdoor temperature, boiler features, etc.).
The radiator does not heat up, even if installed by a qualified fitter and in a workmanlike manner. There are numerous reasons for this that are not attributable to the radiator:
- insufficient thermal capacity or low supply water temperature;
- wrong sizing of the heating system;
- wrong sizing of the circulating pump, which could cause a radiator malfunction in some areas;
- too much air inside, to be released by the bleeder valve;
- thermostat exposed to a source of heat, making it reach the set ambient temperature without activating all the radiators;
- presence of impurities in the system, which deposit on the valve body and reduce the flow of hot water into the radiator.
The radiator heats only partially, in which case it may be over-dimensioned, so the temperature setting is reached before the radiator has heated to an even temperature over the entire surface.
The radiator is noisy due to problems not attributable to the radiator itself, such as high system pressure, inversion of the valve and outlet, pipes in contact with floors and walls, or no sound insulation on the headers.
The resistance in electric radiators heats the water inside, which increases in volume, dilating the pipes, which expand and make a slight noise.

CONDITIONS GÉNÉRALES DE VENTE

Nos radiateurs et leurs accessoires sont livrés conformément aux conditions générales de vente et de livraison consignées ci-dessous. Toute dérogation éventuelle à ces conditions doit faire l'objet d'une approbation écrite de la part de CO.GE.FIN. S.r.l. Les éventuelles erreurs manifestes de calcul ou de frappe ne nous engagent aucunement. Les conditions générales de vente et de livraison sont assujetties au droit italien. Les descriptions et les indications de nos catalogues et de nos barèmes de prix n'engagent aucunement le fabricant. Les prix et les modèles peuvent subir des modifications sans préavis. Les conditions ou garanties exposées par nos agents ne sont valables que si elles ont été confirmées par une lettre de la maison mère signée par le président ou par le directeur commercial. Nous précisons que des livraisons distinctes sont effectuées pour le matériel en production et celui qui est disponible en stock.

1 – COMMANDES

La livraison des radiateurs et des accessoires est effectuée sur la base de notre confirmation de commande. Nos clients sont priés de la vérifier lors de la réception.

2 – ANNULATION DE COMMANDE

Toute commande ne peut être annulée qu'avec l'accord écrit de CO.GE.FIN.
Nous débiterons le client des frais dérivés de l'annulation.

3 – PRIX

Nos prix ne sont pas fermes et peuvent faire l'objet de variations à tout moment. Les prix figurant au catalogue sont toujours exprimés hors TVA.

4 – CONDITIONS DE RÈGLEMENT

Les conditions de règlement confirmées doivent être respectées même en cas de retard dans la fourniture. Nous n'accepterons aucune déduction ni aucun retard de paiement en présence d'une réclamation, d'une note d'avoir non encore émise ou de toute prétention qui n'ait pas encore été reconnue par CO.GE.FIN. Les règlements doivent être effectués même s'il manque à la livraison des accessoires ne compromettant pas l'utilisation du matériel, et même si le matériel en question requiert une intervention de portée négligeable. Tout retard de paiement implique la mise à charge du défaillant des frais bancaires ou des intérêts prévus par la loi.

5 – EXPÉDITION

L'expédition de la marchandise se fait aux risques et périls du destinataire qui devra, à réception de la marchandise, vérifier en présence de l'expéditionnaire que l'emballage est intact, qu'il ne manque aucun article et qu'aucun n'a été remplacé. Tout dommage ou perte observé doit être signalé immédiatement à l'expéditionnaire, le client signant dans ce cas le bordereau de livraison «sous réserve» et confirmant cette réserve sous trois jours à compter de la réception de la marchandise. Le non-respect de cette clause dégage l'entreprise de transport de toute responsabilité.

6 – RÉCLAMATIONS

Les réclamations pour marchandise manquante ou défauts apparents ne seront pris en compte que s'ils sont signalés sous 8 jours à dater de la réception et pourvu que la marchandise n'ait subi aucune altération non autorisée de la part de tiers. Les réclamations doivent être adressées à CO.GE.FIN.

7 – EMBALLAGE

L'emballage sera celui que CO.GE.FIN. estimera le plus opportun. Il est généralement compris dans le prix de vente des radiateurs et ne sera pas repris. Les emballages spéciaux facturés ne seront pas repris.

8 – DÉLAI DE LIVRAISON

CO.GE.FIN. s'engage à respecter le délai de livraison mais ne peut pas donner de garantie absolue à ce sujet. Les demandes d'indemnisation relatives au non-respect du délai de livraison ne seront pas prises en compte; en cas de force majeure (grève, désordres, guerres, etc.), CO.GE.FIN. se réserve le choix des mesures à adopter.

9 – REPRISE DE MARCHANDISE

Aucun retour de marchandise ne pourra être accepté sans notre accord.

10 – PLANS, DIMENSIONS, POIDS

Les plans, dimensions et poids sont indicatifs; CO.GE.FIN. se réserve la faculté de les modifier sans préavis. De plus, CO.GE.FIN. ne peut pas garantir la conformité exacte de l'exécution des radiateurs aux échantillons mis à disposition. Le même couleur peut être garanti seulement pour commandes simultanées.

11- GARANTIE

À partir du 01/04/2010 CO.GE.FIN garantit les radiateurs et les sèche-serviettes neufs sortant de l'usine pendant une période de 5 ans en cas de défauts de production (fuites et peinture), à condition que l'installation ait été lavée préalablement avec des produits chimiques spécifiques et traitée avec un inhibiteur de corrosion adapté, et **les parties électriques pendant 2 ans** à compter du jour de l'expédition, à condition qu'aient été scrupuleusement respectées les prescriptions et les normes en vigueur pour une installation et un entretien corrects (DPR 59/09).
La garantie est limitée au remplacement gratuit ou à la réparation des produits défectueux seuls. Notre responsabilité se limite à la réparation ou au remplacement des produits fournis par nous. Aucune réclamation ne saurait être acceptée que ce soit pour des travaux de réparation que pour des dommages à la propriété.
Nos garanties ne s'étendent pas aux pannes dues à une installation incorrecte, à des efforts anormaux, au manque de soins, à une manipulation non conforme et à des modifications non autorisées. Toute réparation effectuée par un tiers sans notre accord écrit, dégage CO.GE.FIN de toute obligation liée à la garantie et de toute obligation de dédommagement pour frais de montage, démontage ou résultant d'autres pannes.
Si le raccordement du radiateur à l'installation a été réalisé par des tiers, la GARANTIE ne couvre que les dommages produits par la rouille ou les fuites.
Les radiateurs devenus inutilisables pendant cette période à cause de défauts évidents de matériel et/ou de fabrication seront remplacés gratuitement ; la condition essentielle est que les défauts constatés soient immédiatement communiqués par écrit à CO.GE.FIN pendant la période de garantie afin d'en découvrir les causes. Les radiateurs défectueux deviendront notre propriété et ils devront être expédiés à notre siège en port payé.
Le matériel défectueux nous appartenant devra être rendu dans son emballage d'origine et expédié à notre siège par l'intermédiaire d'un transporteur choisi par CO.GE.FIN, après autorisation écrite.
Tout dommage éventuel causé par un emballage insuffisant ou inapproprié sera à payer.

INSTALLATION CORRECTE

Nos radiateurs sont garantis à condition que l'installation soit effectuée par du personnel qualifié et selon les règles de l'art comme spécifié dans le DM 37/08 en vigueur en Italie (une loi analogue est en vigueur dans les autres pays).
Nous fournissons ci-après quelques conseils utiles pour que une installation correcte préservant la validité de la garantie :
- contrôler si les tuyaux de l'installation de chauffage ont été nettoyés avant d'installer le nouveau radiateur ; dans une nouvelle installation, il est très important d'éliminer toutes les impuretés dues à la construction et à la mise en place de cette installation, alors que pour une installation existant déjà, il faut laver avec soin tous les tuyaux du circuit afin d'éliminer toutes les incrustations et les boues qui s'y sont accumulées. Dans tous les cas, la présence dans l'installation d'impuretés comme des résidus de métal, calamine, graisse, gaz et incrustations pourrait provoquer un mauvais fonctionnement du radiateur et/ou sa détérioration précoce. Il convient également de souligner que les impuretés provoquent un engorgement rendant difficile le passage de l'eau dans les soupapes et les détendeurs ce qui a comme conséquence une diminution du rendement thermique. À ce propos, nous renvoyons aux dispositions du décret 59/09 en vigueur en Italie (une loi analogue est en vigueur dans les autres pays) portant les règles d'un traitement correct de l'eau selon la puissance de l'installation et le degré de dureté de l'eau. Si l'on utilise un inhibiteur de corrosion, celui-ci devra être compatible avec tous les matériaux présents dans les corps chauffants. À ce propos, nous conseillons les produits FERNOX www.fernox.com
- remplir l'installation de chauffage avec de l'eau ayant une acidité compris entre pH 6.5 et 8 de manière à réduire la formation de corrosion à l'intérieur susceptible d'empêcher le radiateur de fonctionner correctement et même de provoquer des phénomènes de rouille et de fuites.
- contrôler si la pression d'exercice est bien comprise entre MIN 1bar/2bars MAX, si ce seuil est dépassé la chaudière risque de se bloquer
- à cause de la formation naturelle de bulles d'air à l'intérieur du circuit de chauffage, il peut être nécessaire d'éliminer l'air en trop par l'intermédiaire du trou d'évent prévu à cet effet. L'utilisation de séparateurs de boue et de purgeurs sur la ligne de l'installation de chauffage peut aider à prévenir la formation de bulles d'air et de résidus à l'intérieur du circuit et donc d'éviter cette procédure.
- dans les installations qui existent déjà il est conseillé d'obtenir l'équilibrage hydraulique des radiateurs avec des soupapes prévues à cet effet, ou en fermant légèrement le détendeur pour que l'eau chaude puisse s'écouler dans tous les radiateurs de la maison à une température constante (du radiateur le plus proche de la chaudière jusqu'au plus éloigné).
- il est formellement interdit d'utiliser du chanvre car cela entraînerait la déchéance de la garantie. Problèmes liés à l'utilisation du chanvre : 1) le chanvre crée une épaisseur sur les filets et quand l'installateur visse la soupape et le détendeur cela provoque une fissure du filet du radiateur, avec comme conséquence des micro-fuites qui, avec le temps, deviennent des fuites plus importantes ; 2) le chanvre absorbe l'humidité de l'intérieur et la transmet à la partie externe du radiateur ce qui provoque une corrosion. CO.GE.FIN n'autorise que l'utilisation du téflon.
- Si l'on utilise un antigel, celui-ci devra être compatible avec tous les matériaux qui composent le radiateur et il ne faudra jamais l'utiliser pur mais le diluer avant de l'introduire dans le circuit.
- étant donné que l'installation de chauffage est un circuit fermé, il ne faudra pas le vider et le remplir périodiquement car cela permettrait l'introduction d'air nouveau avec comme conséquence l'oxydation probable des parties métalliques. Pour éviter la formation de moisissures ou d'algues, il est conseillé d'utiliser des inhibiteurs spécifiques prévus à cet effet.
- les radiateurs installés sous des étagères, dans une niche, derrière un cache-radiateur peuvent avoir une diminution du rendement électrique plus ou moins importante. Pour ne pas avoir de problèmes de ce genre nous vous conseillons de vous adresser à un technicien qualifié en chauffage pour le bon dimensionnement des radiateurs et le respect de certains paramètres pour une installation correcte. Minimum 110mm du sol, minimum 150mm de sous l'étagère.
- s'adresser à un technicien qualifié en chauffage pour que soit rédigé un projet approprié pour le dimensionnement correct de tout le circuit où seront installés les radiateurs.

ENTRETIEN CORRECT

Nous désirons également vous donner quelques conseils utiles pour l'entretien correct des radiateurs pour ne pas perdre la garantie :
- Avant l'installation : les radiateurs doivent être stockés à l'abri des intempéries avant d'être installés.
- les radiateurs ne doivent pas être installés à l'intérieur de la douche, près des piscines ou plus en général dans des milieux chargés d'humidité.
- les radiateurs doivent être nettoyés en utilisant un chiffon doux légèrement humide ; il est déconseillé d'utiliser des produits agressifs et/ou abrasifs qui risquent d'endommager les surfaces.
- les radiateurs ne doivent être utilisés que pour chauffer et garder les serviettes de toilette au chaud, mais pas pour faire sécher du linge.
- les radiateurs doivent être purgés périodiquement avec les évents de purge pour que l'air qui s'est accumulé à l'intérieur du corps chauffant ou de l'installation de chauffage puisse être évacué. C'est une opération à faire avant d'allumer le chauffage et qui permet d'éliminer tout l'air qui se forme avec une certaine facilité pendant le fonctionnement normal de l'installation ; cette opération permet par conséquent d'éviter la formation de rouille à l'intérieur des radiateurs ce qui, avec le temps, pourrait provoquer une détérioration précoce du radiateur neuf.

UTILISATION DES RADIATEURS

Pendant que l'on utilise les radiateurs on peut se retrouver dans certaines situations qui n'ont rien à voir avec des défauts de fabrication.
Ambiance froide même si le radiateur est très chaud. Il se peut que le radiateur ou l'installation n'aient pas été dimensionnés correctement ou bien que le calcul du rendement thermique ait été effectué sans les bonnes informations. Dans ce cas, il est indispensable de contacter un technicien en chauffage pour qu'il contrôle tout le projet (isolation de l'édifice, température interne et externe, caractéristiques de la chaudière).
Radiateur qui ne chauffe pas même s'il a été installé par un personnel qualifié et selon les règles de l'art ; dans ce cas il peut y avoir plusieurs causes qui n'ont rien à voir avec le radiateur :
- puissance thermique insuffisante ou bien température de l'eau de refoulement trop basse ;
- mauvais dimensionnement de l'installation de chauffage ;
- mauvais dimensionnement de la pompe de circulation ce qui risque de causer un mauvais fonctionnement du radiateur dans certaines zones ;
- accumulation d'air à évacuer ;
- thermostat exposé à une source de chaleur qui lui fait atteindre la température souhaitée sans avoir mis en fonction tous les autres radiateurs ;
- présence d'impuretés à l'intérieur de l'installation pouvant se déposer dans le corps de la soupape, avec comme conséquence une réduction d'entrée d'eau chaude dans le corps chauffant.
Radiateur qui ne chauffe qu'en partie, dans ce cas spécifique le radiateur pourrait être surdimensionné ce qui fait que le milieu atteint la température programmée avant que le radiateur n'ait atteint une température homogène et chauffé de manière uniforme toute sa propre surface.
Radiateur bruyant à cause de problèmes ne dépendant pas du radiateur comme une pression élevée dans le circuit, des bruits de résonance provenant de l'installation, un mauvais raccord de la soupape et du détendeur (inversés), des tuyaux qui entrent en contact avec les murs et le sol, un manque de protection acoustique sur les collecteurs.
Dans la version électrique, la résistance qui réchauffe l'eau contenue dans le radiateur provoque l'augmentation de volume du liquide et, par conséquent, la dilatation des tuyaux, qui est accompagnée d'un bruit léger.

0039 030 2530054

ALLGEMEINE VERKAUFSBEDINGUNGEN

Die Lieferung unserer Heizkörper und des betreffenden Zubehörs erfolgt entsprechend den im Folgenden aufgeführten allgemeinen Verkaufs- und Lieferbedingungen. Jegliche Abweichung von diesen Bedingungen unterliegt der schriftlichen Genehmigung seitens der CO.GE.FIN srl. Offensichtliche Kalkulations- oder Tippfehler sind für uns nicht verbindlich. Die allgemeinen Verkaufs- und Lieferbedingungen unterliegen dem italienischen Recht. Die Beschreibungen und Angaben in unseren Katalogen und Preislisten verpflichten nicht die Gesellschaft. Unsere Preise und Modelle können ohne Vorankündigung geändert werden. Eventuell von unseren Vertretern angekündigte Bedingungen oder Garantien sind nur gültig, wenn sie von einem vom Präsidenten oder vom Vertriebsleiter unterzeichneten Firmenschreiben bestätigt sind. Wir weisen darauf hin, dass wir differenzierte Lieferungen von in der Produktion stehenden und auf Lager vorrätigen Materialien durchführen.

1 – BESTELLUNGEN

Die Lieferung der Heizkörper und des betreffenden Zubehörs erfolgt entsprechend unserer Auftragsbestätigung. Unsere Kunden werden darum gebeten, die Lieferung bei Erhalt zu kontrollieren.

2 - AUFTRAGSANNULLIERUNG

Die Annullierung eines Auftrags unterliegt der schriftlichen Vereinbarung von CO.GE.FIN. Eventuell aus der Annullierung hervorgehende Kosten werden dem Kunden in Rechnung gestellt.

3 – PREISE

Unsere Preise sind unverbindlich und können jederzeit geändert werden. Die in der Preisliste angegebenen Preise verstehen sich stets ohne Mehrwertsteuer.

4 – ZAHLUNGSBEDINGUNGEN

Die bestätigten Zahlungsbedingungen müssen auch im Fall von Lieferverzögerungen eingehalten werden. Zahlungsabzüge oder Zahlungsverzüge für egal welche Beanstandungen, für eventuelle noch nicht ausgestellte Kreditanzeigen oder für von CO.GE.FIN nicht anerkannte Forderungen werden nicht akzeptiert. Die Zahlungen müssen auch durchgeführt werden, wenn die Lieferung ohne Zubehörteile erfolgt, die den Gebrauch des Materials nicht beeinträchtigen bzw. wenn dieses Material unerhebliche Eingriffe erfordert. Zahlungsverzüge ziehen die Inrechnungstellung der Bankspesen und der gesetzlichen Zinsen nach sich.

5 - SPEDITION

Die Warenspedition erfolgt auf Risiko und Gefahr des Empfängers, der bei Erhalt der Ware in Anwesenheit des Spediteurs überprüfen muss, dass die Verpackung unbeschädigt ist und dass keine Artikel fehlen oder ausgetauscht sind. Jeder beanstandete Schaden oder Verlust muss unverzüglich dem Spediteur gemeldet werden, wobei der Kunde den Lieferschein mit Vorbehalt zu unterzeichnen und diesen per Einschreiben innerhalb von drei Tagen nach Erhalt der Ware zu bestätigen hat. Die Nichtbeachtung dieser Klausel befreit die Transportfirma von ihrer Verantwortung.

6- BEANSTANDUNGEN

Beanstandungen in Bezug auf fehlende Waren oder offensichtliche Mängel werden nur berücksichtigt, wenn sie innerhalb von 8 Tagen nach Erhalt gemeldet werden, vorausgesetzt, diese Ware hat keine Änderungen durch Dritte erlitten. Beanstandungen müssen an die CO.GE.FIN adressiert sein.

7- VERPACKUNG

Die Verpackung liegt im Ermessen der CO.GE.FIN. Sie ist im Allgemeinen im Verkaufspreis der Heizkörper inbegriffen und wird nicht zurückgenommen. In Rechnung gestellte Sonderverpackungen werden nicht zurückgenommen.

8- LIEFERFRISTEN

CO.GE.FIN verpflichtet sich, die Lieferfrist einzuhalten, kann jedoch diesbezüglich keine absolute Garantie gewähren. Entschädigungsforderungen bezüglich der Nichtbeachtung der Lieferfrist können nicht berücksichtigt werden. Im Fall der höheren Gewalt (Streiks, Unruhen, Kriege usw.) behält sich CO.GE.FIN die Wahl der zu ergreifenden Maßnahmen vor.

9 – WARENRÜCKNAHME

Es wird keine Warenrückgabe ohne unsere Zustimmung akzeptiert.

10 – ZEICHNUNGEN, ABMESSUNGEN, GEWICHTE

Zeichnungen, Abmessungen und Gewichte sind richtungsweisend, wobei sich CO.GE.FIN das Recht zu Änderungen ohne Vorankündigung vorbehält. Des Weiteren kann CO.GE.FIN nicht die Ausführung der Heizkörper in genauer Übereinstimmung mit den zur Verfügung gestellten Mustern garantieren. Dieselbe Farbe kann nur bei gleichzeitigen Aufträgen garantiert werden.

11 – GARANTIE

Ab dem 01.04.2010 garantiert CO.GE.FIN die fabrikneuen Heizkörper und Handtuchwärmer in Bezug auf Herstellungsfehler (Undichtigkeit und Lackierung) über einen Zeitraum von 5 Jahren, vorausgesetzt, die Anlage wurde vorsorglich mit speziellen Chemikalien gewaschen und mit geeignetem Korrosionsschutzmittel behandelt, und in Bezug auf die elektrischen Teile über einen Zeitraum von 2 Jahren ab dem Tag der Spedition, vorausgesetzt, es wurden alle Vorschriften und geltenden Normen für eine korrekte Installation und Instandhaltung strengstens beachtet (DPR 59/09).

Auf jeden Fall beschränkt sich die Garantie darauf, dass nur die defekten Produkte kostenlos ersetzt oder repariert werden. Unsere Haftung ist allein auf die Reparatur oder den Ersatz der von uns gelieferten Produkte beschränkt. Unter keinen Umständen werden Beanstandungen in Bezug auf Reparaturarbeiten oder Sachschäden akzeptiert.

Unsere Garantie erweitert sich nicht auf Störungen, die auf unsachgemäße Installation, anormale Belastungen, mangelhafte Aufsicht, unsachgemäße Manipulation oder Änderungen zurückzuführen sind. Ohne unsere schriftliche Genehmigung von Dritten durchgeführte Reparaturen befreien CO.GE.FIN von jeglicher Forderung in Bezug auf die Garantieverpflichtung sowie von jeglicher Entschädigung für mit der Montage, der Demontage oder anderen Störungen in Zusammenhang stehende Kosten.

Wenn der Heizkörper bereits durch Dritte an die Anlage angeschlossen wurde, deckt die GARANTIE nur durch Rost oder Lecks verursachte Schäden.

Heizkörper, die während dieses Zeitraums aufgrund von offensichtlichen Material- oder Herstellungsfehlern unbrauchbar werden, werden kostenlos ersetzt. Wesentliche Voraussetzung hierfür ist, dass die festgestellten Mängel zur Feststellung der Ursachen der Firma CO.GE.FIN unverzüglich in schriftlicher Form während der Garantiezeit gemeldet werden. Die defekten Heizkörper gehen in unser Eigentum über und müssen frei unserem Werk gesendet werden.

Das uns gehörende defekte Material muss mit der passenden Originalverpackung zurückgegeben und nach vorheriger schriftlicher Genehmigung durch einen von CO.GE.FIN gewählten Spediteur an unser Werk geschickt werden.

Eventuell durch eine mangelhafte oder unpassende Verpackung verursachte Schäden werden in Rechnung gestellt.

KORREKTE INSTALLATION

Unsere Heizkörper sind unter der Voraussetzung garantiert, dass die Installation durch Fachexperten gemäß den Auflagen des in Italien geltenden Dekrets DM 37/08 (des entsprechenden in den anderen Ländern geltenden Gesetzes) durchgeführt wird.

Im Folgenden finden Sie einige Ratschläge, die für eine korrekte und die Garantie aufrecht erhaltende Installation nützlich sind:

- Vergewissern Sie sich, dass die Leitungen der Heizanlage gereinigt wurden, bevor der neue Heizkörper installiert wird. Bei einer neuen Anlage ist es äußerst wichtig, dass alle Unreinheiten entfernt werden, die auf den Bau und die Installation der Anlage selbst zurückzuführen sind, während bei einer bestehenden Anlage alle Leitungen des Kreislaufs sorgfältig gewaschen werden müssen, um eventuell vorhandene Ablagerungen sowie eventuell angesammelten Schlamm und Dreck zu entfernen. Auf alle Fällen können in der Anlage vorhandene Unreinheiten wie Metallreste, Zunder, Fett, Gas und Ablagerungen zu einer schlechten Funktionsweise des Heizkörpers bzw. zu seinem vorzeitigen Verschleiß führen. Ferner ist darauf hinzuweisen, dass Unreinheiten den Wasserdurchfluss in den Ventilen und Rücklaufverschraubungen verstopfen und demzufolge die Wärmeleistung herabsetzen. Diesbezüglich verweisen wir auf das in Italien geltende Gesetz DPR 59/09 (entsprechende in anderen Ländern geltende Gesetz), das die Regeln für eine korrekte „Wasserbehandlung" je nach Anlagenleistung und Härtegrad des Wassers festlegt. Wenn ein Korrosionsschutzmittel eingesetzt wird, muss dies mit allen in den Heizkörpern vorhandenen Materialien kompatibel sein. Diesbezüglich empfehlen wir die Produkte FERNOX www.fernox.com.
- Befüllen Sie die Heizungsanlage mit Wasser mit Säuregehalt zwischen 6.5 und 8 pH, um die Bildung interner Korrosionen zu vermindern, die eine einwandfreie Funktionsweise des Heizkörpers beeinträchtigen und eventuell Rost und Lecks hervorrufen können.
- Vergewissern Sie sich, dass der Betriebsdruck zwischen MIN 1bar/2bar MAX liegt. Wenn diese Grenze überschritten wird, kann sich der Heizkessel blockieren.
- Aufgrund der natürlichen Bildung von Luftblasen im Heizungskreislauf kann es vorkommen, dass mehrmals die überschüssige Luft anhand des mitgelieferten Entlüfters abgelassen werden muss. Der Einsatz von Luft- und Schlammabscheidern kann dazu beitragen, die Bildung von Luftblasen und Rückständen im Kreislauf zu verhindern und demzufolge dieses Verfahren zu vermeiden.
- Bei bestehenden Anlagen empfiehlt es sich, die Heizkörper mithilfe der dafür vorgesehenen Ventile auszubalancieren bzw. die Rücklaufverschraubung leicht zu schließen, damit das warme Wasser mit konstanter Temperatur in alle Heizkörper der Wohnung fließen kann (vom Heizkörper, der sich am nächsten vom Heizkessel befindet, bis zum Heizkörper, der sich am weitesten entfernt vom Heizkessel befindet).
- Der Gebrauch von Hanf ist untersagt und führt automatisch zum Verfall der Garantie. Probleme in Verbindung mit dem Gebrauch von Hanf: 1) Der Hanf macht die Gewinde dicker und wenn der Installateur das Ventil und die Rücklaufverschraubung aufschraubt, kommt das Gewinde des Heizkörpers zum Bersten, wodurch zuerst kleine Lecks entstehen, die im Lauf der Zeit zu großen Lecks werden. 2) Der Hanf absorbiert vom Inneren des Heizkörpers Feuchtigkeit und gibt diese dann an die unmittelbare Außenseite des Heizkörpers weiter, wodurch Korrosion entsteht. CO.GE.FIN genehmigt ausschließlich den Gebrauch von Teflon.
- Wenn ein Frostschutzmittel verwendet wird, muss es mit allen Materialien des Heizkörpers kompatibel sein. Es darf nie pur, sondern nur verdünnt in den Kreislauf eingeführt werden.
- Da es sich bei der Heizungsanlage um einen geschlossenen Kreislauf handelt, muss er nicht regelmäßig geleert und neu gefüllt werden. Dies würde nur zum Einlass neuer Luft und demzufolge zu wahrscheinlichen Oxidationen der Metallteile führen. Um die Bildung von Schimmel oder Algen zu vermeiden, wird die Verwendung von spezifischen, für diesen Zweck geeigneten Hemmstoffen empfohlen.
- Bei Heizkörpern, die unter einem Wandbrett, in einer Nische oder hinter einer Heizkörperverkleidung installiert sind, kann die Wärmeleistung mehr oder weniger stark beeinträchtigt werden. Um diesem Problem abzuhelfen, empfehlen wir, sich an einen qualifizierten Heizungstechniker für die korrekte Auslegung der Heizkörper zu wenden und einige Parameter für eine korrekte Installation zu beachten: mindestens 110mm vom Fußboden, mindestens 150mm unter dem Wandbrett.
- Wenden Sie sich an einen qualifizierten Heizungsexperten für die Erstellung eines passenden Projekts für die korrekte Dimensionierung des gesamten Kreislaufs, an den die Heizkörper angeschlossen werden.

KORREKTE INSTANDHALTUNG

Im Folgenden geben wir Ihnen einige Ratschläge für die korrekte Instandhaltung der Heizkörper, die nützlich sind, um die Garantie aufrecht zu erhalten:

- Vor der Installation: Die Heizkörper müssen vor ihrer Installation vor Witterungseinflüssen geschützt gelagert werden.
- Die Heizkörper dürfen nicht in Duschen, in der Nähe von Schwimmbecken oder im Allgemeinen in Räumen mit großer Feuchtigkeit installiert werden.
- Die Heizkörper müssen regelmäßig mit einem mit Wasser leicht angefeuchteten Lappen gereinigt werden. Es wird dringend davon abgeraten, aggressive bzw. scheuernde Produkte zu verwenden, die die Oberfläche beschädigen können.
- Die Heizkörper dürfen nur zum Heizen und zum Warmhalten von Handtüchern und nicht zum Trocknen von nasser Wäsche benutzt werden.
- Die Heizkörper müssen regelmäßig mithilfe des dafür vorgesehenen Entlüftungsventils entlüftet werden, um die Luft, die sich im Heizkörper oder in der Heizungsanlage gesammelt hat, abzulassen. Dieser Vorgang muss vor jedem Einschalten durchgeführt werden, weil sich normalerweise während des normalen Anlagebetriebs Luft ansammelt. Auf diese Weise wird die Rostbildung in den Heizkörpern vermieden, die im Laufe der Zeit zu einem vorzeitigen Verschleiß des Heizkörpers führen kann.

GEBRAUCH DER HEIZKÖRPER

Während des normalen Gebrauchs der Heizkörper können einige Situationen auftreten, die nicht auf Herstellungsfehler zurückzuführen sind.

Kalter Raum, obwohl der Heizkörper heiß ist. Es ist möglich, dass die Anlage oder der Heizkörper nicht korrekt ausgelegt wurde oder dass die Wärmeleistung mit fehlerhaften Informationen berechnet wurde. In diesem Fall wird empfohlen, einen Wärmetechniker zu Rate zu ziehen, der das ganze Projekt prüft (Gebäudeisolierung, Außen- und Innentemperatur, Eigenschaften des Heizkessels).

Der Heizkörper wird nicht warm, obwohl er von einem Fachexperten ordnungsgemäß installiert wurde. In diesem Fall können mehrer Ursachen vorliegen, die nicht auf den Heizkörper zurückzuführen sind:

- unzureichende Wärmeleistung oder zu niedrige Temperatur des Vorlaufwassers;
- falsche Dimensionierung der Heizungsanlage;
- falsche Dimensionierung der Umlaufpumpe, die zu einer schlechten Funktionsweise des Heizkörpers in einigen Zonen führen kann;
- Ansammlung von Luft, die mittels des dafür vorgesehenen Entlüftungsventils abgelassen werden muss;
- Das Thermostat ist einer Wärmequelle ausgesetzt, durch die es die gewünschte Temperatur erreicht, bevor alle Heizkörper in Betrieb gesetzt wurden;
- Vorhandensein von Unreinheiten in der Anlage, die sich im Ventilkörper ablagern und demzufolge weniger Warmwasser in den Heizkörper laufen lassen;

Der Heizkörper wird nur auf einer Seite warm – in diesem Fall kann der Heizkörper überdimensioniert sein, sodass der Raum die eingestellte Temperatur erreicht, bevor sich der Heizkörper vollständig aufgeheizt hat und seine ganze Oberfläche gleichmäßig warm werden konnte.

Der Heizkörper ist geräuschvoll aufgrund von Problemen, die nicht auf den Heizkörper zurückzuführen sind, wie hoher Anlagendruck, Widerhall von Geräuschen aus der Anlage, fehlerhafter Anschluss des Ventils und der Rücklaufverschraubung (umgekehrt), Rohrleitungen, die mit Wänden oder Fußböden in Berührung kommen, fehlender Schallschutz an den Kollektoren.

Bei den Heizkörpern in elektrischer Version steigert das durch den Widerstand erwärmte Wasser im Heizkörper sein Volumen, was zur Folge hat, dass sich die Rohre ausdehnen und dabei ein wenig Geräusche verursachen.

CONDICIONES GENERALES DE VENTA

Nuestros radiadores y sus accesorios se suministran según las condiciones generales de venta y de entrega que se indican a continuación. Cualquier derogación a estas condiciones está supeditada a la aceptación escrita de la misma por parte de CO.GE.FIN s.r.l. Los posibles errores manifiestos de cálculo o mecanografía carecen de carácter vinculante. Las condiciones generales de venta y de entrega se rigen por el derecho italiano. Las descripciones e indicaciones contenidas en nuestros catálogos y tarifas no vinculan a la sociedad. Nuestros precios y modelos podrán sufrir modificaciones sin previo aviso. Las condiciones y garantías anunciadas en su caso por nuestros agentes no tendrán validez si no se confirman mediante una carta procedente de la sede central firmada por el presidente o por el director comercial. Precisamos que se efectúan entregas diferenciadas para mercancías en producción y artículos disponibles en almacén.

1 - PEDIDOS

Los radiadores y sus accesorios se suministran de acuerdo con nuestra confirmación de pedida. Nuestros clientes tendrán que comprobarla cuando la reciban.

2 - ANULACIÓN DE PEDIDO

La anulación de un pedido tendrá que contar con el acuerdo escrito de CO.GE.FIN. Los posibles gastos derivados de la anulación se facturarán al Cliente.

3 - PRECIO

Nuestros precios no son vinculantes y podrán sufrir modificaciones en cualquier momento. Los precios de la tarifa se expresan siempre con el IVA no incluido.

4 - CONDICIONES DE PAGO

Las condiciones de pago confirmadas deberán ser respetadas, incluso en caso de retraso en el suministro. No se aceptarán detracciones o retrasos de pago ante cualquier reclamación, nota de haber aún sin emitir, o pretensión no reconocida por CO.GE.FIN. Los pagos deberán realizarse aunque en el suministro falten accesorios que no comprometan el uso de los equipos, o también si el material precisa reparaciones de escasa entidad. Un retraso en el pago implicará el adeudo de los gastos bancarios y de intereses de acuerdo con la ley.

5 - ENVÍO

El envío de la mercancía se hace a riesgo y peligro del destinatario; éste, al recibir la mercancía, tiene la obligación de comprobar en presencia del transportista que el embalaje está intacto, que no faltan artículos y no ha habido sustituciones. Cualquier daño o pérdida observado deberá comunicarse inmediatamente a la empresa de transporte firmando el albarán con reserva y confirmando dicha reserva por correo certificado dentro de los tres días posteriores a la recepción de la mercancía. El incumplimiento de esta cláusula eximirá a la empresa de transporte de toda responsabilidad.

6- RECLAMACIONES

Las reclamaciones sobre mercancía faltante o defectos aparentes solamente se tomarán en cuenta si se notifican dentro del plazo de 8 días desde la recepción, siempre y cuando la mercancía no haya sufrido alteraciones por parte de terceros. Las reclamaciones deben dirigirse a CO.GE.FIN.

7- EMBALAJE

El embalaje será el que CO.GE.FIN considere más oportuno. Está generalmente incluido en el precio de venta de los radiadores y no se recogerá. Los embalajes especiales facturados no se recogerán.

8 - PLAZOS DE ENTREGA

CO.GE.FIN se compromete a respetar el plazo de entrega, no pudiendo sin embargo garantizarlo de forma absoluta. No se podrán tomar en cuenta pretensiones de indemnización derivadas del incumplimiento del plazo; CO.GE.FIN se reserva la elección de las medidas a adoptar en caso de fuerza mayor (huelgas, disturbios, guerras, etc.).

9 - DEVOLUCIÓN DE MERCANCÍA

No se aceptará ninguna devolución de mercancía hecha sin nuestra autorización.

10 - PLANOS, DIMENSIONES, PESOS

Los planos, dimensiones y pesos son indicativos. CO.GE.FIN se reserva la facultad de modificarlos sin previo aviso. Por otra parte, CO.GE.FIN no puede garantizar que la ejecución de los radiadores se ajuste exactamente a las muestras facilitadas. Un color igual puede ser garantizado sólo por pedidos simultáneos.

11-GARANTÍA

A partir del 01/04/2010, CO.GE.FIN garantiza en sus radiadores y calienta-toallas nuevos de fábrica los defectos de fabricación (pérdidas y pintura) durante un periodo de 5 años a condición de haber lavado previamente la instalación con productos químicos especifico y tratado con un inhibidor de corrosión adaptado, y **las partes eléctricas durante 2 años** a partir del día de su envío, siempre y cuando se hayan seguido atentamente las prescripciones y normas vigentes para su instalación y mantenimiento correctos (DPR 59/09). En todo caso, la garantía está limitada a la sustitución gratuita o la reparación sola y únicamente de los productos defectuosos. Nuestra responsabilidad está restringida a la reparación o sustitución de los productos suministrados por nosotros. No se aceptarán bajo ningún concepto reclamaciones ni por trabajos de reparación, ni por daños a la propiedad.
Nuestras garantías no se extienden a las averías que deriven de instalación incorrecta, esfuerzos anómalos, vigilancia insuficiente, manipulación irregular y modificaciones. Cualquier reparación realizada por terceros sin autorización escrita de nuestra parte eximirá a CO.GE.FIN de cualquier obligación derivada de la garantía arriba descrita y de cualquier indemnización por gastos de montaje, desmontaje o demás derivados de otras averías.
Si la conexión del radiador a la instalación ya ha sido realizada por terceros, la GARANTÍA solamente cubrirá los daños producidos por la oxidación o debidos a pérdidas.
Las radiadores que durante este periodo se vuelvan inutilizables debido a defectos manifiestos de materiales o de fabricación se reemplazarán gratuitamente. Condición esencial es que los defectos observados se comuniquen inmediatamente por escrito a CO.GE.FIN durante el periodo de garantía para que se determinen sus causas. Los radiadores defectuosos pasarán a ser nuestra propiedad y deberán ser enviados con portes pagados.
El material defectuoso de nuestra propiedad deberá ser devuelto con su embalaje de origen y enviado de nuestra dirección a través de un transportista elegido por CO.GE.FIN previa autorización escrita.
Los posibles daños causados por un embalaje insuficiente o inadecuado se cargarán.

INSTALACIÓN CORRECTA

La garantía de nuestros radiadores está condicionada a que la instalación sea realizada por un personal cualificado y a regla de arte según lo especificado en el DM 37/08 vigente en Italia (y/o ley análoga vigente en los demás países).
Facilitamos a continuación algunas sugerencias útiles para realizar una instalación correcta que mantenga la eficacia de la garantía:
- antes de instalar el radiador nuevo, comprobar que las tuberías del circuito de calefacción han sido limpiadas; en un circuito nuevo, es de fundamental importancia eliminar todas las impurezas depositadas durante la realización y la instalación del circuito, mientras que en un circuito ya existente se precisa lavar minuciosamente todas las tuberías para eliminar posibles incrustaciones y acumulaciones de lodo. En todo caso, la presencia en el circuito de impurezas tales como residuos de metal, calamina, grasa, gases e incrustaciones podría causar un mal funcionamiento del radiador y/o su deterioración prematura. También hay que destacar que las impurezas provocan la obstrucción del paso del agua por las válvulas y los detentores, con la consiguiente reducción del rendimiento térmico. A estos efectos, citamos el D.P.R. 59/09 vigente en Italia (y/o la ley análoga vigente en los demás países) que provee las reglas para un tratamiento correcto del agua según la potencia de la instalación y el grado de dureza del agua. En caso de que se utilice un inhibidor de corrosión, éste tendrá que ser compatible con todos los materiales presentes en los elementos calentadores. A tal propósito, sugerimos los productos FERNOX www.fernox.com
- Llenar el circuito de calefacción con agua con una acidez comprendido entre 6,5 y 8 pH, para así reducir la formación de corrosiones internas que comprometerían el buen funcionamiento del radiador y podrían llegar a provocar oxidación y pérdidas.
- Comprobar que la presión de funcionamiento está comprendida entre 1 bar mín. y 2 bares máx.; en caso de superarse entre umbral, la caldera podría bloquearse.
- Debido a la formación natural de burbujas de aire dentro del circuito de calefacción, podría hacerse necesario sacar varias veces el aire en exceso mediante el respiradero suministrado al efecto. El uso de desbarradores y de desaireadores en la línea del circuito de calefacción puede ayudar a prevenir la formación de burbujas de aire y de residuos dentro del circuito, evitando así esta operación.
- En las instalaciones existentes, es aconsejable equilibrar correctamente los radiadores utilizando las válvulas correspondientes o cerrando ligeramente el detentor para que el agua caliente pueda circular en todos los radiadores de la vivienda a temperatura constante (desde el radiador que está situado más cerca de la caldera hasta el más lejano).
- El uso de cáñamo está terminantemente prohibido e implicará la pérdida de efecto automática de la garantía. Problemas causados por el uso del cáñamo: 1) el cáñamo hace espesor en las roscas y cuando el instalador enrosca la válvula y el detentor, se agrieta la rosca del radiador, creando micropérdidas que a la larga se convierten en macropérdidas; 2) el cáñamo absorbe la humedad del interior del radiador, transmitiéndola a su entorno inmediato fuera del mismo y provocando la formación de corrosión. CO.GE.FIN autoriza exclusivamente el uso de teflón.
- en caso de que se utilice un antihielo, éste tendrá que ser compatible con todos los materiales de los radiadores y nunca deberá utilizarse puro, sino diluido antes de ser introducido en el circuito.
- Al ser un circuito cerrado, la instalación de calefacción no se debe vaciar y llenar periódicamente ya que esto permitiría la entrada de aire nuevo con probables fenómenos de oxidación de las partes metálicas. Para evitar la formación de moho o de algas, es aconsejable la utilización de inhibidores específicos adecuados.
- Los radiadores instalados debajo de una repisa, en un nicho, detrás de un cubre radiador, pueden sufrir reducciones de rendimiento térmico más o menos importantes. Para obviar el problema, recomendamos acudir a un técnico térmico cualificado que definirá el tamaño adecuado de los radiadores y respetar algunos parámetros para una instalación correcta: a 110mm mínimo del suelo, a 150mm mínimo de la repisa.
- acudir a un técnico térmico cualificado que elaborará un proyecto específico para definir el tamaño correcto del circuito en el que se instalarán los radiadores.

MANTENIMIENTO CORRECTO

Deseamos facilitar además algunos consejos para un mantenimiento correcto de los radiadores apto para preservar la validez de la garantía:
- Antes de la instalación: los radiadores deben almacenarse protegidos de la intemperie antes de ser instalados;
- los radiadores no se deben instalar dentro de la ducha, a proximidad de piscinas y más generalmente en ambientes cargados de humedad;
- los radiadores deben limpiarse periódicamente con un paño suave ligeramente humedecido con agua; se desaconseja vivamente el uso de productos agresivos y/o abrasivos que podrían estropear las superficies;
- los radiadores solamente deben utilizarse para calentar y para mantener calientes las toallas, no para secar ropa mojada;
- los radiadores se tienen que desairear periódicamente con la válvula respiradero específica para que el aire acumulado dentro del elemento calentador o del circuito de calefacción pueda salir. Esta operación debe realizarse antes de encender la calefacción y permite eliminar el aire que podría crearse con cierta facilidad durante el funcionamiento normal de la instalación; se evita así por consiguiente la formación de óxido dentro de los radiadores, que a la larga causaría la deterioración prematura del radiador nuevo.

UTILIZACIÓN DE LOS RADIADORES

Durante la utilización normal de los radiadores podrían producirse algunas situaciones no imputables a defectos de fabricación.
Ambiente frío aunque el radiador esté muy caliente. Es posible que la instalación o el radiador no sean de tamaño adecuado, o que el cálculo del rendimiento térmico se haya realizado con informaciones erróneas. En tal caso, es oportuno contactar con un técnico térmico encargándole que revise el conjunto del proyecto (aislamiento del edificio, temperatura interna y externa, características de la caldera).
El radiador no se calienta pese a haber sido instalado por un personal cualificado y a regla de arte. En tal caso las causas pueden ser múltiples y no imputables al radiador:
- potencia térmica insuficiente o temperatura del agua de alimentación demasiado baja;
- dimensionamiento erróneo del circuito de calefacción;
- dimensionamiento erróneo de la bomba de circulación, que podría causar un mal funcionamiento del radiador en algunas zonas;
- acumulación de aire, a evacuar a través de la correspondiente válvula respiradero;
- termostato expuesto a una fuente de calor que lo lleva a la temperatura ambiente deseada sin haber puesto en función todos los radiadores;
- presencia de impurezas dentro del circuito que podrían depositarse en el cuerpo de la válvula, con la consiguiente reducción de la entrada de agua caliente en el elemento calentador;
El radiador solo se calienta parcialmente: en este caso, el radiador podría estar sobredimensionado y el ambiente alcanzar la temperatura programada antes de que el radiador haya alcanzado una temperatura homogénea y calentado uniformemente toda su superficie.
Radiador ruidoso debido a problemas no imputables al radiador tales como alta presión del circuito, resonancia de ruidos provenientes del circuito, conexión errónea de la válvula y del detentor (invertidos), tuberías que entran en contacto con paredes y suelos, falta de protección acústica en los colectores.
En los radiadores en versión eléctrica, el calentamiento del agua contenida en el radiador por parte de la resistencia provoca un aumento de volumen del líquido, con la consiguiente dilatación de los tubos acompañada de un ligero ruido.

0039 030 2530054

ОБЩИЕ УСЛОВИЯ ПРОДАЖИ

Поставка радиаторов и фурнитуры для них осуществляется в соответствии с перечисленными ниже общими условиями продажи и поставки.
Какое-либо изменение настоящих условий подлежит письменному подтверждению со стороны компании CO.GE.FIN srl.
Выявленные ошибки в расчетах или опечатки не являются существенными.
Общие условия продажи и поставки соответствуют итальянскому законодательству.
Описания и информация, содержащиеся в каталогах и прейскурантах, не являются обязательными для компании.
Цены и модели могут изменяться без какого-либо предварительного уведомления.
Условия и гарантии, заявленные представителями компании, не являются действительными, если не были официально заверены в письменном виде Президентом компании или ее коммерческим директором.
Обращаем внимание клиента на то, что поставка изделий, находящихся в производстве и имеющихся на складе, осуществляется на различных условиях.

1 - ЗАКАЗЫ

Поставка радиаторов и фурнитуры к ним осуществляется в соответствии с подтверждением заказа компанией.
Заказчик обязан проверить его наличие в документе о получении.

2 – ОТМЕНА ЗАКАЗА

Отмена заказа производится на основании письменного договора с компанией CO.GE.FIN.
Заказчику будет выставлен счет на покрытие расходов, связанных с отменой заказа.

3 - ЦЕНА

Цены не являются обязательными и могут быть изменены в любой момент.
Цены, указанные в прейскуранте, включают в себя НДС.

4 – УСЛОВИЯ ОПЛАТЫ

Утвержденные условия оплаты должны соблюдаться даже в случае несвоевременной поставки.
Не принимаются удержания из оплаты или ее задержка по причине какой-либо рекламации, в результате невыписанного кредитового авизо или из-за требований, не признанных компанией CO.GE.FIN.
Оплата должна быть произведена даже в случае недопоставки фурнитуры, которая не влияет на эксплуатацию изделия, хотя данное изделие требует минимального ремонта.
Задержки оплаты повлекут за собой удержание банковских расходов и процентов в законодательно установленных размерах.

5 - ТРАНСПОРТИРОВКА

Транспортировка товара производится за счет получателя. При получении товара в присутствии перевозчика он обязан проверить целостность упаковки, отсутствие недостающих товаров или их замену.
При установлении каких-либо повреждений или некомплектности необходимо немедленно сообщить о них курьеру, подписать накладную с оговорками и подтвердить оговорки заказным письмом в течение трех дней с даты получения товара.
Несоблюдение настоящих условий освобождает транспортное предприятие от какой-либо ответственности.

6 - РЕКЛАМАЦИИ

Рекламации, касающиеся недостающего товара или его дефектов, рассматриваются только в случае их обнаружения в течение 8 дней с даты получения с учетом того, что данный товар не был тотчас же поврежден третьими лицами.
Рекламации должны направляться на адрес компании CO.GE.FIN.

7 - УПАКОВКА

Компания CO.GE.FIN производит упаковку товара по своему усмотрению.
В общих случаях стоимость упаковки включается в цену радиатора и упаковка не подлежит возврату.
Специальная упаковка, включенная в счет на оплату, также не подлежит возврату.

8 - УСЛОВИЯ ПОСТАВКИ

Компания CO.GE.FIN обязуется соблюдать сроки поставки, но не может давать никакой полной гарантии.
Требования по возмещению убытков, связанных с несоблюдением сроков поставки, не подлежат рассмотрению в случае форс-мажорных обстоятельств (забастовки, беспорядки, боевые действия и т.п.).
Компания CO.GE.FIN оставляет за собой право выбора размера возмещения.

9 – ВОЗВРАТ ТОВАРА

Не принимается какой-либо возврат товара без подтверждения компании.

10 – ЧЕРТЕЖИ, РАЗМЕРЫ, ВЕС

Чертежи, размеры и вес приводятся для сведения. Компания CO.GE.FIN оставляет за собой право на их изменение без предварительного уведомления.
Кроме того, компания CO.GE.FIN не может гарантировать точное соответствие изготовленных радиаторов выставленным образцам.

11 - ГАРАНТИЯ

Начиная с 01.04.2010 года компания CO.GE.FIN дает гарантию на новые радиаторы и сушилки для полотенец на период 5 лет по производственным дефектам (утечка и окраска) при условии предварительного мытья оборудования специальными химическими продуктами и применения соответствующих ингибиторов коррозии, а на электрические детали - на 2 года. Срок гарантии начинается с даты поставки при условии точного соблюдения указаний и действующих норм (Декрет Президента Итальянской республики 59/09) для правильного монтажа и технического обслуживания.
В любом случае гарантия ограничивается бесплатной заменой или ремонтом дефектных изделий.
Ответственность компании ограничивается исключительно заменой и ремонтом поставленных ею изделий.
Ни при каких условиях не принимаются рекламации как по ремонтным работам, так и по ущербу, нанесенному компании.
Гарантия не распространяется на повреждения, которые могли произойти в результате неправильного монтажа, небрежного хранения, неправильного обращения и модификаций.
Ремонтные работы, выполненные третьими лицами без письменного согласия компании CO.GE.FIN , освобождают ее от каких-либо претензий по гарантийным обязательствам и от какого-либо возмещения расходов на монтаж, демонтаж или других расходов, произошедших из-за повреждения изделия.
В случае установки калорифера ГАРАНТИЯ покрывает только ущерб от коррозии и утечки.
Если в течение гарантийного периода дальнейшая эксплуатация радиаторов стала невозможной из-за дефектов материалов или производственных дефектов, то они подлежат бесплатной замене.
Основным условием является немедленное письменное извещение компании CO.GE.FIN об обнаруженных дефектах в течение периода гарантии для выяснения их причин.
Дефектные радиаторы становятся собственностью компании и подлежат возврату.
Дефектное изделие, ставшее собственностью компании CO.GE.FIN, должно быть упаковано соответствующим образом и доставлено по месту нахождения компании экспедитором, выбранным компанией и имеющим ее письменное разрешение.
Ущерб, причиненный небрежной или неподходящей упаковкой, подлежит возмещению.

ПРАВИЛЬНЫЙ МОНТАЖ

Компания дает гарантию на свои радиаторы при условии, что их монтаж выполнен квалифицированным персоналом и в соответствии с положениями, указанными в действующих в Италии нормах DM 37/08 (аналогичным действующим нормам в других странах).
Ниже перечислены некоторые указания, которым необходимо следовать для выполнения правильного монтажа, предусмотренного гарантией:
- перед установкой нового радиатора необходимо убедиться, что трубы отопительного оборудования не имеют загрязнений. Если оборудование новое, то необходимо удалить все загрязнения, попавшие туда в процессе его изготовления и монтажа. В эксплуатируемом отопительном оборудовании необходимо аккуратно промыть все трубы, чтобы удалить из них накопленную грязь и накипь.
В любом случае наличие в оборудовании загрязнений, таких как металлические примеси, известковые отложения, жир, газ и накипь могут привести к нарушениям в работе радиатора и/или его преждевременному износу.
Кроме того, необходимо подчеркнуть, что загрязнения мешают прохождению воды в клапанах и запорно-регулирующих клапанах и тем самым приводят к снижению теплоотдачи.
Поэтому компания ссылается на действующие в Италии нормы DPR 59/09 (аналогичные действующие нормы в других странах), которые упорядочивают правила правильного «обращения» с водой в соответствии с мощностью отопительного оборудования и степенью жесткости воды.
При использовании ингибиторов коррозии необходимо, чтобы они сочетались со всеми материалами корпуса обогревателя.
Компания рекомендует использовать продукцию фирмы FERNOX www.fernox.com;
- необходимо наполнить отопительное оборудование водой с кислотностью pH между 6,5 и 8, чтобы уменьшить вероятность возникновения коррозии внутри, которая мешала бы хорошей работе радиатора и привела бы к образованию ржавчины и утечки;
- необходимо проверить, что рабочее давление находится в переделах 1-2 бар. В случае превышения этого порога может произойти блокировка котла;
- из-за естественного образования воздушных пузырьков в отопительной сети может возникнуть необходимость неоднократного удаления излишков воздуха с помощью соответствующего установленного выпускного клапана. Использование деаэраторов и очистителей в отопительной системе поможет предотвратить образование воздушных пузырьков и загрязнений в сети и избежать данной процедуры;
- в существующем отопительном оборудовании рекомендуется соответственно отрегулировать радиаторы с помощью клапанов, или же слегка закрыть запорно-регулирующий клапан, чтобы вода могла свободно протекать во все радиаторы в доме с постоянной температурой (от радиатора, расположенного рядом с котлом, до самого дальнего от котла радиатора);
- запрещено использование пеньки в качестве набивки уплотнений. Использование данного материала приведет к автоматической утрате гарантии. В результате применения пеньки возникают следующие проблемы:
1) пенька формирует утолщения в нарезной части, и при завинчивании клапана и запорно-регулирующего клапана возникают трещины в нарезке калорифера, которые образуют микро утечку, со временем перерастающую в макроутечку;
2) пенька поглощает влагу внутри калорифера и передает ее со своей поверхности самому калориферу, вызывая коррозию.
Для набивки уплотнений компания CO.GE.FIN разрешает использование исключительно тефлона.
- При использовании антифриза необходимо, чтобы он сочетался со всеми материалами калорифера. Запрещено его использование в чистом виде – перед введением в отопительную систему его необходимо разбавить;
- Отопительное оборудование является закрытой системой и не должно опустошаться или наполняться. Это может привести к попаданию воздуха с возможным последующим окислением на металлических деталях.
Для избежания образования плесени и тины рекомендуется применение специальных добавок, подходящих для этих целей.
- Монтаж радиаторов под полкой, в нишах, в укрытии может привести к значительному снижению теплоотдачи.
Для решения данной проблемы рекомендуется обратиться к квалифицированному теплотехнику, чтобы определить точные характеристики радиаторов и выдержать следующие расстояния для правильного монтажа – не менее 110 мм от пола, не менее 150 мм от полки.
- Необходимо обратиться к квалифицированному теплотехнику для выполнения соответствующих расчетов с целью правильного определения характеристик внутренней отопительной системы, в которую будут монтированы радиаторы.

ПРАВИЛЬНОЕ ТЕХНИЧЕСКОЕ ОБСЛУЖИВАНИЕ

В данном разделе даны некоторые полезные советы по правильному техническому обслуживанию радиаторов, которое предусматривает гарантия.
- До монтажа радиаторы должны храниться в закрытом помещении, защищенном от попадания осадков.
- Радиаторы не должны монтироваться внутри душевой кабины, вблизи бассейна или в помещениях с повышенной влажностью.
- Радиаторы необходимо периодически чистить с помощью мягкой, слегка увлажненной ткани. Категорически запрещено использование агрессивных и/или абразивных материалов, которые могут повредить его поверхность.
- Радиаторы должны использоваться только для обогрева, поддержания в теплом состоянии полотенец, но не для сушки мокрых вещей.
- Необходимо периодически выпускать воздух, накопленный внутри обогревателя или отопительного оборудования, с помощью специального выпускного клапана.
Эта операция производится до включения отопления и позволяет удалить воздух, который приводит к образованию ржавчины внутри радиатора, а впоследствии к преждевременному износу нового калорифера.

ЭКСПЛУАТАЦИЯ РАДИАТОРОВ

В процессе нормальной эксплуатации радиаторов могут возникнуть некоторые ситуации, не являющиеся результатом производственных дефектов.
В помещении холодно, хотя калорифер очень горячий.
Возможно, были выбраны неправильные характеристики отопительного оборудования или калорифера, или же расчет теплоотдачи был произведен на основании ошибочных данных.
В этом случае необходимо связаться с проектировщиком – теплотехником, чтобы проверить все расчеты (теплоизоляцию, внутреннюю и наружную температуры, характеристики котла).
Радиатор не нагревается, хотя монтаж был выполнен квалифицированным персоналом и в соответствии с нормами. Причины данной ситуации могут быть различными и могут не являться результатом производственных дефектов:
- недостаточная тепловая мощность или слишком низкая температура подводящей воды;
- ошибочное определение характеристик отопительного оборудования;
- ошибочное определение характеристик циркуляционного насоса, которое могло привести к перебоям в работе радиатора;
- накапливание воздуха, который необходимо выпустить с помощью специального выпускного клапана;
- термостат расположен вблизи источников тепла и достигает заданной температуры без включения всех радиаторов;
- присутствие загрязнений внутри отопительного оборудования, которые могут аккумулироваться в корпусе клапана и затруднять поступление горячей воды в корпус обогревателя.
Радиатор нагревается частями. В этом конкретном случае, возможно, установлены завышенные характеристики на калорифере, и помещение достигает заданной температуры раньше, чем радиатор достигнет однородной температуры и нагреется равномерно по всей поверхности.
Шум радиатора по причинам, не являющимся результатом производственных дефектов, среди которых высокое давление в отопительном оборудовании, резонанс от шума, идущего от отопительного оборудования, ошибочное подсоединение клапана и запорно-регулирующего клапана (переставлены), трубы соприкасаются со стенами и полом, отсутствие аккустической защиты на коллекторах.
В электрических вариантах радиаторов электротен нагревает воду внутри радиатора, которая увеличивается в объеме. Это, в свою очередь, ведет к тепловому расширению труб и возникновению, при этом, небольшого шума.

ALGEMENE VOORWAARDEN

Op de levering van onze radiatoren en betreffende accessoires zijn onze algemene voorwaarden voor verkoop en levering van toepassing. Afwijking van deze voorwaarden kan slechts plaatsvinden door een schriftelijke verklaring van aanvaarding door Co.GE.FIN srl.
Kennelijk onjuiste berekeningen of typefouten zijn voor onze firma niet bindend. Onze algemene voorwaarden voor verkoop en levering zijn onderworpen aan de Italiaanse wet.
De beschrijvingen en aanwijzingen van onze catalogi zijn voor onze firma niet bindend. Onze prijzen en modellen kunnen zonder voorafgaande kennisgeving worden aangepast.
De door onze vertegenwoordigers aangekondigde voorwaarden of garanties zijn slechts geldend als ze schriftelijk door onze firma zijn bevestigd d.m.v. een door de voorzitter of commerciële directeur ondertekende brief.
Afhankelijk van de in productie en in opslag beschikbaar zijnde materialen dient er rekening te worden gehouden met gespreide leveringen.

1 – BESTELLINGEN

De levering van onze radiatoren en betreffende accessoires wordt uitgevoerd volgens onze opdrachtbevestiging. De klant wordt geacht de levering bij ontvangst te controleren.

2 – ANNULERING ORDER

De annulering van een order is onderworpen aan de schriftelijke toestemming van CO.GE.FIN. De uit de annulering ontstane kosten zullen de klant in rekening worden gebracht.

3 – PRIJS

Onze prijslijsten zijn niet bindend en kunnen op elk moment worden gewijzigd.
De in onze prijslijsten vermelde prijzen zijn inclusief BTW.

4 - BETALINGSVOORWAARDEN

Bevestigde betalingstermijnen dienen te worden gerespecteerd ook in geval van vertraagde levering. Vertragingen of inhoudingen van betaling op grond van enige aansprakelijkheid, nog uit te schrijven creditnota's of andere door CO.GE.FIN niet erkende claims, worden niet aanvaard.
Betalingen dienen te geschieden ook wanneer enige accessoires aan de levering ontbreken welke het gebruik van het product niet beïnvloeden of respectievelijk wanneer er nog kleine te verwaarlozen ingrepen plaats moeten vinden. De als gevolg van betalingsachterstand ontstane bankkosten en rente zullen voor zover wettelijk is bepaald in rekening worden gebracht.

5 – ZENDING

De zending van de goederen geschiedt voor rekening en risico van geadresseerde welke bij ontvangst de levering onder toezicht van vervoerder dient te controleren op verpakkingschade, op volledigheid en conformiteit van de ontvangen producten. Eventuele schade of lekkage dient onmiddellijk aan vervoerder te worden gemeld door de vrachtbrief onder voorbehoud te ondertekenen en hiervan binnen drie dagen van de ontvangst melding te geven d.m.v. aangetekende brief. De niet-inachtneming van deze voorwaarde vrijwaart vervoerder van zijn aansprakelijkheid.

6- KLACHTEN

Klachten voor ontbrekende of zichtbare gebreke worden alleen behandeld indien binnen 8 dagen na ontvangst gemeld, onder voorbehoud dat de goederen niet door derden zijn gewijzigd. Klachten dienen aan CO.GE.FIN te worden gemeld.

7- VERPAKKING

Als verpakkingsmateriaal zal wat CO.GE.FIN geschikt acht worden gebruikt. Het verpakkingsmateriaal is meestal in de prijs inbegrepen en zal niet worden ingenomen. Specifieke en in rekening gebrachte verpakkingsmaterialen zullen niet worden ingenomen.

8 - LEVERINGSTERMIJN

CO.GE.FIN zet zich in om volgens leveringstermijn te leveren maar kan hiervoor geen absolute garantie afgeven. Vorderingen voor schadevergoeding in verband met de niet inachtneming van de termijn kunnen niet worden aanvaard; in geval van overmacht (stakingen, rellen, oorlogen enz.) behoudt CO.GE.FIN zich de keuze van de te nemen maatregelen.

9 - RETOUR

Er worden geen retourzending zonder onze toestemming aanvaard.

10 – TEKENINGEN, AFMETINGEN, GEWICHTEN

Tekeningen, afmetingen en gewichten gelden bij benadering. CO.GE.FIN behoudt zich het recht deze zonder voorafgaande kennisgeving te veranderen. Verdere kan CO.GE.FIN niet garanderen dat de radiatoren nauwkeurig in overeenstemming met de geleverde monsters zullen worden verwaardigd.

11 - GARANTIE

Met ingang van 01/04/2010 dekt de garantie van CO.GE.FIN de nieuwe radiatoren en handdoekwarmers uit de fabriek voor een periode van 5 jaar productiedefecten (lekkage en laklaag) en de elektrische delen voor een periode van 2 jaar, m.i.v. de verzenddatum, op voorwaarde dat de producten met inachtneming van de gebruiksaanwijzing en van de geldende voorschriften zijn geïnstalleerd en onderhouden.
De garantie dekt uitsluitend de kostenloze vervanging of reparatie van defecte producten. Onze aansprakelijkheid beperkt zich tot de vervanging of reparatie van producten die door ons zijn geleverd. In geen enkel geval kunnen wij aansprakelijk worden gesteld voor reparaties en schades aan eigendommen.
Onze garantie dekt geen defecten die door een verkeerde installatie, afwijkende belastingen, ongeschikte bescherming, oneigenlijke afhandeling of aanpassingen aan het product kunnen zijn ontstaan. In geval van reparaties door derden zonder de schriftelijke toestemming van CO.GE.FIN. vervalt de garantie en wordt fabrikant vrijgesteld van alle aansprakelijkheid voor eventuele schade en de respectievelijke reparatie-, montage- en demontagekosten.
Als de radiator reeds door derden is aangesloten, zal de GARANTIE enkel de schade dekken die is ontstaan als gevolg van roestvorming of lekkage.
Radiatoren die onbruikbaar zijn geworden als gevolg van materiaal- of productiedefecten zullen zonder kosten worden vervangen. Voorwaarde voor de vervanging is de onmiddellijke schriftelijke melding binnen de garantieperiode aan CO.GE.FIN van de ontstane storing om deze in staat te stellen de mogelijke oorzaak vast te stellen. Defecte radiatoren die door ons worden vervangen worden ons eigendom en moeten bij onze vestiging worden afgeleverd.
Defecte producten die ons eigendom zijn, zullen in de originele verpakking, per koeriersdienst van een door CO.GE.FIN gekozen transporteur en met voorafgaande schriftelijke toestemming bij onze vestiging worden afgeleverd.
De schade die ontstaat door een slechte verpakking zal worden doorbelast.

CORRECTE INSTALLATIE

Onze radiatoren worden gedekt door garantie onder voorwaarde dat de installatie door gekwalificeerd personeel en met inachtneming van het in Italië geldende MB 37/08 (of gelijkwaardige wet in andere landen) is uitgevoerd.
Er volgen hieronder een aantal adviezen voor een correcte installatie met behoud van de garantie:
- zorg ervoor dat de leidingen van de verwarmingsinstallatie zijn gereinigd alvorens de nieuwe radiator te installeren. Bij een nieuwe installatie is het van belang dat alle verontreinigingen afkomstig uit de bouw en het plaatsen van de installatie zelf zijn verwijderd. Bij een bestaande installatie is het van belang dat alle leidingen van van de installatie vrij van ketelsteen en slib worden gemaakt. Verontreinigingen door metalen, walshuid, vet, gas of ketelsteen kunnen de goede werking van de radiator verstoren en/of een vroegtijdige verslechtering van de radiator veroorzaken. Er moet verder worden opgemerkt dat verontreinigingen de doorstroom van water in de kranen en voetventielen belemmert waardor het thermisch rendement verminderd wordt. Er wordt hier verwezen naar het in Italië geldende Presidentieel Decreet 59/09 (of gelijkwaardige wet in andere landen) dat de normen voor een geschikte "behandeling" van het water regelt afhankelijk van het vermogen van de installatie en de hardheid van het water zelf. Wordt er een corrosieremmer gebruikt, dan zal deze wel compatibel moeten zijn met de materialen van de verwarmingselementen. Wij adviseren daarvoor FERNOX producten te gebruiken www.fernox.com
- de verwarmingsinstallatie vullen met water met een pH-waarde tussen 6,5 en 8 om de vorming van ketelsteen te beperken en de goede werking van de radiator te waarborgen (ketelsteen kan namelijk roestvorming en lekkages veroorzaken)
- zorg ervoor dat de bedrijfsdruk tussen min 1 en max 2 bar is; buiten deze waarden kan de ketel in storing vallen.
- voorkom de natuurlijke vorming van luchtbellen in de installatie door deze, indien nodig, regelmatig te ontluchten met behulp van de speciale meegeleverde ontluchter. De toepassing van geschikte vuil- en luchtafscheiders op de verwarmingslijn kan het ontstaan van luchtbellen en afzettingen binnen het circuit helpen voorkomen. Hierdoor kan een ontluchtingsprocedure overbodig worden.
- in bestaande installaties wordt het aanbevolen de radiatoren d.m.v. de hiervoor bestemde ventielen af te stellen, oftewel door het voetventiel lichtjes dicht te zetten om warm water met een constante temperatuur naar alle radiatoren in het huis te laten stromen (vanaf de radiator die het dichtst bij de ketel staat tot de radiator die het meest van de ketel af staat)
- VERBODEN hennepgaren te gebruiken. Worden deze toch gebruikt dan vervalt de garantie automatisch. Problemen die veroorzaakt worden door hennepgaren: 1) de dikte van de garen biedt te veel weerstand op de schroefdraden; als de monteur de kraan en het voetventiel vastdraait kan hierdoor de schroefdraad van de radiator beschadigen met grote lekkages als gevolg; 2) de hennepgaren absorberen het vocht in de radiator en geven het aan de buitenkant weer af met corrosie als gevolg. CO.GE.FIN staat alleen het gebruik van teflon toe
- zorg bij gebruik van antivries ervoor dat deze geschikt is voor de materialen van de radiatoren. Gebruik nooit onverdund antivries, maar verdun het altijd voor gebruik.
- de verwarmingsinstallatie is een gesloten circuit en mag niet regelmatig geledigd of bijgevuld worden omdat hierdoor nieuw lucht in het systeem kan komen met oxidatie van de metalen onderdelen als gevolg. Om de vorming van schimmels of algen te voorkomen, adviseren wij geschikte remstoffen te gebruiken
- radiatoren die onder een plank, in een niche of achter een paneel gemonteerd zijn, kunnen een behoorlijk lager thermisch rendement leveren. Om dit probleem te voorkomen, adviseren wij de expertise van een gekwalificeerd verwarmingsinstallateur in te schakelen om het nodige verwarmingsvermogen met inachtneming van de parameters voor een correcte installatie te laten uitrekenen: minimale afstand vanaf de grond 110 mm, minimale afstand van de plank 150 mm.
- schakel een gekwalificeerde verwarmingsinstallateur in en vraag om een geschikte berekening voor het hele verwarmingscircuit waar u de radiatoren gaat installeren

CORRECT ONDERHOUD

Wij willen u graag ook enkele adviezen geven voor een correct onderhoud van de radiatoren t.b.v. behoud van garantierechten:
- Vóór de installatie, dienen de radiatoren goed te zijn opgeslagen en beschermd tegen weersinvloeden;
- de radiatoren mogen niet binnen een douche of in de nabijheid van zwembaden (in het algemeen dus niet in zeer vochtige ruimtes) worden geïnstalleerd;
- de radiatoren regelmatig met een zachte vochtige doek reinigen; gebruik nooit agressieve en/of schuurmiddelen die de oppervlakte kunnen beschadigen;
- de radiatoren zijn bedoeld om warmte af te geven aan ruimtes en eventueel handdoeken, maar niet om natte was te drogen;
- de radiatoren regelmatig ontluchten; laat d.m.v. het betreffende ontluchtventiel de lucht uit het verwarmingselement of -installatie ontsnappen. Deze handeling voor het aanzetten van de verwarming uitvoeren om de lucht te verwijderen die tijdens de normale werking van de installatie vrij makkelijk kan ontstaan en om te voorkomen dat een hierdoor veroorzaakte interne roestvorming de radiatoren vervroegd zou kunnen beschadigen.

GEBRUIK VAN DE RADIATOREN

Er kunnen tijdens het normale gebruik van de radiatoren situaties ontstaan die niet aan fabricagefouten te wijten zijn.
Koude omgeving hoewel het verwarmingselement heet is. Een verkeerde berekening van het thermisch rendement, of een berekening op basis van onjuiste gegevens kan aan de grondslag van een zulke situatie liggen. Wij adviseren in dit geval om de gehele berekening (m.i.v. isolering van het gebouw, binnen- en buitentemperatuur, eigenschappen van de ketel) door een verwarmingsexpert opnieuw te laten controleren.
Radiator wordt niet warm ondanks de installatie door gekwalificeerd personeel en vakkundig is uitgevoerd; er kunnen in dit geval meerdere oorzaken zijn die niet aan de radiator te wijten zijn:
- onvoldoende thermische capaciteit of te lage temperatuur van het toevoerwater;
- verwarmingsinstallatie verkeerd berekend;
- circulatiepomp verkeerd berekend waardoor de radiator op sommige plaatsen niet goed kan functioneren;
- lucht in de radiator; te ontluchten via het betreffende ventiel;
- thermostaat in de buurt van warmtebron waardoor deze een te hoge omgevingstemperatuur meet en daardoor uitschakelt voordat alle radiatoren warm zijn;
- verontreiniging in het systeem aanwezig waardoor de toevoer van water naar het verwarmingselement op de hoogte van het ventiel belemmerd wordt;
Radiator wordt gedeeltelijk warm: de radiator is mogelijk te groot berekend waardoor de omgeving de aangegeven temperatuur al heeft bereikt voordat het verwarmingselement geheel en gelijkmatig warm is geworden.
Ruis in de radiator kan het gevolg zijn van andere factoren die niet aan het verwarmingselement te wijten zijn, zoals hoge druk in de installatie, weerklank van geluiden die van de installatie afkomen, kraan en voetventiel verkeerd gemonteerd (omgedraaid), leidingen die in contact komen met vloeren en wanden, gebrek aan geluidsdemping op de collectoren.
Bij elektrische radiatoren zorgt de verwarmingsweerstand voor een toenemend watervolume in het systeem, waarbij de mogelijkheid bestaat dat de leidingen geluid maken.

0039 030 2530054

SPESE DI TRASPORTO (SOLO PER L'ITALIA)
FREIGHT CHARGES (ONLY FOR ITALY)

ITALIA 5%

ISOLE 6%

MINIMO ADDEBITABILE € 30,00

SPESE DI TRASPORTO SOLO ACCESSORI

ITALIA 5%

ISOLE 6%

MINIMO ADDEBITABILE € 20,00

Certificazioni Politecnico EN 442 scaricabili dal sito **www.caleido.it**

Politecnico EN 442 Certifications can be downloaded from website **www.caleido.it**

Certifications du Politecnico EN 442 à télécharger de le site **www.caleido.it**

Zertifizierung von Politecnico EN 442 aus Website **www.caleido.it** auszuladen

Certificaciones de Politecnico EN 442 disponibles para descarga de sito **www.caleido.it**

Сертификаты Миланского политехнического института на соответствие стандарту EN 442 можно скачать с веб-сайта **www.caleido.it**

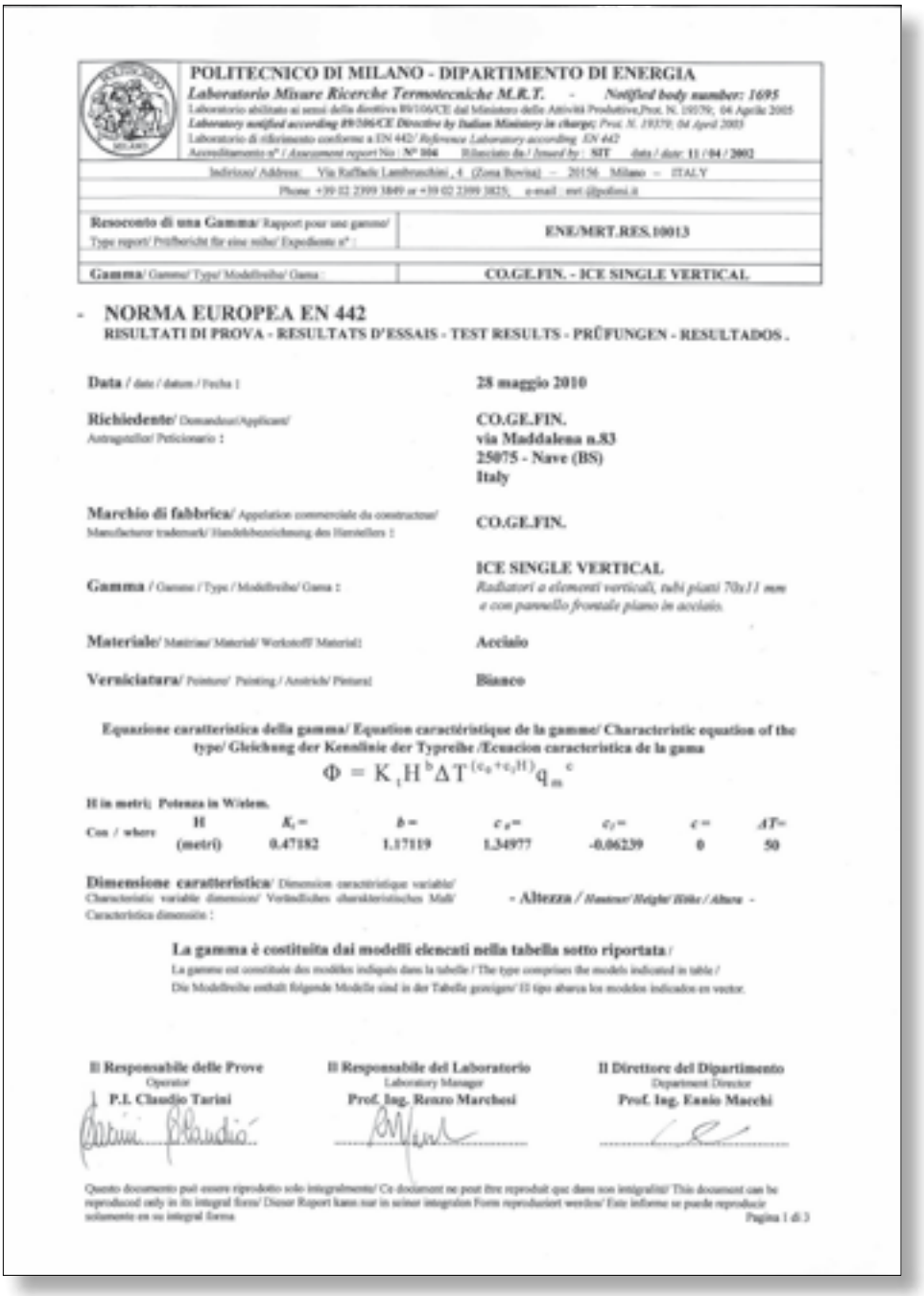

POLITECNICO DI MILANO - DIPARTIMENTO DI ENERGIA

Laboratorio Misure Ricerche Termotecniche M.R.T. - ***Notified body number: 1695***

Laboratorio abilitato ai sensi della direttiva 89/106/CE dal Ministero delle Attività Produttive,Prot. N. 19370, 04 Aprile 2005

Laboratory notified according 89/106/CE Directive by Italian Ministery in charge; *Prot. N. 19370, 04 April 2005*

Laboratorio di riferimento conforme a EN 442/ *Reference Laboratory according EN 442*

Accreditamento n° / *Assessment report No.* : **N° 104** Rilasciato da / *Issued by* : **SIT** data / *date*: **11 / 04 / 2002**

Indirizzo/ Address: Via Raffaele Lambruschini , 4 (Zona Bovisa) – 20156 Milano – ITALY

Phone +39 02 2399 3849 or +39 02 2399 3825, e-mail : mrt@polimi.it

Resoconto di una Gamma/ Rapport pour une gamme/ Type report/ Prüfbericht für eine reihe/ Expediente n° :	**ENE/MRT.RES.10013**
Gamma/ Gamme/ Type/ Modellreihe/ Gama :	**CO.GE.FIN. - ICE SINGLE VERTICAL**

- **NORMA EUROPEA EN 442**

RISULTATI DI PROVA - RESULTATS D'ESSAIS - TEST RESULTS - PRÜFUNGEN - RESULTADOS .

Data / date / datum / Fecha : **28 maggio 2010**

Richiedente/ Demandeur/Applicant/ Antragsteller/ Peticionario : **CO.GE.FIN.**
via Maddalena n.83
25075 - Nave (BS)
Italy

Marchio di fabbrica/ Appelation commerciale du constructeur/ Manufacturer trademark/ Handelsbezeichnung des Herstellers : **CO.GE.FIN.**

Gamma / Gamme / Type / Modellreihe/ Gama : **ICE SINGLE VERTICAL**
Radiatori a elementi verticali, tubi piatti 70x11 mm e con pannello frontale piano in acciaio.

Materiale/ Matériau/ Material/ Werkstoff/ Material: **Acciaio**

Verniciatura/ Peinture/ Painting / Anstrich/ Pintura: **Bianco**

Equazione caratteristica della gamma/ Equation caractéristique de la gamme/ Characteristic equation of the type/ Gleichung der Kennlinie der Typreihe /Ecuacion caracteristica de la gama

$$\Phi = K_1 H^b \Delta T^{(c_0 + c_1 H)} q_m^{\ c}$$

H in metri; Potenza in Watem.

Con / where	H (metri)	K_1 =	b =	c_0 =	c_1 =	c =	ΔT=
		0.47182	1.17119	1.34977	-0.06239	0	50

Dimensione caratteristica/ Dimension caractéristique variable/ Characteristic variable dimension/ Veränderliches charakteristisches Maß/ Caracteristica dimensión : - **Altezza** / *Hauteur/Height/Höhe/Altura* -

La gamma è costituita dai modelli elencati nella tabella sotto riportata /
La gamme est constituée des modèles indiqués dans la tabelle / The type comprises the models indicated in table /
Die Modellreihe enthält folgende Modelle sind in der Tabelle gezeigter/ El tipo abarca los modelos indicados en vector.

Il Responsabile delle Prove	Il Responsabile del Laboratorio	Il Direttore del Dipartimento
Operator	Laboratory Manager	Department Director
P.I. Claudio Tarini	**Prof. Ing. Renzo Marchesi**	**Prof. Ing. Ennio Macchi**

Questo documento può essere riprodotto solo integralmente/ Ce document ne peut être reproduit que dans son intégralité/ This document can be reproduced only in its integral form/ Dieser Report kann nur in seiner integralen Form reproduziert werden/ Este informe se puede reproducir solamente en su integral forma

Pagina 1 di 3

0039 030 2530054

Dove siamo

Where we are
Ou nous sommes situés
Wo wir sind
Donde estamos
Где мы находимся

Per raggiungere CO.GE.FIN srl:

- Autostrada A4 Milano-Venezia uscita Brescia Ovest
- Proseguire in direzione Valtrompia
- Proseguire in direzione Madonna di Campiglio

Ci troviamo a:
- 5 km da Brescia
- 49 km da Bergamo
- 98 km da Milano

How to reach CO.GE.FIN srl:

- Highway A4 Milan-Venice exit Brescia Ovest
- Go straight in direction Valtrompia
- Go straight in direction Madonna di Campiglio

We are located:
- 5 kms from Brescia
- 49 kms from Bergamo
- 98 kms from Milan

caleido
L'atelier del calore

CO.GE.FIN srl
Sede commerciale, amministrazione e magazzino - Sede legale
Sales office, administration and warehouse - Registered office

via Maddalena, 83 . 25075 Nave (Brescia) . Italy
tel. 0039 030 2530054 . fax 0039 030 2530533
www.caleido.it caleido@caleido.it

DESIGN COLLECTION 2013

caleido®

L'atelier del calore

CO.GE.FIN srl . via Maddalena, 83 . 25075 Nave (BS) . Italy
T +39 030 2530054 - F +39 030 2530533
E caleido@caleido.it - W www.caleido.it

Progetto grafico: Alpem s.r.l. - FDLIBASITALY - 0413