Ersatzteile für den Profi-Bereich:

Espresso-Maschinen

Passend für:

CIMBALI

DISTRIBUTOR for Austria

A. Dohnal e.U.

Gastronomiebedarf

Ersatzteilspezialist für die Gastronomie
A-8054 Pirka, Hauptstrasse 64
www.dohnal.co.at - info@dohnal.co.at

Für Preisauskunft bitte Artikelcode aus dem Katalog notieren und Anfrage senden !

L.F Group

Dieser Katalog ist automatisch erstellt, daher kann die Reihenfolge der Artikel vertauscht sein. Aktualisierungen werden nach allen Ergänzungen und/oder Änderungen veröffentlicht.
*Eventuelle **Universal-Teile** können nicht enthalten sein*

Rel. 2019-10240909

GRUPPE M20-M25-M27-M28-M29-M30-M31-M32

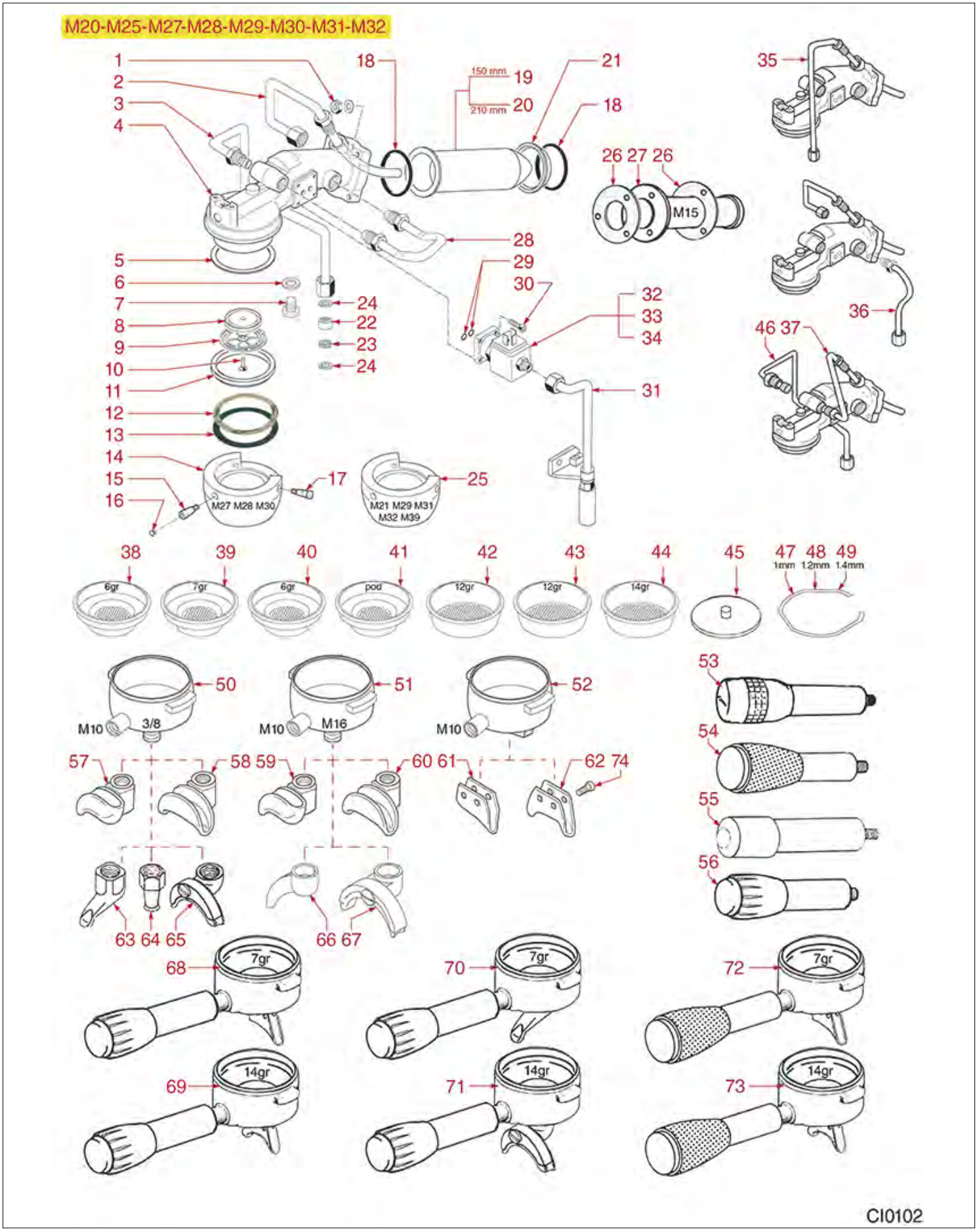

Abbildungen ohne LF Bestell-Nr.: auf Anfrage

CIMBALI

Pos.	LF Art. Nr.	Beschreibung	Pos.	LF Art. Nr.	Beschreibung
1	1528030	SECHSKANTMUTTER BLIND M6	64	5031337	DÜSE 1 TASSE GERADE ø 3/8" KURZ
2	1449023	AUSLAUFROHR FÜR GRUPPE	65	1022502	AUSLAUFDÜSE 2-WEGE ø 3/8"
3	1449026	ROHR EINGANG FÜR AUSLAUFGRUPPE	65	1022521	AUSLAUF 2-WEGE LANG ø 3/8"
5	1190004	ABSTANDSSTÜCK AUS PAPIER ø 71x58x0,6 mm	65	1022522	AUSLAUF 2-WEGE LANG EINSTELLBAR ø 3/8"
6	1186957	FLACHDICHTUNG AUS PTFE ø 22x17x1,5 mm	65	1022523	AUSLAUF 2-WEGE KURZ EINSTELLBAR ø 3/8"
8	1081005	WASSERVERTEILER ø 35 mm M5x1	66	1022002	AUSLAUFDÜSE 1-WEG M16
9	1081006	AUSLAUFDUSCHE ø 51,5 mm	66	1022064	AUSLAUFDÜSE 1-WEG M16
10	1528011	FLACHSENKKOPFSCHRAUBE M5x20	66	1022100	DÜSE 1 TASSE M16
11	1186077	SIEBTRÄGERDICHTUNG ø 60,5x48,5x5 mm	67	1022065	DÜSE 2 TASSEN HOCH M16
11	1186701	SIEBTRÄGERDICHTUNG ø 71x56x9 mm	67	1022101	DÜSE 2 TASSEN KURZ M16
11	1186702	SIEBTRÄGERDICHTUNG ø 70x56x8,5 mm	70	1165308	SIEBTRÄGER KOMPLETT 1 TASSE CIMBALI
11	5032979	DICHTUNG SIEBTRÄGER ø 71x56x9 mm	71	1165309	SIEBTRÄGER KOMPLETT 2 TASSEN CIMBALI
12	1190051	ABSTANDSSTÜCK AUS PAPIER ø 70x57x0,8 mm	72	1165306	SIEBTRÄGER KOMPLETT 1 TASSE CIMBALI
13	1190003	ABSTANDSSTÜCK GUMMI ø 70x57x1 mm EPDM	73	1165307	SIEBTRÄGER KOMPLETT 2 TASSEN CIMBALI
14	1002001	KUPPLUNGSGLOCKE FÜR SIEBTRÄGER	74	1528012	ZYLINDERKOPFSCHRAUBE M5x14
15	1184017	SCHRAUBE FÜR GLOCKE			
17	1184018	SECHSKANTSCHRAUBE M6			
18	1186503	OR-DICHTUNG 0155 SILIKON ROT			
19	1169002	PATRONE ø 42x150 mm			
20	1169003	PATRONE ø 42x210 mm			
21	1186279	RING FÜR PATRONE			
22	1501551	DÜSE ø 14 LOCH ø 0,5 mm			
23	1160511	WASSERFILTER ø 9x1,5 mm			
24	1186301	FLACHDICHTUNG AUS KUPFER ø 14x10x1 mm			
25	1002005	KUPPLUNGSGLOCKE FÜR SIEBTRÄGER			
26	1186501	GRUPPENDICHTUNG ø 94x45x2 mm			
27	1169001	PATRONE M15			
28	1449027	KÜHLROHR FÜR GRUPPE			
29	1186611	OR-DICHTUNG 02025 SILIKON ROT			
29	1186612	OR-DICHTUNG 02025 VITON			
30	1455034	ZYLINDERKOPFSCHRAUBE M4x10			
31	1449028	AUSLAUFROHR FÜR GRUPPE			
32	1120102	3-WEGE MAGNETVENTIL LUCIFER 115V 60Hz			
32	1120330	3-WEGE MAGNETVENTIL LUCIFER 240V 50Hz			
33	1120101	3-WEGE MAGNETVENTIL PARKER 115V 50/60Hz			
33	1120335	3-WEGE MAGNETVENTIL PARKER 230V 50/60Hz			
34	1120334	MECHANISCHER TEIL 3-WEGE LUCIFER			
34	1120339	MECHANISCHER TEIL 3-WEGE PARKER			
35	5027502	KARTUSCHEVERSONGUNSROHR			
36	5020130	GRUPPENEINLAUFROHR			
38	1160085	FILTER 1 TASSE 6 g ø 68x18 mm			
39	1160266	FILTER 1 TASSE 7 g ø 68x24 mm			
40	1160257	FILTER 1 TASSE 6 gr ø 68x22,5 mm			
41	1160506	FILTER KAFFEEPAD ESE 1 TASSE ø 68x18,5mm			
42	1160086	FILTER 2 TASSEN 12 g ø 68x19 mm			
43	1160267	KAFFEESIEB 2 TASSEN 12 g ø 68x22 mm			
44	1160258	FILTER 2 TASSEN 14 gr ø 68x25 mm			
45	1160293	MEMBRAN-BLINDFILTER ø 50 mm			
46	1449026	ROHR EINGANG FÜR AUSLAUFGRUPPE			
47	1250101	SIEBTRÄGERFEDER ø 1,00 mm EDELST.			
48	1250002	SIEBTRÄGERFEDER ø 1,20 mm EDELSTAHL			
49	1250338	FEDER FÜR FILTERSPERRE ø 1,40 mm EDELST.			
50	1165017	SIEBTRÄGER FÜR KAFFEEMASCHINEN CIMBALI			
51	1165065	SIEBTRÄGER FÜR KAFFEEMASCHINEN CIMBALI			
52	1165016	SIEBTRÄGER FÜR KAFFEEMASCHINEN CIMBALI			
54	1241301	SIEBTRÄGERGRIFF M10			
55	1241505	SIEBTRÄGERGRIFF M10			
56	1241156	SIEBTRÄGERGRIFF M10			
56	1241256	SIEBTRÄGERGRIFF M10			
59	1022546	AUSLAUF 1-WEG M16			
60	1022547	AUSLAUF 2-WEGE M16			
61	1022511	AUSLAUFDÜSE 1-WEG			
62	1022512	AUSLAUFDÜSE 2-WEGE			
63	1022501	AUSLAUF 1-WEG ø 3/8"			
63	1022504	AUSLAUF 1-WEG GESCHLOSSEN ø 3/8"			
64	1022503	AUSLAUF 1-WEG GERADE ø 3/8"			

GRUPPE M15-M25

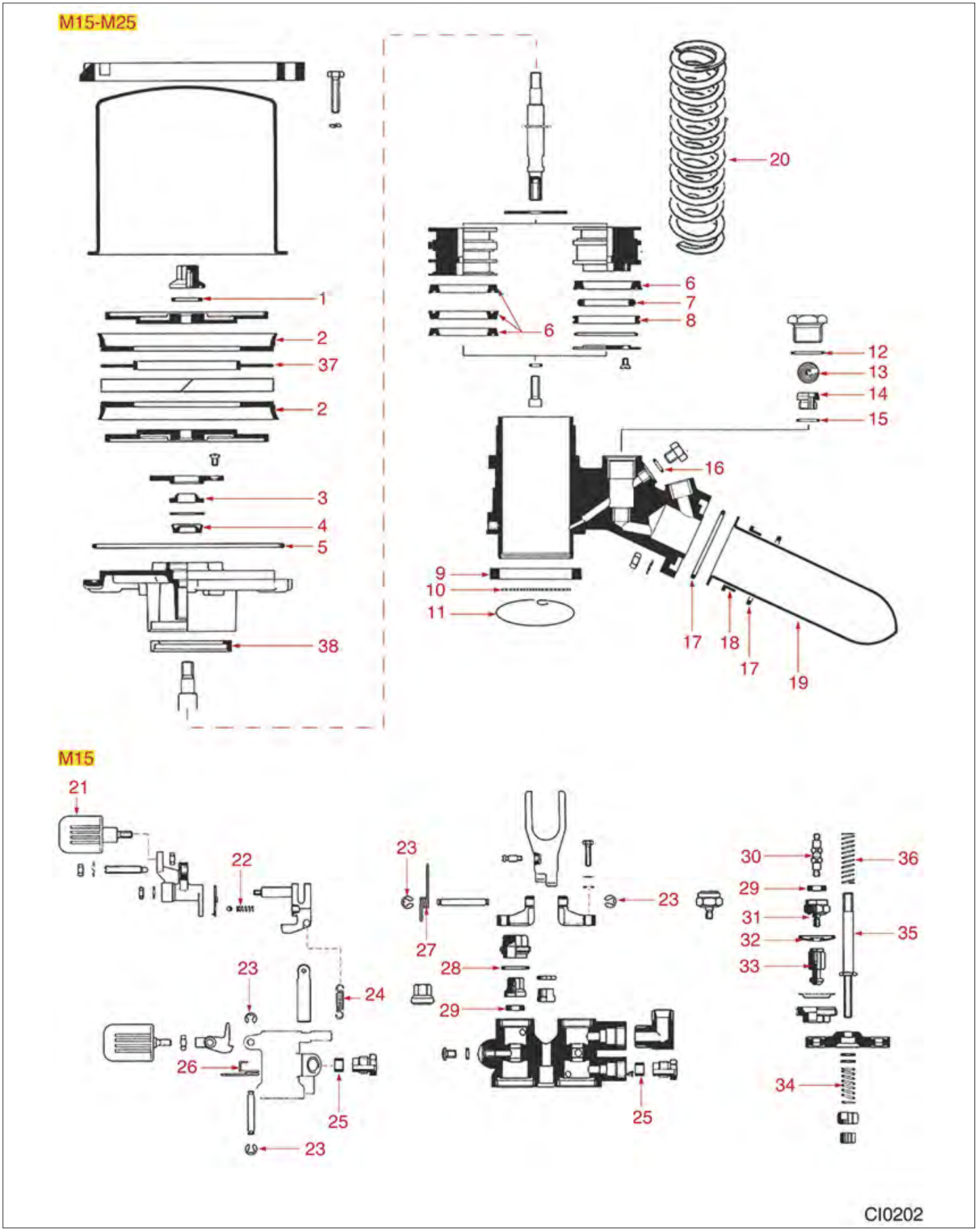

Abbildungen ohne LF Bestell-Nr.: auf Anfrage

CIMBALI

Abbildung	LF Art. Nr.	Beschreibung
1	1186201	FLACHDICHTUNG PTFE ø 21x16,8x2 mm
2	1186207	GRUPPENDICHTUNG ø 128 mm
3	1186208	KEGELDICHTUNG AUS EPDM ø 25 mm
4	1186209	LIPPENDICHTUNG ø 22x13x5 mm
5	1186941	OR-DICHTUNG 04525 EPDM
6	1186210	LIPPENDICHTUNG ø 52x39x6 mm
7	1186220	OR-DICHTUNG 0350-50 EPDM
8	1186250	GRUPPENDICHTUNG ø 53x46x6 mm
9	1186702	SIEBTRÄGERDICHTUNG ø 70x56x8,5 mm
10	1081010	AUSLAUFDUSCHE ø 53 mm
11	1081012	SEEGER-RING FÜR DUSCHE
12	3243382	OR-DICHTUNG 02087 EPDM
13	1323004	KUGEL AUS INOX ø 16 mm
14	1186619	FLACHDICHTUNG AUS KUPFER ø 18x14x1,5 mm
14	1523404	RÜCKSCHLAGVENTIL
16	1186268	FLACHDICHTUNG AUS KUPFER ø 13x8x1 mm
17	1186503	OR-DICHTUNG 0155 SILIKON ROT
18	1186279	RING FÜR PATRONE
19	1169002	PATRONE ø 42x150 mm
20	1250013	FEDERPAAR FÜR HEBELGRUPPE
23	1348817	SEEGER-RING RADIAL ø 4 mm
25	1186703	FLACHDICHTUNG EPDM ø 11x7x7 mm
26	1250233	FEDER FÜR TASTE
28	1186201	FLACHDICHTUNG PTFE ø 21x16,8x2 mm
29	1186300	FLACHDICHTUNG EPDM ø 15x7,3x4 mm
30	1324018	VENTILBOLZEN
31	1186280	BÜCHSE FÜR DICHTUNGSHALTERUNG
32	1186704	DICHTUNG FÜR GRUPPE EPDM
36	1250404	FEDER ø 11x31 mm

GRUPPE M15-M25

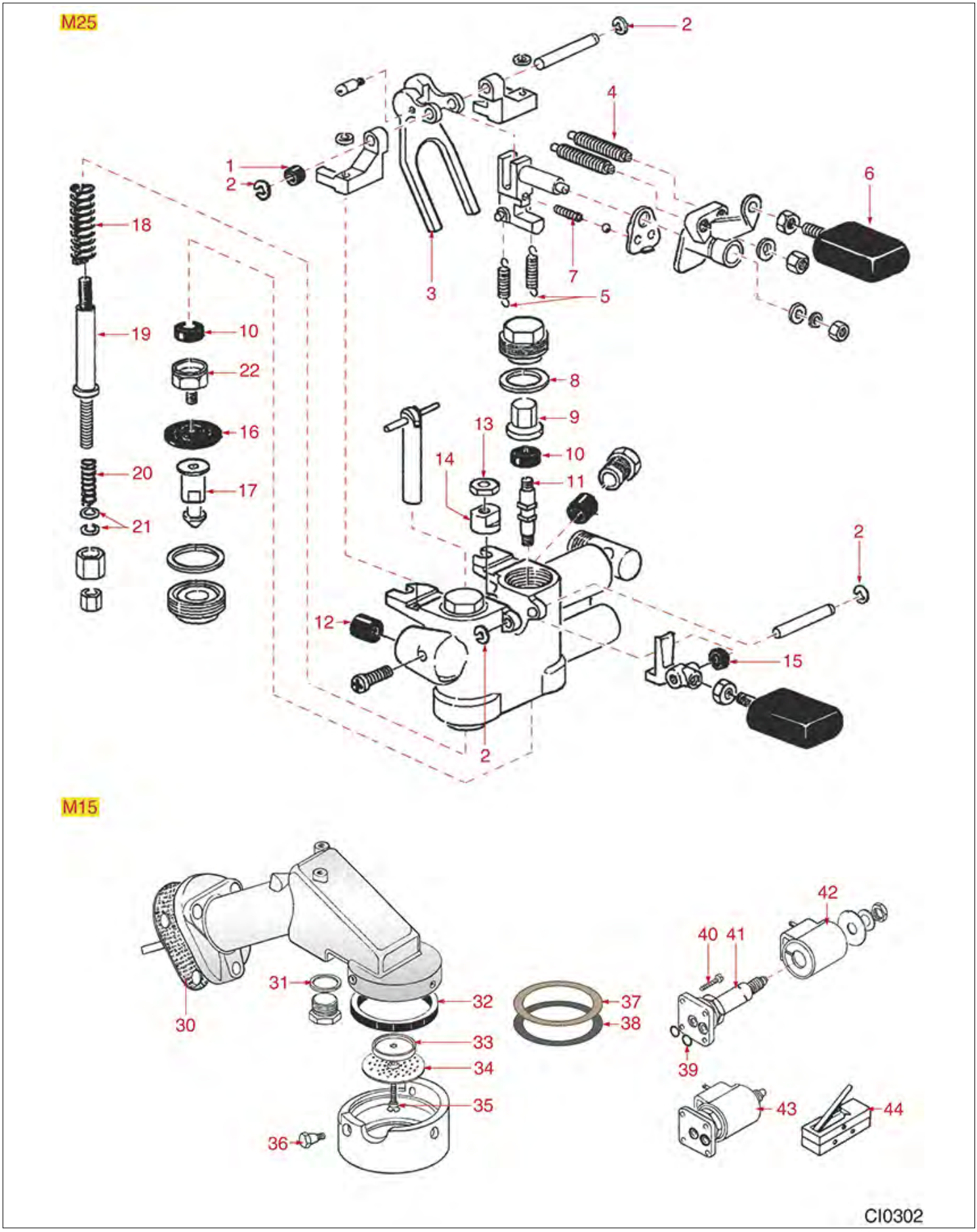

Abbildungen ohne LF Bestell-Nr.: auf Anfrage

CIMBALI

Abbildung	LF Art. Nr.	Beschreibung
2	1348817	SEEGER-RING RADIAL ø 4 mm
8	1186201	FLACHDICHTUNG PTFE ø 21x16,8x2 mm
10	1186300	FLACHDICHTUNG EPDM ø 15x7,3x4 mm
11	1324018	VENTILBOLZEN
12	1186703	FLACHDICHTUNG EPDM ø 11x7x7 mm
15	1250233	FEDER FÜR TASTE
16	1186704	DICHTUNG FÜR GRUPPE EPDM
18	1250404	FEDER ø 11x31 mm
21	1186298	MESSINGFLACHSCHEIBE ø 13x6x0,5 mm
22	1186280	BÜCHSE FÜR DICHTUNGSHALTERUNG
30	1186501	GRUPPENDICHTUNG ø 94x45x2 mm
31	1186171	DICHTUNG AUS KUPFER ø 22x16,5x2,2 mm
32	1186701	SIEBTRÄGERDICHTUNG ø 71x56x9 mm
32	1186702	SIEBTRÄGERDICHTUNG ø 70x56x8,5 mm
33	1081005	WASSERVERTEILER ø 35 mm M5x1
34	1081006	AUSLAUFDUSCHE ø 51,5 mm
35	1528011	FLACHSENKKOPFSCHRAUBE M5x20
36	1184016	SCHRAUBE M6
37	1190005	ABSTANDSSTÜCK AUS PAPIER ø 70x57x0,5 mm
38	1190003	ABSTANDSSTÜCK GUMMI ø 70x57x1 mm EPDM
39	1186611	OR-DICHTUNG 02025 SILIKON ROT
39	1186612	OR-DICHTUNG 02025 VITON
40	1455034	ZYLINDERKOPFSCHRAUBE M4x10
41	1120334	MECHANISCHER TEIL 3-WEGE LUCIFER
41	1120339	MECHANISCHER TEIL 3-WEGE PARKER
42	1120332	SPULE LUCIFER/PARKER 220/240V 9W 50Hz
42	3120032	SPULE PARKER ZB09 9W 220/240V50/60Hz
43	1120101	3-WEGE MAGNETVENTIL PARKER 115V 50/60Hz
43	1120102	3-WEGE MAGNETVENTIL LUCIFER 115V 60Hz
43	1120330	3-WEGE MAGNETVENTIL LUCIFER 240V 50Hz
43	1120335	3-WEGE MAGNETVENTIL PARKER 230V 50/60Hz
44	1240818	MIKROSCHALTER ELECTRICA C23ZN

KAFFEAUSGABEGRUPPE M39GT

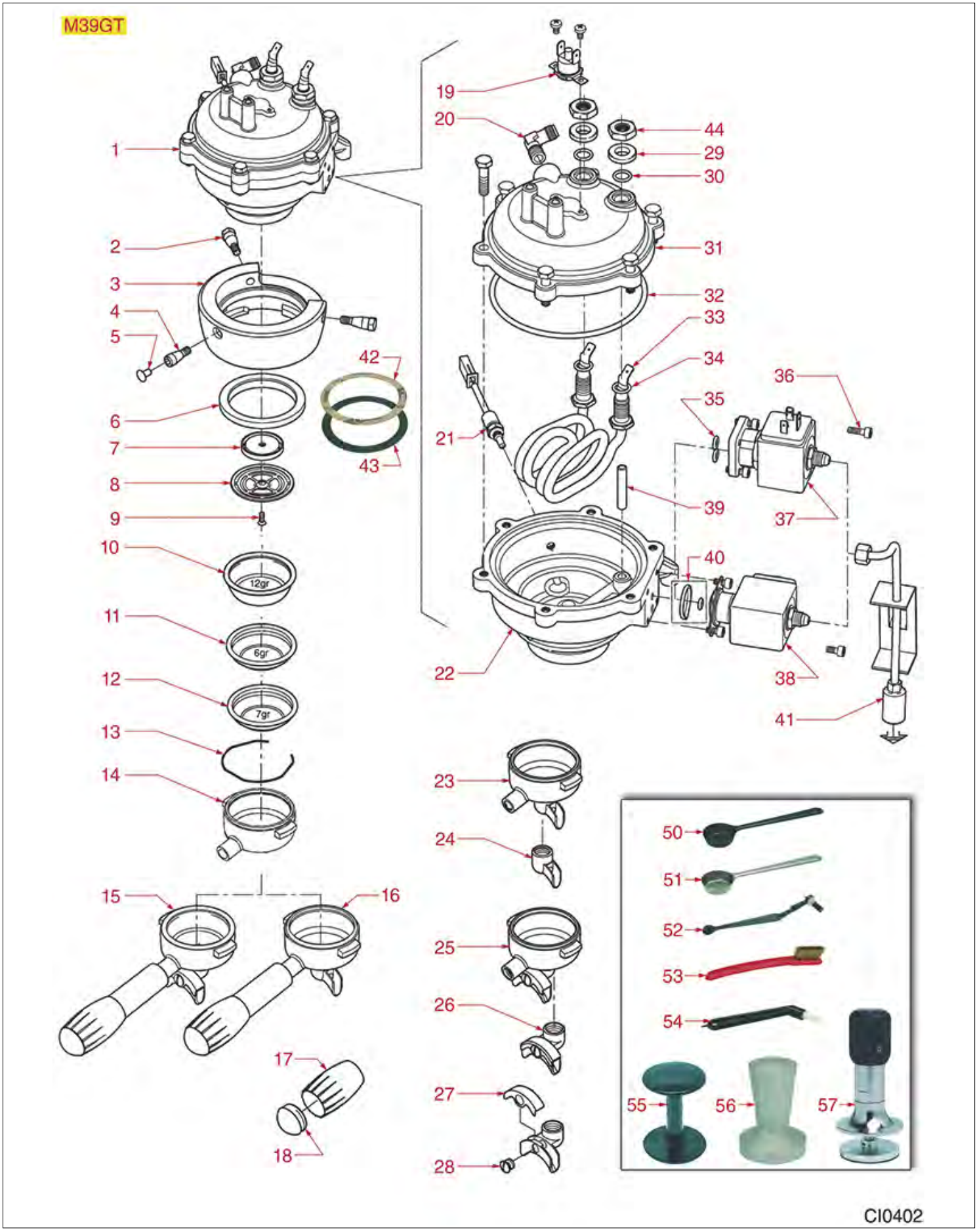

Abbildungen ohne LF Bestell-Nr.: auf Anfrage

CIMBALI

Abbildung	LF Art. Nr.	Beschreibung
2	1184018	SECHSKANTSCHRAUBE M6
3	1002005	KUPPLUNGSGLOCKE FÜR SIEBTRÄGER
4	1184017	SCHRAUBE FÜR GLOCKE
6	1186701	SIEBTRÄGERDICHTUNG ø 71x56x9 mm
6	5032979	DICHTUNG SIEBTRÄGER ø 71x56x9 mm
7	1081005	WASSERVERTEILER ø 35 mm M5x1
8	1081006	AUSLAUFDUSCHE ø 51,5 mm
9	1528011	FLACHSENKKOPFSCHRAUBE M5x20
10	1160267	KAFFEESIEB 2 TASSEN 12 g ø 68x22 mm
11	1160257	FILTER 1 TASSE 6 gr ø 68x22,5 mm
12	1160266	FILTER 1 TASSE 7 g ø 68x24 mm
13	1250101	SIEBTRÄGERFEDER ø 1,00 mm EDELST.
15	1165309	SIEBTRÄGER KOMPLETT 2 TASSEN CIMBALI
16	1165308	SIEBTRÄGER KOMPLETT 1 TASSE CIMBALI
17	1141002	SIEBTRÄGERGRIFF
18	1141001	KAPPE FÜR SIEBTRÄGERGRIFF
19	1443065	ANLEGETHERMOSTAT 160°C 10A 250V
20	1349013	L-ANSCHLUSS ø 1/8"M-1/8"M VERNICKELT
21	1397042	TEMPERATURFÜHLER
23	1165017	SIEBTRÄGER FÜR KAFFEEMASCHINEN CIMBALI
24	1022100	DÜSE 1 TASSE M16
26	1022101	DÜSE 2 TASSEN KURZ M16
28	1160559	SCHRAUBE FÜR AUSLAUF - VERCHROMT
30	1186803	OR-DICHTUNG 02037 EPDM
32	5501389	OR-DICHTUNG 04400 VITON SCHWARZ
33	1755262	HEIZKÖRPER 800/950W 220/240V
34	1186803	OR-DICHTUNG 02037 EPDM
35	3243139	OR-DICHTUNG 02025 EPDM
38	1120751	MAGNETVENTIL PARKER 3 WEGE 24VAC 9W
40	1786221	KIT DICHTUNGEN FÜR MAGNETVENTILE
41	1550002	AUSLAUFROHR GRUPPE
42	1190051	ABSTANDSSTÜCK AUS PAPIER ø 70x57x0,8 mm
43	1190003	ABSTANDSSTÜCK GUMMI ø 70x57x1 mm EPDM
44	3060054	SECHSKANTMUTTER MEDIUM M10
50	1069001	MESSLÖFFEL AUS KUNSTSTOFF 20 ml
51	1069002	MESSLÖFFEL AUS EDELSTAHL 20 ml
52	1384003	BÜRSTE ZUR DUSCHENREINIGUNG SCHWARZ
53	1384002	BÜRSTE FÜR WARTUNG
54	1384001	BÜRSTE ZUR DUSCHENREINIGUNG
55	1385002	TAMPER AUS NYLON ø 50/57 mm
56	1385041	TAMPER AUS ALUMINIUM POLIERT ø 57 mm
56	1385053	TAMPER AUS ELOXIERTEM ALUMINIUM ø 58 mm
57	1385600	DYNAMOMETRISCH.HAND-KAFFEE TAMPER ø 57mm

KAFFEAUSGABEGRUPPE M39

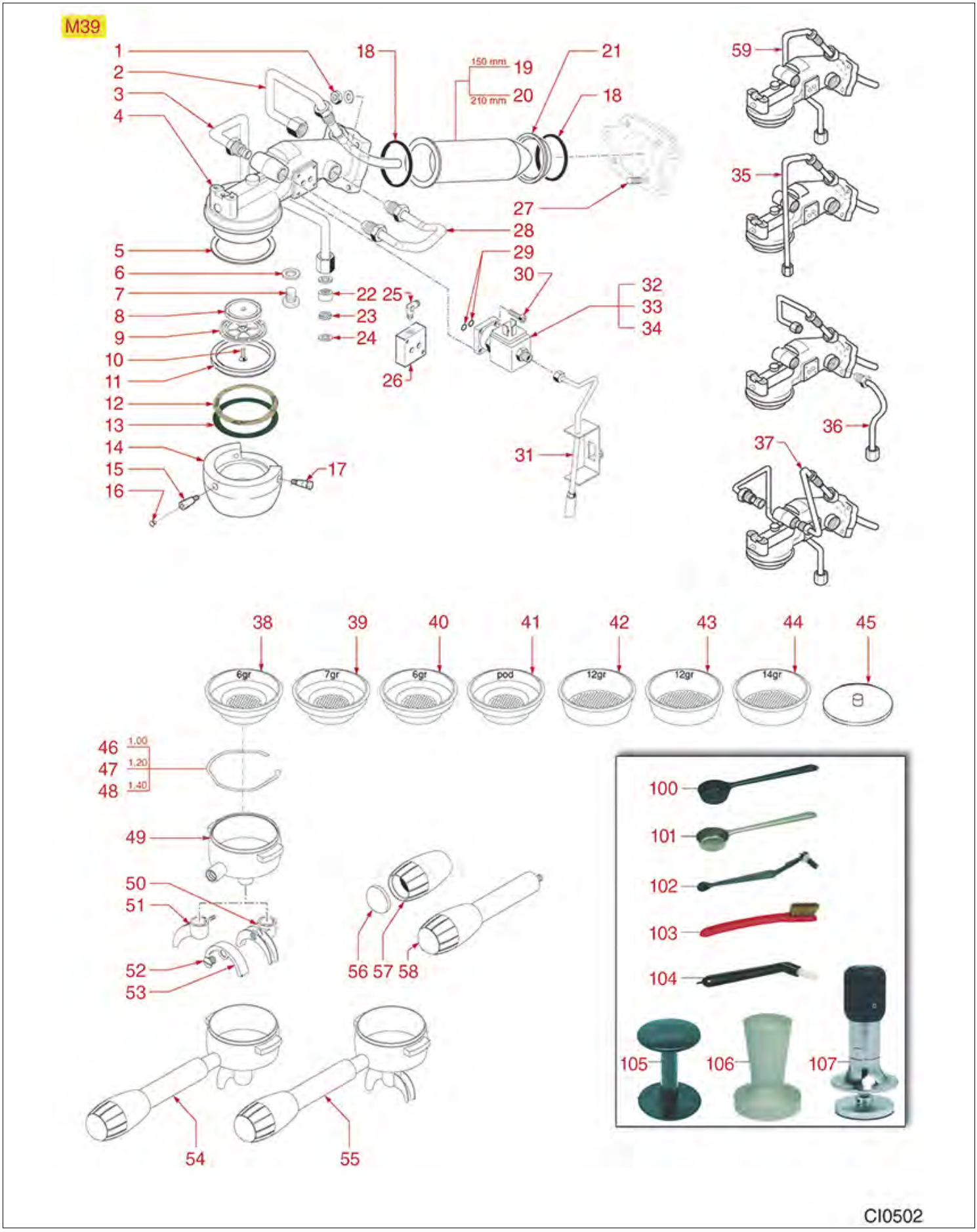

Abbildungen ohne LF Bestell-Nr.: auf Anfrage

CIMBALI

Abbildung	LF Art. Nr.	Beschreibung
1	1528030	SECHSKANTMUTTER BLIND M6
2	1449023	AUSLAUFROHR FÜR GRUPPE
3	1449026	ROHR EINGANG FÜR AUSLAUFGRUPPE
5	1190004	ABSTANDSSTÜCK AUS PAPIER ø 71x58x0,6 mm
6	1186957	FLACHDICHTUNG AUS PTFE ø 22x17x1,5 mm
8	1081005	WASSERVERTEILER ø 35 mm M5x1
9	1081006	AUSLAUFDUSCHE ø 51,5 mm
10	1528011	FLACHSENKKOPFSCHRAUBE M5x20
11	1186701	SIEBTRÄGERDICHTUNG ø 71x56x9 mm
11	5032979	DICHTUNG SIEBTRÄGER ø 71x56x9 mm
12	1190011	ABSTANDSSTÜCK AUS PAPIER ø 72x58x0,8 mm
13	1190003	ABSTANDSSTÜCK GUMMI ø 70x57x1 mm EPDM
14	1002005	KUPPLUNGSGLOCKE FÜR SIEBTRÄGER
15	1184017	SCHRAUBE FÜR GLOCKE
17	1184018	SECHSKANTSCHRAUBE M6
18	3186601	OR-DICHTUNG 04200 EPDM
19	1169002	PATRONE ø 42x150 mm
20	1169003	PATRONE ø 42x210 mm
21	1186279	RING FÜR PATRONE
22	1501012	DÜSE ø 14 LOCH ø 0,8 mm
22	1501013	DÜSE ø 14 LOCH ø 0,5 mm
22	1501551	DÜSE ø 14 LOCH ø 0,5 mm
23	1160511	WASSERFILTER ø 9x1,5 mm
24	1186301	FLACHDICHTUNG AUS KUPFER ø 14x10x1 mm
25	1349013	L-ANSCHLUSS ø 1/8"M-1/8"M VERNICKELT
28	1449027	KÜHLROHR FÜR GRUPPE
29	3243139	OR-DICHTUNG 02025 EPDM
30	1455034	ZYLINDERKOPFSCHRAUBE M4x10
31	1550005	AUSLAUFLEITUNG GRUPPE
32	1120101	3-WEGE MAGNETVENTIL PARKER 115V 50/60Hz
32	1120335	3-WEGE MAGNETVENTIL PARKER 230V 50/60Hz
32	5035034	VENTILE PARKER 3-WEGE 24V 50/60Hz
33	1120102	3-WEGE MAGNETVENTIL LUCIFER 115V 60Hz
33	1120330	3-WEGE MAGNETVENTIL LUCIFER 240V 50Hz
35	5027502	KARTUSCHEVERSONGUNSROHR
36	5020130	GRUPPENEINLAUFROHR
38	1160085	FILTER 1 TASSE 6 g ø 68x18 mm
39	1160266	FILTER 1 TASSE 7 g ø 68x24 mm
40	1160257	FILTER 1 TASSE 6 gr ø 68x22,5 mm
41	1160506	FILTER KAFFEEPAD ESE 1 TASSE ø 68x18,5mm
42	1160086	FILTER 2 TASSEN 12 g ø 68x19 mm
43	1160267	KAFFEESIEB 2 TASSEN 12 g ø 68x22 mm
44	1160258	FILTER 2 TASSEN 14 gr ø 68x25 mm
45	1160293	MEMBRAN-BLINDFILTER ø 50 mm
46	1250101	SIEBTRÄGERFEDER ø 1,00 mm EDELST.
47	1250002	SIEBTRÄGERFEDER ø 1,20 mm EDELSTAHL
48	1250338	FEDER FÜR FILTERSPERRE ø 1,40 mm EDELST.
49	1165017	SIEBTRÄGER FÜR KAFFEEMASCHINEN CIMBALI
52	1160559	SCHRAUBE FÜR AUSLAUF - VERCHROMT
54	1165308	SIEBTRÄGER KOMPLETT 1 TASSE CIMBALI
55	1165309	SIEBTRÄGER KOMPLETT 2 TASSEN CIMBALI
56	1141001	KAPPE FÜR SIEBTRÄGERGRIFF
57	1141002	SIEBTRÄGERGRIFF
58	1241156	SIEBTRÄGERGRIFF M10
58	1241256	SIEBTRÄGERGRIFF M10
100	1069001	MESSLÖFFEL AUS KUNSTSTOFF 20 ml
101	1069002	MESSLÖFFEL AUS EDELSTAHL 20 ml
102	1384003	BÜRSTE ZUR DUSCHENREINIGUNG SCHWARZ
103	1384002	BÜRSTE FÜR WARTUNG
104	1384001	BÜRSTE ZUR DUSCHENREINIGUNG
106	1385002	TAMPER AUS NYLON ø 50/57 mm
106	1385041	TAMPER AUS ALUMINIUM POLIERT ø 57 mm
106	1385053	TAMPER AUS ELOXIERTEM ALUMINIUM ø 58 mm
107	1385600	DYNAMOMETRISCH.HAND-KAFFEE TAMPER ø 57mm

KAFFEAUSGABEGRUPPE M24

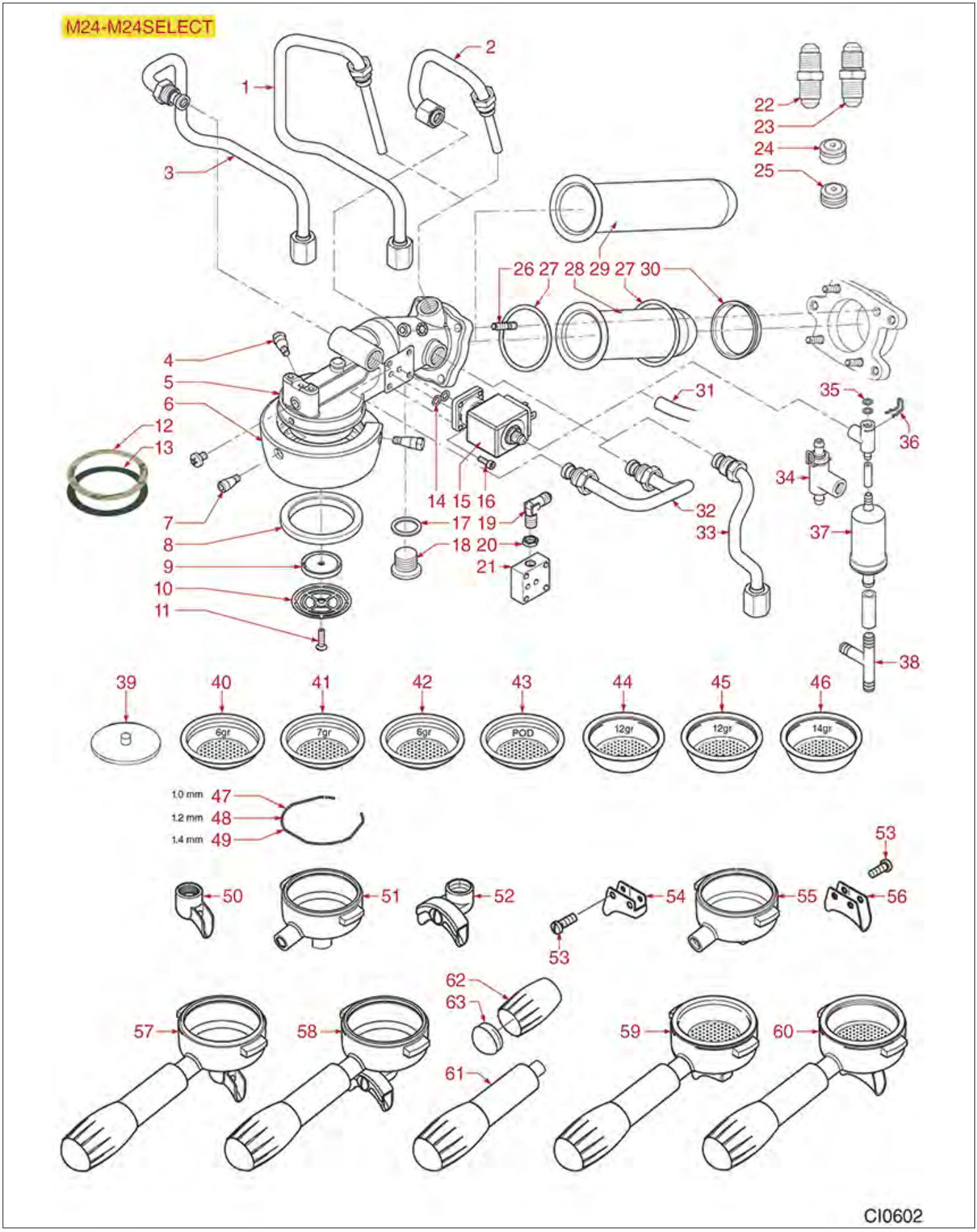

Abbildungen ohne LF Bestell-Nr.: auf Anfrage

CIMBALI

Abbildung	LF Art. Nr.	Beschreibung
2	1449023	AUSLAUFROHR FÜR GRUPPE
4	1184018	SECHSKANTSCHRAUBE M6
6	1002005	KUPPLUNGSGLOCKE FÜR SIEBTRÄGER
7	1184017	SCHRAUBE FÜR GLOCKE
8	1186701	SIEBTRÄGERDICHTUNG ø 71x56x9 mm
8	5032979	DICHTUNG SIEBTRÄGER ø 71x56x9 mm
9	1081005	WASSERVERTEILER ø 35 mm M5x1
10	1081006	AUSLAUFDUSCHE ø 51,5 mm
11	1528011	FLACHSENKKOPFSCHRAUBE M5x20
12	1190051	ABSTANDSSTÜCK AUS PAPIER ø 70x57x0,8 mm
13	1190003	ABSTANDSSTÜCK GUMMI ø 70x57x1 mm EPDM
14	3243139	OR-DICHTUNG 02025 EPDM
15	1120101	3-WEGE MAGNETVENTIL PARKER 115V 50/60Hz
15	1120335	3-WEGE MAGNETVENTIL PARKER 230V 50/60Hz
15	5035034	VENTILE PARKER 3-WEGE 24V 50/60Hz
16	1455034	ZYLINDERKOPFSCHRAUBE M4x10
17	1186957	FLACHDICHTUNG AUS PTFE ø 22x17x1,5 mm
24	1501013	DÜSE ø 14 LOCH ø 0,5 mm
24	1501551	DÜSE ø 14 LOCH ø 0,5 mm
25	1501012	DÜSE ø 14 LOCH ø 0,8 mm
27	3186601	OR-DICHTUNG 04200 EPDM
28	1169002	PATRONE ø 42x150 mm
29	1169003	PATRONE ø 42x210 mm
30	1186279	RING FÜR PATRONE
31	1449285	SILIKONSCHLAUCH ø 6x10 SHORE 60 - 100 m
31	1449685	SILIKONSCHAUCH ø 6x10 SHORE 60 - 5 m
32	1449027	KÜHLROHR FÜR GRUPPE
34	5011555	DÜSENGEHÄUSE EDS
35	3243009	OR-DICHTUNG 0106 EPDM
37	1550004	SCHALLDÄMPFER
39	1160293	MEMBRAN-BLINDFILTER ø 50 mm
40	1160085	FILTER 1 TASSE 6 g ø 68x18 mm
41	1160266	FILTER 1 TASSE 7 g ø 68x24 mm
42	1160257	FILTER 1 TASSE 6 gr ø 68x22,5 mm
43	1160506	FILTER KAFFEEPAD ESE 1 TASSE ø 68x18,5mm
44	1160086	FILTER 2 TASSEN 12 g ø 68x19 mm
45	1160267	KAFFEESIEB 2 TASSEN 12 g ø 68x22 mm
46	1160258	FILTER 2 TASSEN 14 gr ø 68x25 mm
47	1250101	SIEBTRÄGERFEDER ø 1,00 mm EDELST.
48	1250002	SIEBTRÄGERFEDER ø 1,20 mm EDELSTAHL
49	1250338	FEDER FÜR FILTERSPERRE ø 1,40 mm EDELST.
50	1022100	DÜSE 1 TASSE M16
51	1165065	SIEBTRÄGER FÜR KAFFEEMASCHINEN CIMBALI
52	1022101	DÜSE 2 TASSEN KURZ M16
53	1528012	ZYLINDERKOPFSCHRAUBE M5x14
54	1022511	AUSLAUFDÜSE 1-WEG
55	1165016	SIEBTRÄGER FÜR KAFFEEMASCHINEN CIMBALI
56	1022512	AUSLAUFDÜSE 2-WEGE
57	1165308	SIEBTRÄGER KOMPLETT 1 TASSE CIMBALI
58	1165309	SIEBTRÄGER KOMPLETT 2 TASSEN CIMBALI
61	1241156	SIEBTRÄGERGRIFF M10
61	1241256	SIEBTRÄGERGRIFF M10
62	1141002	SIEBTRÄGERGRIFF
63	1141001	KAPPE FÜR SIEBTRÄGERGRIFF

KAFFEAUSGABEGRUPPE M21

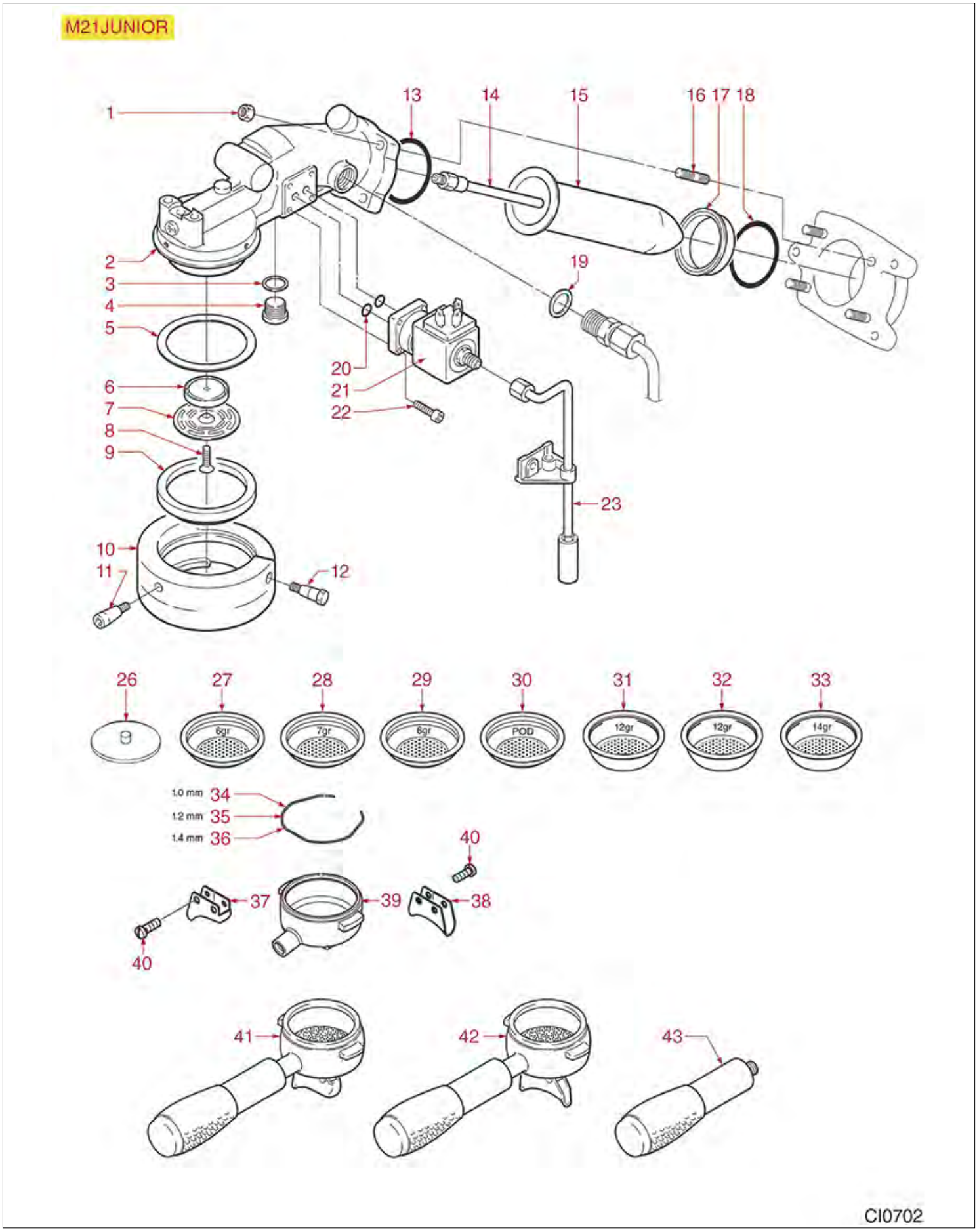

Abbildungen ohne LF Bestell-Nr.: auf Anfrage

CIMBALI

Abbildung	LF Art. Nr.	Beschreibung
1	1528030	SECHSKANTMUTTER BLIND M6
3	1186394	FLACHDICHTUNG ASBESTFREI ø 22x17x2 mm
5	1190003	ABSTANDSSTÜCK GUMMI ø 70x57x1 mm EPDM
5	1190051	ABSTANDSSTÜCK AUS PAPIER ø 70x57x0,8 mm
6	1081005	WASSERVERTEILER ø 35 mm M5x1
7	1081006	AUSLAUFDUSCHE ø 51,5 mm
8	1528011	FLACHSENKKOPFSCHRAUBE M5x20
9	1186701	SIEBTRÄGERDICHTUNG ø 71x56x9 mm
9	5032979	DICHTUNG SIEBTRÄGER ø 71x56x9 mm
10	1002005	KUPPLUNGSGLOCKE FÜR SIEBTRÄGER
11	1184017	SCHRAUBE FÜR GLOCKE
12	1184018	SECHSKANTSCHRAUBE M6
13	1186503	OR-DICHTUNG 0155 SILIKON ROT
15	1169002	PATRONE ø 42x150 mm
17	1186279	RING FÜR PATRONE
18	1186503	OR-DICHTUNG 0155 SILIKON ROT
19	1186619	FLACHDICHTUNG AUS KUPFER ø 18x14x1,5 mm
20	3243139	OR-DICHTUNG 02025 EPDM
21	1120102	3-WEGE MAGNETVENTIL LUCIFER 115V 60Hz
21	1120330	3-WEGE MAGNETVENTIL LUCIFER 240V 50Hz
22	1455034	ZYLINDERKOPFSCHRAUBE M4x10
23	1449028	AUSLAUFROHR FÜR GRUPPE
26	1160293	MEMBRAN-BLINDFILTER ø 50 mm
27	1160085	FILTER 1 TASSE 6 g ø 68x18 mm
28	1160266	FILTER 1 TASSE 7 g ø 68x24 mm
29	1160257	FILTER 1 TASSE 6 gr ø 68x22,5 mm
30	1160506	FILTER KAFFEEPAD ESE 1 TASSE ø 68x18,5mm
31	1160086	FILTER 2 TASSEN 12 g ø 68x19 mm
32	1160267	KAFFEESIEB 2 TASSEN 12 g ø 68x22 mm
33	1160258	FILTER 2 TASSEN 14 gr ø 68x25 mm
33	1160337	KAFFEESIEB 2 TASSEN 14 g ø 70x24,5 mm
34	1250101	SIEBTRÄGERFEDER ø 1,00 mm EDELST.
35	1250002	SIEBTRÄGERFEDER ø 1,20 mm EDELSTAHL
36	1250338	FEDER FÜR FILTERSPERRE ø 1,40 mm EDELST.
37	1022511	AUSLAUFDÜSE 1-WEG
38	1022512	AUSLAUFDÜSE 2-WEGE
39	1165016	SIEBTRÄGER FÜR KAFFEEMASCHINEN CIMBALI
40	1528012	ZYLINDERKOPFSCHRAUBE M5x14
41	1165306	SIEBTRÄGER KOMPLETT 1 TASSE CIMBALI
42	1165307	SIEBTRÄGER KOMPLETT 2 TASSEN CIMBALI
43	1241301	SIEBTRÄGERGRIFF M10

HAHN M15-20-21-22-25-28-30-31-32-39

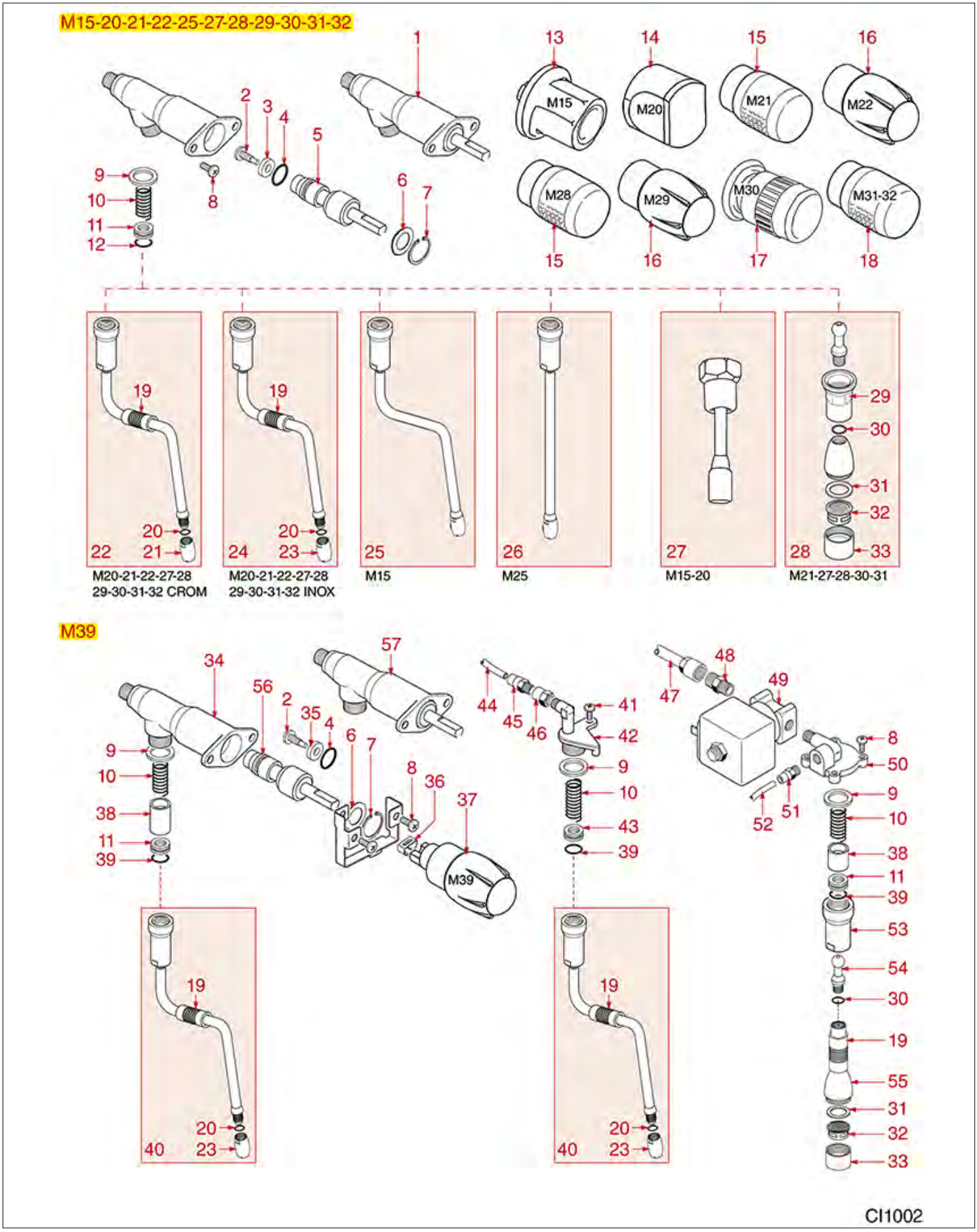

Abbildungen ohne LF Bestell-Nr.: auf Anfrage

CIMBALI

Abbildung	LF Art. Nr.	Beschreibung
1	1348316	WASSER-DAMPFHAHN KOMPLETT
2	1184019	STIFT MIT SCHRAUBE FÜR WASSER-/DAMPFHAHN
3	1186342	DICHTUNG EPDM ø 12x3,5x4 mm
4	1186236	OR-DICHTUNG 03043 VITON
4	1186318	OR-DICHTUNG 03043 EPDM
5	1348317	STIFT FÜR HAHN KOMPLETT
6	1186299	SCHEIBE ø 22x16x1 mm
7	1348029	SEEGERRING J-22
8	1528631	ZYLINDERKOPFSCHRAUBE M4x8
9	1186957	FLACHDICHTUNG AUS PTFE ø 22x17x1,5 mm
10	1250226	FEDER ø 11x24 mm HAHNSCHLAUCH
11	1186344	KEGELDICHTUNG AUS PTFE ø 14,5x7,5x6 mm
12	1186346	OR-DICHTUNG 02043 EPDM
13	1241559	DREHKNOPF FÜR WASSER/DAMPFHAHN
14	1241558	DREHKNOPF FÜR WASSER/DAMPFHAHN
15	5021530	HAHNDREHKNOPF WASSER/DAMPF
16	1241016	DREHKNOPF FÜR WASSER/DAMPFHAHN
17	1241015	DREHKNOPF FÜR WASSER/DAMPFHAHN
18	1241311	DREHKNOPF FÜR WASSER/DAMPFHAHN
19	1186924	SCHUTZGRIFF FÜR RÖHRE ø 10 mm
20	1186411	OR-DICHTUNG 02031 EPDM
21	1449142	DAMPFSPRITZDÜSE VERCHROMT
22	1449837	DAMPFROHR KOMPLETT
23	1449166	DAMPFSPRITZDÜSE AUS EDELSTAHL ø 1/8"F
24	1449143	DAMPFROHR KOMPLETT INOX ø 10 mm
24	1449543	DAMPFROHR KOMPLETT EDELSTAHL ø 10 mm
24	1449837	DAMPFROHR KOMPLETT
25	1449836	DAMPFROHR KOMPLETT
26	1449838	DAMPFROHR KOMPLETT
27	1449029	WASSERROHR KOMPLETT
28	1449042	WASSERROHR KOMPLETT
30	3243009	OR-DICHTUNG 0106 EPDM
31	1186958	DICHTUNG FLACH EPDM ø 20,5x15x2 mm
32	5029747	WASSERSPRÜHER
34	5034894	DAMPFHAHNKÖRPER
35	1186927	FLACHDICHTUNG AUS VITON ø 12x3,5x4 mm
36	1241561	GUMMIRING FÜR DREHKNOPF
37	1241171	DREHKNOPF FÜR DAMPFHAHN
39	1186950	OR-DICHTUNG 02043 VITON GRÜN
40	1449215	DAMPFROHR KOMPLETT EDELSTAHL ø 10 mm
40	5030092	DAMPFROHR KOMPLETT EDELSTAHL ø 10 mm
41	5022646	ZYLINDERKOPFSCHRAUBE M5x10
44	1449502	PTFE-ROHR ø 4x6 mm - 10 mt
50	1549013	WASSERHAHNKÖRPER
51	5048312	ANSCHLUSS GERADE ø 1/8"M - 4 mm
52	1449500	PTFE-ROHR ø 2x4 mm - 10 m
56	1348111	STIFT FÜR HAHN
57	1548026	DAMPFHAHN KOMPLETT

WASSER-/DAMPFHÄHNE M39GT

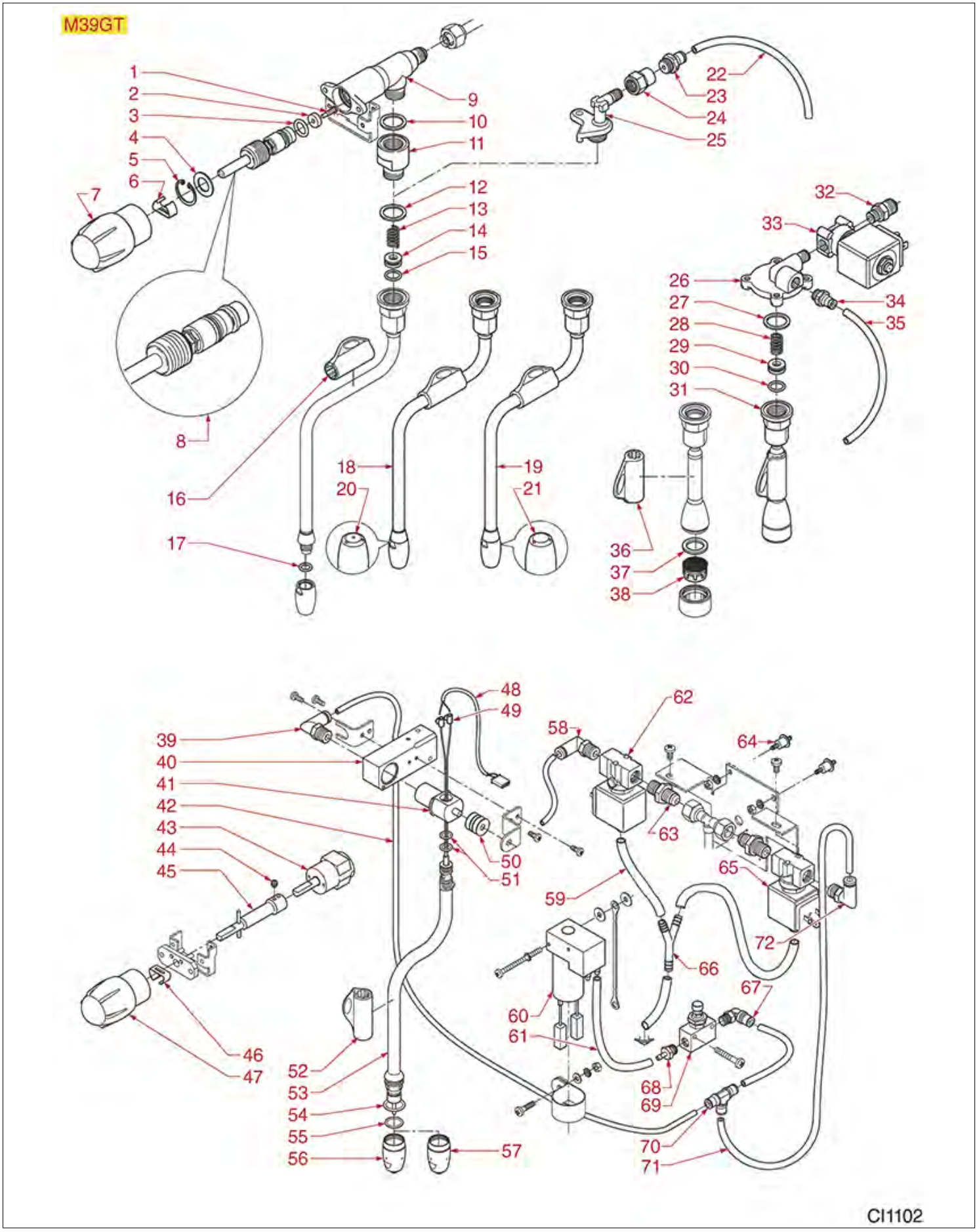

Abbildungen ohne LF Bestell-Nr.: auf Anfrage

CIMBALI

Abbildung	LF Art. Nr.	Beschreibung
1	1184019	STIFT MIT SCHRAUBE FÜR WASSER-/DAMPFHAHN
2	1186927	FLACHDICHTUNG AUS VITON ø 12x3,5x4 mm
3	1186236	OR-DICHTUNG 03043 VITON
4	1186299	SCHEIBE ø 22x16x1 mm
5	1348029	SEEGERRING J-22
6	1241561	GUMMIRING FÜR DREHKNOPF
7	1241171	DREHKNOPF FÜR DAMPFHAHN
8	1348111	STIFT FÜR HAHN
9	5034894	DAMPFHAHNKÖRPER
10	1186957	FLACHDICHTUNG AUS PTFE ø 22x17x1,5 mm
11	1349269	ANSCHLUSS GERADE ø 3/8"M-3/8"F
12	1186957	FLACHDICHTUNG AUS PTFE ø 22x17x1,5 mm
13	1250226	FEDER ø 11x24 mm HAHNSCHLAUCH
14	1186344	KEGELDICHTUNG AUS PTFE ø 14,5x7,5x6 mm
15	1186950	OR-DICHTUNG 02043 VITON GRÜN
16	1549011	VERBRÜHSCHUTZGUMMI ROHRE ø 10 mm
17	1186411	OR-DICHTUNG 02031 EPDM
18	1449215	DAMPFROHR KOMPLETT EDELSTAHL ø 10 mm
18	5030092	DAMPFROHR KOMPLETT EDELSTAHL ø 10 mm
19	5030092	DAMPFROHR KOMPLETT EDELSTAHL ø 10 mm
20	1449166	DAMPFSPRITZDÜSE AUS EDELSTAHL ø 1/8"F
21	1549012	DAMPFSPRITZDÜSE AUS EDELSTAHL ø 1/8"F
22	1449502	PTFE-ROHR ø 4x6 mm - 10 mt
26	1549013	WASSERHAHNKÖRPER
27	1186957	FLACHDICHTUNG AUS PTFE ø 22x17x1,5 mm
28	1250226	FEDER ø 11x24 mm HAHNSCHLAUCH
29	1186344	KEGELDICHTUNG AUS PTFE ø 14,5x7,5x6 mm
30	1186950	OR-DICHTUNG 02043 VITON GRÜN
31	1549010	WASSERROHR KOMPLETT
33	1120273	MAGNETVENTIL ODE 2 WEGE ø 1/8" 24VAC
34	5048312	ANSCHLUSS GERADE ø 1/8"M - 4 mm
35	1449500	PTFE-ROHR ø 2x4 mm - 10 m
36	1549011	VERBRÜHSCHUTZGUMMI ROHRE ø 10 mm
37	1186958	DICHTUNG FLACH EPDM ø 20,5x15x2 mm
38	5029747	WASSERSPRÜHER
42	1449502	PTFE-ROHR ø 4x6 mm - 10 mt
46	1241561	GUMMIRING FÜR DREHKNOPF
47	1241171	DREHKNOPF FÜR DAMPFHAHN
51	1186422	OR-DICHTUNG 0108 EPDM
52	1549011	VERBRÜHSCHUTZGUMMI ROHRE ø 10 mm
54	5037375	DICHTUNG OR 02056 AUS VITON GRÜN
55	1186346	OR-DICHTUNG 02043 EPDM
59	1449285	SILIKONSCHLAUCH ø 6x10 SHORE 60 - 100 m
59	1449685	SILIKONSCHAUCH ø 6x10 SHORE 60 - 5 m
61	1449280	SILIKONSCHLAUCH ø 3x5 SHORE 60 - 100 m
61	1449680	SILIKONSCHAUCH ø 3x5 SHORE 60 - 10 m
71	1449502	PTFE-ROHR ø 4x6 mm - 10 mt

WASSER-/DAPFHAHN M24-M24SELECT

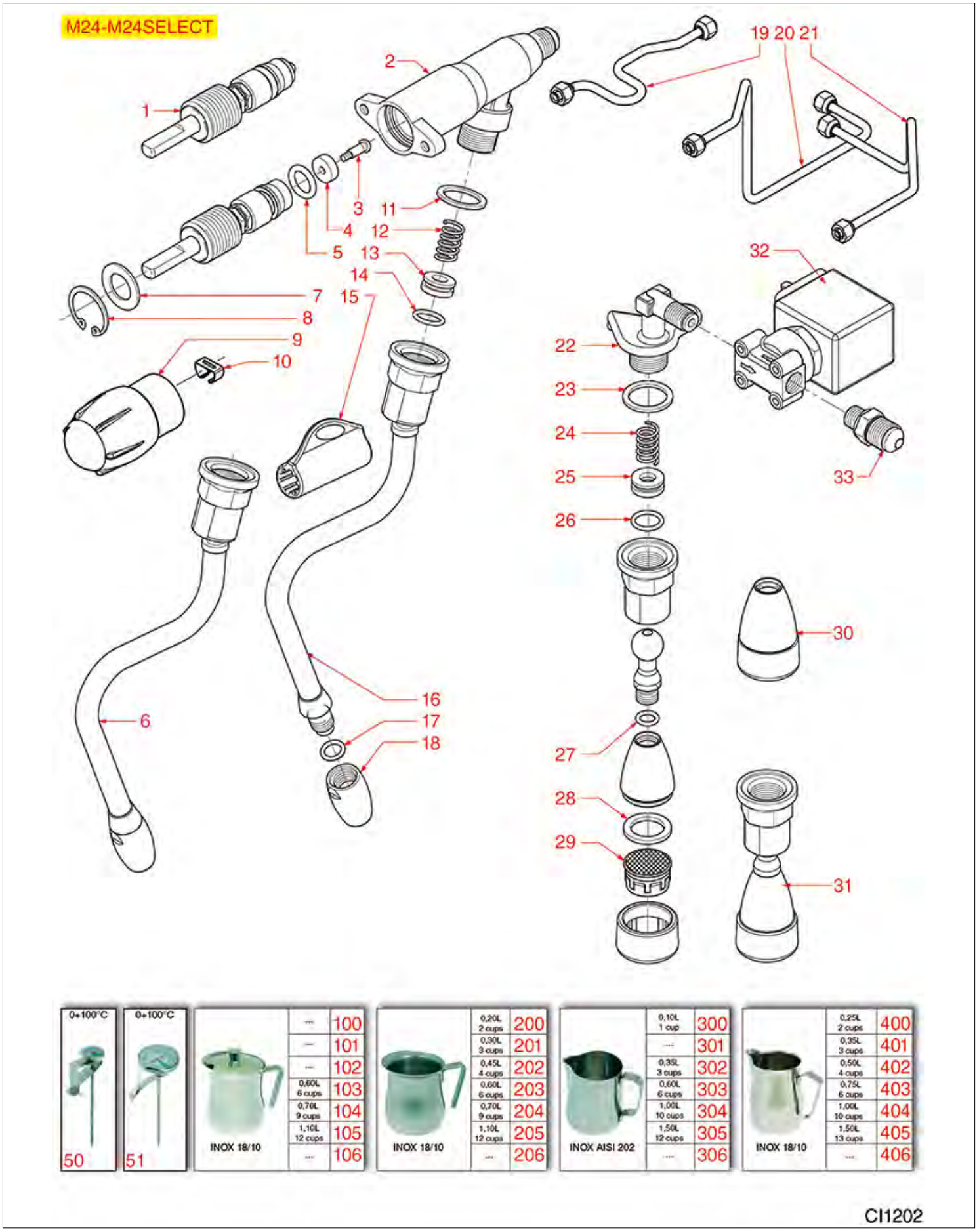

Abbildungen ohne LF Bestell-Nr.: auf Anfrage

CIMBALI

Abbildung	LF Art. Nr.	Beschreibung
1	1348111	STIFT FÜR HAHN
2	5050244	HAHNKÖRPER WASSER/DAMPF
3	1184019	STIFT MIT SCHRAUBE FÜR WASSER-/DAMPFHAHN
4	1186927	FLACHDICHTUNG AUS VITON ø 12x3,5x4 mm
5	1186236	OR-DICHTUNG 03043 VITON
6	1449143	DAMPFROHR KOMPLETT INOX ø 10 mm
6	1449543	DAMPFROHR KOMPLETT EDELSTAHL ø 10 mm
6	1449837	DAMPFROHR KOMPLETT
7	1186299	SCHEIBE ø 22x16x1 mm
8	1348029	SEEGERRING J-22
9	1241171	DREHKNOPF FÜR DAMPFHAHN
10	1241561	GUMMIRING FÜR DREHKNOPF
11	1186957	FLACHDICHTUNG AUS PTFE ø 22x17x1,5 mm
12	1250226	FEDER ø 11x24 mm HAHNSCHLAUCH
13	1186344	KEGELDICHTUNG AUS PTFE ø 14,5x7,5x6 mm
14	1186346	OR-DICHTUNG 02043 EPDM
15	1549011	VERBRÜHSCHUTZGUMMI ROHRE ø 10 mm
17	1186411	OR-DICHTUNG 02031 EPDM
18	1549012	DAMPFSPRITZDÜSE AUS EDELSTAHL ø 1/8"F
23	1186957	FLACHDICHTUNG AUS PTFE ø 22x17x1,5 mm
24	1250226	FEDER ø 11x24 mm HAHNSCHLAUCH
25	1186344	KEGELDICHTUNG AUS PTFE ø 14,5x7,5x6 mm
26	1186346	OR-DICHTUNG 02043 EPDM
27	3243009	OR-DICHTUNG 0106 EPDM
28	1186958	DICHTUNG FLACH EPDM ø 20,5x15x2 mm
29	5029747	WASSERSPRÜHER
30	1449196	SPRITZDÜSE FÜR WASSER
31	1449042	WASSERROHR KOMPLETT
32	5019235	ELEKTROVENTIL PARKER 2-WEGE 24V 50/60Hz
50	1394553	ANALOGTHERMOMETER ø 25 mm
51	1394554	ANALOGTHERMOMETER ø 45 mm
103	1024051	SERVIERKANNE PRATIKA 0,60 L
104	1024052	SERVIERKANNE PRATIKA 0,70 L
200	1024001	MILCHKANNE PRATIKA 0,20 L
201	1024002	MILCHKANNE PRATIKA 0,30 L
202	1024003	MILCHKANNE PRATIKA 0,45 L
203	1024004	MILCHKANNE PRATIKA 0,60 L
204	1024005	MILCHKANNE PRATIKA 0,70 L
205	1024006	MILCHKANNE PRATIKA 1,10 L
300	1224900	MILCHKANNE 0,10 L
302	1224901	MILCHKANNE 0,35 l
303	1224902	MILCHKANNE 0,60 l
304	1224903	MILCHKANNE 1 l
305	1224904	MILCHKANNE 1,5 l
400	1224014	MILCHKANNE EUROPA MIT AUSLAUF 0,25 l
401	1224015	MILCHKANNE EUROPA MIT AUSLAUF 0,35 l
402	1224010	MILCHKANNE EUROPA MIT AUSLAUF 0,50 l
403	1224011	MILCHKANNE EUROPA MIT AUSLAUF 0,75 l
404	1224012	MILCHKANNE EUROPA MIT AUSLAUF 1 l
405	1224013	MILCHKANNE EUROPA MIT AUSLAUF 1,5 l

NIVEAUREGLER M20-25-27-28-29-30-39-MICRO

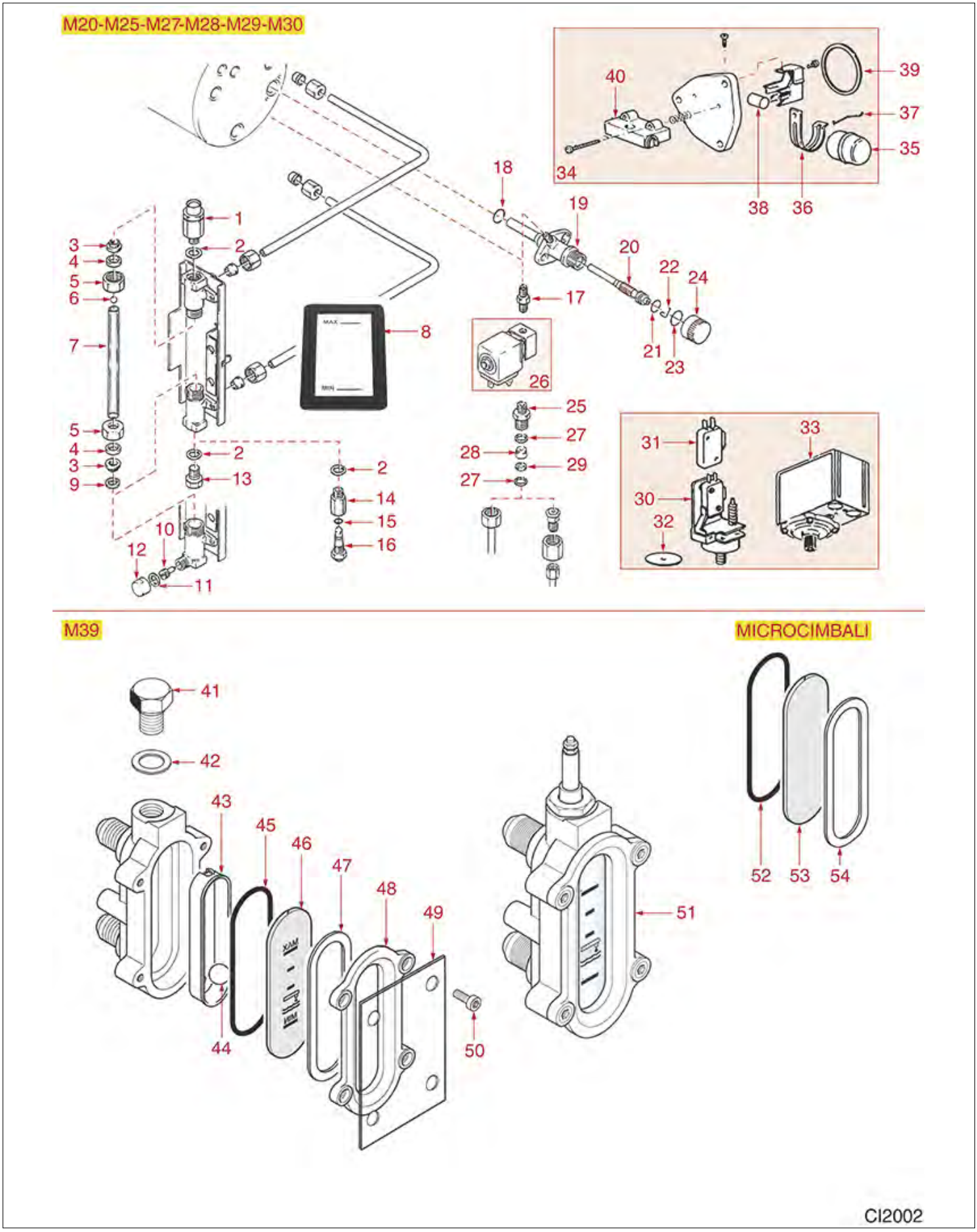

Abbildungen ohne LF Bestell-Nr.: auf Anfrage

CIMBALI

Abbildung	LF Art. Nr.	Beschreibung
1	1523538	ENTLÜFTUNGSVENTIL FÜR ERHITZER ø 1/4"M
2	1186619	FLACHDICHTUNG AUS KUPFER ø 18x14x1,5 mm
3	1186226	FLACHDICHTUNG EPDM
4	1186357	RING STOPFBÜCHSE ø 18x13,5x4 mm
5	1348030	BEFESTIGUNGSMUT. GLAS ø 1/2"F LOCH 13mm
6	1323001	NIVEAUKUGEL ROT ø 5,8 mm
7	1520516	WASSERSTANDGLAS ø 12x135 mm
7	1520526	NIVEAUGLAS ø 12x117 mm
8	1201521	STANDANZEIGER 90x60 mm
9	1186315	BREIT-FLACHSCHEIBE M5
10	1324057	STIFT FÜR HAHN
11	1186360	FLACHDICHTUNG EPDM 18x12x2 mm
13	1439018	DECKEL FÜR NIVEAU 1/4"M
15	1186304	OR-DICHTUNG 0112 EPDM
17	1349101	ANSCHLUSS ø 1/8"M-1/8"M VERNICKELT
18	1186591	OR-DICHTUNG 0128 VITON
20	1348047	ROHR FÜR MISCHBATTERIE
21	1186346	OR-DICHTUNG 02043 EPDM
23	3243382	OR-DICHTUNG 02087 EPDM
24	1439014	DECKEL FÜR MISCHBATTERIE
25	1349110	ANSCHLUSS ø 1/8"M-3/8"M
26	1120460	MAGNETVENTIL LUCIFER 2-WEGE 240V 50Hz
26	1120461	2-WEGE MAGNETVENTIL LUCIFER 240V 50Hz
26	1120466	2-WEGE MAGNETVENTIL LUCIFER 115V 60Hz
29	1160511	WASSERFILTER ø 9x1,5 mm
30	1320538	DRUCKSCHALTER NEUES MODELL
31	3240123	MIKROSCHALTER ROLD VRSRB1DA1
32	1186078	MEMBRAN FÜR DRUCKSCHALTER ø 38 mm
33	1320531	DRUCKSCHALTER P302/6 3-POLIG 30A
33	1320541	DRUCKSCHALTER PARKER 3-POLIG 25A
34	1240004	NIVEAUMIKROSCHALTER MAGNETISCH
35	1188501	NIVEAUSCHWIMMER CIMBALI
36	1188001	SCHWIMMERTRÄGER
37	1250015	DICHTUNGSFEDER FÜR SCHWIMMER
38	1240005	MAGNET ø 12x17 mm
39	1186607	FLACHDICHTUNG CARBO ø 57,8x50x3 mm
40	3240179	MIKROSCHALTER MAGNETISCH E5301C
40	3240181	MAGNET GESCHÜTZT 62x18x10 mm
42	1186619	FLACHDICHTUNG AUS KUPFER ø 18x14x1,5 mm
43	1527541	NIVEAUSCHALE
45	1786011	OR-DICHTUNG 0164 VITON
46	1520537	NIVEAUGLAS 89x30 mm MIT SIEBDRUCK
46	1520538	STANDANZEIGER MIT SIEBDRUCK 89x30 mm
46	1520638	STANDANZEIGER MIT SERIGRAPHIE 89x30 mm
47	1186228	FLACHDICHTUNG ASBESTFREI 90x31x1 mm
48	1201009	ABDECKUNG FÜR NIVEAU
50	1184006	ZYLINDERKOPFSCHRAUBE NIEDRIG M4x12
51	1201005	NIVEAUANZEIGER KOMPLETT
52	1186991	FLACHDICHTUNG EPDM 72x22x3 mm
53	1201049	STANDGLAS 72x22x4 mm

NIVEAU-GRUPPEN M39GT

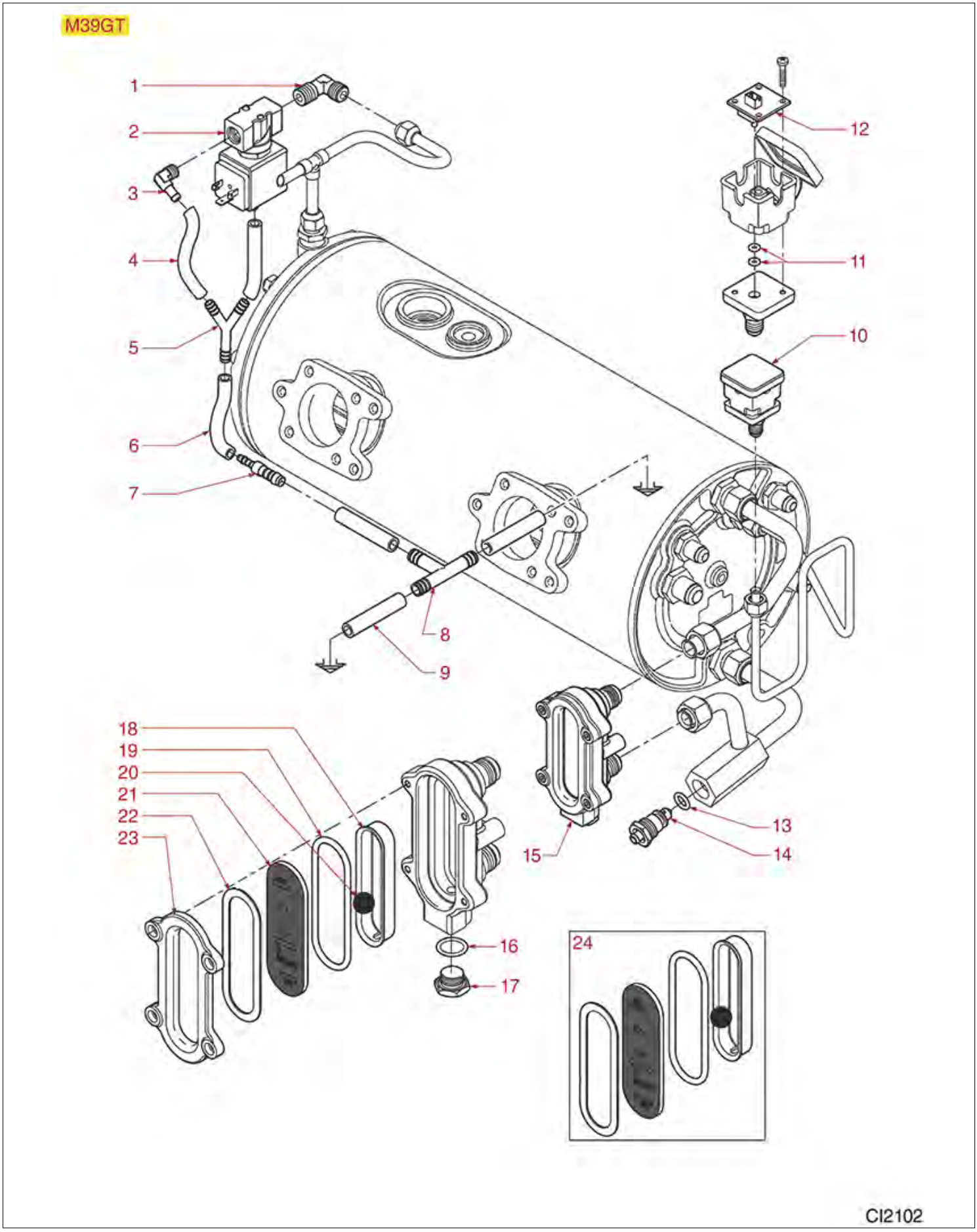

Abbildungen ohne LF Bestell-Nr.: auf Anfrage

CIMBALI

Abbildung	LF Art. Nr.	Beschreibung
2	5030839	3-WEGE MAGNETVENTIL LUCIFER 24V 60Hz
4	1449285	SILIKONSCHLAUCH ø 6x10 SHORE 60 - 100 m
4	1449685	SILIKONSCHAUCH ø 6x10 SHORE 60 - 5 m
6	1449285	SILIKONSCHLAUCH ø 6x10 SHORE 60 - 100 m
6	1449685	SILIKONSCHAUCH ø 6x10 SHORE 60 - 5 m
9	1449689	SILIKONSCHAUCH ø 10x13 SHORE 60 - 10 m
10	1320021	DRUCKSCHALTER ELEKTRONISCH
11	1186365	OR-DICHTUNG 02012 EPDM
12	1320017	DRUCKFÜHLER
13	1186255	OR-DICHTUNG 0109 EPDM
15	1201052	NIVEAUGLAS KOMPLETT
16	1786166	FLACHDICHTUNG PTFE ø 18x14x1,5 mm
18	1527541	NIVEAUSCHALE
19	1786011	OR-DICHTUNG 0164 VITON
20	1323007	NIVEAUKUGEL GRÜN ø 9,6 mm
21	1520537	NIVEAUGLAS 89x30 mm MIT SIEBDRUCK
21	1520538	STANDANZEIGER MIT SIEBDRUCK 89x30 mm
21	1520638	STANDANZEIGER MIT SERIGRAPHIE 89x30 mm
22	1186228	FLACHDICHTUNG ASBESTFREI 90x31x1 mm
23	1201009	ABDECKUNG FÜR NIVEAU
24	1905002	KIT NIVEAUGLAS

EINLAUFHAHN M20-M27-M28-M29-M30-M31

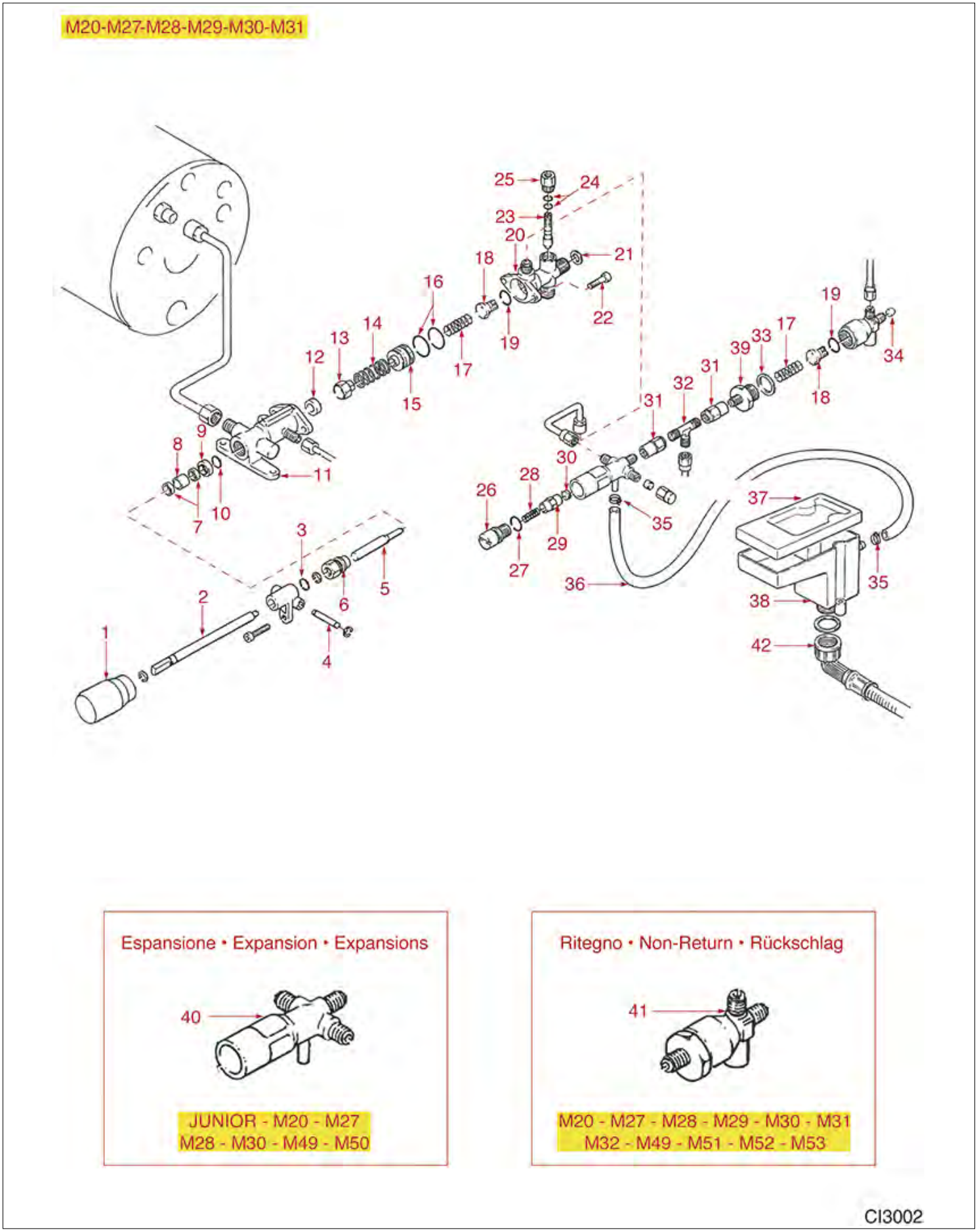

Abbildungen ohne LF Bestell-Nr.: auf Anfrage

CIMBALI

Abbildung	LF Art. Nr.	Beschreibung
3	1186803	OR-DICHTUNG 02037 EPDM
6	1349046	ANSCHLUSS FÜR EINLAUFSHAHN
7	1186359	FLACHDICHTUNG AUS PTFE ø 11,4x8x3 mm
8	1348315	DISTANZSTÜCK ø 11x11 mm
9	1186355	DICHTUNGSHALTERUNG FÜR HAHN
10	1186358	OR-DICHTUNG 03030 EPDM
10	1786155	OR-DICHTUNG 03030 VITON
12	1186300	FLACHDICHTUNG EPDM ø 15x7,3x4 mm
13	1186353	DICHTUNGSHALTERUNG FÜR HAHN
14	1250227	FEDER ø 18x30 mm WASSEREINGANG
15	1324046	BOLZEN
16	1186356	OR-DICHTUNG 03075 EPDM
17	1250228	FEDER ø 11,5x24 mm
19	1186304	OR-DICHTUNG 0112 EPDM
24	1186362	OR-DICHTUNG 02021 EPDM
27	1186236	OR-DICHTUNG 03043 VITON
30	1186363	BLINDDICHTUNG ø 9x5 mm
32	3349356	T-ANSCHLUSS ø 1/8"M-1/8"M-1/8"M VERNICK.
33	3243382	OR-DICHTUNG 02087 EPDM
36	1449685	SILIKONSCHAUCH ø 6x10 SHORE 60 - 5 m
38	1527003	ABFLUSSWANNE
41	1523015	RÜCKSCHLAGVENTIL
41	1523016	EXPANSIONSVENTIL
42	1449876	ABLAUFSCHLAUCH ø 3/4"F 1500 mm

WASSEREINLAUFHAHN M39GT-M39

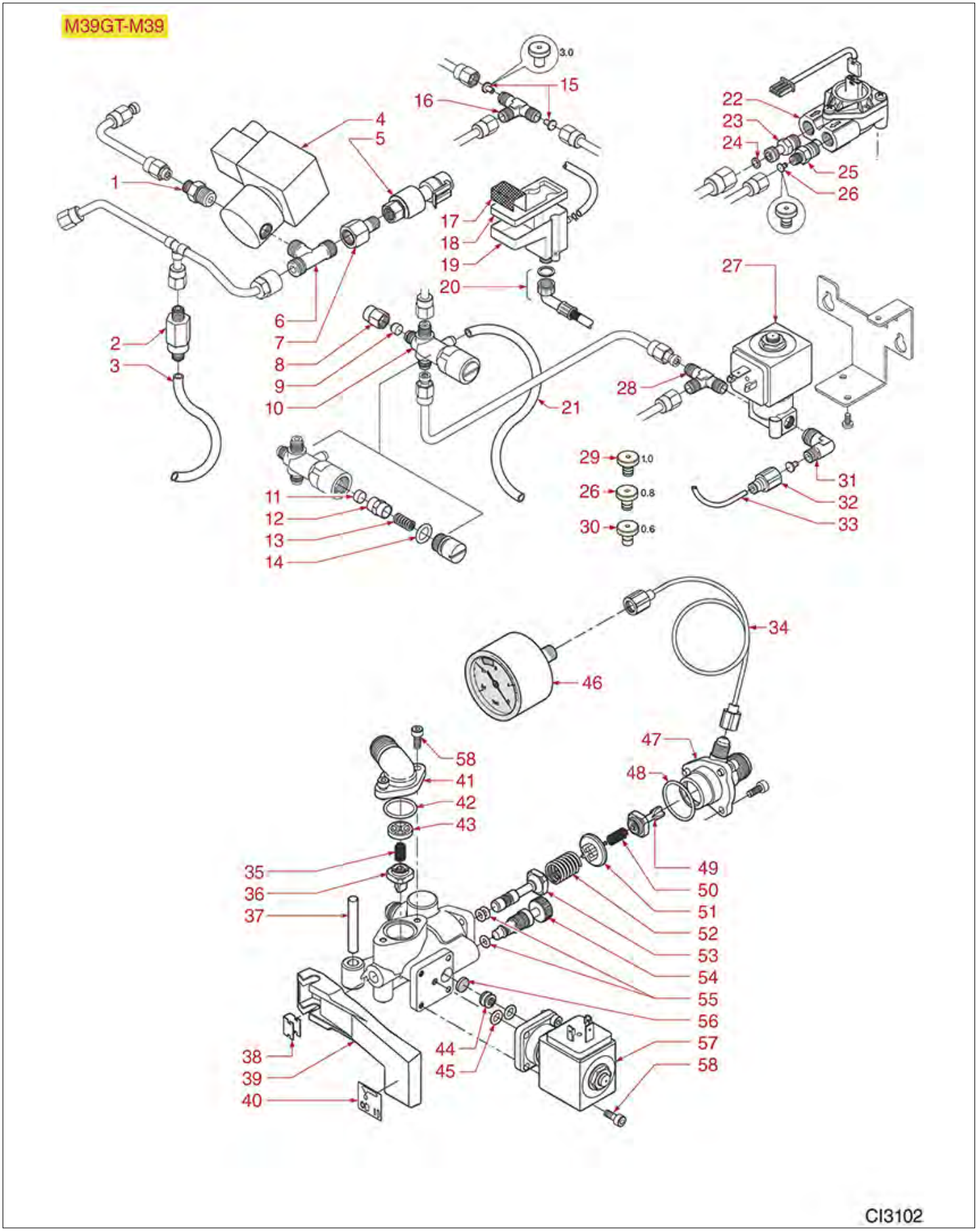

Abbildungen ohne LF Bestell-Nr.: auf Anfrage

CIMBALI

Abbildung	LF Art. Nr.	Beschreibung
2	1720001	EXPANSIONSVENTIL ø 1/8"M-1/8"M
3	1449285	SILIKONSCHLAUCH ø 6x10 SHORE 60 - 100 m
3	1449685	SILIKONSCHAUCH ø 6x10 SHORE 60 - 5 m
10	1523019	EXPANSIONSVENTIL
11	1786220	BLINDDICHTUNG ø 9,2x4,6 mm VITON
14	1186318	OR-DICHTUNG 03043 EPDM
16	3349356	T-ANSCHLUSS ø 1/8"M-1/8"M-1/8"M VERNICK.
20	1449876	ABLAUFSCHLAUCH ø 3/4"F 1500 mm
21	1449285	SILIKONSCHLAUCH ø 6x10 SHORE 60 - 100 m
21	1449685	SILIKONSCHAUCH ø 6x10 SHORE 60 - 5 m
22	1455058	VOLUMENZÄHLER GICAR
22	5053707	VOLUMENZÄHLER GICAR
24	5027726	FLACHE DICHTUNG PTFE ø 11x6,5x1,5 mm
27	1120273	MAGNETVENTIL ODE 2 WEGE ø 1/8" 24VAC
28	1349153	T-ANSCHLUSS ø 1/4"M-1/4"M-1/4"M
33	1449500	PTFE-ROHR ø 2x4 mm - 10 m
35	1250162	FEDER ø 6,5x20 mm RÜCKSCHLAGVENTIL
39	1225011	DREHKNOPF FÜR EINLAUFHAHN
42	3243069	OR-DICHTUNG 02068 EPDM
43	1250164	FEDERFÜHRUNG FÜR EINLAUFHAHN
45	1186966	ORM-DICHTUNG 0057-19 VITON GRÜN
46	1245557	MANOMETER FÜR PUMPE ø 42 mm 0÷16 bar
48	1186401	OR-DICHTUNG 02093 EPDM
49	1358004	RÜCKSCHLAGVENTIL
50	1250162	FEDER ø 6,5x20 mm RÜCKSCHLAGVENTIL
51	1250161	FEDERFÜHRUNG FÜR EINLAUFHAHN
52	1250160	BOLZENFEDER ø 14x23 mm
53	1523017	EINLASSVENTIL
55	1186252	OR-DICHTUNG 0040-20 EPDM
56	1160011	WASSERFILTER ø 9 mm
57	1120241	MAGNETVENTIL LUCIFER 2 WEGE 24V 50/60Hz
57	1120941	MAGNETVENTIL ODE 2-WEGEN 24VAC 8W
58	1455034	ZYLINDERKOPFSCHRAUBE M4x10

EINLAUFHAHN M24-M24SELECT

M24-M24SELECT

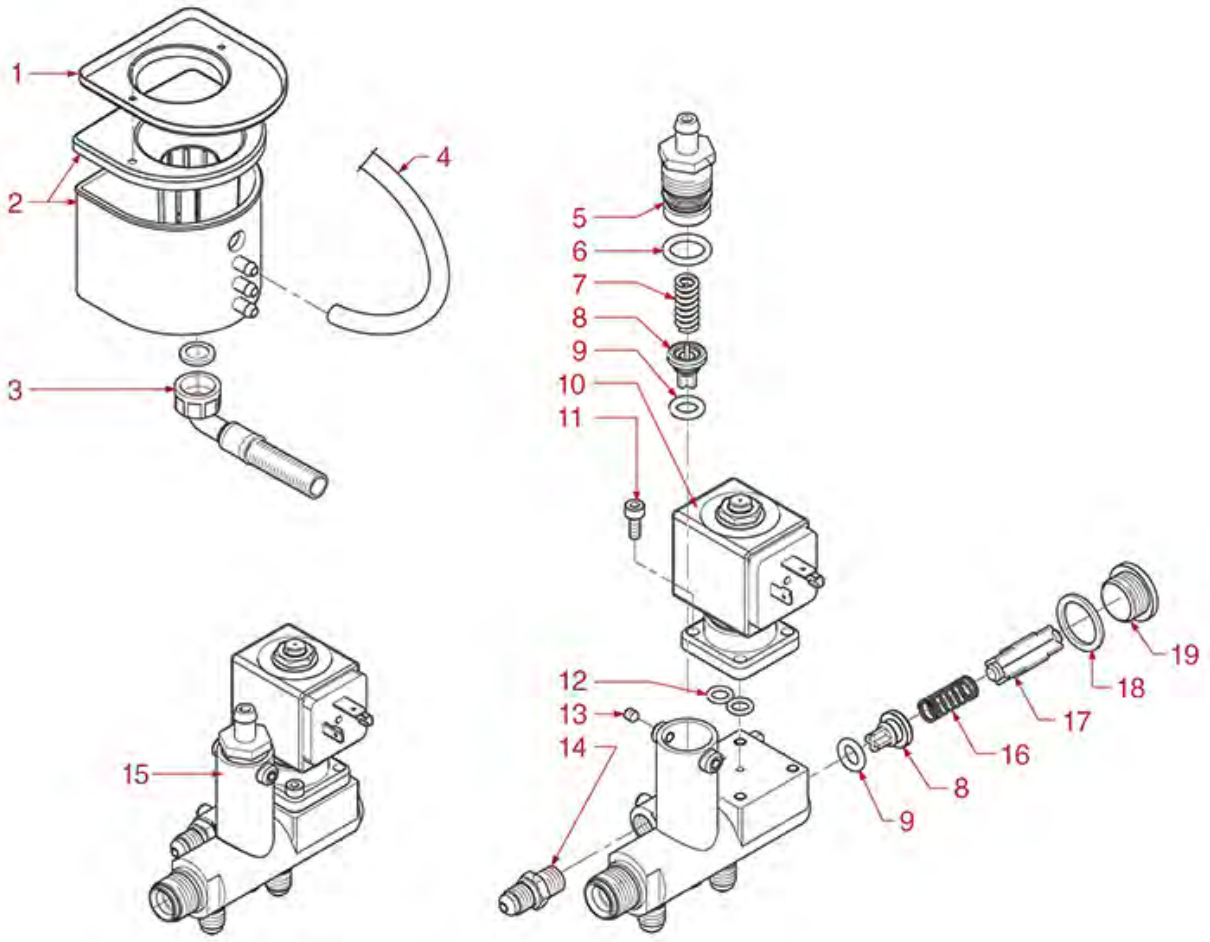

CI3202

Abbildungen ohne LF Bestell-Nr.: auf Anfrage

CIMBALI

Abbildung	LF Art. Nr.	Beschreibung
2	1527037	ABFLUSSBEHÄLTER
3	1449876	ABLAUFSCHLAUCH ø 3/4"F 1500 mm
4	1449285	SILIKONSCHLAUCH ø 6x10 SHORE 60 - 100 m
4	1449685	SILIKONSCHAUCH ø 6x10 SHORE 60 - 5 m
6	3060608	OR-DICHTUNG 03050 EPDM
7	5060506	FEDER ø 8,3x21 mm
8	1523066	RÜCKSCHLAGSVENTIL
9	1786197	OR-DICHTUNG 03030 VITON GRÜN
10	1120241	MAGNETVENTIL LUCIFER 2 WEGE 24V 50/60Hz
10	1120941	MAGNETVENTIL ODE 2-WEGEN 24VAC 8W
11	1455034	ZYLINDERKOPFSCHRAUBE M4x10
12	1186966	ORM-DICHTUNG 0057-19 VITON GRÜN
18	1186957	FLACHDICHTUNG AUS PTFE ø 22x17x1,5 mm
50	1449104	WINKELSTÜCK 3/4" ABLAUF
51	1449876	ABLAUFSCHLAUCH ø 3/4"F 1500 mm
100	1449670	ABLAUFSCHLAUCH ELISPIR ø 12x18 mm - 5 m
101	1449270	ABLAUFSCHLAUCH ELISPIR ø 12x18 mm - 30 m
102	1449671	ABLAUFSCHLAUCH ELISPIR ø 14x20 mm - 5 m
103	1449271	ABLAUFSCHLAUCH ELISPIR ø 14x20 mm - 30 m
104	1449672	AUSLAUFSCHLAUCH ELISPIR ø 16x23 mm - 5 m
105	1449272	AUSLAUFSCHLAUCH ELISPIR ø 16x23 mm -30 m
106	1449673	ABLAUFSCHLAUCH ELISPIR ø 18x25 mm - 5 m
107	1449273	ABLAUFSCHLAUCH ELISPIR ø 18x25 mm - 30 m
108	1449674	ABLAUFSCHLAUCH ELISPIR ø 20x27 mm - 5 m
109	1449274	ABLAUFSCHLAUCH ELISPIR ø 20x27 mm - 30 m
200	3449036	FLEX-SCHLAUCH ø 3/4" Fp x Fp 1000 mm
201	3449032	FLEX-SCHLAUCH ø 3/4" Fp x Fp 1500 mm
202	3449033	FLEX-SCHLAUCH ø 3/4" Fp x Fp 2000 mm
203	1449724	FLEX-SCHLAUCH ø 3/8" Fp x Fp 1000 mm
204	1449726	FLEX-SCHLAUCH ø 3/8" Fp x Fp 1500 mm
205	1449089	FLEX-SCHLAUCH ø 3/8" Fp x Fp 2000 mm
206	1449722	FLEX-SCHLAUCH ø 3/8" Fc x Fc 500 mm
207	1449705	FLEX-SCHLAUCH ø 3/8" Fc x Fc 750 mm
208	1449723	FLEX-SCHLAUCH ø 3/8"Fc x Fc 1000 mm
209	1449725	FLEX-SCHLAUCH ø 3/8" Fc x Fc 1500 mm
300	1449710	FLEX SCHLAUCH ø 3/8" Fp x Fc 300 mm
301	1449711	FLEX-SCHLAUCH ø 3/8" Fp x Fc 500 mm
302	1449712	FLEX SCHLAUCH ø 3/8" Fp x Fc 800 mm
303	1449713	FLEX SCHLAUCH ø 3/8" Fp x Fc 1000 mm
304	1449714	FLEX SCHLAUCH ø 3/8" Fp x Fc 1200 mm
305	1449715	FLEX SCHLAUCH ø 3/8" Fp x Fc 1500 mm
306	1449708	FLEX-SCHLAUCH ø 1/8" Fp x Fp 300 mm
307	1449709	FLEX-SCHLAUCH ø 1/8" Fp x Fp 600 mm
308	1449706	FLEX-SCHLAUCH ø 1/8" Fc x Fc 370 mm
309	1449707	FLEX-SCHLAUCH ø 1/8" Fc x Fc 1500 mm
400	3449037	FLEX-SCHLAUCH ø 3/4" Fp x CFp 1000 mm
401	3449034	FLEX-SCHLAUCH ø 3/4" Fp x CFp 1500 mm
402	3449035	FLEX-SCHLAUCH ø 3/4" Fp x CFp 2000 mm
403	3449038	FLEX-SCHLAUCH ø 3/4" Fp x CFp 2500 mm
404	1449718	FLEX-SCHLAUCH ø 3/8" Fp x CFp 370 mm
405	1449703	FLEX-SCHLAUCH ø 3/8" Fp x CFp 2000 mm
406	1449732	FLEX-SCHLAUCH ø 3/8"Fc x CFc 500 mm
407	1449734	FLEX-SCHLAUCH ø 3/8" Fc x CFc 1000 mm
408	1449736	FLEX-SCHLAUCH ø 3/8" Fc x CFc 1500 mm

WASSEREINLAUFHAHN M21JUNIOR

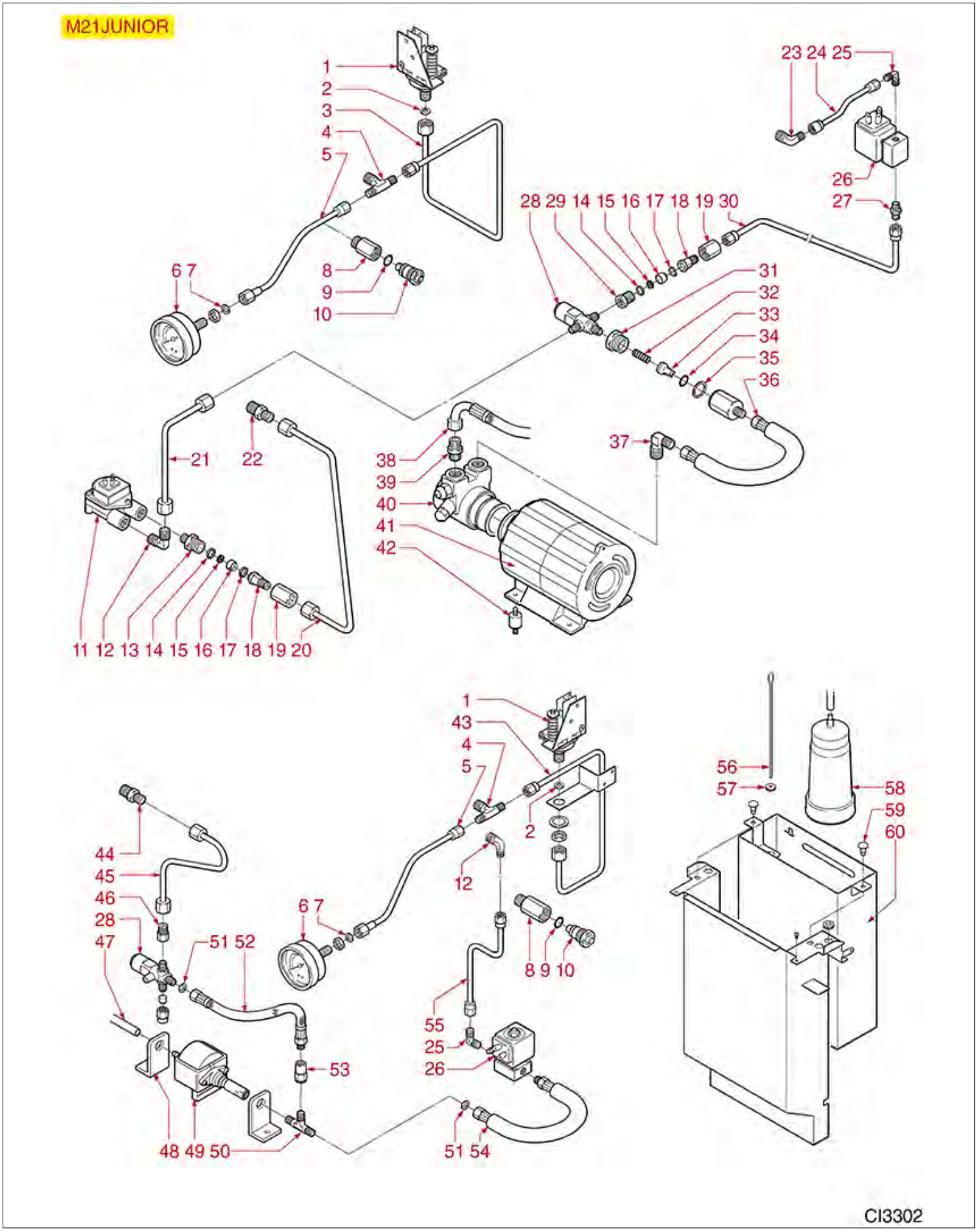

Abbildungen ohne LF Bestell-Nr.: auf Anfrage

CIMBALI

Abbildung	LF Art. Nr.	Beschreibung
1	1320538	DRUCKSCHALTER NEUES MODELL
2	5027726	FLACHE DICHTUNG PTFE ø 11x6,5x1,5 mm
6	1245546	MANOMETER FÜR ERHITZER ø 57mm 0÷2,5 bar
7	1186974	FLACHDICHTUNG AUS PTFE ø 8,5x4,5x1,5mm
9	1186304	OR-DICHTUNG 0112 EPDM
11	1455068	VOLUMENZÄHLER GICAR
14	1186301	FLACHDICHTUNG AUS KUPFER ø 14x10x1 mm
15	1160511	WASSERFILTER ø 9x1,5 mm
16	1501012	DÜSE ø 14 LOCH ø 0,8 mm
16	1501013	DÜSE ø 14 LOCH ø 0,5 mm
25	1349013	L-ANSCHLUSS ø 1/8"M-1/8"M VERNICKELT
26	1120355	2-WEGE MAGNETVENTIL PARKER 230V 50/60Hz
26	1120461	2-WEGE MAGNETVENTIL LUCIFER 240V 50Hz
27	1349101	ANSCHLUSS ø 1/8"M-1/8"M VERNICKELT
28	1523019	EXPANSIONSVENTIL
32	1250228	FEDER ø 11,5x24 mm
33	1523049	STIFT FÜR RÜCKSCHLAGVENTIL
34	1186304	OR-DICHTUNG 0112 EPDM
35	3243382	OR-DICHTUNG 02087 EPDM
36	1449706	FLEX-SCHLAUCH ø 1/8" Fc x Fc 370 mm
39	1349100	PUMPENANSCHLUSS ø 3/8"M NPT-3/8"M GAS
40	1330019	VERDRÄNGERPUMPE PROCON ø 3/8" NPT
41	1240181	MOTOR RPM MIT SCHELLENANSCHLUSS 275W
47	1449285	SILIKONSCHLAUCH ø 6x10 SHORE 60 - 100 m
47	1449685	SILIKONSCHAUCH ø 6x10 SHORE 60 - 5 m
48	1331023	SCHWINGUNGSDÄMPFER GEWINKELT EX-EP-EK-EA
49	1122601	VIBRATIONSPUMPE EX5 41W 120V 60Hz
49	1122739	VIBRATIONSPUMPE EX5 48W 230V 50Hz
50	3349356	T-ANSCHLUSS ø 1/8"M-1/8"M-1/8"M VERNICK.
51	1186974	FLACHDICHTUNG AUS PTFE ø 8,5x4,5x1,5mm
52	5501365	SCHLAUCH FLEX ø 1/8"Fp x 1/8"Mp 170 mm
54	5501365	SCHLAUCH FLEX ø 1/8"Fp x 1/8"Mp 170 mm

TASTATURE M39GT

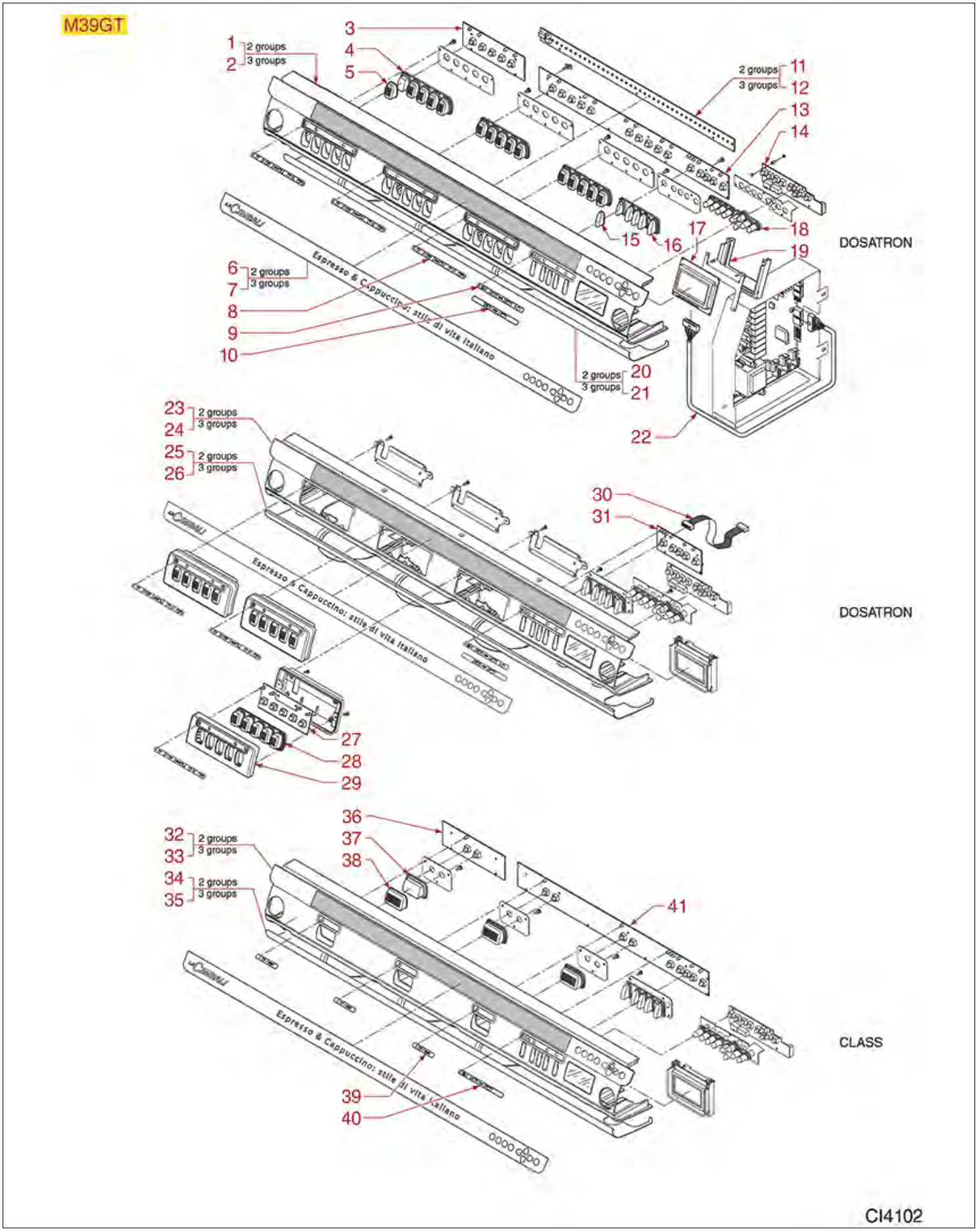

Abbildungen ohne LF Bestell-Nr.: auf Anfrage

CIMBALI

Abbildung	LF Art. Nr.	Beschreibung
4	1319512	TASTATURFOLIE 5 TASTEN
8	5055758	SIEBDRUCK SELBSTKLEBEND KAFFEEAUSWAHL
17	1390122	ELEKTRONIK-BEDIENELEMENT

ELEKTROSYSTEM M39GT

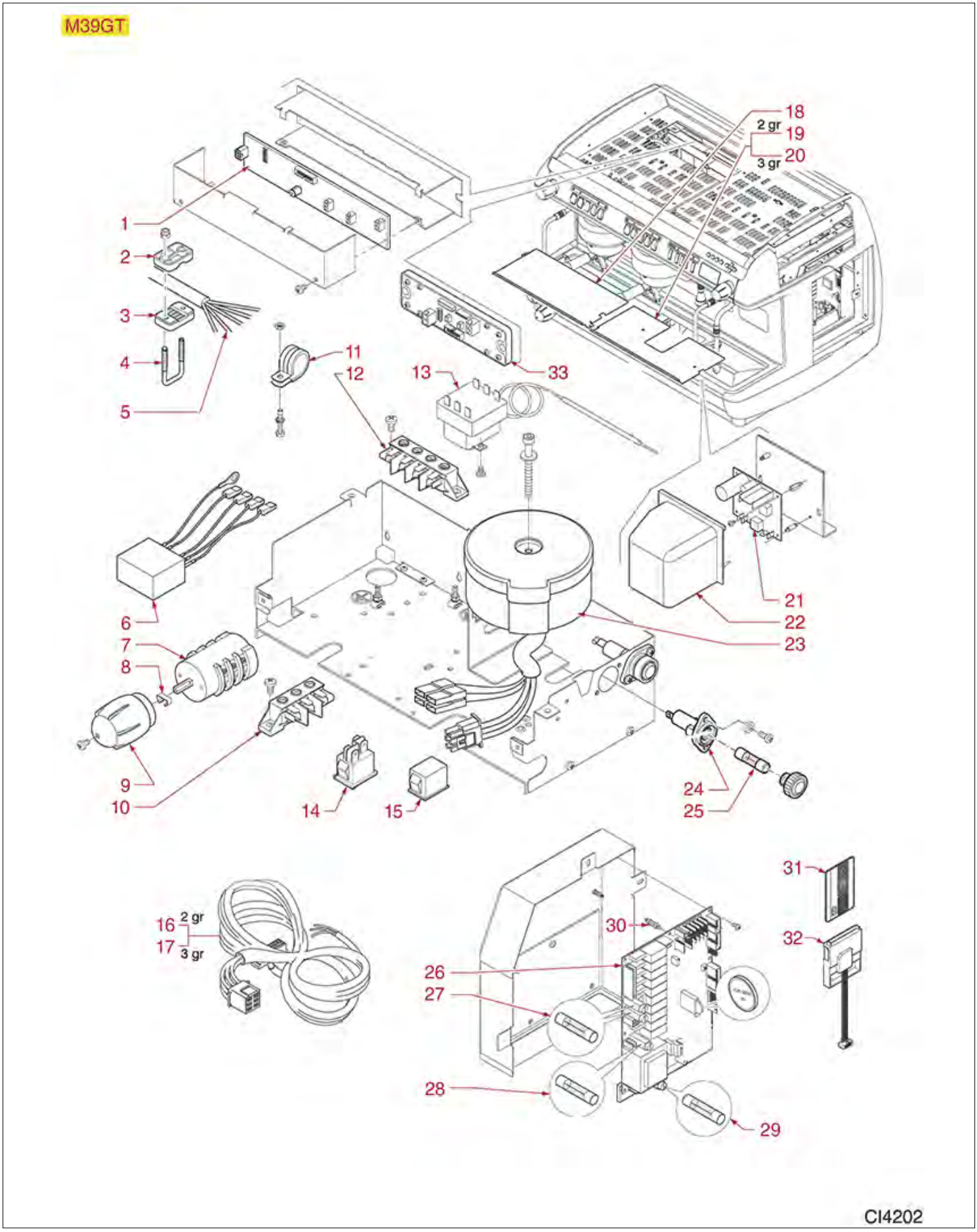

Abbildungen ohne LF Bestell-Nr.: auf Anfrage

CIMBALI

Abbildung	LF Art. Nr.	Beschreibung
7	1057031	UMSCHALTER 0-1 STELLUNGEN 25A 690V
8	1241557	KNEBELFEDER
10	3247016	ANSCHLUSSKLEMME 3-POLIG FV273 40A 450V
12	3247037	ANSCHLUSSKLEMME 4-POLIG FV173 40A 600V
13	1444509	THERMOSTAT DREIPHASIG 169°C
23	1739002	RINGKERNTRANSFORMATOR 240V 50/60Hz
27	3049001	FEINSICHERUNG TRÄGE ø 5x20 mm - 10 STK
29	3049052	FEINSICHERUNG FLINK ø 5x20 mm - 10 STK

TASTATURE M39

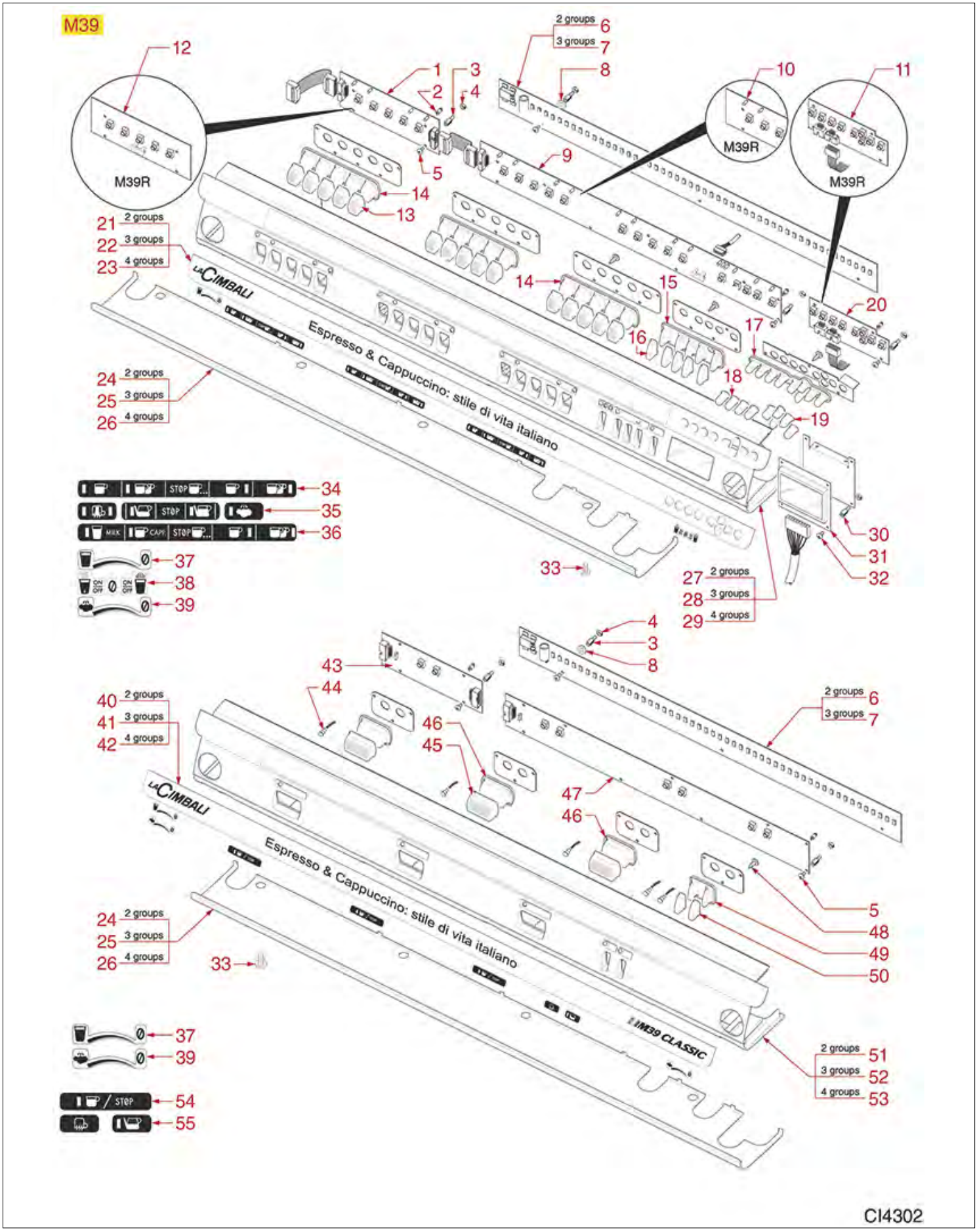

Abbildungen ohne LF Bestell-Nr.: auf Anfrage

CIMBALI

Abbildung	LF Art. Nr.	Beschreibung
1	1319517	FOLIENTASTATURPLATINE 5 DRUCKKN.
14	1319518	TASTATURFOLIE 5 TASTEN
31	1390122	ELEKTRONIK-BEDIENELEMENT
34	5055758	SIEBDRUCK SELBSTKLEBEND KAFFEEAUSWAHL
44	1221056	SIGNALLAMPE NEUTRAL 24V

ELEKTROSYSTEM M39

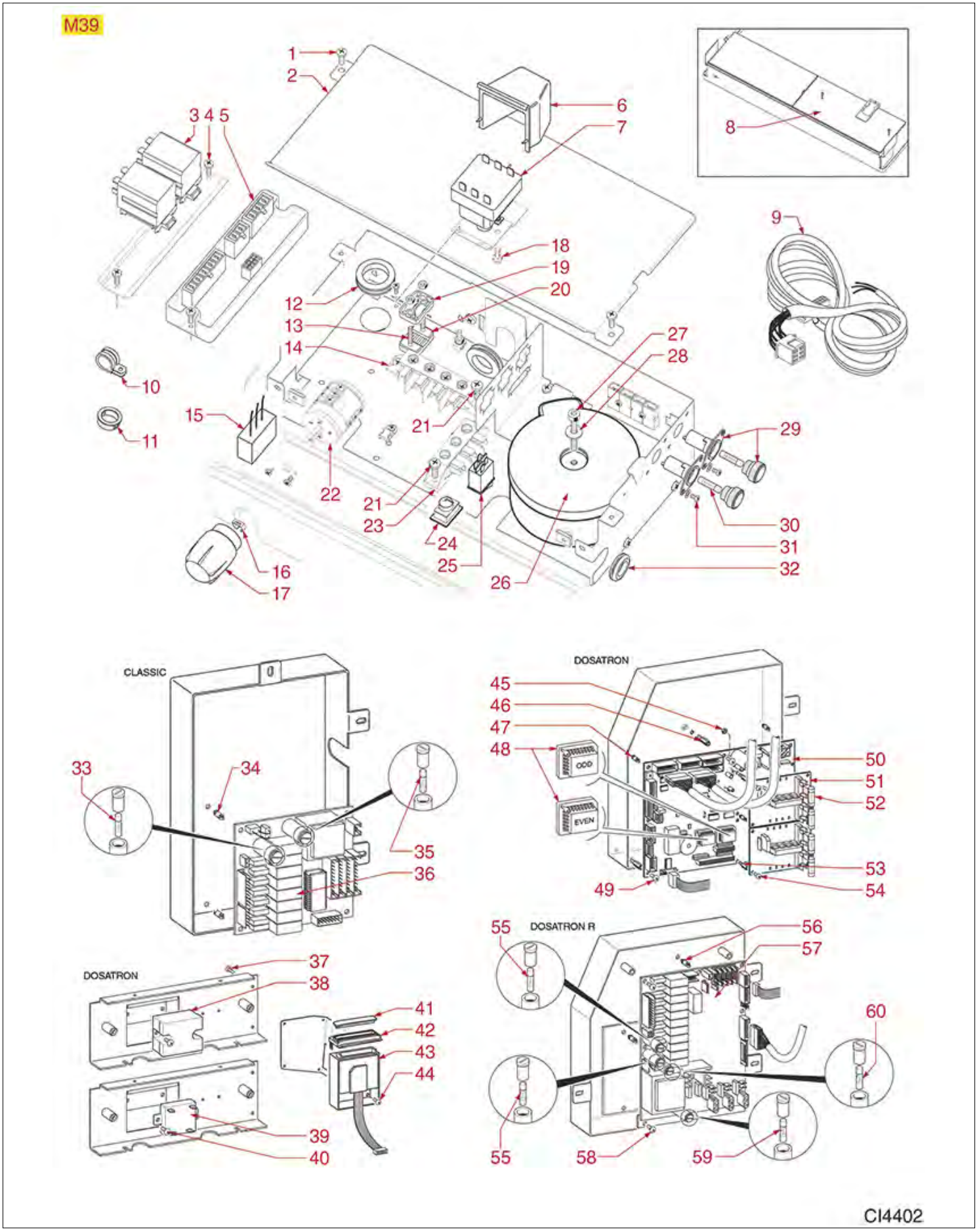

Abbildungen ohne LF Bestell-Nr.: auf Anfrage

CIMBALI

Abbildung	LF Art. Nr.	Beschreibung
3	5038177	LEISTUNGSRELAIS FINDER 65.31.8.024.0309
4	1528631	ZYLINDERKOPFSCHRAUBE M4x8
7	1444509	THERMOSTAT DREIPHASIG 169°C
14	3247037	ANSCHLUSSKLEMME 4-POLIG FV173 40A 600V
16	1241557	KNEBELFEDER
21	5022646	ZYLINDERKOPFSCHRAUBE M5x10
22	1057031	UMSCHALTER 0-1 STELLUNGEN 25A 690V
23	3247016	ANSCHLUSSKLEMME 3-POLIG FV273 40A 450V
26	1739002	RINGKERNTRANSFORMATOR 240V 50/60Hz
33	3049052	FEINSICHERUNG FLINK ø 5x20 mm - 10 STK
36	5008896	ELEKTROPLATINE CPU
37	1528631	ZYLINDERKOPFSCHRAUBE M4x8
40	1528631	ZYLINDERKOPFSCHRAUBE M4x8
52	3049001	FEINSICHERUNG TRÄGE ø 5x20 mm - 10 STK
55	3049001	FEINSICHERUNG TRÄGE ø 5x20 mm - 10 STK
58	1528631	ZYLINDERKOPFSCHRAUBE M4x8
59	3049052	FEINSICHERUNG FLINK ø 5x20 mm - 10 STK

TASTATURE M20-22-25-27-28-29-30-31-32

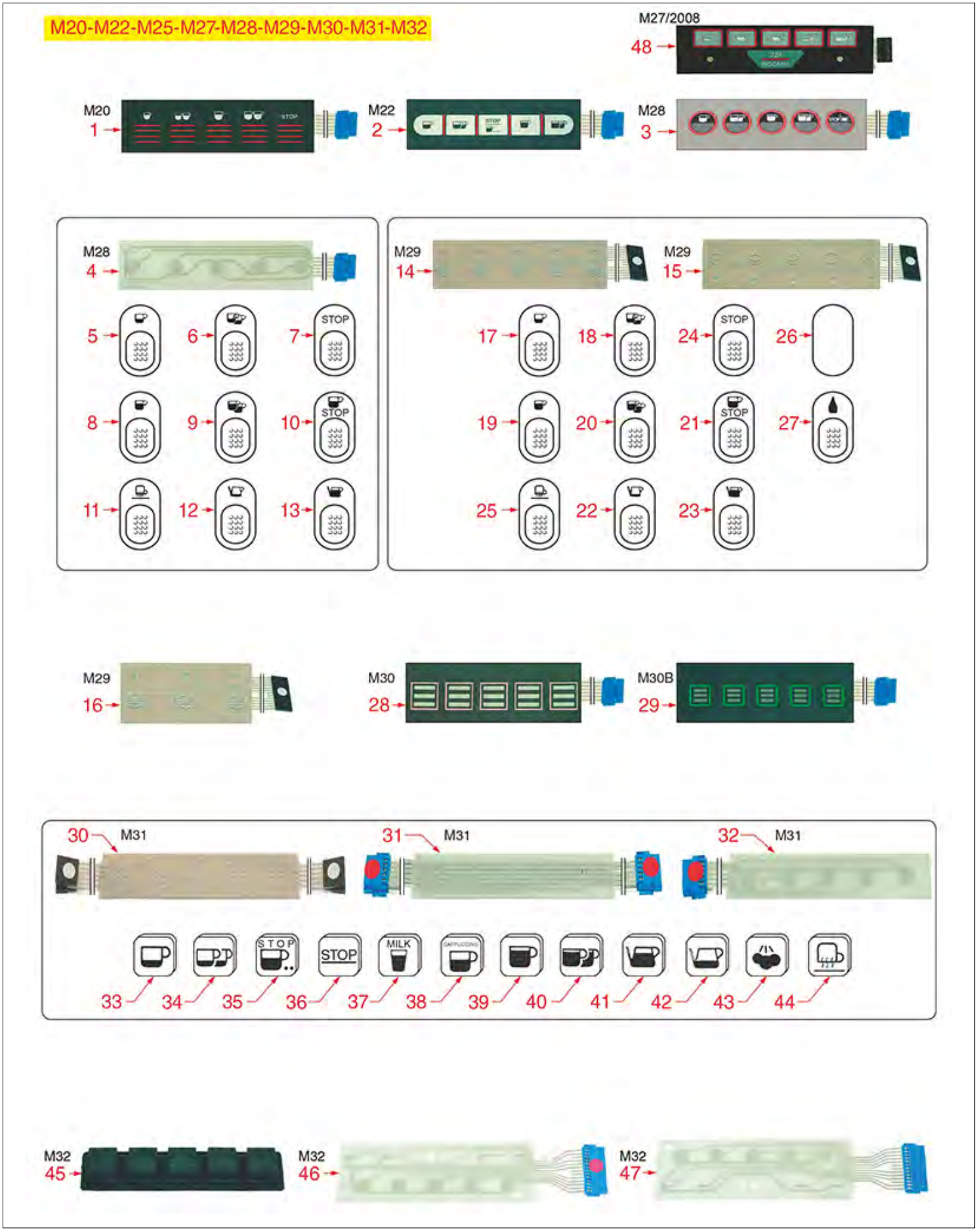

Abbildungen ohne LF Bestell-Nr.: auf Anfrage

CIMBALI

Abbildung	LF Art. Nr.	Beschreibung
1	1319523	TASTATURFOLIE 5 TASTEN
2	1319046	TASTATURFOLIE 5 TASTEN
28	1319522	TASTATURFOLIE 5 TASTEN
45	1319049	TASTATURFOLIE 5 TASTEN
46	1319515	TASTATURFOLIE 5 TASTEN
48	1319384	TASTATURFOLIE 6 TASTEN

ELEKTROSYSTEM M22-27-28-29-30-31-32

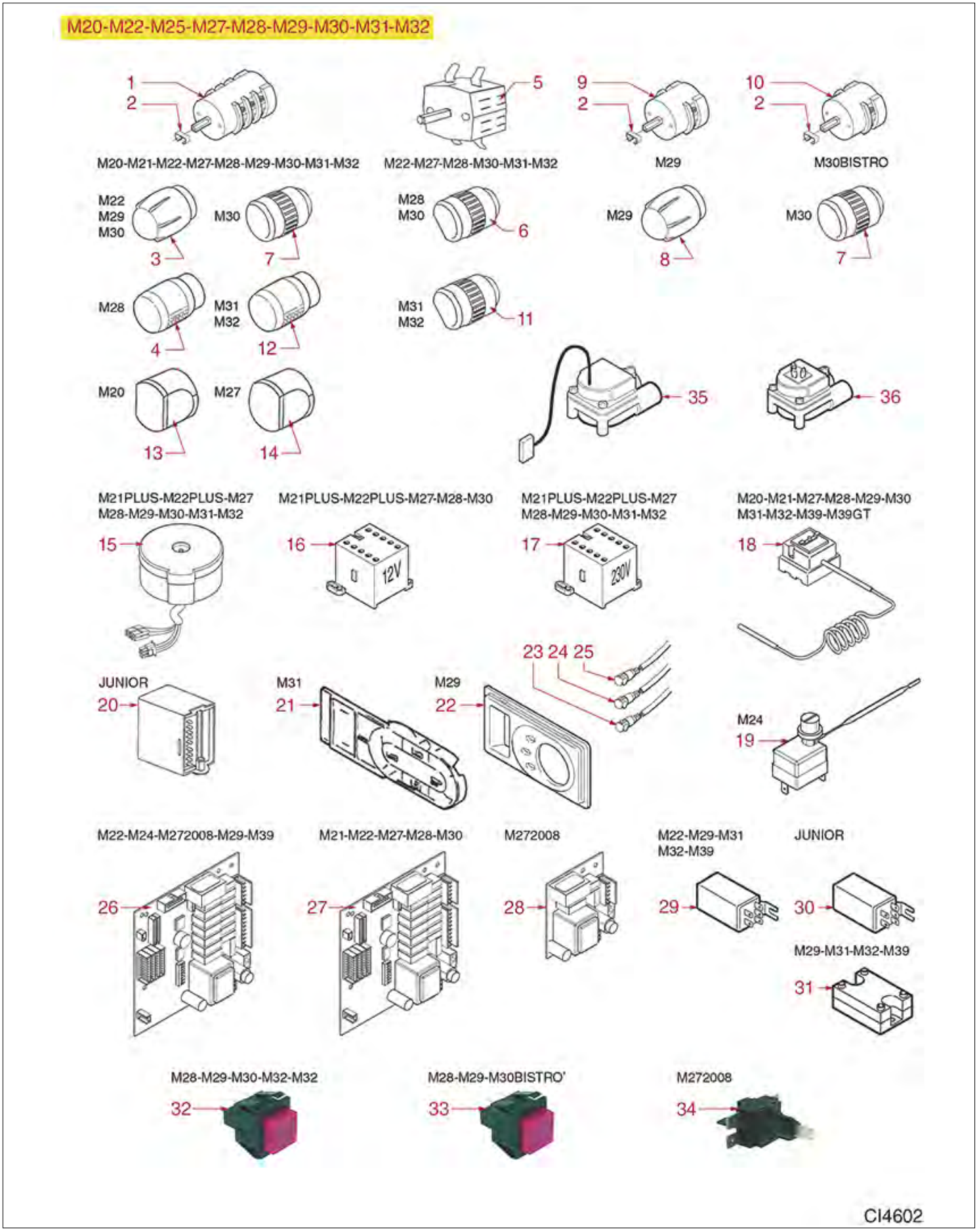

Abbildungen ohne LF Bestell-Nr.: auf Anfrage

CIMBALI

Abbildung	LF Art. Nr.	Beschreibung
1	1319016	UMSCHALTER 0-2 STELLUNGEN 20A 600V
2	1241557	KNEBELFEDER
3	5019667	DREHKNOPF ø 42 mm FÜR UMSCHALTER
5	1319017	UMSCHALTER 0-1 STELLUNGEN 16A 690V
6	1241013	DREHKNOPF FÜR UMSCHALTER
7	1241011	DREHKNOPF ø 40 mm FÜR UMSCHALTER
8	5030848	GRIFF ø 42 mm FÜR UMSCHALTER
9	1319017	UMSCHALTER 0-1 STELLUNGEN 16A 690V
11	1241014	DREHKNOPF FÜR UMSCHALTER
12	1241012	DREHKNOPF ø 40 mm FÜR UMSCHALTER
13	1241555	DREHKNOPF FÜR UMSCHALTER
14	1241556	DREHKNOPF FÜR UMSCHALTER
15	1739002	RINGKERNTRANSFORMATOR 240V 50/60Hz
16	1354001	SCHÜTZ ALLEN-BRADLEY K09 9A 400V 4Kw
17	3446556	RELAISSSCHALTER LOVATO BG0910A
18	1444509	THERMOSTAT DREIPHASIG 169°C
19	5047881	THERMOSTAT 1-PHASIG 170°C
20	1341002	NIVEAUREGLER RL30/3ES/F 200/240V
21	1201002	STANDANZEIGER UND MANOMETER M31
23	1221001	SIGNALLAMPE ROT 220V
24	1221002	SIGNALLAMPE GRÜN 220V
25	1221003	SIGNALLAMPE ROT 24V
26	5008896	ELEKTROPLATINE CPU
28	1390001	NIVEAUPLATINE ELEKTRONISCH
29	5038177	LEISTUNGSRELAIS FINDER 65.31.8.024.0309
30	3351605	LEISTUNGSRELAIS FINDER 60.63.8.230.0000
32	3319420	SCHALTER 2-POLIG ROT 16A 250V
33	3319421	DRUCKKNOPF 2-POLIG ROT 16A 250V
34	1319053	SCHALTER 2-POLIG 16A 250V
35	1455058	VOLUMENZÄHLER GICAR
35	5053707	VOLUMENZÄHLER GICAR
36	1455067	VOLUMENZÄHLER GICAR
36	1455068	VOLUMENZÄHLER GICAR

ELEKTROSYSTEM M24

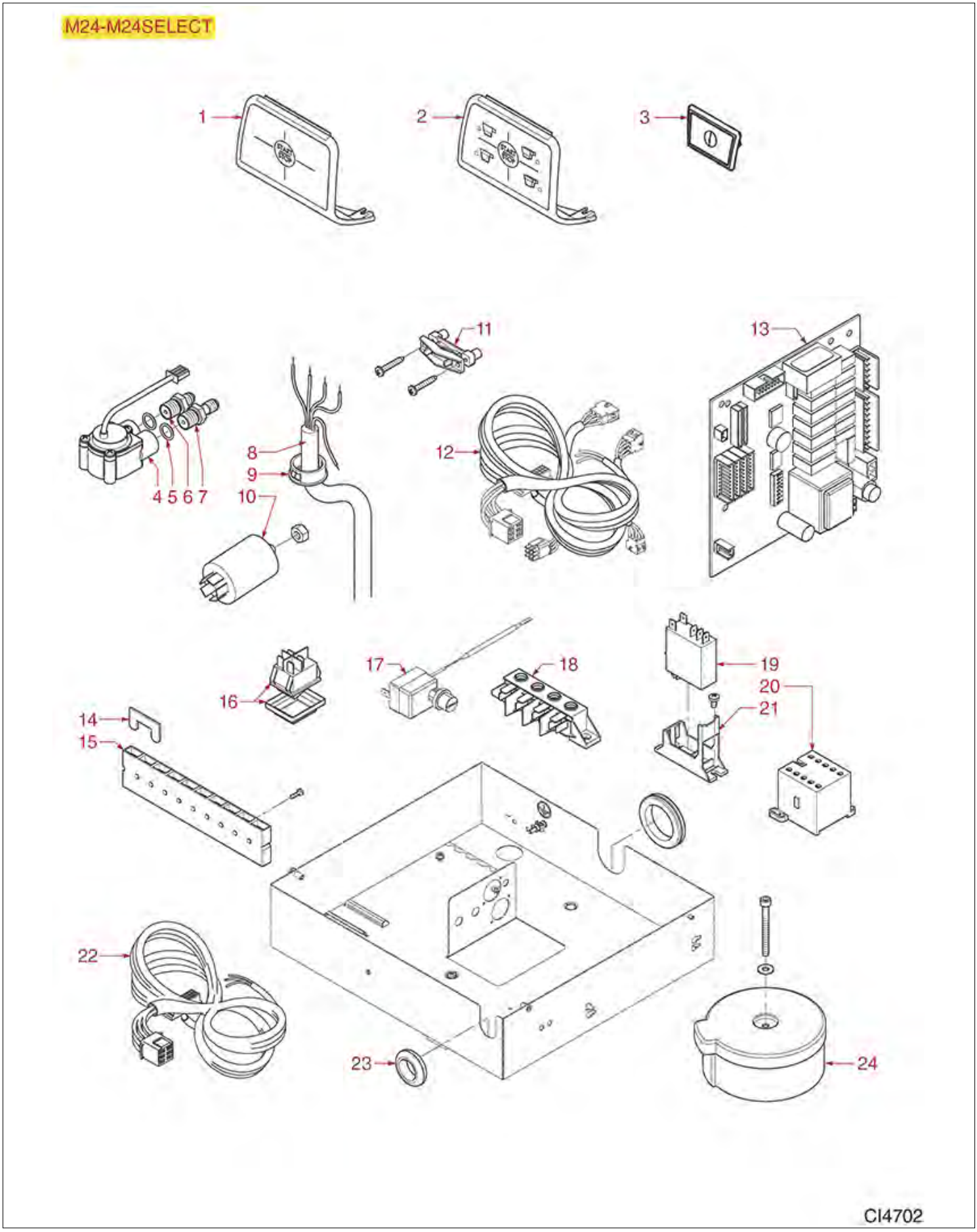

Abbildungen ohne LF Bestell-Nr.: auf Anfrage

CIMBALI

Abbildung	LF Art. Nr.	Beschreibung
1	5060417	TASTATUR 1 TASTE
4	1455058	VOLUMENZÄHLER GICAR
4	5053707	VOLUMENZÄHLER GICAR
5	1186950	OR-DICHTUNG 02043 VITON GRÜN
13	5008896	ELEKTROPLATINE CPU
16	3319012	SCHALTER 2-POLIG GRÜN 16A 250V
17	5047881	THERMOSTAT 1-PHASIG 170°C
18	3247037	ANSCHLUSSKLEMME 4-POLIG FV173 40A 600V
20	1454001	SCHÜTZ ALLEN-BRADLEY K09 20A 400V
24	1739002	RINGKERNTRANSFORMATOR 240V 50/60Hz

BOILER J-M15-20-22-25-27-28-29-30-31-32

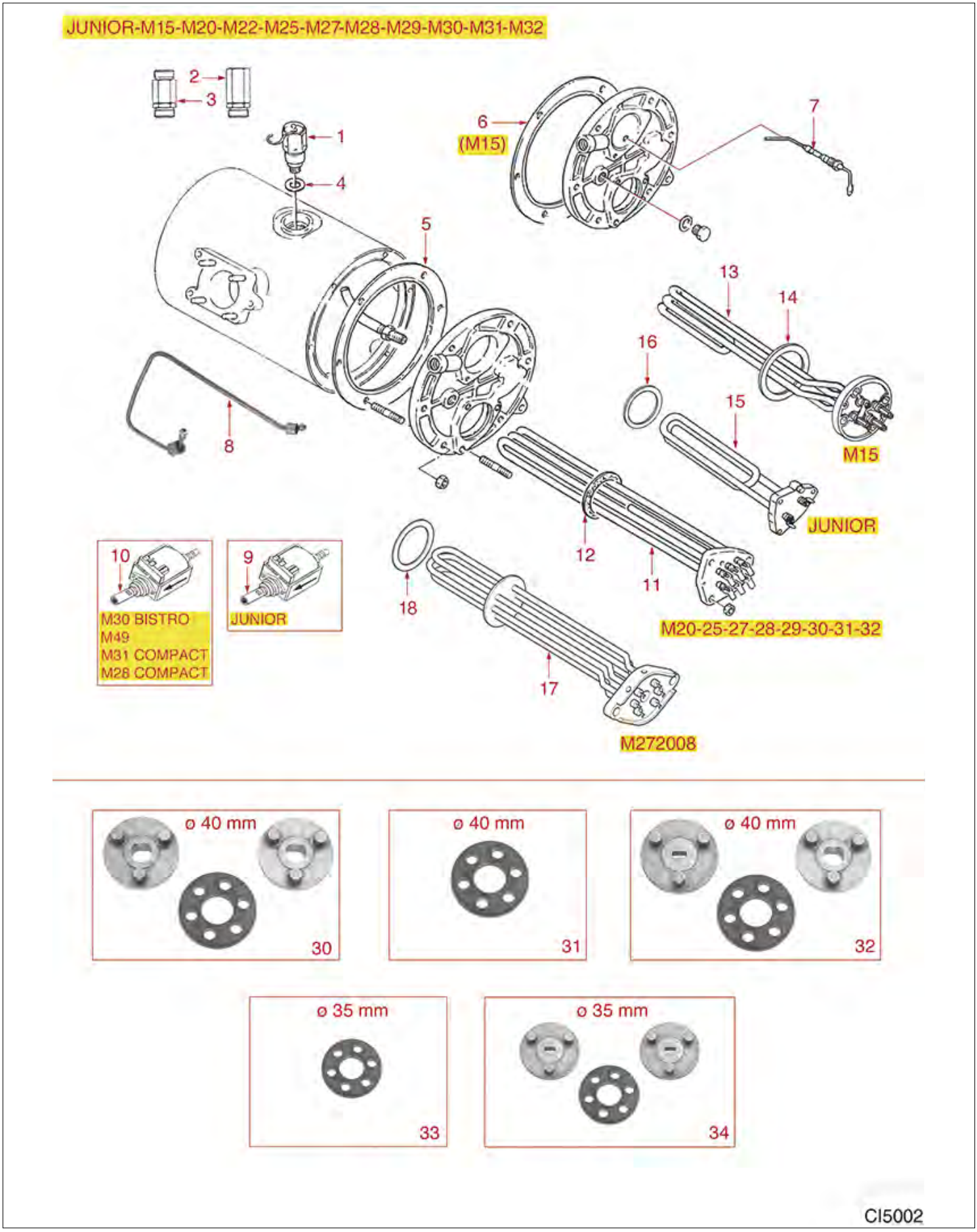

Abbildungen ohne LF Bestell-Nr.: auf Anfrage

CIMBALI

Abbildung	LF Art. Nr.	Beschreibung
1	1515100	VENTIL FÜR ERHITZER ø3/8"M 1,8bar CE-PED
2	1523541	VENTIL FÜR ERHITZER ø 1/4"M
3	1523411	RÜCKSCHLAGVENTIL ø 1/2"F -1/2"F
4	1186394	FLACHDICHTUNG ASBESTFREI ø 22x17x2 mm
4	1186957	FLACHDICHTUNG AUS PTFE ø 22x17x1,5 mm
5	1186572	DICHTUNG FÜR ERHITZER ø 180x140x3 mm
5	1186751	DICHTUNG FÜR ERHITZER ø 180x140x3 mm
6	1186750	DICHTUNG FÜR ERHITZER ø 214x200x3 mm
7	1341003	NIVEAUSONDE ø 1/8"M-108 mm
8	1449322	ROHR ERHITZER-DRUCKREGLER
9	1331001	VIBRATIONSPUMPE FLUID-O-TECH 50W 240V
10	1122747	VIBRATIONSPUMPE EX4 48W 24V 50/60Hz
11	1755009	HEIZKÖRPER 2050/2440W 220/240V
11	1755010	HEIZKÖRPER 4500/5370W 220/240V
11	1755083	HEIZKÖRPER 1800W 220V
11	1755088	HEIZKÖRPER 3750/4500W 220/240V
11	1755089	HEIZKÖRPER 5790W 220V
11	1755205	HEIZKÖRPER 2950/3420W 220/400V
11	1755647	HEIZKÖRPER 1800W 110V
12	1186607	FLACHDICHTUNG CARBO ø 57,8x50x3 mm
12	1186609	FLACHDICHTUNG AUS PTFE ø 58x51x2 mm
13	1755891	HEIZKÖRPER 5000W 220V
13	3355112	HEIZKÖRPER 2700W 220/380V 6-POLIG
14	3186006	FLACHDICHTUNG ASBESTFREI ø 95x56x3 mm
15	1755082	HEIZKÖRPER 1300W 220V
15	1755646	HEIZKÖRPER 1300W 110V
16	1186607	FLACHDICHTUNG CARBO ø 57,8x50x3 mm
16	1186609	FLACHDICHTUNG AUS PTFE ø 58x51x2 mm
17	1755117	HEIZKÖRPER 3780/4500W 230/400V
18	1186179	FLACHDICHTUNG AUS PTFE ø 57x43x3 mm
18	1186606	FLACHDICHTUNG CARBO ø 57x43x3 mm
30	1191001	KOMPLETTE METALLKUPPLUNG
31	1191002	KUPPLUNGSSATZ AUS GUMMI ø 41,5 mm
32	1191003	KOMPLETTE METALLKUPPLUNG
33	1191005	GUMMIKUPPLUNG ø 35 mm
34	1191004	KOMPLETTE METALLKUPPLUNG

BOILER M39GT-M39

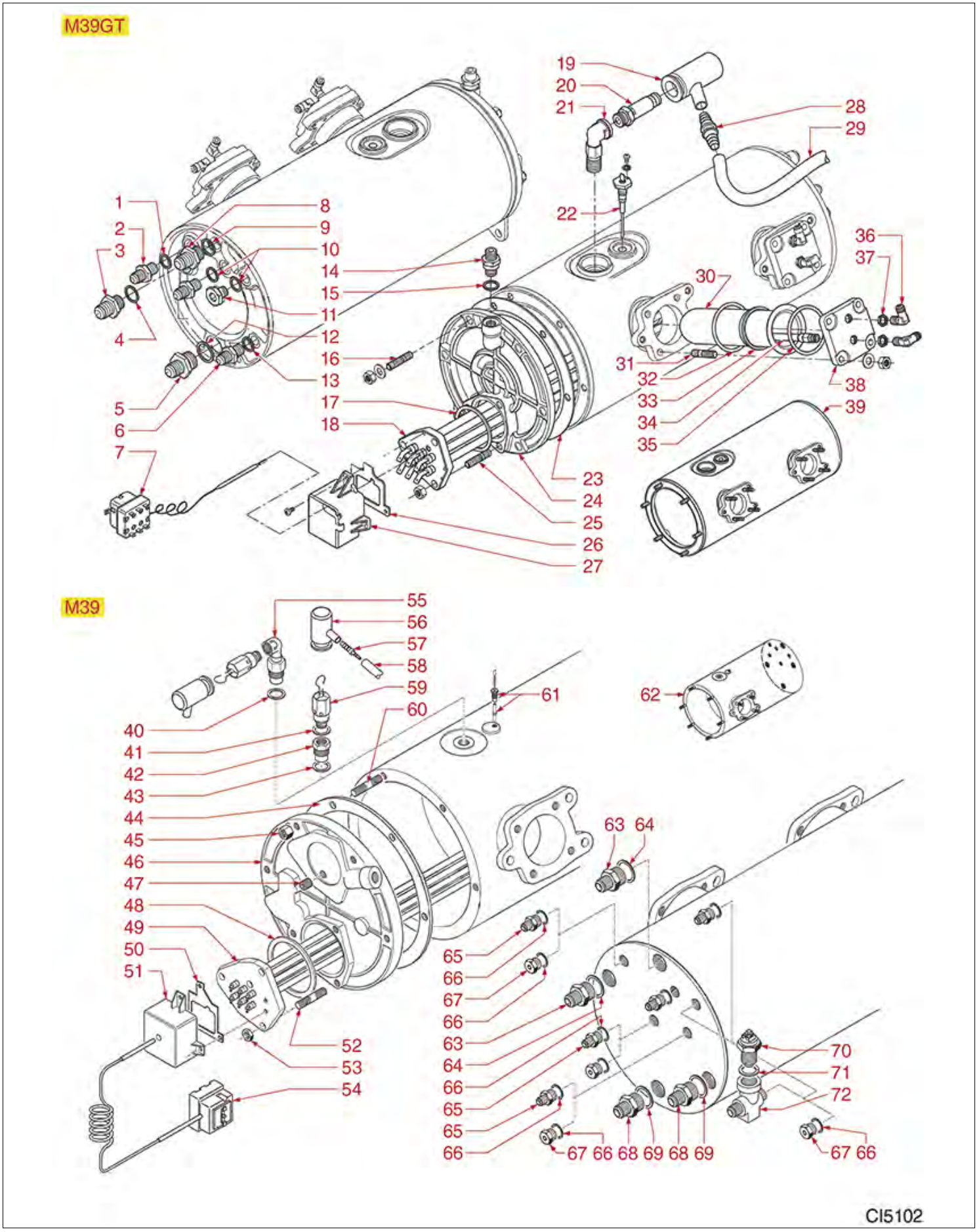

Abbildungen ohne LF Bestell-Nr.: auf Anfrage

CIMBALI

Abbildung	LF Art. Nr.	Beschreibung
1	1186619	FLACHDICHTUNG AUS KUPFER ø 18x14x1,5 mm
4	1186620	FLACHDICHTUNG AUS KUPFER ø 22x17x1,5 mm
7	1444509	THERMOSTAT DREIPHASIG 169°C
9	1186620	FLACHDICHTUNG AUS KUPFER ø 22x17x1,5 mm
10	1186619	FLACHDICHTUNG AUS KUPFER ø 18x14x1,5 mm
12	1186214	FLACHDICHTUNG AUS KUPFER ø 26x21,5x1,5 m
13	1186619	FLACHDICHTUNG AUS KUPFER ø 18x14x1,5 mm
15	1186619	FLACHDICHTUNG AUS KUPFER ø 18x14x1,5 mm
16	1184009	STIFTSCHRAUBE M8x1,25 L25 mm EDELSTAHL
17	1186607	FLACHDICHTUNG CARBO ø 57,8x50x3 mm
17	1186609	FLACHDICHTUNG AUS PTFE ø 58x51x2 mm
18	1755088	HEIZKÖRPER 3750/4500W 220/240V
19	5084070	SCHUTZ DES ERHITZERSICHERHEITSVENTILS
20	1515007	VENTIL FÜR ERHITZER ø3/8"M-2,0bar CE/PED
22	1341040	NIVEAUSONDE ø 1/8"M-89 mm
23	1186572	DICHTUNG FÜR ERHITZER ø 180x140x3 mm
25	1184009	STIFTSCHRAUBE M8x1,25 L25 mm EDELSTAHL
28	5072155	SCHLAUCHANSCHLUSS GERADE ø 12/16 mm
29	1449689	SILIKONSCHAUCH ø 10x13 SHORE 60 - 10 m
30	1169003	PATRONE ø 42x210 mm
32	3186601	OR-DICHTUNG 04200 EPDM
33	1186279	RING FÜR PATRONE
35	3186601	OR-DICHTUNG 04200 EPDM
40	1186957	FLACHDICHTUNG AUS PTFE ø 22x17x1,5 mm
41	1186957	FLACHDICHTUNG AUS PTFE ø 22x17x1,5 mm
43	1186957	FLACHDICHTUNG AUS PTFE ø 22x17x1,5 mm
44	1186572	DICHTUNG FÜR ERHITZER ø 180x140x3 mm
45	3060069	SECHSKANTMUTTER MEDIUM M8
48	1186607	FLACHDICHTUNG CARBO ø 57,8x50x3 mm
48	1186609	FLACHDICHTUNG AUS PTFE ø 58x51x2 mm
49	1755088	HEIZKÖRPER 3750/4500W 220/240V
49	1755089	HEIZKÖRPER 5790W 220V
52	1184009	STIFTSCHRAUBE M8x1,25 L25 mm EDELSTAHL
53	3060069	SECHSKANTMUTTER MEDIUM M8
54	1444509	THERMOSTAT DREIPHASIG 169°C
57	5072155	SCHLAUCHANSCHLUSS GERADE ø 12/16 mm
58	1449689	SILIKONSCHAUCH ø 10x13 SHORE 60 - 10 m
59	1523048	VENTIL F. ERHITZER ø 1/4"M 2,0bar CE-PED
61	1341040	NIVEAUSONDE ø 1/8"M-89 mm
64	1186620	FLACHDICHTUNG AUS KUPFER ø 22x17x1,5 mm
66	1186619	FLACHDICHTUNG AUS KUPFER ø 18x14x1,5 mm
67	1439018	DECKEL FÜR NIVEAU 1/4"M
69	1186214	FLACHDICHTUNG AUS KUPFER ø 26x21,5x1,5 m
70	1523537	ENTLÜFTUNGSVENTIL ø 1/4"M
71	1786166	FLACHDICHTUNG PTFE ø 18x14x1,5 mm

BOILER M24-M24SELECT

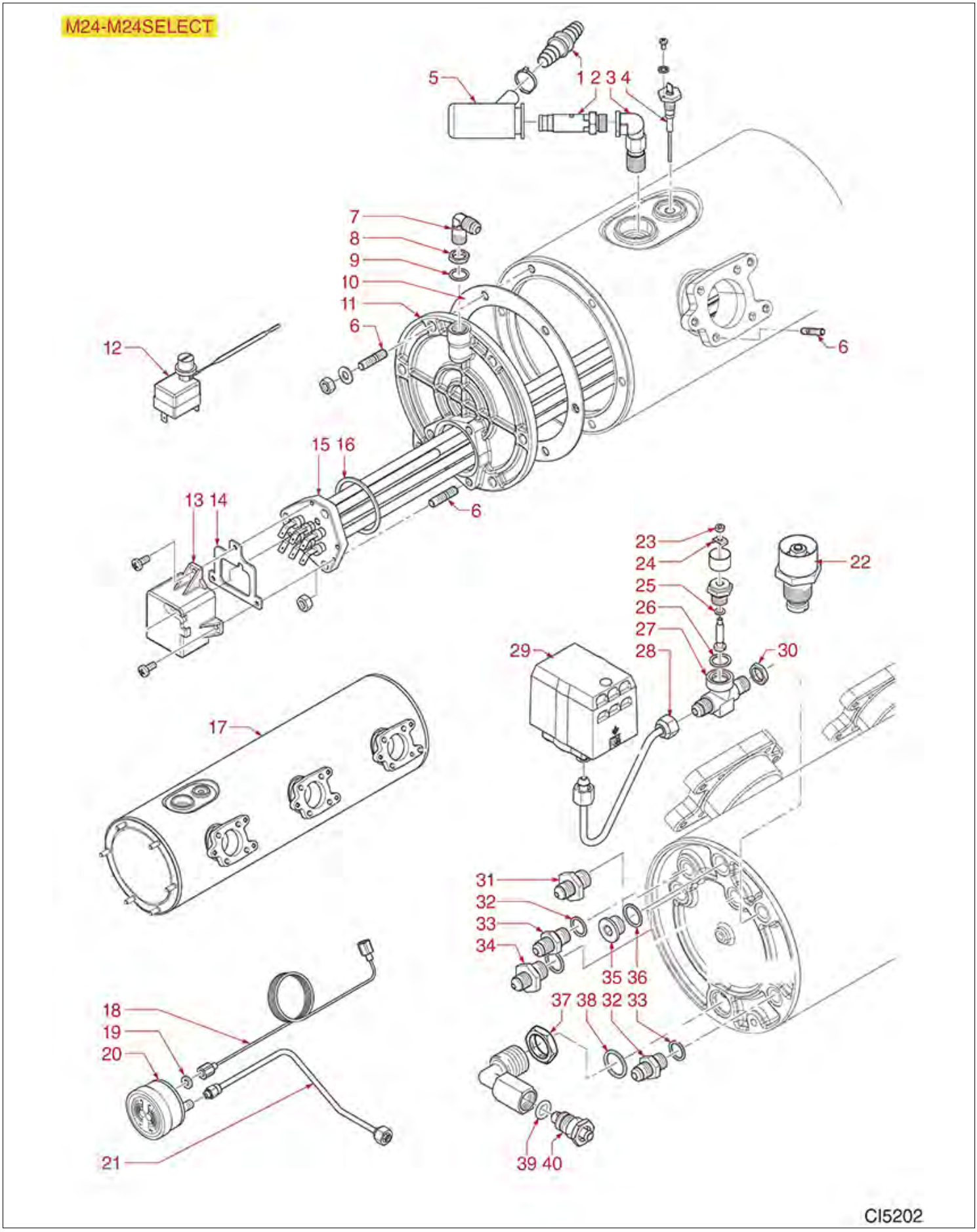

Abbildungen ohne LF Bestell-Nr.: auf Anfrage

CIMBALI

Abbildung	LF Art. Nr.	Beschreibung
1	5072155	SCHLAUCHANSCHLUSS GERADE ø 12/16 mm
2	1515007	VENTIL FÜR ERHITZER ø3/8"M-2,0bar CE/PED
4	1341040	NIVEAUSONDE ø 1/8"M-89 mm
5	5084070	SCHUTZ DES ERHITZERSICHERHEITSVENTILS
9	1186619	FLACHDICHTUNG AUS KUPFER ø 18x14x1,5 mm
10	1186572	DICHTUNG FÜR ERHITZER ø 180x140x3 mm
12	5047881	THERMOSTAT 1-PHASIG 170°C
15	1755088	HEIZKÖRPER 3750/4500W 220/240V
15	1755089	HEIZKÖRPER 5790W 220V
15	1755205	HEIZKÖRPER 2950/3420W 220/400V
16	1186607	FLACHDICHTUNG CARBO ø 57,8x50x3 mm
16	1186609	FLACHDICHTUNG AUS PTFE ø 58x51x2 mm
19	1186974	FLACHDICHTUNG AUS PTFE ø 8,5x4,5x1,5mm
20	1245047	DRUCKMESSER ERHITZER PUMPE ø 62 mm
20	1245094	MANOMETER FÜR ERHITZER-PUMPE ø 62 mm
22	1523537	ENTLÜFTUNGSVENTIL ø 1/4"M
23	1348813	SECHSKANTMUTTER MEDIUM M4
25	1186362	OR-DICHTUNG 02021 EPDM
26	1786166	FLACHDICHTUNG PTFE ø 18x14x1,5 mm
29	1320803	DRUCKSCHALTER P303T02 3-POLIG 20A 1/4"
32	1186619	FLACHDICHTUNG AUS KUPFER ø 18x14x1,5 mm
36	1186620	FLACHDICHTUNG AUS KUPFER ø 22x17x1,5 mm
38	1186214	FLACHDICHTUNG AUS KUPFER ø 26x21,5x1,5 m
39	1186255	OR-DICHTUNG 0109 EPDM

BOILER M21JUNIOR

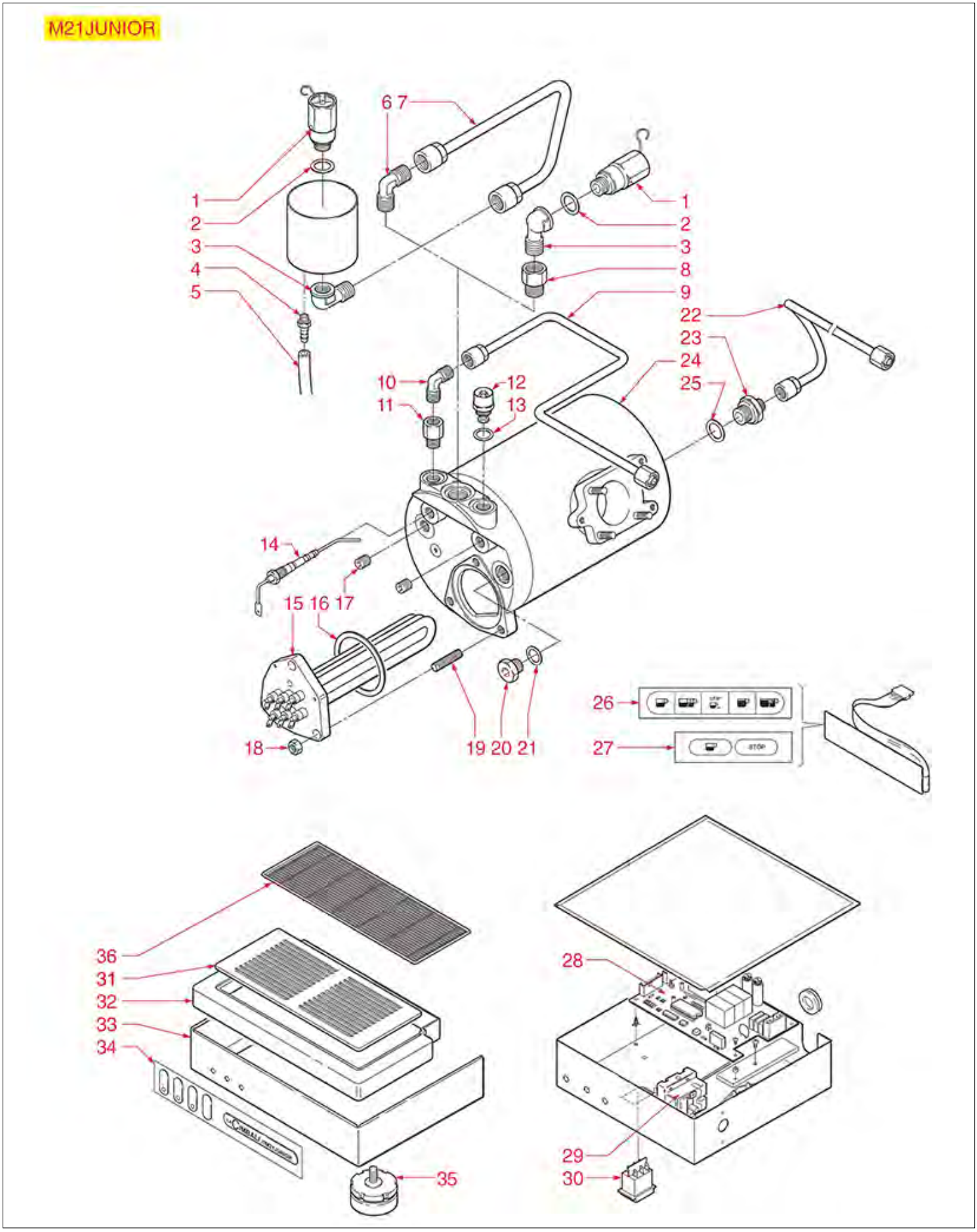

Abbildungen ohne LF Bestell-Nr.: auf Anfrage

CIMBALI

Abbildung	LF Art. Nr.	Beschreibung
1	1515100	VENTIL FÜR ERHITZER ø3/8"M 1,8bar CE-PED
2	1186394	FLACHDICHTUNG ASBESTFREI ø 22x17x2 mm
5	1449285	SILIKONSCHLAUCH ø 6x10 SHORE 60 - 100 m
5	1449685	SILIKONSCHAUCH ø 6x10 SHORE 60 - 5 m
12	1523537	ENTLÜFTUNGSVENTIL ø 1/4"M
13	1186619	FLACHDICHTUNG AUS KUPFER ø 18x14x1,5 mm
14	1341003	NIVEAUSONDE ø 1/8"M-108 mm
15	1755083	HEIZKÖRPER 1800W 220V
16	1186607	FLACHDICHTUNG CARBO ø 57,8x50x3 mm
16	1186609	FLACHDICHTUNG AUS PTFE ø 58x51x2 mm
18	3060069	SECHSKANTMUTTER MEDIUM M8
19	1184009	STIFTSCHRAUBE M8x1,25 L25 mm EDELSTAHL
20	1439018	DECKEL FÜR NIVEAU 1/4"M
21	1186619	FLACHDICHTUNG AUS KUPFER ø 18x14x1,5 mm
25	1186214	FLACHDICHTUNG AUS KUPFER ø 26x21,5x1,5 m
26	1319046	TASTATURFOLIE 5 TASTEN
29	1444509	THERMOSTAT DREIPHASIG 169°C
30	3319154	SCHALTER ZWEIPOLIG SCHWARZ 16A 250V
31	1185008	TASSENABSTELLGITTER EDELSTAHL 274x123 mm
32	1015011	TROPFSCHALE SCHWARZ
35	1313016	GERÄTEFUSS ø 60 mm M10 H=30÷40 mm
36	1185009	TASSENABSTELLGITTER 274x123 mm

MOTOREN UND PUMPEN

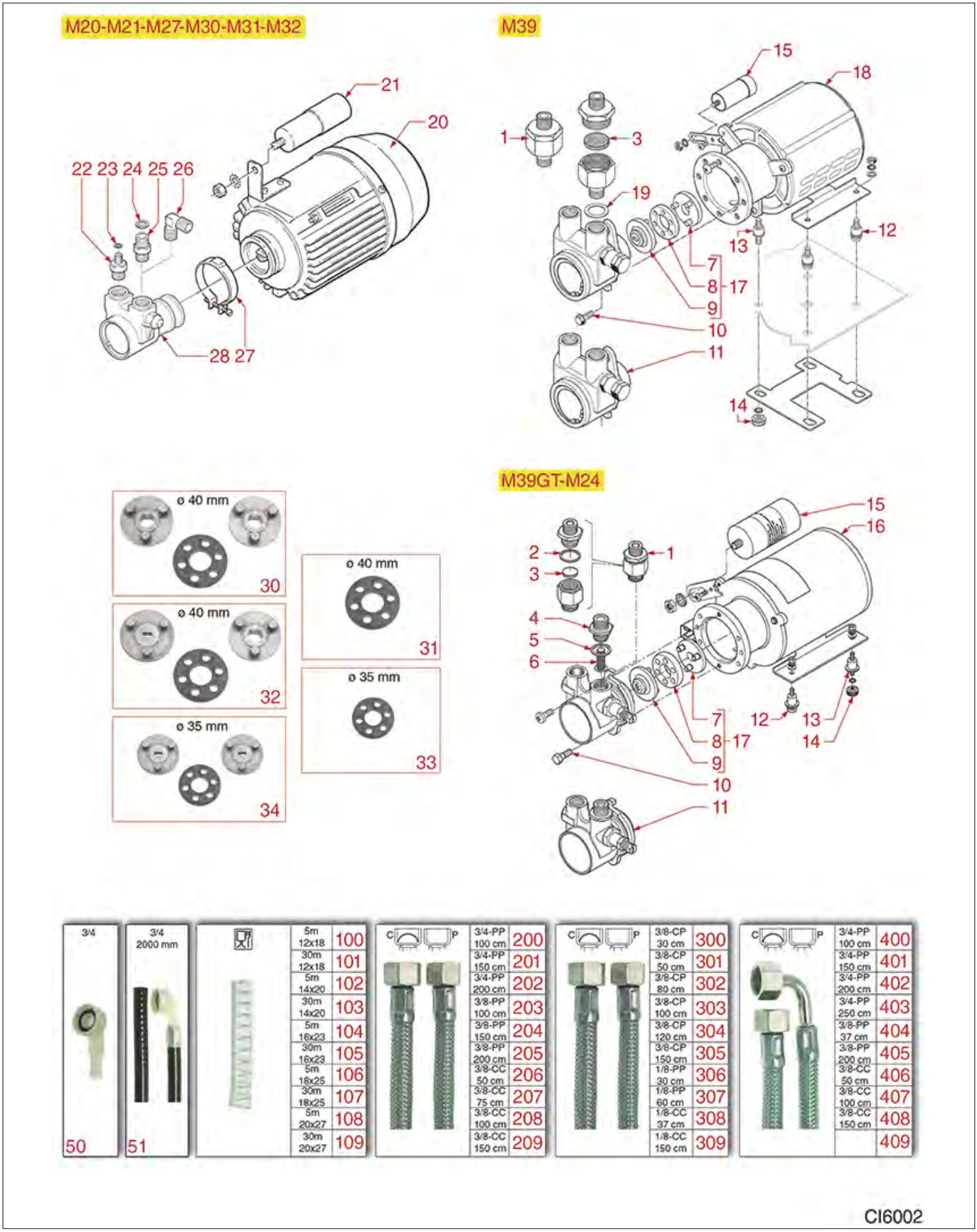

Abbildungen ohne LF Bestell-Nr.: auf Anfrage

CIMBALI

Pos.	LF Art. Nr.	Beschreibung	Pos.	LF Art. Nr.	Beschreibung
1	1160700	ANSCHLUSS MIT FILTER ø 3/8"Mx3/8"M	404	1449718	FLEX-SCHLAUCH ø 3/8" Fp x CFp 370 mm
2	1186969	DICHTUNG FLACH AUS PTFE ø 25x21x1,5 mm	405	1449703	FLEX-SCHLAUCH ø 3/8" Fp x CFp 2000 mm
3	1160068	WASSERFILTER ø 18x2,5 mm	406	1449732	FLEX-SCHLAUCH ø 3/8"Fc x CFc 500 mm
4	1349270	PUMPENANSCHLUSS ø 3/8"M-3/8"M	407	1449734	FLEX-SCHLAUCH ø 3/8" Fc x CFc 1000 mm
5	1786222	FLACHDICHTUNG EPDM ø 22x18x1,5 mm	408	1449736	FLEX-SCHLAUCH ø 3/8" Fc x CFc 1500 mm
6	1160047	SIEB 2 TASSEN 14/16 g ø 70x24,5 mm			
7	5500289	METALLKUPPLUNG ø 40 mm			
8	1191002	KUPPLUNGSSATZ AUS GUMMI ø 41,5 mm			
9	5023832	METALLKUPPLUNG ø 40 mm			
11	1330018	VERDRÄNGERPUMPE CIMBALI/FAEMA ø 3/8"			
11	1330031	VERDRÄNGERPUMPE ROTOFLOW ø 3/8" GAS			
11	1330033	VERDRÄNGERPUMPE PROCON ø 3/8" NPT			
11	1330200	VERDRÄNGERPUMPE NUERT ø 3/8" GAS/BSP			
15	3068016	KONDENSATOR DUCATI 10µF			
16	1240296	MOTOR SMA MIT FLANSCH 150W			
17	1191003	KOMPLETTE METALLKUPPLUNG			
19	1186186	DICHTUNG AUS KUPFER ø 23x17x3 mm			
20	1240181	MOTOR RPM MIT SCHELLENANSCHLUSS 275W			
20	1240702	MOTOR RPM MIT SCHELLENANSCHLUSS 165W			
23	1186974	FLACHDICHTUNG AUS PTFE ø 8,5x4,5x1,5mm			
24	1186945	FLACHDICHTUNG AUS PTFE ø 14x10x1,5 mm			
25	1349100	PUMPENANSCHLUSS ø 3/8"M NPT-3/8"M GAS			
27	1168011	SCHELLE AUS EDELSTAHL FÜR FLANSCHPUMPE			
28	1330016	VERDRÄNGERPUMPE PROCON ø 3/8" NPT			
28	1330019	VERDRÄNGERPUMPE PROCON ø 3/8" NPT			
30	1191001	KOMPLETTE METALLKUPPLUNG			
31	1191002	KUPPLUNGSSATZ AUS GUMMI ø 41,5 mm			
32	1191003	KOMPLETTE METALLKUPPLUNG			
33	1191005	GUMMIKUPPLUNG ø 35 mm			
34	1191004	KOMPLETTE METALLKUPPLUNG			
50	1449104	WINKELSTÜCK 3/4" ABLAUF			
51	1449876	ABLAUFSCHLAUCH ø 3/4"F 1500 mm			
100	1449670	ABLAUFSCHLAUCH ELISPIR ø 12x18 mm - 5 m			
101	1449270	ABLAUFSCHLAUCH ELISPIR ø 12x18 mm - 30 m			
102	1449671	ABLAUFSCHLAUCH ELISPIR ø 14x20 mm - 5 m			
103	1449271	ABLAUFSCHLAUCH ELISPIR ø 14x20 mm - 30 m			
104	1449672	AUSLAUFSCHLAUCH ELISPIR ø 16x23 mm - 5 m			
105	1449272	AUSLAUFSCHLAUCH ELISPIR ø 16x23 mm -30 m			
106	1449673	ABLAUFSCHLAUCH ELISPIR ø 18x25 mm - 5 m			
107	1449273	ABLAUFSCHLAUCH ELISPIR ø 18x25 mm - 30 m			
108	1449674	ABLAUFSCHLAUCH ELISPIR ø 20x27 mm - 5 m			
109	1449274	ABLAUFSCHLAUCH ELISPIR ø 20x27 mm - 30 m			
200	3449036	FLEX-SCHLAUCH ø 3/4" Fp x Fp 1000 mm			
201	3449032	FLEX-SCHLAUCH ø 3/4" Fp x Fp 1500 mm			
202	3449033	FLEX-SCHLAUCH ø 3/4" Fp x Fp 2000 mm			
203	1449724	FLEX-SCHLAUCH ø 3/8" Fp x Fp 1000 mm			
204	1449726	FLEX-SCHLAUCH ø 3/8" Fp x Fp 1500 mm			
205	1449089	FLEX-SCHLAUCH ø 3/8" Fp x Fp 2000 mm			
206	1449722	FLEX-SCHLAUCH ø 3/8" Fc x Fc 500 mm			
207	1449705	FLEX-SCHLAUCH ø 3/8" Fc x Fc 750 mm			
208	1449723	FLEX-SCHLAUCH ø 3/8"Fc x Fc 1000 mm			
209	1449725	FLEX-SCHLAUCH ø 3/8" Fc x Fc 1500 mm			
300	1449710	FLEX SCHLAUCH ø 3/8" Fp x Fc 300 mm			
301	1449711	FLEX-SCHLAUCH ø 3/8" Fp x Fc 500 mm			
302	1449712	FLEX SCHLAUCH ø 3/8" Fp x Fc 800 mm			
303	1449713	FLEX SCHLAUCH ø 3/8" Fp x Fc 1000 mm			
304	1449714	FLEX SCHLAUCH ø 3/8" Fp x Fc 1200 mm			
305	1449715	FLEX SCHLAUCH ø 3/8" Fp x Fc 1500 mm			
306	1449708	FLEX-SCHLAUCH ø 1/8" Fp x Fp 300 mm			
307	1449709	FLEX-SCHLAUCH ø 1/8" Fp x Fp 600 mm			
308	1449706	FLEX-SCHLAUCH ø 1/8" Fc x Fc 370 mm			
309	1449707	FLEX-SCHLAUCH ø 1/8" Fc x Fc 1500 mm			
400	3449037	FLEX-SCHLAUCH ø 3/4" Fp x CFp 1000 mm			
401	3449034	FLEX-SCHLAUCH ø 3/4" Fp x CFp 1500 mm			
402	3449035	FLEX-SCHLAUCH ø 3/4" Fp x CFp 2000 mm			
403	3449038	FLEX-SCHLAUCH ø 3/4" Fp x CFp 2500 mm			

MANOMETER

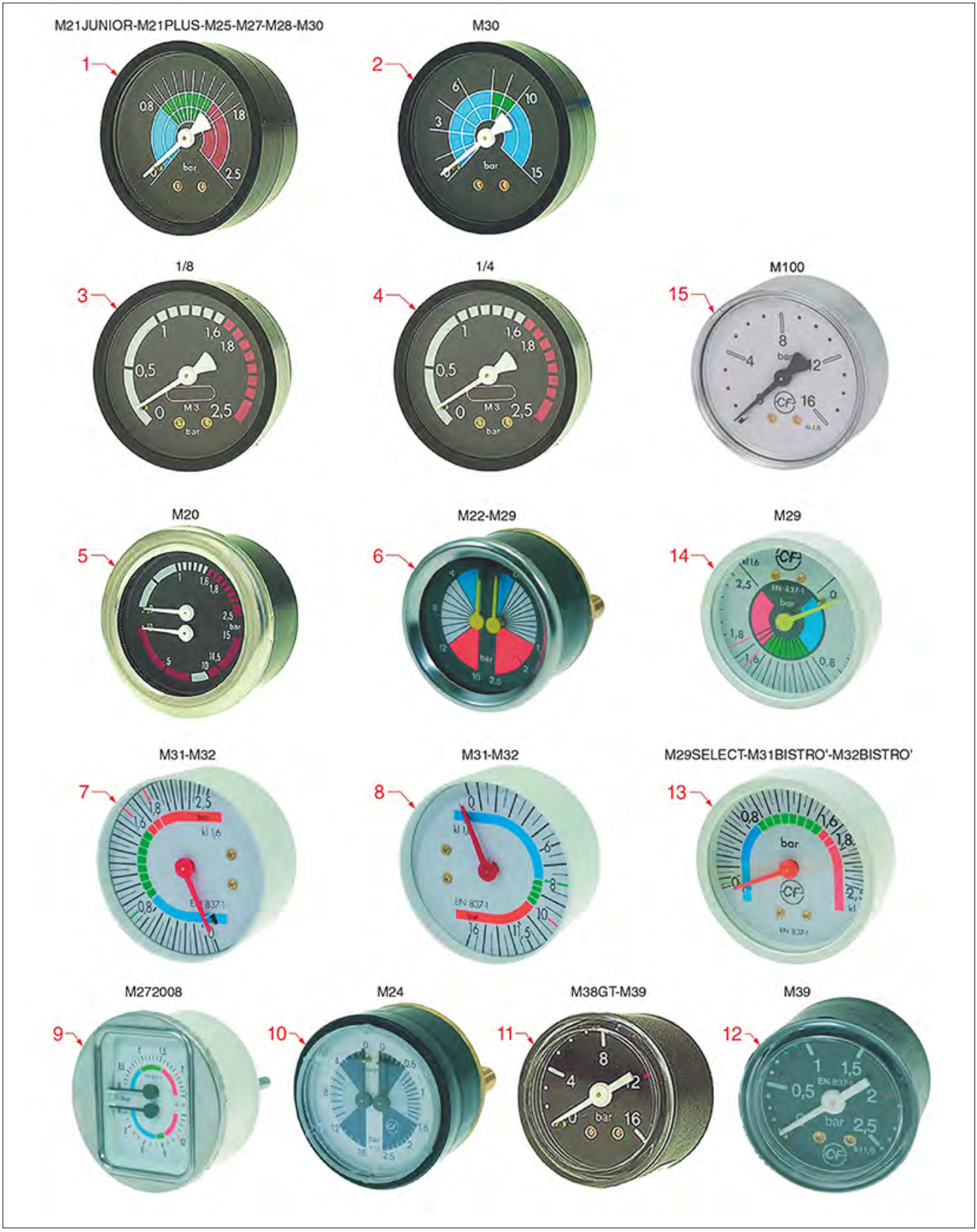

Abbildungen ohne LF Bestell-Nr.: auf Anfrage

CIMBALI

Abbildung	LF Art. Nr.	Beschreibung
1	1245546	MANOMETER FÜR ERHITZER ø 57mm 0÷2,5 bar
2	1245545	MANOMETER FÜR PUMPE ø 57 mm 0÷15 bar
3	1245541	MANOMETER FÜR ERHITZER ø 57mm 0÷2,5 bar
4	1245542	MANOMETER FÜR ERHITZER ø 57mm 0÷2,5 bar
5	1245544	MANOMETER FÜR ERHITZER-PUMPE ø 63 mm
6	1245505	MANOMETER FÜR ERHITZER-PUMPE ø 60 mm
7	1245003	MANOMETER FÜR ERHITZER ø 7 mm 0÷2,5 bar
8	1245004	MANOMETER FÜR PUMPE ø 57 mm 0÷16 bar
9	1245022	MANOMETER FÜR ERHITZER-PUMPE ø 63 mm
10	1245047	DRUCKMESSER ERHITZER PUMPE ø 62 mm
10	1245094	MANOMETER FÜR ERHITZER-PUMPE ø 62 mm
11	1245557	MANOMETER FÜR PUMPE ø 42 mm 0÷16 bar
12	1245556	MANOMETER FÜR ERHITZER ø 42mm 0÷2,5 bar
13	1245053	MANOMETER FÜR ERHITZER ø57 mm 0÷2,5 bar
14	1245054	MANOMETER FÜR ERHITZER ø 57mm 0÷2,5 bar
15	1245090	MANOMETER PUMPE ø 62 mm 0÷16 bar

CAPPUCCINATORE UND ROSTE

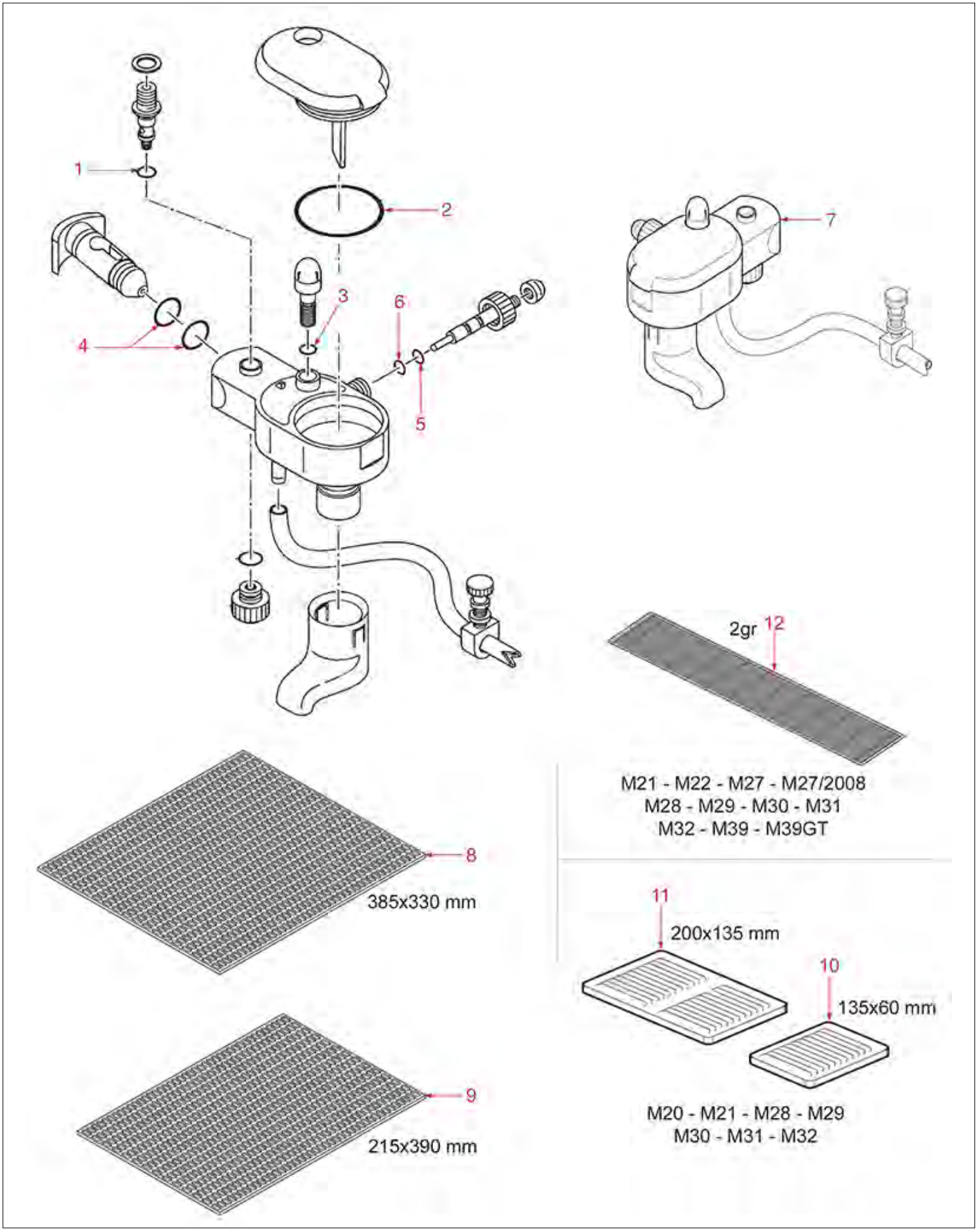

Abbildungen ohne LF Bestell-Nr.: auf Anfrage

CIMBALI

Abbildung	LF Art. Nr.	Beschreibung
1	3243009	OR-DICHTUNG 0106 EPDM
2	3243191	OR-DICHTUNG 02125 EPDM
3	1186362	OR-DICHTUNG 02021 EPDM
4	1186255	OR-DICHTUNG 0109 EPDM
5	1186014	OR-DICHTUNG 02015 EPDM
6	1186365	OR-DICHTUNG 02012 EPDM
8	1185035	GITTER TASSENERWÄRMUNG
9	1185711	GITTER FÜR TASSENWÄRMER
10	5014161	TASSENABSTELLGITTER SEITLICH 135x60 mm
12	5039437	TASSENABSTELLGITTER EDELSTAHL 2 GRUPPEN

Ablaufschläuche

1449876 **ABLAUFSCHLAUCH ø 3/4"F 1500 mm**
ø außen 20 mm - ø innen 13 mm

CIMBALI 532-390-600

1449270 **ABLAUFSCHLAUCH ELISPIR ø 12x18 mm - 30 m**
für Lebensmittelgebrauch

CIMBALI

1449670 **ABLAUFSCHLAUCH ELISPIR ø 12x18 mm - 5 m**
für Lebensmittelgebrauch

CIMBALI

1449271 **ABLAUFSCHLAUCH ELISPIR ø 14x20 mm - 30 m**
für Lebensmittelgebrauch

CIMBALI

1449671 **ABLAUFSCHLAUCH ELISPIR ø 14x20 mm - 5 m**
für Lebensmittelgebrauch

CIMBALI

1449273 **ABLAUFSCHLAUCH ELISPIR ø 18x25 mm - 30 m**
für Lebensmittelgebrauch

CIMBALI

1449673 **ABLAUFSCHLAUCH ELISPIR ø 18x25 mm - 5 m**
für Lebensmittelgebrauch

CIMBALI 4951-132-933

1449274 **ABLAUFSCHLAUCH ELISPIR ø 20x27 mm - 30 m**
für Lebensmittelgebrauch

CIMBALI

1449674 **ABLAUFSCHLAUCH ELISPIR ø 20x27 mm - 5 m**
für Lebensmittelgebrauch

CIMBALI

1449255 **ABLAUFSCHLAUCH ELISPIR ø 25x33 mm**
Laufmeter-Verkauf

CIMBALI

CIMBALI

Passend für:

1449256 ABLAUFSCHLAUCH ELISPIR ø 30x38 mm
Laufmeter-Verkauf

CIMBALI

Passend für:

1449672 AUSLAUFSCHLAUCH ELISPIR ø 16x23 mm - 5 m
für Lebensmittelgebrauch

CIMBALI

1449272 AUSLAUFSCHLAUCH ELISPIR ø 16x23 mm -30 m
für Lebensmittelgebrauch

CIMBALI

1449104 WINKELSTÜCK 3/4" ABLAUF
Schlauchanschluss ø 13 mm

CIMBALI 537-014-100

Ablaufwannen

1527037 ABFLUSSBEHÄLTER

CIMBALI 958-957-000
CIMBALI 958-958-010
CIMBALI 958-958-020
CIMBALI 959-775-000
CIMBALI 959-775-010
CIMBALI 959-775-020

1527003 ABFLUSSWANNE

CIMBALI 422-025-020

1527001 ERGÄNZUNGSTEIL FÜR BEHÄLTER

CIMBALI 4831-132-932

1527005 OBERE ABFLUSSWANNE AUS KUNSTSTOFF

CIMBALI 4831-134-635

1527306 TANK AUF KUNSTSTOFF

CIMBALI 4831-117-612

1527307 TANK UNTEN AUS KUNSTSTOFF

CIMBALI 4831-117-425

CIMBALI

Passend für:

Passend für:

Abstandsstücke aus Papier

1190005 **ABSTANDSSTÜCK AUS PAPIER ø 70x57x0,5 mm**

CIMBALI

1190051 **ABSTANDSSTÜCK AUS PAPIER ø 70x57x0,8 mm**

CIMBALI 400-238-010

1190004 **ABSTANDSSTÜCK AUS PAPIER ø 71x58x0,6 mm**

CIMBALI 402-274-000

1190003 **ABSTANDSSTÜCK GUMMI ø 70x57x1 mm EPDM**

CIMBALI

Anlegethermostate

3443071 **ANLEGETHERMOSTAT 135°C M4**
mit Handrückstellung

CIMBALI 3231-118-962

1444206 **ANLEGETHERMOSTAT 145°C M4**
mit Handrückstellung

CIMBALI 531-195-100

1443065 **ANLEGETHERMOSTAT 160°C 10A 250V**
mit Handrückstellung

CIMBALI 531-104-300 CIMBALI 531-104-600 CIMBALI 531-104-610

Anschlußklemmen

3247016 **ANSCHLUSSKLEMME 3-POLIG FV273 40A 450V**
für Kabel max 6 mm²
Betriebstemperatur 150°C
Nennspannung 450V

CIMBALI 532-128-200

3247037 **ANSCHLUSSKLEMME 4-POLIG FV173 40A 600V**
für Kabel max 6 mm²
Betriebstemperatur 150°C
Nennspannung 450V

CIMBALI 532-161-500

CIMBALI

Passend für:

Passend für:

Anschlüsse

1349343 ANSCHLUß "L" ø 1/4"M-1/4"M GAS

CIMBALI 952-107-008

1349347 ANSCHLUß GERADE ø 1/4"M-1/4"M GAG

CIMBALI 913-159-000 CIMBALI 913-159-006 CIMBALI 913-159-008

1349344 ANSCHLUß GERADE ø 1/4"M-1/8"M GAS

CIMBALI 958-133-020

1349346 ANSCHLUß GERADE ø 1/8"M-1/4"M GAS
Gesamtlänge 38 mm

CIMBALI 952-011-000

1349101 ANSCHLUSS ø 1/8"M-1/8"M VERNICKELT

CIMBALI 532-501-800 CIMBALI 532-501-800R

1349110 ANSCHLUSS ø 1/8"M-3/8"M

CIMBALI 590-533-000 CIMBALI 590-533-008

1349046 ANSCHLUSS FÜR EINLAUFSHAHN

CIMBALI 590-571-010

5048312 ANSCHLUSS GERADE ø 1/8"M - 4 mm

CIMBALI 532-650-100

1349269 ANSCHLUSS GERADE ø 3/8"M-3/8"F
für Dampfrohr

CIMBALI 485-256-000 CIMBALI 485-256-010 CIMBALI 485-256-018

1160700 ANSCHLUSS MIT FILTER ø 3/8"Mx3/8"M
zum Pumpen
aus Messing CW510L (OT57)
bleiarm

CIMBALI 2771-117-583 CIMBALI 925-783-000 CIMBALI 925-783-010

CIMBALI

Passend für:

5092014 KUPPLUNG A "L" ø 3/8"M NPT - 3/8"F GAS
für Kesselsicherheitsventil

CIMBALI 492-298-008 CIMBALI 492-298-018

Passend für:

1349013 L-ANSCHLUSS ø 1/8"M-1/8"M VERNICKELT

CIMBALI 532-507-506 CIMBALI 555-000-070 CIMBALI 555-000-070R

1349100 PUMPENANSCHLUSS ø 3/8"M NPT-3/8"M GAS
3/8"M KEGELF.(NPT)-3/8"M GERADE (GAS)
aus Messing CW510L (OT57)
bleiarm

CIMBALI 532-500-600

1349270 PUMPENANSCHLUSS ø 3/8"M-3/8"M

CIMBALI 533-100-600

1349653 SCHLAUCHANSCHLUSS ø 1/8"M ø 6 NICKEL

CIMBALI 532-503-800

3349356 T-ANSCHLUSS ø 1/8"M-1/8"M-1/8"M VERNICK.

CIMBALI 555-000-050 CIMBALI 555-000-050R

1349654 WINKELSCHLAUCHANSCHLUSS ø 1/8 - M6

CIMBALI 591-410-008

Auslaufduschen für Kaffeegruppen

1081006 AUSLAUFDUSCHE ø 51,5 mm

CIMBALI 457-504-000

1081010 AUSLAUFDUSCHE ø 53 mm

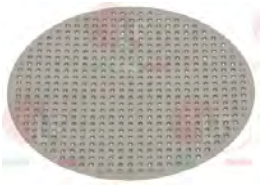

CIMBALI 458-093-000

1081016 AUSLAUFDUSCHE ø 60 mm

CIMBALI 457-560-000 CIMBALI 4771-026-100

1081116 AUSLAUFDUSCHE ø 60 mm

CIMBALI 457-560-000

CIMBALI

Passend für:

1081216 AUSLAUFDUSCHE ø 60 mm

CIMBALI 457-560-000

Passend für:

1081516 AUSLAUFDUSCHE ø 60 mm

CIMBALI 457-560-000

1460200 PRÄZISIONSDUSCHE ø 51,5 mm
Mittelloch 5 mm - 98 Löcher ø 3 mm
Stahl Aisi 301 - als lebensmittelecht zugelassen
integrierte Membran 200 µm
passend für Maschinen ASTORA-BEZZERA-BFC
BRASILIA-CARIMALI-CASADIO-CIMBALI-ECM-ELEKTRA
FAEMA-FIORENZATO CS-FRACINO-GRIMAC-RENEKA
ROYAL-SAB ITALIA-SANREMO-SCALA
VICTORIA ARDUINO-WEGA

CIMBALI

1460205 PRÄZISIONSDUSCHE ø 51,5 mm
Mittelloch 5 mm - 119 Löcher ø 2 mm
Stahl Aisi 304 - als lebensmittelecht zugelassen
gewebte Membran 35 µm
passend für Maschinen ASTORIA/CMA-BEZZERA-BFC
BRASILIA-CARIMALI-CASADIO-CIMBALI-ECM-ELEKTRA
FAEMA-FIORENZATO CS-FRACINO-GRIMAC-RENEKA
ROYAL-SAB ITALIA-SANREMO-SCALA
VICTORIA ARDUINO-WEGA

CIMBALI

1081600 PRÄZISIONSDUSCHE NANOTEC ø 51,5 mm
Die Antihaft-Beschichtung aus NANOQUARZ
verstärkt die Beständigkeit gegen Korrosion und
chemischer Mittel.
Mittelloch 5 mm - 98 Löcher ø 3 mm
Stahl Aisi 301 - als lebensmittelecht zugelassen
eingearbeitete Membran 200 µm
passend für Maschinen ASTORIA/CMA-BEZZERA-BFC
BRASILIA-CARIMALI-CASADIO-CIMBALI-ELEKTRA-FAEMA
FIORENZATO CS-FRACINO-GRIMAC-RENEKA-ROYAL
SAB ITALIA-SANREMO-SCALA-VICTORIA ARDUINO-WEGA

CIMBALI

Befestigungsmaterial

1348030 BEFESTIGUNGSMUT. GLAS ø 1/2"F LOCH 13mm
Mutterhöhe 14 mm - Mutter 24 mm

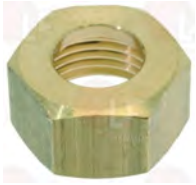

CIMBALI 590-018-000

1186315 BREIT-FLACHSCHEIBE M5
Innen/Aussen-ø 5,3/15 mm - Dicke 1,2 mm
Edelstahl - UNI 6593 - DIN 9021 - ISO 7093

CIMBALI 590-733-000

CIMBALI

Passend für:

1528001 FLACHSENKKOPFSCHRAUBE M4x10
kreuzförmig - Edelstahl
UNI 7688 - DIN 965 - ISO 7046

CIMBALI 503-604-100

Passend für:

1528011 FLACHSENKKOPFSCHRAUBE M5x20
Kreuzschlitz - Edelstahl
UNI 7688 - DIN 965 - ISO 7046

CIMBALI 503-605-180 CIMBALI 590-797-000

5048210 KNOPF ZUR KRISTALLBEFESTIGUNG M5
Anschluss M5 Innengewinde
Aussen-ø 12,3 mm
Dicke 10 mm

CIMBALI 4002-135-844

1186298 MESSINGFLACHSCHEIBE ø 13x6x0,5 mm

CIMBALI

1528171 MUTTER ø 1/4" SECHSECK 17 mm DICKE 4 mm

CIMBALI 590-128-010

3528137 MUTTER SECHSKA. HOCH M8
Edelstahl - UNI 5587 - ISO 4033

CIMBALI 4031-131-467

1186299 SCHEIBE ø 22x16x1 mm

CIMBALI 590-715-000

1528033 SCHRAUBE FÜR DREHKNOPF

CIMBALI 4001-135-950

1184017 SCHRAUBE FÜR GLOCKE

CIMBALI 593-811-000 CIMBALI 593-811-010

3528291 SCHRAUBE M4X8
mit Kreuzschlitz - Edelstahl
UNI 7688 -DIN 965 - ISO 7046

CIMBALI 429-600-000

CIMBALI

Passend für:

1184016 SCHRAUBE M6
Gesamtlänge 20 mm

CIMBALI 590-787-001

Passend für:

3528112 SCHRAUBE M6x16
Edelstahl - UNI 5739 - DIN 933 - ISO 4017

CIMBALI 593-793-001

1528030 SECHSKANTMUTTER BLIND M6
Edelstahl - UNI 5588 - DIN 934 - ISO 4032

CIMBALI 541-806-050

3060054 SECHSKANTMUTTER MEDIUM M10
Edelstahl - UNI 5588 - DIN 934 - 4032

CIMBALI 542-910-040

1348813 SECHSKANTMUTTER MEDIUM M4
Edelstahl - UNI 5588 - DIN 934 - ISO 4032

CIMBALI 542-904-040

3060069 SECHSKANTMUTTER MEDIUM M8
Edelstahl - UNI 5588 - DIN 934 - ISO 4032

CIMBALI 542-908-080

1184018 SECHSKANTSCHRAUBE M6
Gesamtlänge 29 mm

CIMBALI 593-815-000 CIMBALI 593-815-010

1184009 STIFTSCHRAUBE M8x1,25 L25 mm EDELSTAHL
Bohrung für Innensechskant 4 mm

CIMBALI 503-308-200

1455034 ZYLINDERKOPFSCHRAUBE M4x10
Edelstahl - mit Sechskantloch
UNI 5931 - DIN 912 - ISO 4762

CIMBALI 4001-051-934 CIMBALI 511-804-120

1528631 ZYLINDERKOPFSCHRAUBE M4x8
Edelstahl - Kreuzschlitz
UNI 7687 - DIN 7985 - ISO 7045

CIMBALI 502-704-086

CIMBALI

Passend für:

5034989 **ZYLINDERKOPFSCHRAUBE M4x8**
Edelstahl - mit Sechskantloch
UNI 5931 - DIN 912 - ISO 4762
ø Kopf 7 mm - Gesamtlänge 12 mm

CIMBALI 511-904-080

Passend für:

5022646 **ZYLINDERKOPFSCHRAUBE M5x10**
Edelstahl - Kreuzschlitz
UNI 7687 - DIN 7985 - ISO 7045

CIMBALI 503-505-100

1528012 **ZYLINDERKOPFSCHRAUBE M5x14**
Edelstahl - Kreuzschlitz
UNI 7687 - DIN 7985 - ISO 7045

CIMBALI 500-705-141 CIMBALI 503-405-160

1184006 **ZYLINDERKOPFSCHRAUBE NIEDRIG M4x12**
Edelstahl - mit Innensechskant
UNI 9327 - DIN 7984

CIMBALI 4001-051-935

Boilderdichtungen für Kaffeemaschinen

1186572 **DICHTUNG FÜR ERHITZER ø 180x140x3 mm**
aus PTFE - 6 Löcher

CIMBALI 401-331-010

1186751 **DICHTUNG FÜR ERHITZER ø 180x140x3 mm**
aus Universal Carbo - 6 Löcher

CIMBALI

1186750 **DICHTUNG FÜR ERHITZER ø 214x200x3 mm**
aus Universal Carbo

CIMBALI

Bürsten

1384002 **BÜRSTE FÜR WARTUNG**

CIMBALI

1384001 **BÜRSTE ZUR DUSCHENREINIGUNG**
100% in Italien hergestellt

CIMBALI 457-062-000

CIMBALI

Passend für:

1384014 BÜRSTE ZUR DUSCHENREINIGUNG ROT

CIMBALI

Passend für:

1384023 REINIGUNGSPINSEL 50 mm

CIMBALI

Dampfhähne & Kaffeeersatzteile

1548078 DAMPFHAHN
Anschlüsse ø 1/4" MC - 1/2" F
ORIGINELL

CIMBALI 2221-134-646

1548026 DAMPFHAHN KOMPLETT

CIMBALI

5034894 DAMPFHAHNKÖRPER

CIMBALI 485-605-000 CIMBALI 485-605-010 CIMBALI 985-759-000
CIMBALI 985-759-010F

1186122 DICHTUNGSHALTERUNG FÜR HAHN

CIMBALI 903-995-010

1548088 HAHN WASSER-DAMPF
Anschlüsse ø 1/4"M-3/8"M
mit Eingangsspeiche

CIMBALI

1548087 HAHNKÖRPER WASSER-DAPF
Anschlüsse ø 1/4"M-3/8"M

CIMBALI

5050244 HAHNKÖRPER WASSER/DAMPF

CIMBALI 958-572-000 CIMBALI 958-572-010 CIMBALI 958-572-020F

1348316 WASSER-DAMPFHAHN KOMPLETT
Anschlüsse: ø 1/4"M-3/8"M

CIMBALI 485-514-000 CIMBALI 485-514-010 CIMBALI 485-514-020
CIMBALI 485-923-012

Dichtungen

1786220 BLINDDICHTUNG ø 9,2x4,6 mm VITON
für Expansionsventil

CIMBALI 402-203-000

1186363 BLINDDICHTUNG ø 9x5 mm

CIMBALI 400-244-000

1186171 DICHTUNG AUS KUPFER ø 22x16,5x2,2 mm

CIMBALI

1186186 DICHTUNG AUS KUPFER ø 23x17x3 mm

CIMBALI 4701-024-555

1186342 DICHTUNG EPDM ø 12x3,5x4 mm

CIMBALI 400-274-010

1186969 DICHTUNG FLACH AUS PTFE ø 25x21x1,5 mm

CIMBALI 400-335-010

1186958 DICHTUNG FLACH EPDM ø 20,5x15x2 mm

CIMBALI 402-320-000F CIMBALI 4701-134-698

3186172 FLACHDICHTUNG ASBESTFREI ø 15x9x2 mm

CIMBALI 802-011-009

1186394 FLACHDICHTUNG ASBESTFREI ø 22x17x2 mm

CIMBALI 400-215-000 CIMBALI 401-183-000

1186149 FLACHDICHTUNG ASBESTFREI ø 22x18x2 mm

CIMBALI 401-328-010

3186006 FLACHDICHTUNG ASBESTFREI ø 95x56x3 mm
für Heizkörper

CIMBALI LF-1186364 CIMBALI

1186268 FLACHDICHTUNG AUS KUPFER ø 13x8x1 mm

CIMBALI 401-236-000

CIMBALI

Passend für:

1186301 FLACHDICHTUNG AUS KUPFER ø 14x10x1 mm

CIMBALI 401-234-000

Passend für:

1186619 FLACHDICHTUNG AUS KUPFER ø 18x14x1,5 mm

CIMBALI 401-214-000 CIMBALI 401-250-000 CIMBALI 4701-024-554

1186620 FLACHDICHTUNG AUS KUPFER ø 22x17x1,5 mm

CIMBALI 401-215-000

1186214 FLACHDICHTUNG AUS KUPFER ø 26x21,5x1,5 m

CIMBALI 401-216-000

1186959 FLACHDICHTUNG AUS NYLON ø 20x15x1 mm

CIMBALI 427-354-000

1186359 FLACHDICHTUNG AUS PTFE ø 11,4x8x3 mm

CIMBALI 401-281-000

1186121 FLACHDICHTUNG AUS PTFE ø 12x10x0,5 mm

CIMBALI 4051-133-431

1186945 FLACHDICHTUNG AUS PTFE ø 14x10x1,5 mm

CIMBALI 401-195-000 CIMBALI 401-195-010

1186240 FLACHDICHTUNG AUS PTFE ø 17x12x0,5 mm

CIMBALI 4701-116-692

1186957 FLACHDICHTUNG AUS PTFE ø 22x17x1,5 mm

CIMBALI 401-183-010

1186623 FLACHDICHTUNG AUS PTFE ø 53x43x3 mm
für Heizkörper

CIMBALI 988-068-010

1186179 FLACHDICHTUNG AUS PTFE ø 57x43x3 mm
für Heizkörper

CIMBALI 802-111-002 CIMBALI 984-027-000

CIMBALI

Passend für:

1186609 FLACHDICHTUNG AUS PTFE ø 58x51x2 mm
für Heizkörper

CIMBALI 401-194-000 CIMBALI 401-194-010

Passend für:

1186974 FLACHDICHTUNG AUS PTFE ø 8,5x4,5x1,5mm

CIMBALI 401-196-000 CIMBALI 401-196-010

1186927 FLACHDICHTUNG AUS VITON ø 12x3,5x4 mm

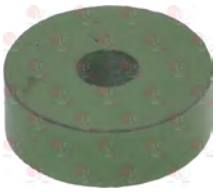

CIMBALI 400-274-020

5053833 FLACHDICHTUNG AUS VITON ø 13x4x4 mm 70SH

CIMBALI 402-205-000

1186607 FLACHDICHTUNG CARBO ø 57,8x50x3 mm
aus Universal Carbo
für Heizkörper

CIMBALI 401-194-000 CIMBALI 401-194-010

1186703 FLACHDICHTUNG EPDM ø 11x7x7 mm

CIMBALI 400-294-000

1186312 FLACHDICHTUNG EPDM ø 15,5x7,5x4 mm

CIMBALI

1186300 FLACHDICHTUNG EPDM ø 15x7,3x4 mm

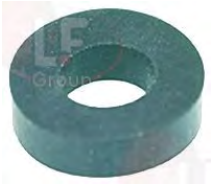

CIMBALI 400-298-000 CIMBALI 402-227-000

1786222 FLACHDICHTUNG EPDM ø 22x18x1,5 mm
für Verdrängerpumpe

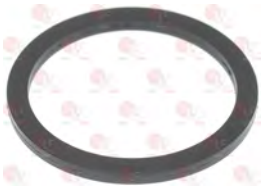

CIMBALI 533-100-500

1786258 FLACHDICHTUNG KUPFER ø 18x12,5x1,5 mm

CIMBALI 400-205-000

1786400 FLACHDICHTUNG PTFE ø 17x13,2x1,5 mm

CIMBALI 402-302-000

1786166 FLACHDICHTUNG PTFE ø 18x14x1,5 mm

CIMBALI 401-250-010

CIMBALI

Passend für:

1186201 FLACHDICHTUNG PTFE ø 21x16,8x2 mm

CIMBALI 400-215-000

Passend für:

1786399 FLACHDICHTUNG PTFE ø 26x20x1,5 mm

CIMBALI 402-326-000F

5073212 FLACHDICHTUNG SILIKON ø 57x50x2 mm
für Widerstand

CIMBALI 402-263-000

5027726 FLACHE DICHTUNG PTFE ø 11x6,5x1,5 mm

CIMBALI 401-235-010 CIMBALI 401-235-020

1186208 KEGELDICHTUNG AUS EPDM ø 25 mm
für Auslaufgruppe

CIMBALI 400-363-000

1186344 KEGELDICHTUNG AUS PTFE ø 14,5x7,5x6 mm
für Wasser-Dampfrohr

CIMBALI 485-078-000 CIMBALI 485-078-010

1786221 KIT DICHTUNGEN FÜR MAGNETVENTILE
für Magnetventile Liquipure

CIMBALI 539-901-000

Dichtungen für Kaffeemaschinengruppe

1186704 DICHTUNG FÜR GRUPPE EPDM

CIMBALI 460-114-000

1186207 GRUPPENDICHTUNG ø 128 mm

CIMBALI 400-210-010 CIMBALI 460-309-000

1186250 GRUPPENDICHTUNG ø 53x46x6 mm
für Kolben

CIMBALI 401-247-000

1186501 GRUPPENDICHTUNG ø 94x45x2 mm
aus Universal Carbo

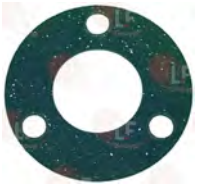

CIMBALI

Drehknöpfe

1241036 ABSTANDSSTÜCK FÜR DREHKNOPF

CIMBALI 4831-132-762

1241011 DREHKNOPF ø 40 mm FÜR UMSCHALTER
Loch für Stift quadratisch 5x5 mm

CIMBALI 472-875-000 CIMBALI 496-902-002 CIMBALI 496-909-000

1241012 DREHKNOPF ø 40 mm FÜR UMSCHALTER
Loch für Stift quadratisch 5x5 mm

CIMBALI 445-700-000

1241033 DREHKNOPF ø 40 mm FÜR UMSCHALTER
Loch für Stift quadratisch 5x5 mm

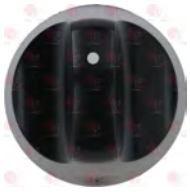

CIMBALI 3529-133-899

5019667 DREHKNOPF ø 42 mm FÜR UMSCHALTER
Loch für Stift quadratisch 5x5 mm

CIMBALI 492-903-010

1241171 DREHKNOPF FÜR DAMPFHAHN
Loch für Halbmondstift ø 8x5,5 mm

CIMBALI 913-729-020

1241561 GUMMIRING FÜR DREHKNOPF
Breite 9 mm - Länge 20 mm
Höhe 12 mm

CIMBALI 485-154-000 CIMBALI 544-400-270

1241177 DREHKNOPF FÜR DAMPFHAHN

CIMBALI 930-020-010

1241213 DREHKNOPF FÜR DAMPFHAHN

CIMBALI 947-506-000

CIMBALI

Passend für:

5054319 DREHKNOPF FÜR DAMPFHAHN

CIMBALI 927-102-000

Passend für:

1225011 DREHKNOPF FÜR EINLAUFHAHN

CIMBALI 4831-117-704

1241013 DREHKNOPF FÜR UMSCHALTER

Loch für Stift quadratisch 5x5 mm

CIMBALI 435-715-000 CIMBALI 472-878-000 CIMBALI 496-788-000

1241014 DREHKNOPF FÜR UMSCHALTER

CIMBALI 445-703-000

1241555 DREHKNOPF FÜR UMSCHALTER

Loch für Stift quadratisch 5,3x5,3 mm

CIMBALI 421-919-002

1241556 DREHKNOPF FÜR UMSCHALTER

Loch für Stift quadratisch 5x5 mm

CIMBALI 421-920-002

1241015 DREHKNOPF FÜR WASSER/DAMPFHAHN

Loch für Halbmondstift 6x8 mm

CIMBALI 472-869-000 CIMBALI 496-901-002

1241016 DREHKNOPF FÜR WASSER/DAMPFHAHN

Loch für Halbmondstift 6x8 mm

CIMBALI 492-902-000

1241069 DREHKNOPF FÜR WASSER/DAMPFHAHN

CIMBALI 902-033-000 CIMBALI 924-828-000

1241311 DREHKNOPF FÜR WASSER/DAMPFHAHN

CIMBALI 445-704-000

1241319 DREHKNOPF FÜR WASSER/DAMPFHAHN

CIMBALI 3538-133-797

1241320 DREHKNOPF FÜR WASSER/DAMPFHAHN

CIMBALI 3533-133-797

CIMBALI

Passend für:

1241362 DREHKNOPF FÜR WASSER/DAMPFHAHN

CIMBALI 4529-132-819

Passend für:

1241554 DREHKNOPF FÜR WASSER/DAMPFHAHN

CIMBALI 495-764-000

1241558 DREHKNOPF FÜR WASSER/DAMPFHAHN

Loch für Halbmondstift 8,5x6 mm

CIMBALI

1241559 DREHKNOPF FÜR WASSER/DAMPFHAHN

Loch für Halbmondstift 8,5x6 mm

CIMBALI

1241041 DREHKNOPF THERMISCHES ZEIGER

CIMBALI 4991-136-527

5078922 DREHKNOPF-DAMPFHAHN

Loch für Halbmondstift ø 8x6 mm

CIMBALI 937-926-000

5030848 GRIFF ø 42 mm FÜR UMSCHALTER

Loch für Stift quadratisch 5x5 mm

CIMBALI 492-906-000

1241561 GUMMIRING FÜR DREHKNOPF

Breite 9 mm - Länge 20 mm
Höhe 12 mm

CIMBALI 485-154-000 CIMBALI 544-400-270

5021530 HAHNDREHKNOPF WASSER/DAMPF

Loch für Halbmondstift ø 6x8 mm

CIMBALI 435-713-000

1255002 HAHNHEBEL LINKS

CIMBALI 902-146-000

CIMBALI

Passend für:

1255001 HAHNHEBEL RECHTS

CIMBALI 902-035-000

Passend für:

1241234 HAHNKNEBEL WASSER/DAMPF AUS NUSSBAUM

Loch für Vierkantstift 6x6 mm
Außendurchmesser 64 mm

CIMBALI

5038011 HAHNKNOPF LH KÖRPER

CIMBALI 911564010

3241084 HALTERING ELASTISCH FÜR KNEBEL

CIMBALI 4081-132-841

1241557 KNEBELFEDER

Breite 5 mm - Länge 13,8 mm
Höhe 7,4 mm

CIMBALI 544-400-230

1241178 KÖRPER RECHTS HAHNDREHKNOPF

CIMBALI 911-563-010

1241360 RING FÜR DREHKNOPF

ø 38x25 mm

CIMBALI 4529-132-464

Druckschalter

1320017 DRUCKFÜHLER

Größe 25x25 mm

CIMBALI 537-046-900

Druckschalter

1320021 DRUCKSCHALTER ELEKTRONISCH

CIMBALI 913-958-008 CIMBALI 916-549-000 CIMBALI 916-549-010

1320017 DRUCKFÜHLER

Größe 25x25 mm

CIMBALI 537-046-900

1320538 DRUCKSCHALTER NEUES MODELL

CIMBALI 468-901-022 CIMBALI 537-030-700 CIMBALI 537-030-710

1186078 MEMBRAN FÜR DRUCKSCHALTER ø 38 mm

CIMBALI 468-007-020

1320541 DRUCKSCHALTER PARKER 3-POLIG 25A

CEI-UL zugelassen
Anschluss ø 1/4"
Skala 0,5÷1,4 bar
Differential 0,18÷0,03 bar
Druck max. 2,1 bar
Temperatur max. 140°C

CIMBALI

1320531 DRUCKSCHALTER P302/6 3-POLIG 30A

CE-SEV-ASE-UL zugelassen
Anschluss ISO 228 G 1/4"M für Rohr ø 4x6 mm
regulierbare Skala 0,5÷1,4 bar
festes Differential 0,15 (±0,06) bar
Flüssigkeitstemperatur max:140°C
Leistung max: 220V 7KW (30A)
400V 12KW (30A)

CIMBALI 531-190-310

1320533 KIT MEMBRANEN FÜR DRUCKSCHALTER

Modell P302/6 ø 55 mm

CIMBALI 531-102-110

CIMBALI

Passend für:

1320803 **DRUCKSCHALTER P303T02 3-POLIG 20A 1/4"**
CE-cURus zugelassen
Anschluss ISO 228 G 1/4"M für Rohr ø 4x6 mm
regulierbare Skala 0,9÷1,7 bar
festes Differential 0,21 (±0,03) bar
Flüssigkeitstemperatur max:140°C
Leistung max: 20A

CIMBALI 532-195-500

Passend für:

1320533 **KIT MEMBRANEN FÜR DRUCKSCHALTER**
Modell P302/6 ø 55 mm

CIMBALI 531-102-110

1186078 **MEMBRAN FÜR DRUCKSCHALTER ø 38 mm**

CIMBALI 468-007-020

Düsen

1501013 **DÜSE ø 14 LOCH ø 0,5 mm**
für Abgabegruppe Ablauf

CIMBALI 491-151-000 CIMBALI 947-216-000F

1501551 **DÜSE ø 14 LOCH ø 0,5 mm**
für Abgabegruppe Ablauf

CIMBALI 491-150-000 CIMBALI 491-151-000 CIMBALI 947-216-000F

1501012 **DÜSE ø 14 LOCH ø 0,8 mm**
für Abgabegruppe Ablauf

CIMBALI 491-173-006 CIMBALI 903-143-000

1501552 **DÜSE ø 14 LOCH ø 0,8 mm**
für Abgabegruppe Ablauf

CIMBALI 491-173-006 CIMBALI 903-143-000 CIMBALI 937-108-000F

1120007 **DÜSE LOCH ø 0.8 mm**
für Magnetventil

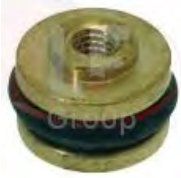

CIMBALI 902-808-000

1500019 **DÜSE LOCH ø 1,2 mm**
für Magnetventil

CIMBALI 2151133912

CIMBALI

Passend für:

1500020 **DÜSE M6x0,75 LOCH ø 1,0 mm**
Gesamthöhe 9 mm
Sechskantkopf von 7 mm

CIMBALI 903-057-000

Passend für:

5011555 **DÜSENGEHÄUSE EDS**

CIMBALI 435-784-000 CIMBALI 435-784-010 CIMBALI 435-784-020
CIMBALI 435-784-030

1500015 **KAPPE KOMPLETT MIT DÜSE**
für Auslaufgruppe

CIMBALI 922-785-000

1501532 **STÖPSEL KOMPLETT MIT DÜSE**
für Auslaufgruppe

CIMBALI 922-785-000

Düsen für Kaffeegruppen

1510004 **WASSERVERTEILER ø 21 mm M5x1**

CIMBALI 457-342-000

1081005 **WASSERVERTEILER ø 35 mm M5x1**

CIMBALI 457-037-020 CIMBALI 457-037-048

Elektrische Kondensatoren

3068019 **KONDENSATOR DUCATI ENERGIA 12,5µF**
450V 50/60Hz
Betriebstemperatur -25 +85°C
Anschlussklemme 6,35x0,8 mm
ø 36xh70 mm

CIMBALI 3341-115-503 CIMBALI 531-404-000

3068008 **KONDENSATOR DUCATI ENERGIA 5µF**
450V 50/60Hz
Betriebstemperatur -25 +85°C
Anschlussklemme 6,35x0,8 mm
ø 28xh55 mm

CIMBALI 531-404-100 CIMBALI 531-492-800

3068010 **KONDENSATOR DUCATI ENERGIA 6,3µF**
450V 50/60Hz
Betriebstemperatur -25 +85°C
Anschlussklemme 6,35x0,8 mm
ø 32xh55 mm

CIMBALI 803-140-045

3068014 **KONDENSATOR DUCATI ENERGIA 8µF**
450V 50/60Hz
Betriebstemperatur -25°C+85°C
Anschlussklemme 6,35x0,8 mm
ø 32xh55 mm

CIMBALI 2341-134-750

CIMBALI

Passend für:

3068016 **KONDENSATOR DUCATI 10µF**
450V 50/60Hz
Betriebstemperatur -25 +85 °C
Anschlussklemme 6,35x0,8 mm
ø 36xh58 mm

CIMBALI 2341-119-567 CIMBALI 531-401-600 CIMBALI 531-492-000
CIMBALI 531-492-900

Passend für:

3068024 **KONDENSATOR DUCATI 16µF**
450V 50/60Hz
Betriebstemperatur -25 +85 °C
Anschlussklemme 6,35x0,8 mm
ø 36xh70 mm

CIMBALI 3341-131-517

3068080 **KONDENSATOR 10µF**
450V 50/60Hz - ø 30xh71 mm

CIMBALI 2341-119-567 CIMBALI 531-401-600 CIMBALI 531-492-000
CIMBALI 531-492-400 CIMBALI 531-492-900

3068081 **KONDENSATOR 12,5µF**
450V 50/60Hz - ø 35xh71 mm

CIMBALI 3341-115-503 CIMBALI 531-404-000

3068083 **KONDENSATOR 16µF**
450V 50/60Hz - ø 35xh71 mm

CIMBALI 3341-131-517

3068086 **KONDENSATOR 25µF**
450V 50/60Hz - ø 45xh71 mm

CIMBALI 531-492-500

3068096 **KONDENSATOR 5µF**
450V 50/60Hz - ø 30xh51 mm

CIMBALI 531-404-100 CIMBALI 531-492-800

3068097 **KONDENSATOR 6,3µF**
450V 50/60Hz - ø 30xh51 mm

CIMBALI 803-140-045

3068079 **KONDENSATOR 8µF**
450V 50/60Hz - ø 30xh71 mm

CIMBALI 2341-134-750

CIMBALI

Passend für:

Passend für:

Elektroplatinen

1390122 ELEKTRONIK-BEDIENELEMENT

CIMBALI 537-059-600 CIMBALI 913-902-018

1390168 ELEKTROPLATINE CPU
Maße 128x128 mm

CIMBALI 537-059-400 CIMBALI 947-758-020

5008896 ELEKTROPLATINE CPU
Maße 125x120 mm

CIMBALI 3341-134-100 CIMBALI 3341-135-683 CIMBALI 918-910-008
CIMBALI 952-846-000 CIMBALI 952-846-010

1390001 NIVEAUPLATINE ELEKTRONISCH

CIMBALI 535-514-008

Entstörfilter

1159001 FIENTSTÖRFILTER 16MBFG5 115/250V 16A

CIMBALI 531-404-200

Federn

1250160 BOLZENFEDER ø 14x23 mm

CIMBALI 4731-022-508

1250015 DICHTUNGSFEDER FÜR SCHWIMMER

CIMBALI 464-078-000

1250228 FEDER ø 11,5x24 mm

CIMBALI 418-014-000

1250226 FEDER ø 11x24 mm HAHNSCHLAUCH

CIMBALI 485-061-010

CIMBALI

Passend für:

1250404 FEDER ø 11x31 mm

CIMBALI 460-164-000 CIMBALI 4731-030-495

Passend für:

1250158 FEDER ø 14x28 mm FÜR VENTIL

CIMBALI 4731-020-408

1250227 FEDER ø 18x30 mm WASSEREINGANG

CIMBALI 419-004-030

1250162 FEDER ø 6,5x20 mm RÜCKSCHLAGVENTIL

CIMBALI 4731-027-556

5060506 FEDER ø 8,3x21 mm

CIMBALI 958-075-010

1250233 FEDER FÜR TASTE

CIMBALI 460-242-000

1250013 FEDERPAAR FÜR HEBELGRUPPE
ø Außen 48/30 mm - Höhe 150/150 mm

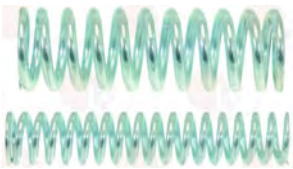

CIMBALI

1250401 NIVEAU-FEDER ø 22x20 mm

CIMBALI 4731-018-635

1250334 RÜCKSTELLFEDER FÜR DREHKNOPFHAHN

CIMBALI 911-310-000

1081012 SEEGER-RING FÜR DUSCHE

CIMBALI 458-094-000

Feinsicherungen

3049052 FEINSICHERUNG FLINK ø 5x20 mm - 10 STK
250V 4A

CIMBALI 3501-117-396

3049001 FEINSICHERUNG TRÄGE ø 5x20 mm - 10 STK
250V 63mA

CIMBALI 530-115-100

CIMBALI

Passend für:

Passend für:

Filter

1160068 WASSERFILTER ø 18x2,5 mm

CIMBALI 490-055-000

1160074 WASSERFILTER ø 8,5x25 mm
für Verdrängerpumpe

CIMBALI 533-100-400

1160011 WASSERFILTER ø 9 mm

CIMBALI 4771-116-081

1160511 WASSERFILTER ø 9x1,5 mm

CIMBALI 481-361-000

Füllstandanzeiger

1201009 ABDECKUNG FÜR NIVEAU

CIMBALI 439-057-007

1201005 NIVEAUANZEIGER KOMPLETT

CIMBALI 990-716-000

1201066 NIVEAUANZEIGER KOMPLETT

CIMBALI 990-716-010

1520526 NIVEAUGLAS ø 12x117 mm

CIMBALI 439-034-000

1201052 NIVEAUGLAS KOMPLETT
für CIMBALI M39GT

CIMBALI 913-723-030

1520537 NIVEAUGLAS 89x30 mm MIT SIEBDRUCK
aus Glas

CIMBALI

CIMBALI

Passend für:

1527541 NIVEAUSCHALE

CIMBALI 4831-132-157

Passend für:

1186357 RING STOPFBÜCHSE ø 18x13,5x4 mm
für Niveauglas

CIMBALI 439-007-000

1520638 STANDANZEIGER MIT SERIGRAPHIE 89x30 mm

CIMBALI 4831-130-683

1520538 STANDANZEIGER MIT SIEBDRUCK 89x30 mm
aus Polycarbonat

CIMBALI 4831-130-683

1201002 STANDANZEIGER UND MANOMETER M31

CIMBALI 417-524-014 CIMBALI 445-500-004 CIMBALI 445-500-014

1201521 STANDANZEIGER 90x60 mm

CIMBALI

1201049 STANDGLAS 72x22x4 mm
für CIMBALI MICROCIMBALI

CIMBALI 440-016-050

1520516 WASSERSTANDGLAS ø 12x135 mm

CIMBALI

Gehäuse

5008892 ABDECKUNGS KIT RECHTS UND LINKS
Länge 213 mm

CIMBALI 990-703-000

CIMBALI

Passend für:

Passend für:

Gerätefüsse

1313102 GERÄTEFUSS ø 50 mm M10 H=55÷69 mm

CIMBALI 532-805-000

1313016 GERÄTEFUSS ø 60 mm M10 H=30÷40 mm

CIMBALI 421-921-002 CIMBALI 421-921-012

Gitter für Tassenwärmer

1185711 GITTER FÜR TASSENWÄRMER
Maße 215x390 mm

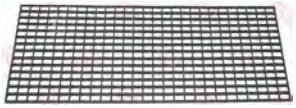

CIMBALI

1185035 GITTER TASSENERWÄRMUNG
Maße 385x330 mm

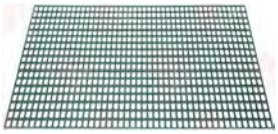

CIMBALI 923-150-000

5039437 TASSENABSTELLGITTER EDELSTAHL 2 GRUPPEN

CIMBALI 3991-134-843 CIMBALI 800-134-843

1185008 TASSENABSTELLGITTER EDELSTAHL 274x123 mm

CIMBALI 442-075-008

1015011 TROPFSCHALE SCHWARZ
max Gesamtmaße 190x320 mm

CIMBALI 442-004-005

5014161 TASSENABSTELLGITTER SEITLICH 135x60 mm

CIMBALI 421-046-000

CIMBALI

Passend für:

1185009 TASSENABSTELLGITTER 274x123 mm

CIMBALI 442-142-009

Passend für:

1015011 TROPFSCHALE SCHWARZ
max Gesamtmaße 190x320 mm

CIMBALI 442-004-005

5072136 TASSENAUFWÄRMEGITTER 341x425 mm

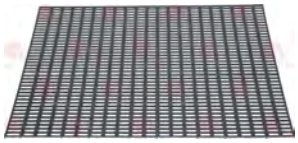

CIMBALI 958-204-000

Heizkörper

1755646 HEIZKÖRPER 1300W 110V
Eintauchtiefe 180 mm - 2-polig
Lochabstand 58 mm
Flansch 75x75 mm

CIMBALI 442-501-001 CIMBALI 442-767-000

1186609 FLACHDICHTUNG AUS PTFE ø 58x51x2 mm
für Heizkörper

CIMBALI 401-194-000 CIMBALI 401-194-010

1186607 FLACHDICHTUNG CARBO ø 57,8x50x3 mm
aus Universal Carbo
für Heizkörper

CIMBALI 401-194-000 CIMBALI 401-194-010

1755082 HEIZKÖRPER 1300W 220V
Eintauchtiefe 180 mm - 2-polig
Lochabstand 58 mm
Flansch 75x75 mm

CIMBALI 442-501-005 CIMBALI 442-766-000

1186609 FLACHDICHTUNG AUS PTFE ø 58x51x2 mm
für Heizkörper

CIMBALI 401-194-000 CIMBALI 401-194-010

CIMBALI

Passend für:

1186607 FLACHDICHTUNG CARBO ø 57,8x50x3 mm
aus Universal Carbo
für Heizkörper

CIMBALI 401-194-000 CIMBALI 401-194-010

Passend für:

1755647 HEIZKÖRPER 1800W 110V
Eintauchtiefe 170 mm - 6-polig
Lochabstand 58 mm
mit Hülse für Fühler - Flansch 75x75 mm
für Kaffeemaschinen 1 Gruppe

CIMBALI 421-504-030 CIMBALI 537-011-200 CIMBALI 537-013-600

1186609 FLACHDICHTUNG AUS PTFE ø 58x51x2 mm
für Heizkörper

CIMBALI 401-194-000 CIMBALI 401-194-010

1186607 FLACHDICHTUNG CARBO ø 57,8x50x3 mm
aus Universal Carbo
für Heizkörper

CIMBALI 401-194-000 CIMBALI 401-194-010

1755083 HEIZKÖRPER 1800W 220V
Eintauchtiefe 180 mm - 6-polig
Lochabstand 58 mm
mit Hülse für Fühler - Flansch 75x75 mm
für Kaffeemaschinen 1 Gruppe

CIMBALI 421-601-010 CIMBALI 421-601-020 CIMBALI 421-610-000
CIMBALI 537-011-400 CIMBALI 537-011-500 CIMBALI 537-013-700

1186609 FLACHDICHTUNG AUS PTFE ø 58x51x2 mm
für Heizkörper

CIMBALI 401-194-000 CIMBALI 401-194-010

1186607 FLACHDICHTUNG CARBO ø 57,8x50x3 mm
aus Universal Carbo
für Heizkörper

CIMBALI 401-194-000 CIMBALI 401-194-010

CIMBALI

Passend für:

1755009 **HEIZKÖRPER 2050/2440W 220/240V**
Eintauchtiefe 185 mm - 6-polig
Lochabstand 58 mm
mit Hülse für Fühler - Flansch 75x75 mm
für Kaffeemaschinen 1 Gruppe

CIMBALI 421-562-020 CIMBALI 421-562-030 CIMBALI 537-011-300

1186607 **FLACHDICHTUNG CARBO ø 57,8x50x3 mm**
aus Universal Carbo
für Heizkörper

CIMBALI 401-194-000 CIMBALI 401-194-010

Passend für:

1186609 **FLACHDICHTUNG AUS PTFE ø 58x51x2 mm**
für Heizkörper

CIMBALI 401-194-000 CIMBALI 401-194-010

3355112 **HEIZKÖRPER 2700W 220/380V 6-POLIG**
Eintauchtiefe 230 mm
Flansch Aussen-ø 98 mm - mit Fühlerhülse
Befestigungslochabstand 54 mm
für 2-Gruppe Kaffeemaschinen
mit Dichtung

CIMBALI

3186006 **FLACHDICHTUNG ASBESTFREI ø 95x56x3 mm**
für Heizkörper

CIMBALI LF-1186364 CIMBALI

1755205 **HEIZKÖRPER 2950/3420W 220/400V**
Eintauchtiefe 305 mm - 6 Pole
Befestigungslöcherabstand 58 mm
mit Hülse für Fühler - Flansch 75x57 mm
für Kaffeemaschinen 2 Gruppen

CIMBALI 489-553-010 CIMBALI 489-553-020 CIMBALI 537-013-000
CIMBALI 537-013-100

1186609 **FLACHDICHTUNG AUS PTFE ø 58x51x2 mm**
für Heizkörper

CIMBALI 401-194-000 CIMBALI 401-194-010

CIMBALI

Passend für:

1186607 FLACHDICHTUNG CARBO ø 57,8x50x3 mm
aus Universal Carbo
für Heizkörper

CIMBALI 401-194-000 CIMBALI 401-194-010

1755088 HEIZKÖRPER 3750/4500W 220/240V
Eintauchtiefe 380 mm - 6-polig
Lochabstand 58 mm
mit Hülse für Fühler - Flansch 75x75 mm
für Kaffeemaschinen 2 Gruppen

CIMBALI 476-513-020 CIMBALI 476-513-026 CIMBALI 476-513-030
CIMBALI 476-513-038 CIMBALI 537-011-600 CIMBALI 537-012-100

Passend für:

1186609 FLACHDICHTUNG AUS PTFE ø 58x51x2 mm
für Heizkörper

CIMBALI 401-194-000 CIMBALI 401-194-010

1186607 FLACHDICHTUNG CARBO ø 57,8x50x3 mm
aus Universal Carbo
für Heizkörper

CIMBALI 401-194-000 CIMBALI 401-194-010

1755117 HEIZKÖRPER 3780/4500W 230/400V
Eintauchtiefe 295 mm - 6-polig
Lochabstand 75 mm
mit Hülse für Fühler - Flansch 95x57 mm
für Kaffeemaschinen 1-2 Gruppen

CIMBALI 911-544-000 CIMBALI 911-544-010

1186179 FLACHDICHTUNG AUS PTFE ø 57x43x3 mm
für Heizkörper

CIMBALI 802-111-002 CIMBALI 984-027-000

CIMBALI

Passend für:

1755010 **HEIZKÖRPER 4500/5370W 220/240V**
Eintauchtiefe 375 mm - 6-polig
Lochabstand 58 mm
mit Hülse für Fühler - Flansch 75x75 mm
für Kaffeemaschinen 2-3-4 Gruppen

CIMBALI 476-514-020 CIMBALI 476-514-030 CIMBALI 537-012-200

1186607 **FLACHDICHTUNG CARBO ø 57,8x50x3 mm**
aus Universal Carbo
für Heizkörper

CIMBALI 401-194-000 CIMBALI 401-194-010

Passend für:

1186609 **FLACHDICHTUNG AUS PTFE ø 58x51x2 mm**
für Heizkörper

CIMBALI 401-194-000 CIMBALI 401-194-010

1755891 **HEIZKÖRPER 5000W 220V**
Eintauchtiefe 360 mm - 6 Pole
Befestigungslochabstand 54 mm
mit Hülse für Fühler - Flansch ø 98 mm
für Kaffeemaschinen 3 Gruppen

CIMBALI

3186006 **FLACHDICHTUNG ASBESTFREI ø 95x56x3 mm**
für Heizkörper

CIMBALI LF-1186364 CIMBALI

1755296 **HEIZKÖRPER 5400/6420W 220/240V**
Eintauchtiefe 620 mm - 6 polig
Befestigungslöcher-Abstand 70 mm
mit Wulsthülse - Flansch 90x57 mm
für 3-4 Gruppen Kaffeemaschinen

CIMBALI 927-597-020

1186179 **FLACHDICHTUNG AUS PTFE ø 57x43x3 mm**
für Heizkörper

CIMBALI 802-111-002 CIMBALI 984-027-000

CIMBALI

Passend für:

1755089 **HEIZKÖRPER 5790W 220V**
Eintauchtiefe 595 mm - 6-polig
Lochabstand 58 mm
mit Hülse für Fühler - Flansch 75x75 mm
für Kaffeemaschinen 3 Gruppen

CIMBALI 477-512-020 CIMBALI 477-512-026 CIMBALI 477-512-030
CIMBALI 477-512-038 CIMBALI 537-011-700 CIMBALI 537-012-500

1186607 **FLACHDICHTUNG CARBO ø 57,8x50x3 mm**
aus Universal Carbo
für Heizkörper

CIMBALI 401-194-000 CIMBALI 401-194-010

1755262 **HEIZKÖRPER 800/950W 220/240V**
Eintauchtiefe 50 mm - 2 Pole
Anschlüsse ø 10 mm

CIMBALI 913-421-020

3060054 **SECHSKANTMUTTER MEDIUM M10**
Edelstahl - UNI 5588 - DIN 934 - 4032

CIMBALI 542-910-040

1755034 **SCHUTZ FÜR HEIZKÖRPER**

CIMBALI 4831-116-556

Passend für:

1186609 **FLACHDICHTUNG AUS PTFE ø 58x51x2 mm**
für Heizkörper

CIMBALI 401-194-000 CIMBALI 401-194-010

1186803 **OR-DICHTUNG 02037 EPDM**
Ringdicke 1,78 mm - Innen-ø 9,25 mm

CIMBALI 401-292-000 CIMBALI 401-338-000 CIMBALI 402-195-000

Hydraulikschläuche

1449500 **PTFE-ROHR ø 2x4 mm - 10 m**
Lebensmittelecht
Max. Temperatur 260°C

CIMBALI 220-000-021

1449502 **PTFE-ROHR ø 4x6 mm - 10 mt**
lebensmittelecht
Max. Druck 23 bar

CIMBALI 220-000-022

1449689 **SILIKONSCHAUCH ø 10x13 SHORE 60 - 10 m**
für Lebensmittelgebrauch

CIMBALI 220-000-017 CIMBALI 429-065-000

1449680 **SILIKONSCHAUCH ø 3x5 SHORE 60 - 10 m**
für Lebensmittelgebrauch

CIMBALI 220-000-013 CIMBALI 430-442-000

1449681 **SILIKONSCHAUCH ø 4x7 SHORE 60 - 5 m**
für Lebensmittelgebrauch

CIMBALI 220-000-014

1449683 **SILIKONSCHAUCH ø 5x10 SHORE 60 - 10 m**
für Lebensmittelgebrauch

CIMBALI 220-000-015

1449283 **SILIKONSCHAUCH ø 5x10 SHORE 60 - 100 m**
für Lebensmittelgebrauch

CIMBALI 220-000-015

1449685 **SILIKONSCHAUCH ø 6x10 SHORE 60 - 5 m**
für Lebensmittelgebrauch

CIMBALI 220-000-016

1449280 **SILIKONSCHLAUCH ø 3x5 SHORE 60 - 100 m**
für Lebensmittelgebrauch

CIMBALI 220-000-013 CIMBALI 430-442-000

1449682 **SILIKONSCHLAUCH ø 5x8 SHORE 60 - 10 m**
für Lebensmittelgebrauch

CIMBALI 429-050-000 CIMBALI 484-391-000

CIMBALI

Passend für:

1449282 SILIKONSCHLAUCH ø 5x8 SHORE 60 - 100 m
für Lebensmittelgebrauch

CIMBALI 429-050-000 CIMBALI 484-391-000

Passend für:

1449285 SILIKONSCHLAUCH ø 6x10 SHORE 60 - 100 m
für Lebensmittelgebrauch

CIMBALI 220-000-016

Kaffee Auslaufdüsen

1022108 AUSLAUF 1 TASSE M16

CIMBALI 457-379-017

1022109 AUSLAUF 1 TASSE M16

CIMBALI 457-377-017 CIMBALI 457-569-000F CIMBALI 457-569-007

1022501 AUSLAUF 1-WEG ø 3/8"

CIMBALI

1022503 AUSLAUF 1-WEG GERADE ø 3/8"

CIMBALI

1022504 AUSLAUF 1-WEG GESCHLOSSEN ø 3/8"

CIMBALI

1022546 AUSLAUF 1-WEG M16

CIMBALI

1022110 AUSLAUF 2 TASSEN M16

CIMBALI 457-378-017 CIMBALI 457-568-000F CIMBALI 457-568-007

1022111 AUSLAUF 2 TASSEN M16

CIMBALI 457-380-017 CIMBALI 457-380-027

CIMBALI

Passend für:

1022506 AUSLAUF 2 TASSEN ø 3/8"

CIMBALI 457-304-007

Passend für:

1165256 AUSLAUF 2 TASSEN ø 3/8" NANOTECH

Antihaftbeschichtung aus NANOQUARZ, die die Beständigkeit an Korrosion und chemischen Angriff erhöht.
Dank der Innen- und Aussenbeschichtung sind die Oberflächen komplett antihaftbeschichtet, der Wasserfluss ist konstant und gleichmäßig.
Zertifizierte Lebensmittelbehandlung.

CIMBALI

1022523 AUSLAUF 2-WEGE KURZ EINSTELLBAR ø 3/8"

CIMBALI

1022521 AUSLAUF 2-WEGE LANG ø 3/8"

CIMBALI

1022522 AUSLAUF 2-WEGE LANG EINSTELLBAR ø 3/8"

CIMBALI

1022547 AUSLAUF 2-WEGE M16

CIMBALI

1022551 AUSLAUF 3-WEGE ø 3/8"

CIMBALI

1022511 AUSLAUFDÜSE 1-WEG

Lochabstand 18 mm

CIMBALI 458-102-009

1022002 AUSLAUFDÜSE 1-WEG M16

CIMBALI 4822-130-085

1022064 AUSLAUFDÜSE 1-WEG M16

CIMBALI 457-360-007

CIMBALI

Passend für:

1022512 AUSLAUFDÜSE 2-WEGE
Lochabstand 18 mm

CIMBALI 458-092-009

Passend für:

1022502 AUSLAUFDÜSE 2-WEGE ø 3/8"

CIMBALI

5031337 DÜSE 1 TASSE GERADE ø 3/8" KURZ

CIMBALI

1022100 DÜSE 1 TASSE M16

CIMBALI 457-358-007 CIMBALI 457-358-017 CIMBALI 4822-130-117

1022127 DÜSE 1 TASSE M16

CIMBALI

1022065 DÜSE 2 TASSEN HOCH M16

CIMBALI 2251-091-807 CIMBALI 457-894-000 CIMBALI 457-894-010
CIMBALI 457-894-020

1022101 DÜSE 2 TASSEN KURZ M16

CIMBALI 2251-091-808 CIMBALI 457-895-000 CIMBALI 457-895-010
CIMBALI 457-895-020

1160559 SCHRAUBE FÜR AUSLAUF - VERCHROMT

CIMBALI 4142-011-678

Kaffeegruppen

1186280 BÜCHSE FÜR DICHTUNGSHALTERUNG
für Auslaufgruppe

CIMBALI 460-113-000 CIMBALI 460-502-000

1391008 STUTZ STEUERHEBEL VERCHROMT

CIMBALI 4831-135-865

CIMBALI

Passend für:

Passend für:

Kaffeesiebe

1160605 **ADAPTERFILTER FÜR KAPSELN EP CIMBALI**
Rand-ø 68 mm - Körper-ø 60 mm - Höhe 65 mm
passend für Siebträger ohne bestimmten Boden
für die Marke der Maschine
als lebensmittelecht zugelassen
passend für Maschinen CIMBALI

CIMBALI

1165182 **SIEBTRÄGER OHNE BODEN CIMBALI**
Flügel 5,5 mm

CIMBALI

1160339 **BLINDFILTER ø 70x17 mm**
Rand-ø 70 mm - Höhe 17 mm

CIMBALI

5071383 **FILTER EP-FAP KAPSELN SUPER CREME**
Rand-ø 70 mm - Körper-ø 60 mm - Höhe 75 mm
Adapter für Einzeldosis-Kapseln
komplett mit innem Druckventil, um
das Produkt in der Tasse cremig zu machen
passend für Siebträger ohne bestimmten Boden
für die Marke der Maschine
passend für Maschinen ASTORIA/CMA-BEZZERA
BRASILIA-CIMBALI-MAGISTER-MARZOCCO-NUOVA
SIMONELLI
PROMAC-RANCILIO-VICTORIA ARDUINO

CIMBALI

1160506 **FILTER KAFFEEPAD ESE 1 TASSE ø 68x18,5mm**
Rand-ø 68 mm - Höhe 18,5 mm

CIMBALI 457-313-000

1160085 **FILTER 1 TASSE 6 g ø 68x18 mm**
Rand-ø 68 mm - Höhe 18 mm

CIMBALI 457-232-000

1160257 **FILTER 1 TASSE 6 gr ø 68x22,5 mm**
Rand-ø 68 mm - Höhe 22,5 mm

CIMBALI 457-249-000 CIMBALI 457-249-010

1160266 **FILTER 1 TASSE 7 g ø 68x24 mm**
Rand-ø 68 mm - Höhe 24 mm

CIMBALI 457-163-000

CIMBALI

Passend für:

1460065 **FILTER 1 TASSE 7 gr ø 70x24,5 mm**
Rand ø 70 mm - Höhe 24,5 mm
made in China

CIMBALI 457-368-000 CIMBALI 4771-021-830

Passend für:

1460305 **FILTER 1TASSE "THE SINGLE"7,5 g H20,5 mm**
Rand-ø 68 mm - Höhe 20,5 mm - 137 Löcher
hergestellt, um die beste Extraktion der Kaffee
zu erlangen, dank der Krümmung erhalten Sie einen
einen homogenen Gebrauch der Kaffeetablette.

CIMBALI

1460306 **FILTER 1TASSE "THE SINGLE"8,5 g H21,5 mm**
Rand-ø 68 mm - Höhe 21,5 mm - 137 Löcher
hergestellt, um die beste Extraktion der Kaffee
zu erlangen, dank der Krümmung erhalten Sie einen
einen homogenen Gebrauch der Kaffeetablette.

CIMBALI

1160086 **FILTER 2 TASSEN 12 g ø 68x19 mm**
Rand-ø 68 mm - Höhe 19 mm

CIMBALI 457-234-000

1160258 **FILTER 2 TASSEN 14 gr ø 68x25 mm**
Rand-ø 68 mm - Höhe 25 mm

CIMBALI 457-164-000 CIMBALI 458-171-000

1460066 **FILTER 2 TASSEN 14 gr ø 70x24,5 mm**
Rand ø 70 mm - Höhe 24,5 mm
made in China

CIMBALI 457-369-000 CIMBALI 4771-021-994

5104605 **FILTER 3 TASSEN 21 gr ø 68x28 mm**
Rand ø 68 mm - Höhe 28 mm
ohne Kanal

CIMBALI

1160335 **KAFFEESIEB 1 TASSE 7 g ø 70x24,5 mm**
Rand-ø 70 mm - Höhe 24,5 mm

CIMBALI 457-368-000 CIMBALI 4771-021-830

1160267 **KAFFEESIEB 2 TASSEN 12 g ø 68x22 mm**
Rand-ø 68 mm - Höhe 22 mm

CIMBALI 457-233-000

1160337 **KAFFEESIEB 2 TASSEN 14 g ø 70x24,5 mm**
Rand-ø 70 mm - Höhe 24,5 mm

CIMBALI 457-369-000 CIMBALI 4771-021-994

CIMBALI

Passend für:

1160293 MEMBRAN-BLINDFILTER ø 50 mm

CIMBALI 457-058-000 CIMBALI 457-114-000

Passend für:

1460105 PRÄZISIONSSIEB 1 TASSE 6/9 g H24,5

Rand-ø 68 mm - Höhe 24,5 mm - 253 Löcher
Rundlochung mit konischem Querschnitt
Stahl Aisi 304 - als lebensmittelecht zugelassen
passender Tamper ø 58 mm
für KAFFEMASCHINEN CARIMALI-CIMBALI-GAGGIA-RENEKA

CIMBALI

1460106 PRÄZISIONSSIEB 2 TASSEN 12/18 g H24,5

Rand-ø 68 mm - Höhe 24,5 mm - 641 Löcher
Rundlochung mit konischem Querschnitt
Stahl Aisi 304 - als lebensmittelecht zugelassen
passender Tamper ø 58 mm
für KAFFEMASCHINEN CARIMALI-CIMBALI-GAGGIA-RENEKA

CIMBALI

1460107 PRÄZISIONSSIEB 2 TASSEN 16/22 g H26,5

Rand-ø 68 mm - Höhe 26,5 mm - 715 Löcher
Rundlochung mit konischem Querschnitt
Stahl Aisi 304 - als lebensmittelecht zugelassen
passender Tamper ø 58 mm
für KAFFEMASCHINEN CARIMALI-CIMBALI-GAGGIA-RENEKA

CIMBALI

1460307 SIEB 1 TASSE THE SINGLE 10,5 g H23 mm

Rand-ø 68 mm - Höhe 23 mm - 137 Löcher
hergestellt, um die beste Extraktion der Kaffee
zu erlangen, dank der Krümmung erhalten Sie einen
einen homogenen Gebrauch der Kaffeetablette.

CIMBALI

1460085 SIEB 2 TASSEN 14 g ø 68x25 mm

Rand ø 68 mm - Höhe 25 mm
made in China

CIMBALI 457-164-000 CIMBALI 458-171-000

Kappen

1439025 DECKEL FÜR AUSLAUFGRUPPE ø 20 mm

CIMBALI 457-343-000

1439024 DECKEL FÜR AUSLAUFGRUPPEL ø 12 mm

CIMBALI 457-344-000

1439014 DECKEL FÜR MISCHBATTERIE

CIMBALI 407-003-000 CIMBALI 4141-134-879 CIMBALI 537-027-500

1439018 DECKEL FÜR NIVEAU 1/4"M

CIMBALI 590-086-000

Kupplungen

1191005 **GUMMIKUPPLUNG ø 35 mm**
Aussen-ø 35 mm
für Pumpe FAEMA

CIMBALI 4081-135-955

1191001 **KOMPLETTE METALLKUPPLUNG**
Aussen-ø Metallteil 40 mm
Gummiteil Aussen-ø 41,5 mm
Loch für Metallteil ø 11x10 mm
für FLANSCHpumpen

CIMBALI

1191003 **KOMPLETTE METALLKUPPLUNG**
Aussen-ø Metallteil 40 mm
Gummiteil Aussen-ø 41,5 mm
Loch für Metallteil ø 11x10 mm
Loch für zweite Metallteil
für FLANSCHpumpen

CIMBALI

1191004 **KOMPLETTE METALLKUPPLUNG**
Aussen-ø Metallteil 35 mm
Gummiteil Aussen-ø 35 mm
Loch für Metallteile 7,6x3,6 mm
für Pumpen FAEMA

CIMBALI

1191002 **KUPPLUNGSSATZ AUS GUMMI ø 41,5 mm**
ø Außen 41,5 mm
für Flanschpumpe

CIMBALI 4081-021-923

5023832 **METALLKUPPLUNG ø 40 mm**
ø Außen 40 mm

CIMBALI 4821-108-987

5500289 **METALLKUPPLUNG ø 40 mm**
ø Außen 40 mm
Achse 11x10 mm

CIMBALI 4821-023-082

CIMBALI

Passend für:

Passend für:

Lippendichtungen

5027692 LIPPENDICHTUNG ø 19,5x10,5 mm

CIMBALI 400-184-000

1186209 LIPPENDICHTUNG ø 22x13x5 mm

CIMBALI 400-359-000

1186210 LIPPENDICHTUNG ø 52x39x6 mm

CIMBALI 400-354-000

Magnete

3240181 MAGNET GESCHÜTZT 62x18x10 mm

CIMBALI 464-923-002

Magnetventile

5019235 ELEKTROVENTIL PARKER 2-WEGE 24V 50/60Hz
7121ZBG1LV00 - Anschlüße ø 1/8"FF - max 10 bar
VITON Dichtung - Loch ø 2,5 mm
mit Spule 483510P0 9W 24V 50/60Hz
Temperatur von Flüßigkeiten -40°C+140°C

CIMBALI 530-596-110 CIMBALI 533-798-400 CIMBALI 533-798-410
CIMBALI 533-798-410R

3120033 MAGNETSPULE PARKER ZB09 9W 24V 50/60Hz
Breite 34 mm - Höhe 33 mm
Länge 43,5 mm

CIMBALI

1120371 MAGNETVENTIL LUCIFER 2 VIE 220/240V
121F4417 - max 20 bar
RUBIN Dichtung - Öffnung 1,5 mm
Spule 483510S6 XS03XS6 F 9W 220/240V 50/60Hz

CIMBALI 533-898-300R

1120290 MAGNETVENTIL LUCIFER 2 VIE 24VAC 50Hz
7121ZBG1LV00 - Anschlüsse ø 1/8"FF - max 10 bar
VITON Dichtung - Öffnung ø 2,5 mm
mit Spule BX38453 9W 24VAC 50/60Hz
Flüssigkeitentemperatur -40°C+140°C

CIMBALI 533-895-100R

CIMBALI

Passend für:

Passend für:

1120241 **MAGNETVENTIL LUCIFER 2 WEGE 24V 50/60Hz**
121F4417 - max. 20 bar
Dichtung aus RUBIN - Öffnung 1,5 mm
Spule 483510P0 XS03M 9W 24V 50/60Hz

CIMBALI 533-893-300 CIMBALI 533-893-300R

1120460 **MAGNETVENTIL LUCIFER 2-WEGE 240V 50Hz**
7121ZBG1LV00 - Anschlüsse ø 1/8"FF - max 10 bar
Dichtung aus VITON - Loch ø 2,5 mm
Spule 483510 9W 220/240V 50/60Hz
Flüssigkeitstemperatur -40°C+140°C

CIMBALI 533895200R

1120332 **SPULE LUCIFER/PARKER 220/240V 9W 50Hz**
Breite 32 mm - Höhe 38 mm
Länge 43 mm

CIMBALI

1120373 **MAGNETVENTIL LUCIFER 3 WEGE 220/240V**
E131F4304 - Auslauf ø 1/8" konisch- max 10 bar
RUBIN Dichtung - Öffnungø 1,5 mm
mit Spule 483510S6 9W 220/240V 50/60Hz
Flüssigkeitentemperatur -40°C+140°C

CIMBALI 533-894-600R

1120378 **MAGNETVENTIL LUCIFER 3 WEGE 220/240V**
131KSG004 - Auslauf ø 1/8" konisch
Anschlüsse ø 1/4"F- Öffnung ø 3 mm
mit Spule 483510S6 XS03XS6 F 9W 220/240V 50/60Hz

CIMBALI 533-895-800R

1120273 **MAGNETVENTIL ODE 2 WEGE ø 1/8" 24VAC**
Gehäuse aus TECHNOPOLYMER PPS
Dichtung aus VITON - Öffnung ø 2,5 mm
mit Spule BDA08024DS 24VAC 50/60Hz 14,5VA
Temperatur -10°C +140°C
NSF Zertifiziert

CIMBALI 533-895-100R

1120106 **MAGNETVENTIL ODE 2 WEGE ø 1/8" 24VDC**
Gehäuse aus TECHNOPOLYMER PPS
VITON Dichtung - Öffnung 3,0 mm
mit Spule BDV08024CY 11W 24VDC
Temperatur -10°C+140°C
NSF Zertifiziert

CIMBALI 533-896-600 CIMBALI 533-896-600R

CIMBALI

Passend für:

1120192 **MAGNETVENTIL ODE 2 WEGE 230/240V 8W**
Gehäuse aus TECHNOPOLYMER PPS
RUBIN Dichtung - Öffnung ø 1,5 mm
mit Spule BDV08230AY 230/240V 50/60Hz 16VA
Temperatur -40°C +180°C
NSF Zertifiziert

CIMBALI 533-898-300R

Passend für:

1120941 **MAGNETVENTIL ODE 2-WEGEN 24VAC 8W**
Gehäuse aus TECHNOPOLYMER PPS
Dichtung aus RUBIN - Öffnung ø 1,5 mm
mit Spule BDA08024DS 24VAC 50/60Hz 8W
Temperatur -40°C +180°C
NSF-Zertifizierung

CIMBALI 533-893-300 CIMBALI 533-893-300R

1120268 **MAGNETVENTIL ODE 3 WEGE 230V 50/60Hz**
Gehäuse aus TECHNOPOLYMER PPS
Dichtung aus RUBIN - Öffnung ø 1,5 mm
KONISCHER Anschluss
mit Spule BDV08230AY 230/240V 50/60Hz 16VA
Flüssigkeitstemperatur -40°C +180°C
NSF-Zertifizierung

CIMBALI 533-894-600R

1120286 **MAGNETVENTIL ODE 3 WEGE 24VAC 50/60Hz**
Gehäuse aus TECHNOPOLYMER PPS
Dichtung aus RUBIN - Öffnung ø 1,5 mm
KONISCHER Anschluss
mit Spule BDA08024DS 24VAC 50/60Hz
Flüssigkeitstemperatur -40°C+180°C
NSF-Zertifiziert

CIMBALI 533-892-300 CIMBALI 533-892-300R CIMBALI 533-894-500R
CIMBALI 533-902-900F

5501167 **MAGNETVENTIL ODE 3 WEGE 24VDC**
Gehäuse aus TECHNOPOLYMER PPS
Dichtung aus RUBIN - Öffnung ø 1,5 mm
Anschluss KONISCH
mit Spüle BDA08024CS 24VDC 8W
Flüssigkeitentemperatur -40°C +180°C
NSF-Zertifizierung

CIMBALI 533-896-500R CIMBALI 533-900-200

5069160 **MAGNETVENTIL PARKER 3 WEGE 24VAC 50Hz**
VE141GV - Ablauf ø 1/8" Konisch - Anschlüsse ø 1/4
VITON Befestigung - Öffnung ø 2,5 mm
mit Spule ZB09 9W 24VAC 50/60Hz
Flüssigkeitstemperatur -10°C+140°C

CIMBALI 533-895-400 CIMBALI 533-895-400R

3120033 **MAGNETSPULE PARKER ZB09 9W 24V 50/60Hz**
Breite 34 mm - Höhe 33 mm
Länge 43,5 mm

CIMBALI

CIMBALI

Passend für:

Passend für:

1120751 **MAGNETVENTIL PARKER 3 WEGE 24VAC 9W**
3019F1GRG7 - Ablauf ø 1/8"F - max 14 bar
Dichtung aus RUBIN - Öffnung ø 1,5 mm
mit Spule 483510P0 XS03MF 9W 24VAC 50/60Hz
Magnetventilkörper EDELSTAHL - NSF
Flüssigkeitstemperatur -40°C+140°C

CIMBALI 533-900-400

1120350 **MAGNETVENTIL PARKER 3-WEGE 24V 50/60Hz**
VE128IR - Ablauf ø 1/8" kegelförmig - max 20 bar
Dichtung aus RUBIN - Loch ø 1,3 mm
mit Spule ZB09 9W 24VAC 50/60Hz
Flüssigkeitstemperatur -30°C+140°C

CIMBALI 484-074-000 CIMBALI 533-795-510 CIMBALI 533-894-500R

3120033 **MAGNETSPULE PARKER ZB09 9W 24V 50/60Hz**
Breite 34 mm - Höhe 33 mm
Länge 43,5 mm

CIMBALI

1120339 **MECHANISCHER TEIL 3-WEGE PARKER**
VE128IR - kegelförmiger Abfluss ø 1/8" - max 20 ba
Dichtung aus RUBIN - Loch ø 1,3 mm
Flüssigkeitstemperatur -30°C+140°C

CIMBALI

1120334 **MECHANISCHER TEIL 3-WEGE LUCIFER**
E131F4304G-kegelförmig Abflusshahn ø 1/8"-max10bar
Dichtung aus RUBIN - Loch ø 1,5 mm
Flüssigkeitstemperatur -30°C+140°C

CIMBALI

1120339 **MECHANISCHER TEIL 3-WEGE PARKER**
VE128IR - kegelförmiger Abfluss ø 1/8" - max 20 ba
Dichtung aus RUBIN - Loch ø 1,3 mm
Flüssigkeitstemperatur -30°C+140°C

CIMBALI

CIMBALI

Passend für:

1120332 **SPULE LUCIFER/PARKER 220/240V 9W 50Hz**
Breite 32 mm - Höhe 38 mm
Länge 43 mm

CIMBALI

Passend für:

3610027 **SPULE M&M 2200 10VA 24VAC 50/60Hz**

CIMBALI LF-5033771

3120032 **SPULE PARKER ZB09 9W 220/240V50/60Hz**
Breite 34 mm - Höhe 33 mm
Länge 43 mm

CIMBALI

5035034 **VENTILE PARKER 3-WEGE 24V 50/60Hz**
E131F4304G-kegelförmiger Abfluss ø 1/8"-max 10 bar
Dichtung aus RUBIN - Öffnung ø 1,5 mbar
mit Spule 483510P0 XS03M F 24V 50/60Hz
Flüssigkeitstemperatur -40°C+140°C

CIMBALI 533-894-500R CIMBALI 533-902-900F

3120034 **VERBINDER GROSS F-ANSCHLUSS**
für Spulen

CIMBALI

1120466 **2-WEGE MAGNETVENTIL LUCIFER 115V 60Hz**
7121ZBG1LV00 - Anschlüsse ø 1/8"FF - max 10 bar
Dichtung aus VITON - Loch ø 2,5 mm
mit Spule 483510S5 F 9W 110/115/120V 50/60Hz
Flüssigkeitstemperatur -10°C+140°C

CIMBALI 533-896-300R

1120461 **2-WEGE MAGNETVENTIL LUCIFER 240V 50Hz**
7121ZBG1LR00 - Anschlüsse ø 1/8"FF - max 24 bar
Dichtung aus RUBIN - Loch ø 2,5 mm
mit Spule 483510S6 9W 220/240V 50/60Hz
Flüssigkeitstemperatur -40°C+140°C

CIMBALI 533-798-300 CIMBALI 533-798-310

1120332 **SPULE LUCIFER/PARKER 220/240V 9W 50Hz**
Breite 32 mm - Höhe 38 mm
Länge 43 mm

CIMBALI

CIMBALI

Passend für:

1120355 **2-WEGE MAGNETVENTIL PARKER 230V 50/60Hz**
VE1402IR - Anschlüsse ø 1/8"FF - max 10 bar
Dichtung RUBIN - Loch ø 2,5 mm
mit Spule ZB09 9W 220/230V 50/60Hz
Flüssigkeitstemperatur -30°C+140°C

CIMBALI 533-796-500 CIMBALI 533-796-500R

Passend für:

3120032 **SPULE PARKER ZB09 9W 220/240V50/60Hz**
Breite 34 mm - Höhe 33 mm
Länge 43 mm

CIMBALI

1120102 **3-WEGE MAGNETVENTIL LUCIFER 115V 60Hz**
E131F4304 -kegelförmig Abflusshahn ø 1/8"-max10bar
Dichtung aus RUBIN - Loch ø 1,5 mm
mit Spule 483510S5 9W 110/115/120V 50/60Hz
Flüssigkeitstemperatur -40°C+140°C

CIMBALI 533-893-200R

1120334 **MECHANISCHER TEIL 3-WEGE LUCIFER**
E131F4304G-kegelförmig Abflusshahn ø 1/8"-max10bar
Dichtung aus RUBIN - Loch ø 1,5 mm
Flüssigkeitstemperatur -30°C+140°C

CIMBALI

5030839 **3-WEGE MAGNETVENTIL LUCIFER 24V 60Hz**
131K6304 - Auslauf ø 1/8" konisch - Anschl. ø 1/4"
VITON Dichtung - Öffnung ø 3 mm
mit Spule 491514B2 13W 24V 60Hz
Flüssigkeitstemperatur -10°C+140°C

CIMBALI 533-890-900 CIMBALI 533-890-910 CIMBALI 533-890-910R

1120330 **3-WEGE MAGNETVENTIL LUCIFER 240V 50Hz**
E131F4304 - Abflauf ø1/8" kegelformig - max 10 bar
RUBIN Dichtung - Loch ø 1,5 mm
mit Spule 483510S6 9W 220/240V 50/60Hz
Flüssigkeitentemperatur -40°C+140°C

CIMBALI 530-595-300 CIMBALI 533-795-600 CIMBALI 533-795-610
CIMBALI 533-795-610R CIMBALI 533-795-910 CIMBALI 533-894-600R

1120334 **MECHANISCHER TEIL 3-WEGE LUCIFER**
E131F4304G-kegelförmig Abflusshahn ø 1/8"-max10bar
Dichtung aus RUBIN - Loch ø 1,5 mm
Flüssigkeitstemperatur -30°C+140°C

CIMBALI

CIMBALI

Passend für:

Passend für:

1120332 **SPULE LUCIFER/PARKER 220/240V 9W 50Hz**
Breite 32 mm - Höhe 38 mm
Länge 43 mm

CIMBALI

1120101 **3-WEGE MAGNETVENTIL PARKER 115V 50/60Hz**
VE128IR - kegelförmiger Abfluss ø 1/8" -max 20 bar
Dichtung aus RUBIN - Loch ø 1,3 mm
mit Spule ZB09 9W 110/120V 50/60Hz
Flüssigkeitstemperatur -40°C+140°C

CIMBALI

1120335 **3-WEGE MAGNETVENTIL PARKER 230V 50/60Hz**
VE128IR - Abflauf kegelformig ø 1/8" - max 20 bar
Dichtung aus RUBIN - Loch ø 1,3 mm
mit Spule ZB09 9W 220/230V 50/60Hz
Flüssigkeitstemperatur -30°C+140°C

CIMBALI 533-795-500 CIMBALI 533-795-510R CIMBALI 533-795-600

1120339 **MECHANISCHER TEIL 3-WEGE PARKER**
VE128IR - kegelförmiger Abfluss ø 1/8" - max 20 ba
Dichtung aus RUBIN - Loch ø 1,3 mm
Flüssigkeitstemperatur -30°C+140°C

CIMBALI

3120032 **SPULE PARKER ZB09 9W 220/240V50/60Hz**
Breite 34 mm - Höhe 33 mm
Länge 43 mm

CIMBALI

Manometer

1245047 **DRUCKMESSER ERHITZER PUMPE ø 62 mm**
Doppelskala 0÷2,5/0÷16 bar - Anschlüsse-ø 1/8"M
Rahmen-ø 62 mm - Körper-ø 62 mm

CIMBALI 421-289-010

1245091 **DRUCKMESSER ERHITZER-PUMPE ø 62 mm**
Doppelskala 0÷2,5/0÷16 bar - Anschlüsse-ø 1/8"M
Rahmen-ø 62 mm - Körper-ø 62 mm

CIMBALI 978-017-000 CIMBALI 978-017-010

CIMBALI

Passend für:

1245556 **MANOMETER FÜR ERHITZER ø 42mm 0÷2,5 bar**
Einzelskala 0÷2,5 bar-Anschluss 1/8"M kegelförmig
Rahmen ø 43 mm - Körper ø 42 mm

CIMBALI 3781-133-400

Passend für:

1245054 **MANOMETER FÜR ERHITZER ø 57mm 0÷2,5 bar**
Einzelskala 0÷2,5 bar - Anschluss ø 1/8"M
Rahmen ø 60 mm - Körper ø 57 mm

CIMBALI 492-085-000

1245541 **MANOMETER FÜR ERHITZER ø 57mm 0÷2,5 bar**
Einzelskala 0÷2,5 bar - Anschluss 1/8"M
Rahmen ø 60 mm - Körper ø 57 mm
Distanzring

CIMBALI

1245542 **MANOMETER FÜR ERHITZER ø 57mm 0÷2,5 bar**
Einzelskala 0÷2,5 bar - Anschluss 1/4"M
Rahmen ø 60 mm - Körper ø 57 mm
Distanzring

CIMBALI

1245546 **MANOMETER FÜR ERHITZER ø 57mm 0÷2,5 bar**
Einzelskala 0÷2,5 bar - Anschluss 1/8"M
Rahmen ø 60 mm - Körper ø 57 mm
Distanzring

CIMBALI 450-009-000 CIMBALI 450-524-000 CIMBALI 475-094-010
CIMBALI 475-137-010

1245003 **MANOMETER FÜR ERHITZER ø 7 mm 0÷2,5 bar**
Einzelskala 0÷2,5 bar - Anschluss 1/8"M
Rahmen ø 57 mm - Körper ø 57 mm

CIMBALI 445-028-000

1245053 **MANOMETER FÜR ERHITZER ø57 mm 0÷2,5 bar**
Einzelskala 0÷2,5 bar - Anschluss ø 1/8"M
Rahmen ø 60 mm - Körper ø 57 mm

CIMBALI 445-168-000

1245505 **MANOMETER FÜR ERHITZER-PUMPE ø 60 mm**
Doppelskala 0÷2,5/0÷16 bar - Anschlüsse-ø 1/8"M
Rahmen-ø 65 mm - Körper-ø 60 mm

CIMBALI 421-289-000

1245094 **MANOMETER FÜR ERHITZER-PUMPE ø 62 mm**
Doppelskala 0÷3/0÷15 bar - Anschlüsse-ø 1/8"M
Rahmen-ø 62 mm - Körper-ø 62 mm

CIMBALI 421-289-010

1245022 **MANOMETER FÜR ERHITZER-PUMPE ø 63 mm**
Doppelskala 0÷2,5/0÷16 bar - Anschlüsse-ø 1/8"M
Rahmen-ø 70 mm - Körper-ø 63 mm

CIMBALI 3781-133-765

CIMBALI

Passend für:

1245544 **MANOMETER FÜR ERHITZER-PUMPE ø 63 mm**
Doppelskala 0÷2,5/0÷15 bar - Anschlüsse-ø 1/8"M
Rahmen-ø 70 mm - Körper-ø 63 mm

CIMBALI 421-127-000

Passend für:

1245557 **MANOMETER FÜR PUMPE ø 42 mm 0÷16 bar**
Einzelskala 0÷16 bar - Anschlüsse 1/8"M
Rahmen ø 43 mm - Körper ø 42 mm

CIMBALI 3781-133-399

1245545 **MANOMETER FÜR PUMPE ø 57 mm 0÷15 bar**
Einzelskala 0÷15 bar - Anschlüsse 1/8"M
Rahmen ø 60 mm - Körper ø 57 mm
Distanzring

CIMBALI 496-246-000

1245004 **MANOMETER FÜR PUMPE ø 57 mm 0÷16 bar**
Einzelskala 0÷16 bar - Anschlüsse 1/8"M
Rahmen ø 57 mm - Körper ø 57 mm

CIMBALI 445-029-000

1245090 **MANOMETER PUMPE ø 62 mm 0÷16 bar**
Einzelskala 0÷16 bar - Anschluss ø 1/8"M
ø Rahmen 62,8 mm - ø Körper 62 mm

CIMBALI 531-196-010

1245088 **PUMPE MANOMETER ø 62 mm 0÷16 bar**
Einzelskala 0÷16 bar - Anschlüsse ø 1/8"M
ø Rahmen 85 mm - ø Körper 62 mm

CIMBALI 531-194-500

Messlöffel für Kaffee

1069002 **MESSLÖFFEL AUS EDELSTAHL 20 ml**
Material Edelstahl AISI304
Gesamtlänge 195 mm

CIMBALI

1069001 **MESSLÖFFEL AUS KUNSTSTOFF 20 ml**
Gesamtlänge 195 mm

CIMBALI 457-203-000

Mikroschalter magnetisch

1903003 **MIKROSCHALTER E530 1C 250V 0.4A**
1 NO Kontakt
Faston 6.3 mm

CIMBALI 537-019-100

CIMBALI

Passend für:

Passend für:

Mikroschalter mechanisch

1252010 **FLAP ZU MIKRO EINSTELLUNG**

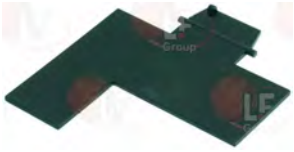

CIMBALI 465-463-000 CIMBALI 965-017-000 CIMBALI 965-017-010

1240005 **MAGNET ø 12x17 mm**

CIMBALI 464-035-000

1240818 **MIKROSCHALTER ELECTRICA C23ZN**
16A 250V

CIMBALI

1240821 **MIKROSCHALTER ELECTRICA NR6K5**
10A 250V

CIMBALI 532-006-600

3240123 **MIKROSCHALTER ROLD VRSRB1DA1**
16A 250V

CIMBALI 3301-133-541 CIMBALI 532-009-800 CIMBALI 532-020-000
CIMBALI 803-140-022 CIMBALI 803-140-023

1803021 **MIKROSCHALTER SAIA-BURGESS 3A 400V**
Modell XGK5-88Z283 32)A 400V
Faston 2,8 mm

CIMBALI 3301-133-541

1240004 **NIVEAUMIKROSCHALTER MAGNETISCH**

CIMBALI 464-922-002 CIMBALI 464-922-010

Motoren

1240701 **FLANSCHMOTOR RPM 150W**
Modell 11039002
Leistung 150W 220V 50Hz
Kondensator 10 µf
für Verdrängerpumpe

CIMBALI 530-298-120

1240702 **MOTOR RPM MIT SCHELLENANSCHLUSS 165W**
Modell 11002728
Leistung 165W 230V 50/60Hz
Kondensator 10 µf
für Verdrängerpumpe

CIMBALI 530-290-800 CIMBALI 530-296-900

CIMBALI

Passend für:

1240181 **MOTOR RPM MIT SCHELLENANSCHLUSS 275W**
Modell C0111
Leistung 275W 208/240V 1,3A 50/60Hz
Kondensator 4 µf
für Volumenpumpe

CIMBALI 530-295-400

Passend für:

1240296 **MOTOR SMA MIT FLANSCH 150W**
Modell YSC102/60-4
Leistung 150W 220/240V 50/60Hz
Kondensator 10 µf - 1370RPM
für Volumenpumpe

CIMBALI 530-298-120

1240295 **MOTOR SMA MIT FLANSCH 150W UL**
Modell YSC102/6-4
Leistung 150W 220/240V 50/60Hz
Kondensator 10 µf - 1370RPM
für Volumenpumpe

CIMBALI 530-299-600

Niveauglasdichtungen

1186228 **FLACHDICHTUNG ASBESTFREI 90x31x1 mm**
für Standglas

CIMBALI 4701-116-573

1186226 **FLACHDICHTUNG EPDM**
für Niveauglas
ø außen 17,2/13 mm - ø innen 11 mm
Höhe 9/4 mm

CIMBALI 400-275-000

1186360 **FLACHDICHTUNG EPDM 18x12x2 mm**

CIMBALI 400-191-000

1186991 **FLACHDICHTUNG EPDM 72x22x3 mm**
für Niveauglas

CIMBALI 400-200-000

Niveaukugeln

1323004 **KUGEL AUS INOX ø 16 mm**

CIMBALI 580-200-110

1323007 **NIVEAUKUGEL GRÜN ø 9,6 mm**

CIMBALI 539-002-300 CIMBALI 539-002-310

CIMBALI

Passend für:

Passend für:

1323001 NIVEAUKUGEL ROT ø 5,8 mm

CIMBALI 539-000-400

Niveauregler

1341002 NIVEAUREGLER RL30/3ES/F 200/240V
200/240V 50/60HZ 5A

CIMBALI 531-691-000 CIMBALI 531-691-008 CIMBALI 531-691-300
CIMBALI 531-691-308

Niveausonden

1430007 NIVEAUFÜHLER ø 1/4"M-112 mm

CIMBALI 915-789-000

1430008 NIVEAUFÜHLER M3-124 mm

CIMBALI 1000091896

3341069 NIVEAUSONDE ø 1/4"M-75 mm

CIMBALI 531-690-900

1341003 NIVEAUSONDE ø 1/8"M-108 mm

CIMBALI 495-517-000 CIMBALI 495-694-000 CIMBALI 495-823-000

1341040 NIVEAUSONDE ø 1/8"M-89 mm

CIMBALI 913-786-000 CIMBALI 913-786-010

O-Ring und ORM-Dichtungen

5037375 **DICHTUNG OR 02056 AUS VITON GRÜN**
Ringdicke 1,78 - Innen-ø 14,00 mm

CIMBALI 402-218-000

1786401 **OR DICHTUNG 06187 VITON GRÜN**
Ringdicke 5,34 mm - Innen-ø 47,00 mm

CIMBALI 402-277-000

5113746 **OR 11.1X1,78 VITON P018**

CIMBALI 402-287-000

3243009 **OR-DICHTUNG 0106 EPDM**
Ringdicke 1,78 mm - Innen-ø 6,75 mm

CIMBALI 401-349-000 CIMBALI 401-371-000 CIMBALI 402-210-000

1186422 **OR-DICHTUNG 0108 EPDM**
Ringdicke 1,78 mm - Innen-ø 8,73 mm

CIMBALI 400-301-000 CIMBALI 402-217-000

1186902 **OR-DICHTUNG 0108 SILIKON ROT**
Ringdicke 1,78 mm - Innen-ø 8,73 mm
für Dampfhahn

CIMBALI

1186255 **OR-DICHTUNG 0109 EPDM**
Ringdicke 2,62 mm - Innen-ø 9,13 mm

CIMBALI 401-366-000 CIMBALI 402-220-000

1186304 **OR-DICHTUNG 0112 EPDM**
Ringdicke 2,62 mm - Innen-ø 9,92 mm

CIMBALI 401-278-000

1186626 **OR-DICHTUNG 0114 EPDM**
Ringdicke 1,78 mm - Innen-ø 11,11 mm

CIMBALI 401-360-000

1186591 **OR-DICHTUNG 0128 VITON**
Ringdicke 2,62 mm - Innen-ø 20,63 mm

CIMBALI 400-213-000

CIMBALI

Passend für:

3186253 **OR-DICHTUNG 0130 EPDM**
Ringdicke 2,62 mm - Innen-ø 22,22 mm

CIMBALI 401-364-000

Passend für:

1186503 **OR-DICHTUNG 0155 SILIKON ROT**
Ringdicke 3,53 mm - Innen-ø 50,80 mm
für Austauscher

CIMBALI 401-178-002 CIMBALI 401-178-012

1186198 **OR-DICHTUNG 0161 EPDM**
Ringdicke 3,53 mm - Innen-ø 57,15 mm

CIMBALI 400-249-000 CIMBALI 400-249-010

1786011 **OR-DICHTUNG 0164 VITON**
Ringdicke 3,53 mm - Innen-ø 60,33 mm

CIMBALI 915-117-000

3243160 **OR-DICHTUNG 0174 EPDM**
Ringdicke 3,53 mm - Innen-ø 71,44 mm

CIMBALI 402-188-000 CIMBALI 402-244-000 CIMBALI 402-260-000

1186365 **OR-DICHTUNG 02012 EPDM**
Ringdicke 1,78 mm - Innen-ø 2,90 mm

CIMBALI 401-368-000

1186014 **OR-DICHTUNG 02015 EPDM**
Ringdicke 1,78 mm - Innen-ø 3,69 mm

CIMBALI 401-300-000 CIMBALI 401-370-000 CIMBALI 401-399-000

1186900 **OR-DICHTUNG 02015 VITON**
Ringdicke 1,78 mm - Innen-ø 3,69 mm

CIMBALI 402-250-000

1186421 **OR-DICHTUNG 02018 EPDM**
Ringdicke 1,78 mm - Innen-ø 4,48 mm

CIMBALI 400-293-000

1186362 **OR-DICHTUNG 02021 EPDM**
Ringdicke 1,78 mm - Innen-ø 5,28 mm

CIMBALI 400-364-000 CIMBALI 401-367-000 CIMBALI 402-224-000
CIMBALI 402-249-000

CIMBALI

Passend für:

3243139 **OR-DICHTUNG 02025 EPDM**
Ringdicke 1,78 mm - Innen-ø 6,07 mm

CIMBALI 530-501-200

Passend für:

1186611 **OR-DICHTUNG 02025 SILIKON ROT**
Ringdicke 1,78 mm - Innen-ø 6,07 mm

CIMBALI 4701-117-916

1186612 **OR-DICHTUNG 02025 VITON**
Ringdicke 1,78 mm - Innen-ø 6,07 mm

CIMBALI

1786143 **OR-DICHTUNG 02025 VITON GRÜN**
Ringdicke 1,78 mm - Innen-ø 6,07 mm

CIMBALI 402-262-000

1186411 **OR-DICHTUNG 02031 EPDM**
Ringdicke 1,78 mm - Innen-ø 7,66 mm

CIMBALI 401-343-000 CIMBALI 402-223-000 CIMBALI 402-230-000

1186803 **OR-DICHTUNG 02037 EPDM**
Ringdicke 1,78 mm - Innen-ø 9,25 mm

CIMBALI 401-292-000 CIMBALI 401-338-000 CIMBALI 402-195-000

1186346 **OR-DICHTUNG 02043 EPDM**
Ringdicke 1,78 mm - Innen-ø 10,82 mm

CIMBALI 400-393-000 CIMBALI 401-204-000 CIMBALI 401-362-000

1186950 **OR-DICHTUNG 02043 VITON GRÜN**
Ringdicke 1,78 mm - Innen-ø 10,82 mm

CIMBALI 402-209-000

1186223 **OR-DICHTUNG 02056 EPDM**
Ringdicke 1,78 mm - Innen-ø 14,00 mm

CIMBALI 401-250-000 CIMBALI 401-305-000

3243069 **OR-DICHTUNG 02068 EPDM**
Ringdicke 1,78 mm - Innen-ø 17,17 mm

CIMBALI 4701-119-817

1786165 **OR-DICHTUNG 02068 VITON GRÜN**
Ringdicke 1,78 mm - Innen-ø 17,17 mm

CIMBALI 402-200-000

3186440 **OR-DICHTUNG 02075 EPDM**
Ringdicke 1,78 mm - Innen-ø 18,77 mm

CIMBALI 400-192-000

CIMBALI

Passend für:

3243382 **OR-DICHTUNG 02087 EPDM**
Ringdicke 1,78 mm - Innen-ø 21,95 mm

CIMBALI 400-335-000

Passend für:

1186401 **OR-DICHTUNG 02093 EPDM**
Ringdicke 1,78 mm - Innen-ø 23,52 mm

CIMBALI 4701-026-914

1186631 **OR-DICHTUNG 02112 VITON**
Ringdicke 1,78 mm - Innen-ø 28,30 mm

CIMBALI

3243191 **OR-DICHTUNG 02125 EPDM**
Ringdicke 1,78 mm - Innen-ø 31,47 mm

CIMBALI 401-369-000 CIMBALI 402-241-000

3243189 **OR-DICHTUNG 02137 EPDM**
Ringdicke 1,78 mm - Innen-ø 34,65 mm

CIMBALI 401-309-000

1186929 **OR-DICHTUNG 02137 VITON GRÜN**
Ringdicke 1,78 mm - Innen-ø 34,65 mm

CIMBALI 402-241-000

1186960 **OR-DICHTUNG 02162 VITON GRÜN**
Ringdicke 1,78 mm - Innen-ø 41,00 mm
für Kaffeegruppe ø 50 mm

CIMBALI 402-240-000

1786137 **OR-DICHTUNG 03024 SILIKON ROT**
Ringdicke 2,62 mm - Innen-ø 6,02 mm

CIMBALI 401-228-010

1186358 **OR-DICHTUNG 03030 EPDM**
Ringdicke 2,62 mm - Innen-ø 7,59 mm

CIMBALI 401-291-000 CIMBALI 402-314-000

1786155 **OR-DICHTUNG 03030 VITON**
Ringdicke 2,62 mm - Innen-ø 7,59 mm

CIMBALI 401-320-000

CIMBALI

Passend für:

1786197 OR-DICHTUNG 03030 VITON GRÜN
Ringdicke 2,62 mm - Innen-ø 7,59 mm

CIMBALI 402-194-000

1186236 OR-DICHTUNG 03043 VITON
Ringdicke 2,62 mm - Innen-ø 10,78 mm

CIMBALI 400-279-000 CIMBALI 402-219-000

1186356 OR-DICHTUNG 03075 EPDM
Ringdicke 2,62 mm - Innen-ø 18,72 mm

CIMBALI 400-343-000

1186833 OR-DICHTUNG 03100 EPDM
Ringdicke 2,62 mm - Innen-ø 25,07 mm

CIMBALI 401-337-000

3160044 OR-DICHTUNG 03187 EPDM
Ringdicke 2,62 mm - Innen-ø 47,30 mm

CIMBALI 802-011-200 CIMBALI 977-014-000

3060038 OR-DICHTUNG 03212 EPDM
Ringdicke 2,62 mm - Innen-ø 53,65 mm

CIMBALI 401-363-000

Passend für:

1186318 OR-DICHTUNG 03043 EPDM
Ringdicke 2,62 mm - Innen-ø 10,78 mm

CIMBALI 400-279-000 CIMBALI 401-374-000

3060608 OR-DICHTUNG 03050 EPDM
Ringdicke 2,62 mm - Innen-ø 12,37 mm

CIMBALI 401-190-000

1186327 OR-DICHTUNG 03081 EPDM
Ringdicke 2,62 mm - Innen-ø 20,24 mm

CIMBALI 802-011-005 CIMBALI 984-274-000

3186244 OR-DICHTUNG 03125 EPDM
Ringdicke 2,62 mm - Innen-ø 31,42 mm

CIMBALI 401-279-010

3186245 OR-DICHTUNG 03200 EPDM
Ringdicke 2,62 mm - Innen-ø 50,47 mm

CIMBALI 401-392-000 CIMBALI 402-245-000

1186625 OR-DICHTUNG 03281 EPDM
Ringdicke 2,62 mm - Innen-ø 71,12 mm

CIMBALI 401-379-000

CIMBALI

Passend für:

1186220 **OR-DICHTUNG 0350-50 EPDM**
Ringdicke 5,34 mm - Innen-ø 34,29 mm

CIMBALI 401-201-000

Passend für:

1186238 **OR-DICHTUNG 04081 EPDM**
Ringdicke 3,53 mm - Innen-ø 20,22 mm

CIMBALI 401-354-000

1186655 **OR-DICHTUNG 04131 EPDM**
Ringdicke 3,53 mm - Innen-ø 32,93 mm

CIMBALI 401-393-000

1186403 **OR-DICHTUNG 04137 AUS VITON GRÜN**
Ringdicke 3,53 mm - Innen-ø 34,52 mm
für Kaffeegruppe ø 44 mm

CIMBALI 402-238-000 CIMBALI 402-330-000F

1186963 **OR-DICHTUNG 04137 SILIKON PLATINUM**
Ringdicke 3,53 mm - Innen-ø 34,52 mm
für Kaffeegruppe ø 44 mm

CIMBALI 402-186-000 CIMBALI 402-186-010

1186990 **OR-DICHTUNG 04137 SILIKON ROT**
Ringdicke 3,53 mm - Innen-ø 34,52 mm

CIMBALI 402-273-000

5039021 **OR-DICHTUNG 04162 SILIKON ROT**
Ringdicke 3,53 mm - Innen-ø 40,86 mm

CIMBALI 402-265-000 CIMBALI 402-265-010

3186601 **OR-DICHTUNG 04200 EPDM**
Ringdicke 3,53 mm - Innen-ø 50,39 mm

CIMBALI 402-226-000 CIMBALI 402-317-010 CIMBALI 402-317-020F

5501389 **OR-DICHTUNG 04400 VITON SCHWARZ**
Ringdicke 3,53 mm - Innen-ø 101,20 mm
für Kesselgruppe

CIMBALI 401-224-000

1186941 **OR-DICHTUNG 04525 EPDM**
Ringdicke 3,53 mm - Innen-ø 132,90 mm
für Flansch

CIMBALI 400-207-000

CIMBALI

Passend für:

3186001 **OR-DICHTUNG 06150 EPDM**
Ringdicke 5,34 mm - Innen-ø 37,47 mm

CIMBALI 401-348-000

Passend für:

3186013 **OR-DICHTUNG 06187 EPDM ø 58 mm**
Ringdicke 5,34 mm - Innen-ø 47,00 mm

CIMBALI 402-277-000

3786685 **OR-DICHTUNG 06287 EPDM**
Ringdicke 5,34 mm - Innen-ø 72,39 mm

CIMBALI 401-385-000

1786316 **OR-DICHTUNGEN R3 VITON GRÜN**
Ringdicke 1,9 mm - Innen-ø 4,2 mm

CIMBALI 402-196-000

1786317 **OR-DICHTUNGEN R9 VITON GRÜN**
Ringdicke 2,7 mm - Innen-ø 10,5 mm

CIMBALI 402-206-000

1186966 **ORM-DICHTUNG 0057-19 VITON GRÜN**
Ringdicke 1,9 mm - Innen-ø 5,7 mm

CIMBALI 402-198-000

1186968 **ORM-DICHTUNG 0089-27 VITON GRÜN**
Ringdicke 2,7 mm - Innen-ø 8,9 mm

CIMBALI 402-197-000

5033919 **ORM-DICHTUNG 03062 EPDM**
Ringdicke 2,62 mm - Innen-ø 15,54 mm

CIMBALI 401-347-000

Reinigungsmittel

3092353 **ENTKALKER SCALE CLEAN**
Packung 12 Beutel 25 g
zur Entkalkung von Kaffeemaschinen BABY
Bitte die angelegten Gebrauchshinweise beachten

CIMBALI

3092352 **KALKLÖSER SCALE CLEAN 1 kg**
Entkalkung-Säure für Aluminiumoberflächen
Kupfer Messing Eisen

CIMBALI

CIMBALI

Passend für:

3092350 **REINIGUNGSM. COFFEE CLEAN TABLETTE 2,5 g**
Dose 60 Tabletten 2,5 g
für Reinigung Kaffeegruppe

CIMBALI

Passend für:

3092355 **REINIGUNGSMITTEL CAPPUCCINO PERFECT 1 L**
zur Reinigung von Milchaufschäumer
Bitte die angelegten Gebrauchshinweise beachten

CIMBALI

3092351 **REINIGUNGSMITTEL COFFEE CLEAN**
Verpackung von 15 Beuteln 20 g
für Reinigung Kaffeegruppe

CIMBALI

3092543 **REINIGUNGSMITTEL COFFEE CLEAN 570 g**
Reinigungsmittel für KAFFEEMASCHINE
für die Reinigung von Filter und Siebträger
für Fett und Kaffee Flecken auf Tassen und Unterta

CIMBALI

3092143 **REINIGUNGSMITTEL COFFEE CLEAN 900 g**
Reiniger für KAFFEEMASCHINEN
zur Reinigung von Filtern und Siebträgern für
Fett-und Kaffeeflecken auf Tassen und Untertassen
Bitte die angelegten Gebrauchshinweise beachten

CIMBALI

Relais

3351605 **LEISTUNGSRELAIS FINDER 60.63.8.230.0000**
230V 50/60Hz
3 Wechsler 10A

CIMBALI 531-502-700 CIMBALI 531-506-300 CIMBALI 531-507-500

1351001 **LEISTUNGSRELAIS FINDER 62.83.8.024.0000**
24Vac 50/60Hz
3 Wechsler 16A

CIMBALI 537-020-500

3351008 **LEISTUNGSRELAIS FINDER 62.83.8.230.0000**
230V 50/60Hz
3 Wechsler 16A

CIMBALI 3442-133-670 CIMBALI 537-020-300

5038177 **LEISTUNGSRELAIS FINDER 65.31.8.024.0309**
24VAC 50/60Hz
1 Kontakt NO 30A

CIMBALI 531-505-200

CIMBALI

Passend für:

Passend für:

Rohr-Systeme Kaffee- u. Vendingmaschinen

1550005 AUSLAUFLEITUNG GRUPPE

CIMBALI 920-660-000 CIMBALI 920-660-010

1449023 AUSLAUFROHR FÜR GRUPPE

CIMBALI 421-580-020 CIMBALI 947-557-000F CIMBALI 947-557-020F

1449028 AUSLAUFROHR FÜR GRUPPE

CIMBALI 496-937-010

1449361 AUSLAUFROHR FÜR GRUPPE

CIMBALI 3951-133-101

1550002 AUSLAUFROHR GRUPPE

CIMBALI 947-505-000

5500568 DAMPFSCHLAUCH LINKS

CIMBALI 496-970-010 CIMBALI 496-970-020

5020130 GRUPPENEINLAUFROHR

CIMBALI 421-578-000

1449217 INJEKTORLEITUNG

CIMBALI 911-596-000

1449044 INJEKTORROHR

CIMBALI 3951-133-894

5027502 KARTUSCHEVERSONGUNSROHR

CIMBALI 421-413-020 CIMBALI 421-513-000 CIMBALI 421-513-010

1449027 KÜHLROHR FÜR GRUPPE

CIMBALI 421-594-000 CIMBALI 913-535-000 CIMBALI 913-535-010
CIMBALI 913-535-020 CIMBALI 913-535-033F

1449026 ROHR EINGANG FÜR AUSLAUFGRUPPE

CIMBALI 421-595-020

CIMBALI

Passend für:

1449322 ROHR ERHITZER-DRUCKREGLER

CIMBALI

Passend für:

5114793 ROHR ERSTE GRUPPE KÜHLUNG

CIMBALI 913-534-040 CIMBALI 913-534-043F

5070215 ROHRLEITUNG OBEN

CIMBALI 913-538-010

1550004 SCHALLDÄMPFER

CIMBALI 435-567-000 CIMBALI 435-567-010 CIMBALI 435-567-020

1550042 TUBAZIONE CARICO CARTUCCIA

CIMBALI 947-555-000F CIMBALI 947-555-020F

Rückschlag- und Expansionsventile

1523016 EXPANSIONSVENTIL

CIMBALI 537-017-800

1523019 EXPANSIONSVENTIL

CIMBALI 415-928-000 CIMBALI 415-929-010 CIMBALI 415-929-020
CIMBALI 415-932-000 CIMBALI 415-932-010 CIMBALI 427-954-000

1523067 EXPANSIONSVENTIL ø 1/8"M-1/8"M

einstellbarer Druck 12bar

CIMBALI 532-392-200

1720001 EXPANSIONSVENTIL ø 1/8"M-1/8"M

Eichdruck 14bar

CIMBALI 532-392-800 CIMBALI 532-392-810

1523066 RÜCKSCHLAGSVENTIL

CIMBALI 537-053-200 CIMBALI 958-070-000

1523015 RÜCKSCHLAGVENTIL

CIMBALI 418-917-012 CIMBALI 418-917-020

CIMBALI

Passend für:

1523404 RÜCKSCHLAGVENTIL

CIMBALI 460-029-010

Passend für:

1523411 RÜCKSCHLAGVENTIL ø 1/2"F -1/2"F

CIMBALI

1523049 STIFT FÜR RÜCKSCHLAGVENTIL

CIMBALI 418-012-010 CIMBALI 418-012-020 CIMBALI 418-012-028

Schalter

1319054 DRUCKKNOPF FÜR SCHALTER

CIMBALI 4529-132-818

1241317 DRUCKKNOPF FÜR TASSENWÄRMER

CIMBALI 3538-133-898

1319028 DRUCKKNOPF FÜR TASTATUR

CIMBALI 3538-133-931

1319096 DRUCKKNOPF FÜR TASTATUR

CIMBALI 990-728-000 CIMBALI 990728000

3319421 DRUCKKNOPF 2-POLIG ROT 16A 250V
Einbaumaß 22x27 mm

CIMBALI 532-011-300

1319025 FOLIENTASTATURPLATINE 5 DRUCKKN.

CIMBALI 3301-132-572

1319517 FOLIENTASTATURPLATINE 5 DRUCKKN.
Größe 160x55 mm

CIMBALI 913-061-000 CIMBALI 913-061-008

1319038 FOLIENTASTATURPLATINE 6 DRUCKKN.

CIMBALI 3301-132-571

CIMBALI

Passend für:

3319154 **SCHALTER ZWEIPOLIG SCHWARZ 16A 250V**
16(4)A 250V - max. Temperatur 120°C
mit Schutzkappe für Druckknopf - Siebdruck 0 - I
Einbaumaß 22x30 mm

CIMBALI 532-010-600 CIMBALI 532-015-500 CIMBALI 532-022-300

Passend für:

3319012 **SCHALTER 2-POLIG GRÜN 16A 250V**
16(4)A 250V - max. Temperatur 120°C
mit Signallampe und Druckknopf-Schutzkappe
Einbaumaß 22x30 mm - Siebdruck 0 - I

CIMBALI 532-091-300

3319016 **SCHALTER 2-POLIG ROT 16A 250V**
16(4)A 250V - max. Temperatur 120°C
mit Signallampe - Siebdruck 0 - I
Einbaumaß 22x30 mm

CIMBALI 532-007-300

3319420 **SCHALTER 2-POLIG ROT 16A 250V**
mit Signallampe
Einbaumaß 22x27 mm

CIMBALI 532-011-800 CIMBALI 532-012-000 CIMBALI 532-022-900

1319902 **SCHALTER 2-POLIG SCHWARZ 16A 250V**
mit Led-Signallampe
Einbaumaß 22x30 mm

CIMBALI 532-022-008 CIMBALI 803-140-010

1319052 **SCHALTER 2-POLIG 16A 250V**

CIMBALI 3761-132-128

1319053 **SCHALTER 2-POLIG 16A 250V**

CIMBALI 532-021-708

1319680 **TASTATUR TOUCH SCREEN DISPLAY**

CIMBALI 949-861-000 CIMBALI 949-861-010 CIMBALI 949-861-020
CIMBALI 949-861-030 CIMBALI 949861030

5060417 **TASTATUR 1 TASTE**

CIMBALI 952-715-000 CIMBALI 952-715-010

1319715 **TASTATUR 5 TASTEN**

CIMBALI 952-716-000 CIMBALI 952-716-010

CIMBALI

Passend für:

1319788 TASTATUR 5 TOUCH TASTEN

CIMBALI 960-128-000 CIMBALI 960-128-010 CIMBALI 960-128-020

Passend für:

1319044 TASTATURFOLIE 1 TASTE

CIMBALI 4831-134-255

1319679 TASTATURFOLIE 1 TASTE

CIMBALI 927-568-000

1319698 TASTATURFOLIE 1 TASTE

CIMBALI 973-032-000 CIMBALI 973-032-010

5032446 TASTATURFOLIE 12 TASTEN

Gesamtlänge 440 mm

CIMBALI 495-246-000

1319046 TASTATURFOLIE 5 TASTEN

CIMBALI 422-259-000

1319049 TASTATURFOLIE 5 TASTEN

CIMBALI 445-266-000

1319512 TASTATURFOLIE 5 TASTEN

CIMBALI 913-732-000

1319515 TASTATURFOLIE 5 TASTEN

CIMBALI 445-270-000 CIMBALI 445-270-010

1319518 TASTATURFOLIE 5 TASTEN

CIMBALI 913-054-000

1319522 TASTATURFOLIE 5 TASTEN

CIMBALI 496-071-010

1319523 TASTATURFOLIE 5 TASTEN

CIMBALI 422-111-020

CIMBALI

Passend für:

1319677 TASTATURFOLIE 5 TASTEN

CIMBALI 927-575-000

Passend für:

1319697 TASTATURFOLIE 5 TASTEN

CIMBALI 973-031-010

5038008 TASTATURFOLIE 5 TASTEN

CIMBALI 915-173-000

1319384 TASTATURFOLIE 6 TASTEN

CIMBALI 915-400-000

5030573 TASTATURFOLIE 6 TASTEN

CIMBALI 3301-135-601

3319018 WIPPENSCHALTER 2-POLIG ROT 16A 250V

16(4)A 250V - max. Temperatur 120°C
mit Signallampe - Einbaumaß 22x30 mm

CIMBALI 532-004-400

1319098 2-POLIG SCHALTER 16A 250V

CIMBALI 532-015-800

Schalterblenden

5055758 SIEBDRUCK SELBSTKLEBEND KAFFEEAUSWAHL

Maße 125x10 mm

CIMBALI 913-192-000 CIMBALI 913-192-010 CIMBALI 913-192-020

CIMBALI

Passend für:

Passend für:

Schaltschütze

3446556 **RELAISSSCHALTER LOVATO BG0910A**
Spule 9A 230V 50/60Hz 4Kw
3 Kontakte NO
1 Hilfskontakt NO

CIMBALI 531-503-510 CIMBALI 531-506-600 CIMBALI 531-507-208

1454001 **SCHÜTZ ALLEN-BRADLEY K09 20A 400V**
Spule 230V 50/60Hz
4 Kontakte NO

CIMBALI 531-503-520

1354001 **SCHÜTZ ALLEN-BRADLEY K09 9A 400V 4Kw**
Spule 12V
4 Kontakte normalerweise geöffnet

CIMBALI 531-503-710 CIMBALI 531-503-720

1354908 **SCHÜTZ LOVATO BG0910D**
9A 400V 4Kw
Spule 12VDC
3 Kontakte NO
1 Hilfskontakt NO

CIMBALI

Schellen

3449399 **FASCETTA BIFILARE 9,3-9,8 - 100 PZ**

CIMBALI 532-742-200

1168011 **SCHELLE AUS EDELSTAHL FÜR FLANSCHPUMPE**

CIMBALI 539-000-101

3449406 **SCHLAUCHSCHELLE DOPPELT 11-11,6 -100 ST**
für Schläuche ø 11÷11,6 mm

CIMBALI 532-704-200

CIMBALI

Passend für:

Passend für:

Schlauchanschlüsse

1315022 SCHLAUCHANSCHLUß ZUR SCHNELLKUPPL. 6 mm

CIMBALI 934-168-010

5072155 SCHLAUCHANSCHLUSS GERADE ø 12/16 mm

Aussen-ø variabel von 12 bis 16 mm
Innen-ø 10mm
Gesamtlänge 65 mm
für Kesselsicherheitsventilkappe

CIMBALI 532-601-000

1315021 SCHLAUCHANSCHLUSS GERADE ø 6x10 mm

Grate ø 8/12 mm
Gesamtlänge 59 mm
Nylonmaterial

CIMBALI 532-600-700

Schutzhüllen für Dampfwasserleitungen

1186924 SCHUTZGRIFF FÜR RÖHRE ø 10 mm

CIMBALI 430-119-000 CIMBALI 430-119-010

1187501 SCHUTZGRIFF FÜR RÖHRE ø 8 mm

CIMBALI

1549011 VERBRÜHSCHUTZGUMMI ROHRE ø 10 mm

CIMBALI 927-132-010

Schwimmer

1188501 NIVEAUSCHWIMMER CIMBALI

CIMBALI 464-519-006 CIMBALI 464-519-008

1188001 SCHWIMMERTRÄGER

CIMBALI 464-075-000

Schwingungsdämpfer für Motoren

5027766 SCHWINGUNGSDÄMPFER ø 12x19,5 mm M6

CIMBALI 532-802-900

Sicherheitsventile für Boiler

1523073 ENTLÜFTUNGSVENTIL ø 1/4"M EDELSTAHL
aus Stahl

CIMBALI 418-911-010 CIMBALI 418-941-010 CIMBALI 537-040-300

1523537 ENTLÜFTUNGSVENTIL ø 1/4"M
aus Stahl - altes Modell
OR Viton 70sh

CIMBALI 418-911-002 CIMBALI 418-911-010

1523538 ENTLÜFTUNGSVENTIL FÜR ERHITZER ø 1/4"M
aus Messing
HNBR/PTFE Dichtung

CIMBALI 418-932-000

5084070 SCHUTZ DES ERHITZERSICHERHEITSVENTILS

CIMBALI 958-219-000 CIMBALI 966-492-000

1523048 VENTIL F. ERHITZER ø 1/4"M 2,0bar CE-PED
Kalibrierdruck 2,0 bar
Dampfabgabeleistung 43,3 kg/h
mit Anschluss ø 1/4 "F - 3/8 "M

CIMBALI 438-926-030 CIMBALI 537-047-400

1515031 VENTIL F. ERHITZER ø 3/8"M 2.0bar CE-PED
Kalibrierdruck 2,0 bar
Dampfabgabeleistung 43,3 Kg/h

CIMBALI 438-926-030 CIMBALI 537-047-400

1523541 VENTIL FÜR ERHITZER ø 1/4"M
Eichdruck 1,8 bar

CIMBALI

1515004 VENTIL FÜR ERHITZER ø1/4"M-2,0bar CE/PED
Eichdruck 2,0 bar
Fördermenge Dampfauslass 43,3 kg/h
Silikondichtung
Betriebstemperatur -30/+160°C
CE/PED-zertifiziertes Ventil

CIMBALI 532-392-500

CIMBALI

Passend für:

1515100 **VENTIL FÜR ERHITZER ø3/8"M 1,8bar CE-PED**
Eichdruck 1,8 bar
Abflussfördermenge Dampf 6,3 kg/h

CIMBALI 438-910-002 CIMBALI 438-914-012 CIMBALI 438-919-002
CIMBALI 438-926-000 CIMBALI 438-926-010

Passend für:

1515007 **VENTIL FÜR ERHITZER ø3/8"M-2,0bar CE/PED**
Eichdruck 2,0 bar
Fördermenge Dampfauslass 43,3 kg/h
Dichtung aus Silikon
Betriebstemperatur -30/+160°C
CE/PED-zertifiziertes Ventil

CIMBALI 532-392-600

Sicherungsringe

1348817 **SEEGER-RING RADIAL ø 4 mm**
aus Edelstahl- Aussen-ø 9,3 mm - Dicke 0,7 mm
UNI 7434 - DIN 6799

CIMBALI 568-204-051

1348029 **SEEGERRING J-22**
Edelstahl für Feder C60
Aussen-ø 23,5 mm
UNI 7437 - DIN 472

CIMBALI 568-101-000

Siebträger für Kaffeemaschinen

5121886 **FILTERHALTER KOMPLETT 2 TASSEN CIMBALI**
Düsen Anschluss M16 - Drehknopf Anschluss M10
Flügel 6,5 mm - mit Feder und Filter

CIMBALI 957-725-050F CIMBALI 957-725-060F

1165016 **SIEBTRÄGER FÜR KAFFEEMASCHINEN CIMBALI**
Auslaufanschluss Schraub - Drehknopfanschluss M10
Flügel 5,5 mm

CIMBALI 457-819-001 CIMBALI 458-159-007 CIMBALI 458-159-027

1165017 **SIEBTRÄGER FÜR KAFFEEMASCHINEN CIMBALI**
Auslaufanschluss ø 3/8"- Drehknopfanschluss M10
Flügel 5,5 mm

CIMBALI 457-305-007 CIMBALI 457-564-010 CIMBALI 492-561-000
CIMBALI 537-027-100 CIMBALI 537-027-200

1165065 **SIEBTRÄGER FÜR KAFFEEMASCHINEN CIMBALI**
Auslaufanschluss M16 - Drehknopfanschluss M10
Flügel 6,2 mm

CIMBALI 457-355-007

CIMBALI

Passend für:

1165151 **SIEBTRÄGER GERSTENKAFFEE-PAD CIMBALI**
die Regulierung des Durchflusses erfolgt durch drehen des Drehknopfes
Flügel 8 mm

CIMBALI

Passend für:

1165163 **SIEBTRÄGER KAFFEE/GERSTEN-PAD CIMBALI**
Flügel 5,5 mm

CIMBALI

1165142 **SIEBTRÄGER KAFFEEMASCHINEN FAEMA/CIMBALI**
Auslaufanschluss M16 - Drehknopfanschluss M10
Lamellen 6,4 mm - schräg

CIMBALI 457-355-007 CIMBALI 457-355-017

5083604 **SIEBTRÄGER KAPSELN LAVAZZA CIMBALI**
Flügel 6,5 mm
für Einzelkapseln Lavazza Blue

CIMBALI

1165096 **SIEBTRÄGER KOMPLETT 1 TASSE CASADIO**
Anschluss Düsen M16 - Anschluss Drehknopf M10
Flügel6,3 mm - mit Feder und Filter

CIMBALI 958-577-080F

1165147 **SIEBTRÄGER KOMPLETT 1 TASSE CIMBALI**
Auslaufanschluss M16 - Drehknopfanschluss M10
Lamellen 6,5 mm - mit Feder ohne Sieb

CIMBALI 457-891-020 CIMBALI 457-891-070F CIMBALI 457-891-100F
CIMBALI 957-726-050F CIMBALI 957-726-070F

1165204 **SIEBTRÄGER KOMPLETT 1 TASSE CIMBALI**
Auslaufsanschluss M16 - Drehknopfanschluss M10
Flügel 6,2 mm - mit Feder ohne Filter

CIMBALI 947-751-030 CIMBALI 947-751-040

1165206 **SIEBTRÄGER KOMPLETT 1 TASSE CIMBALI**
Auslaufsanschluss M16 - Drehknopfanschluss M10
Flügel 6,2 mm - mit Feder ohne Filter

CIMBALI 947-882-020 CIMBALI 947-882-030 CIMBALI 947-882-040
CIMBALI 947882040

1165306 **SIEBTRÄGER KOMPLETT 1 TASSE CIMBALI**
Schraubenanschluss - Drehknopfanschluss M10
Flügel 5,5 mm - mit Feder und Filter 7 g

CIMBALI 445-794-000 CIMBALI 457-817-000 CIMBALI 458-981-000

1165308 **SIEBTRÄGER KOMPLETT 1 TASSE CIMBALI**
Auslaufanschluss ø 3/8"M - Drehknopfanschluss M10
Flügel 5,5 mm - mit Feder und Filter 7 g

CIMBALI 457-556-020 CIMBALI 457-891-010 CIMBALI 492-560-000
CIMBALI 537-027-100 CIMBALI 920-577-000

CIMBALI

Passend für:

1165025 **SIEBTRÄGER KOMPLETT 1 TASSE FAEMA**
Auslaufanschluss ø 3/8" - Schraubgriff Anschluss
Flügel 6,3 mm - mit Feder und Filter

CIMBALI 993-711-030

Passend für:

1165143 **SIEBTRÄGER KOMPLETT 1 TASSE FAEMA**
Auslaufanschluss M16 - Knöpfanschluss M10
Lamellen 6,4 mm - mit Feder ohne Filter

CIMBALI 457-899-050

1165169 **SIEBTRÄGER KOMPLETT 1 TASSE FAEMA**
Auslaufsanschluss M16 - Drehknopfanschluss M10
Flügel 6,4 mm - mit Feder ohne Filter

CIMBALI 970-748-040

1165097 **SIEBTRÄGER KOMPLETT 2 TASSEN CASADIO**
Anschluss Düsen M16 - Anschluss Drehknopf M10
Flügel6,3 mm - mit Feder und Filter

CIMBALI 958-578-080F

1165148 **SIEBTRÄGER KOMPLETT 2 TASSEN CIMBALI**
Auslaufanschluss M16 - Drehknopfanschluss M10
Lamellen 6,5 mm - mit Feder ohne Sieb

CIMBALI 457-890-060F CIMBALI 957-702-010

1165150 **SIEBTRÄGER KOMPLETT 2 TASSEN CIMBALI**
Auslaufanschluss M16 - Drehknopfanschluss M10
Lamellen 6,5 mm - mit Feder ohne Sieb

CIMBALI 457-890-060F CIMBALI 957-702-010

1165205 **SIEBTRÄGER KOMPLETT 2 TASSEN CIMBALI**
Auslaufsanschluss M16 - Drehknopfanschluss M10
Flügel 6,2 mm - mit Feder ohne Filter

CIMBALI 947-752-030 CIMBALI 947-752-040

1165207 **SIEBTRÄGER KOMPLETT 2 TASSEN CIMBALI**
Auslaufsanschluss M16 - Drehknopfanschluss M10
Flügel 6,2 mm - mit Feder ohne Filter

CIMBALI 947-881-020 CIMBALI 947-881-030 CIMBALI 947-881-040
CIMBALI 947881040

1165307 **SIEBTRÄGER KOMPLETT 2 TASSEN CIMBALI**
Schraubenanschluss - Drehknopfanschluss M10
Flügel 5,5 mm - mit Feder und Filter 14 g

CIMBALI 445-793-000 CIMBALI 457-819-000 CIMBALI 457-819-020
CIMBALI 457-819-060 CIMBALI 458-980-000

1165309 **SIEBTRÄGER KOMPLETT 2 TASSEN CIMBALI**
Auslaufanschluss ø 3/8"M - Drehknopfanschluss M10
Flügel 5,5 mm - mit Feder und Filter 14 g

CIMBALI 457-557-020 CIMBALI 492-561-000 CIMBALI 537-027-200
CIMBALI 920-576-000 CIMBALI 957-702-000

CIMBALI

Passend für:

1165144 **SIEBTRÄGER KOMPLETT 2 TASSEN FAEMA**
Auslaufanschluss M16 - Knöpfanschluss M10
Lamellen 6,4 mm - mit Feder ohne Filter

CIMBALI 457-898-050

Passend für:

1165203 **SIEBTRÄGER KOMPLETT 2 TASSEN FAEMA**
Auslaufsanschluss M16 - Drehknopfanschluss M10
Flügel 6,4 mm - mit Feder ohne Filter

CIMBALI 970-749-040

5073893 **SIEBTRÄGER MIT THERMOMANOMETER**
Wassertemperatur- und Ausgangdrucksmessung
von Kaffeeausgabegruppe
Temperaturskala 0-120°C / 0-240°F
Druckskala 0-16 bar / 0-200 psi
mit Ablaufkugelventil
Flügel 6,2 mm

CIMBALI

1165182 **SIEBTRÄGER OHNE BODEN CIMBALI**
Flügel 5,5 mm

CIMBALI

1165220 **SIEBTRÄGER OHNE BODEN CIMBALI**
Flügel 5,5 mm

CIMBALI

Siebträgerdichtungen

1486049 **DICHTUNG FÜR SIEBTRÄGER ø 71x56x9 mm**
kegelförmig
aus hitzebeständigem Silikon,
weiche Textur für eine einfachere
Installation am Gerät.
Längere Lebensdauer, besserer Grip und ausgez.
Sichtbarkeit durch die Lichtfarbe.
passend für Maschinen NEU SIMONELLI
passend für VICTORIA ARDUINO Maschinen
passend für CIMBALI-Maschinen

CIMBALI

5032979 **DICHTUNG SIEBTRÄGER ø 71x56x9 mm**
kegelförmig
ORIGINAL

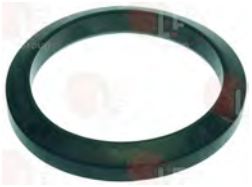

CIMBALI 401-261-010

CIMBALI

Passend für:

5028118 **DICHTUNG SIEBTRÄGER ø 74x58x8 mm**
Innenschlitze
ORIGINAL

CIMBALI 402-199-000 CIMBALI 402-199-010

Passend für:

1186077 **SIEBTRÄGERDICHTUNG ø 60,5x48,5x5 mm**

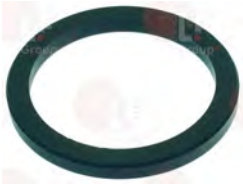

CIMBALI 400-182-000

1186702 **SIEBTRÄGERDICHTUNG ø 70x56x8,5 mm**

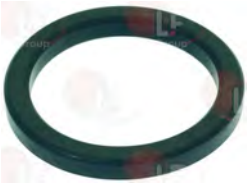

CIMBALI 400-181-010

1186701 **SIEBTRÄGERDICHTUNG ø 71x56x9 mm**
kegelförmig

CIMBALI 401-261-000 CIMBALI 401-261-010

1186721 **SIEBTRÄGERDICHTUNG ø 74x57,5x8 mm**
mit Innenschlitzen

CIMBALI 402-199-000 CIMBALI 402-199-010 CIMBALI 4701-016-528

Siebträgerfedern

1250333 **FEDER FÜR FILTERSPERRE ø 1,30 mm EDELST.**

CIMBALI

1250338 **FEDER FÜR FILTERSPERRE ø 1,40 mm EDELST.**

CIMBALI

1250101 **SIEBTRÄGERFEDER ø 1,00 mm EDELST.**

CIMBALI 458-101-000 CIMBALI 4731-112-143

1250002 **SIEBTRÄGERFEDER ø 1,20 mm EDELSTAHL**

CIMBALI

CIMBALI

Passend für:

Passend für:

Siebträgergriffe

5114890 FILTERHALTER-KNAUF M10

CIMBALI 957-824-000

1141001 KAPPE FÜR SIEBTRÄGERGRIFF

CIMBALI 492-008-000

1141002 SIEBTRÄGERGRIFF

CIMBALI 492-006-000

1241035 SIEBTRÄGERGRIFF

CIMBALI 3831-136-652

1241156 SIEBTRÄGERGRIFF M10

CIMBALI 537-025-200 CIMBALI 957-823-000

1241256 SIEBTRÄGERGRIFF M10

CIMBALI

1241269 SIEBTRÄGERGRIFF M10

CIMBALI

1241301 SIEBTRÄGERGRIFF M10

CIMBALI 537-021-900

1241316 SIEBTRÄGERGRIFF M10

CIMBALI 3831-091-811

1241502 SIEBTRÄGERGRIFF M10

CIMBALI 458-997-000 CIMBALI 460-312-000

1241505 SIEBTRÄGERGRIFF M10

CIMBALI

1141004 SIEBTRÄGERGRIFF M10 NUSSBAUMHOLZ

Naturprodukt ! Farbliche Abweichungen möglich !

CIMBALI

CIMBALI

Passend für:

5083515 SIEBTRÄGERGRIFF M10 NUSSBAUMHOLZ

CIMBALI

Passend für:

5054506 SIEBTRÄGERGRIFF M10 ROT GLÄNZEND

CIMBALI

1141006 SIEBTRÄGERGRIFF M10 SOFT

CIMBALI CIMBALI LF-5023860

5051751 SIEBTRÄGERGRIFF M10 WEISS

CIMBALI

1241169 SIEBTRÄGERGRIFF M12

CIMBALI

1241501 SIEBTRÄGERGRIFF M12

CIMBALI

1241504 SIEBTRÄGERGRIFF M12

CIMBALI

1141003 SIEBTRÄGERGRIFF M12 NUSSBAUMHOLZ

CIMBALI

5055983 SIEBTRÄGERGRIFF M12 NUSSBAUMHOLZ

CIMBALI

1141007 SIEBTRÄGERGRIFF M12 SOFT

CIMBALI

5051102 SIEBTRÄGERGRIFF M12 WEISS

CIMBALI

5054505 SIEBTRÄGERGRIFF ROT M12

CIMBALI

CIMBALI

Passend für:

Passend für:

Siebträgerhalter

1002001 KUPPLUNGSGLOCKE FÜR SIEBTRÄGER

CIMBALI 414-005-087

1002005 KUPPLUNGSGLOCKE FÜR SIEBTRÄGER

CIMBALI 457-299-017 CIMBALI 457-299-027

Signallampen

3221021 LAMPENFASSUNG ROT
ø Kopf 14,5 mm - ø Loch 12 mm

CIMBALI 530-106-200 CIMBALI 530-106-400

3221097 SIGNALLAMPE 220V
Kopf ø 8 mm - 120°C
Licht ROT-ORANGE

CIMBALI 530-150-300

1221002 SIGNALLAMPE GRÜN 220V
ø Kopf 10 mm - ø Loch 9 mm

CIMBALI 445-591-000 CIMBALI 530-150-610

3221101 SIGNALLAMPE GRÜN 230V
Kopf ø 15 mm - Loch ø 13 mm - 120°C
Faston Stecker M 6,3x0,8 mm
universelle Anwendung

CIMBALI 3402-133-614

3221132 SIGNALLAMPE GRÜN 230V
Kopf ø 13,5 mm - ø Loch 10 mm - 120°C
universelle Anwendung

CIMBALI 530-107-100

1221006 SIGNALLAMPE GRÜN 250V
Kopf ø 14 mm - Loch ø 12 mm - 75°C

CIMBALI 3541-133-504

1221081 SIGNALLAMPE GRÜN 250V
Kopf ø 3,8 mm - Loch ø 12 mm - 120°C
Faston M 6,3x0,8 mm

CIMBALI 3402-133-614

1221112 SIGNALLAMPE GRÜN 250V
Kopf ø 14 mm - Loch ø 12 mm - 120°C

CIMBALI 530-151-900

CIMBALI

Passend für:

1221056 SIGNALLAMPE NEUTRAL 24V
ø Kopf 8 mm

CIMBALI 530-191-100 CIMBALI 530-191-200

Passend für:

3221095 SIGNALLAMPE ORANGE 230V
Kopf ø 13,5 mm - ø Loch 10 mm - 120°C
universelle Anwendung

CIMBALI 530-107-400

1221001 SIGNALLAMPE ROT 220V
Kopf ø 10 mm - Loch ø 9 mm

CIMBALI 445-551-000 CIMBALI 530-150-300

1221003 SIGNALLAMPE ROT 24V
ø Kopf 10 mm - ø Loch 9 mm

CIMBALI 445-550-000 CIMBALI 530-150-400 CIMBALI 530-151-100

3221097 SIGNALLAMPE 220V
Kopf ø 8 mm - 120°C
Licht ROT-ORANGE

CIMBALI 530-150-300

Sonden

1397042 TEMPERATURFÜHLER

CIMBALI 531-194-800 CIMBALI 531-194-810

Stifte

1324002 STIFT FÜR DAMPFHAHN

CIMBALI 4814-132-319

1324075 STIFT FÜR DREHKNOPF

CIMBALI 902-034-000

CIMBALI

Passend für:

1324057 STIFT FÜR HAHN

CIMBALI 439-033-000

Passend für:

1348111 STIFT FÜR HAHN

CIMBALI 485-910-010 CIMBALI 485-910-020F

1348317 STIFT FÜR HAHN KOMPLETT

CIMBALI 485-751-000 CIMBALI 485-751-010 CIMBALI 485-910-002
CIMBALI 485-910-010 CIMBALI 985-710-000 CIMBALI 985-710-010

1186299 SCHEIBE ø 22x16x1 mm

CIMBALI 590-715-000

1184019 STIFT MIT SCHRAUBE FÜR WASSER-/DAMPFHAHN

CIMBALI 590-791-010

1324018 VENTILBOLZEN

CIMBALI 460-112-000

Tamper

1385002 TAMPER AUS NYLON ø 50/57 mm

CIMBALI 457-209-000

Thermoelemente und Zubehör

3440028 THERMOELEMENT SIT M8x1 60 cm

CIMBALI 532-904-100

CIMBALI

Passend für:

Passend für:

Thermostate

1444503 SCHUTZ FÜR HEIZKÖRPER STIEBEL

CIMBALI 4231-112-698

1444509 THERMOSTAT DREIPHASIG 169°C
mit Handrückstellung
beschichteter Kapillar 900 mm
Wulst ø 4x128 mm

CIMBALI 531-193-100

1444004 THERMOSTAT DREIPHASIG 187°C
mit Handrückstellung
Kapillar isoliert 830 mm
Wulst ø 4x124 mm

CIMBALI 531-191-800

5047881 THERMOSTAT 1-PHASIG 170°C
mit Handrückstellung
beschichteter Kapillar 900 mm
Wulst ø 4x105 mm

CIMBALI 531-194-700 CIMBALI 531-194-710 CIMBALI 531-194-720
CIMBALI 531-197-600

Transformatoren

1739002 RINGKERNTRANSFORMATOR 240V 50/60Hz

CIMBALI 496-558-000 CIMBALI 496-654-000 CIMBALI 530-901-910
CIMBALI 530-951-100 CIMBALI 530-990-100

Tropfschalen für Kaffee und Bar

1015011 TROPFSCHALE SCHWARZ
max Gesamtmaße 190x320 mm

CIMBALI 442-004-005

CIMBALI

Passend für:

Passend für:

Umschalter

1319017 **UMSCHALTER 0-1 STELLUNGEN 16A 690V**
Stift quadratisch 5x5 mm

CIMBALI 532-004-300 CIMBALI 532-004-308 CIMBALI 532-004-310

1057031 **UMSCHALTER 0-1 STELLUNGEN 25A 690V**
Stift quadratisch 5x5 mm ausgeweitet

CIMBALI 532-021-110 CIMBALI 532-021-118

1057004 **UMSCHALTER 0-2 STELLUNGEN 20A 600V**
Stift quadratisch 5x5 mm

CIMBALI 532-020-208 CIMBALI 532-021-308

1319016 **UMSCHALTER 0-2 STELLUNGEN 20A 600V**
Stift quadratisch 5x5 mm

CIMBALI 532-010-000 CIMBALI 532-011-600 CIMBALI 532-011-608

Utensilien

3394906 **INSPEKTIONSSPIEGEL ø 30x165 mm**
ausfahrbar - Gesamtlänge 485 mm

CIMBALI

1505002 **SIEBAUSZIEHER EDELST. MIT LOCH**

CIMBALI

Verdrängerpumpen

1330018 **VERDRÄNGERPUMPE CIMBALI/FAEMA ø 3/8"**
Körper aus Stahl
Flanschanschluss
mit ausgewogenem Bypass
Anschluss ø 3/8" GAS/BSP
Leistung 180 L/h
Zulassung NSF
Modell COMPACT PLUS
Länge ohne Stift 74 mm

CIMBALI 2241-130-176 CIMBALI 462-707-000 CIMBALI 462-707-010
CIMBALI 462-991-000 CIMBALI 462-991-010 CIMBALI 462-992-000
CIMBALI 533-180-000 CIMBALI 533-180-010 CIMBALI 533-199-110
CIMBALI 533-408-000 CIMBALI 537-048-400 CIMBALI 537-048-500

1330048 **VERDRÄNGERPUMPE NUERT ø 3/8" GAS/BSP**
Flanschanschluss
Fördermenge 200 L/h
mit ausgewogenem Bypass
Anschluss ø 3/8" GAS/BSP
Modell COMPACT PLUS
Länge ohne Stift 70,3 mm

CIMBALI

CIMBALI

Passend für:

1330200 **VERDRÄNGERPUMPE NUERT ø 3/8" GAS/BSP**
Flanschanschluss
Fördermenge 150 L/h
mit ausgewogenem Bypass
Anschluss ø 3/8" GAS/BSP
NSF-Zertifizierung
Modell COMPACT PLUS
Länge ohne Stift 70,3 mm

CIMBALI

Passend für:

1330218 **VERDRÄNGERPUMPE NUERT ø 3/8" GAS/BSP**
Gehäuse aus Stahl
Flanschanschluss
Fördermenge 180 L/h
mit ausgewogenem Bypass
Anschluss ø 3/8" GAS/BSP
Modell COMPACT PLUS
Länge ohne Stift 73 mm

CIMBALI 533-180-010

1330040 **VERDRÄNGERPUMPE ODE ø 3/8" GAS/BSP**
Körper aus TECHNOPOLYMER PPS
mit Schellenanschluss
Durchflussmenge 150 L/h
mit ausgewogenem Bypass
GAS-Edelstahl Anschluss Ø 3/8" GAS/BSP
Zulassung NSF - LEBENSMITTEL

CIMBALI

1168011 **SCHELLE AUS EDELSTAHL FÜR FLANSCHPUMPE**

CIMBALI 539-000-101

1330016 **VERDRÄNGERPUMPE PROCON ø 3/8" NPT**
mit Schnellenanschluss
Leistung 180 l/h
mit ausgewogenem Bypass
mit eingebautem Filter
Anschluss ø 3/8" kegelformig NPT
NSF-Zertifizierung

CIMBALI 533-180-100 CIMBALI 533-196-900

1349100 **PUMPENANSCHLUSS ø 3/8"M NPT-3/8"M GAS**
3/8"M KEGELF.(NPT)-3/8"M GERADE (GAS)
aus Messing CW510L (OT57)
bleiarm

CIMBALI 532-500-600

1168011 **SCHELLE AUS EDELSTAHL FÜR FLANSCHPUMPE**

CIMBALI 539-000-101

CIMBALI

Passend für:

1330017 VERDRÄNGERPUMPE PROCON ø 3/8" NPT
Flanschanschluss
Leistung 150 l/h
Anschluss ø 3/8" kegelformig NPT
mit ausgewogenem Bypass
NSF zertifiziert
kleine Welle für CASADIO-CIMBALI-FAEMA

CIMBALI 533-197-900

Passend für:

1349100 PUMPENANSCHLUSS ø 3/8"M NPT-3/8"M GAS
3/8"M KEGELF.(NPT)-3/8"M GERADE (GAS)
aus Messing CW510L (OT57)
bleiarm

CIMBALI 532-500-600

1330019 VERDRÄNGERPUMPE PROCON ø 3/8" NPT
Schnellenanschluss
Durchfluss 100 L/h
mit ausgewogenem Bypass
Anschluss ø 3/8" kegelformig NPT
NSF-Zertifizierung

CIMBALI 533-180-200 CIMBALI 533-197-300

1349100 PUMPENANSCHLUSS ø 3/8"M NPT-3/8"M GAS
3/8"M KEGELF.(NPT)-3/8"M GERADE (GAS)
aus Messing CW510L (OT57)
bleiarm

CIMBALI 532-500-600

1168011 SCHELLE AUS EDELSTAHL FÜR FLANSCHPUMPE

CIMBALI 539-000-101

1330033 VERDRÄNGERPUMPE PROCON ø 3/8" NPT
Flanschanschluss
Leistung 180 litri/h
mit ausgewogenem Bypass
Anschluss ø 3/8" kegelformig NPT
NSF zertifiziert

CIMBALI

1349100 PUMPENANSCHLUSS ø 3/8"M NPT-3/8"M GAS
3/8"M KEGELF.(NPT)-3/8"M GERADE (GAS)
aus Messing CW510L (OT57)
bleiarm

CIMBALI 532-500-600

CIMBALI

Passend für:

1330031 **VERDRÄNGERPUMPE ROTOFLOW ø 3/8" GAS**
Flanschanschluss
Leistung 150 L/h
mit ausgewogenem Bypass
Anschluss ø 3/8" GAS/BSP
Zulassung NSF
Modell COMPACT PLUS
Länge ohne Stift 74 mm
D-Achse zu kombinieren mit Pumpe und Art.1191001

CIMBALI 2241-130-177

Passend für:

1191001 **KOMPLETTE METALLKUPPLUNG**
Aussen-ø Metallteil 40 mm
Gummiteil Aussen-ø 41,5 mm
Loch für Metallteil ø 11x10 mm
für FLANSCHpumpen

CIMBALI

1330042 **VERDRÄNGERPUMPE ROTOFLOW ø 3/8" GAS**
Klemmbefestigung
Durchfluss 200 L/h
mit Filter
mit symmetrischem Bypass
Anschüsse ø 3/8" GAS/BSP
N.S.F. genehmigt
Modell STANDARD
Länge ohne Stift 82,5 mm

CIMBALI 533-196-900

1168011 **SCHELLE AUS EDELSTAHL FÜR FLANSCHPUMPE**

CIMBALI 539-000-101

5109998 **VERDRÄNGERPUMPE ROTOFLOW ø 3/8" GAS**
mit Schellanschluss
Leistung 200 L/h
mit ausgewogenem Bypass
Anschluss ø 3/8" GSA/BSP
NSF-Zertifizierung
Modell STANDARD
Länge ohne Stift 82,5 mm
PUMPE VERSION ECO-BRASS
aus Messing CW510L (OT57)
geringer Bleigehalt <=0,25%.

CIMBALI

1168011 **SCHELLE AUS EDELSTAHL FÜR FLANSCHPUMPE**

CIMBALI 539-000-101

CIMBALI

Passend für:

1330002 VERDRÄNGERPUMPE ROTOFLOW ø 3/8" NPT
mit Schellenanschluss
Leistung 200 L/h
mit ausgewogenem Bypass
mit NSF - WRAS Zulassung
Modell STANDARD
Länge ohne Stift 82,5 mm

CIMBALI 533-191-600

Passend für:

1349100 PUMPENANSCHLUSS ø 3/8"M NPT-3/8"M GAS
3/8"M KEGELF.(NPT)-3/8"M GERADE (GAS)
aus Messing CW510L (OT57)
bleiarm

CIMBALI 532-500-600

1168011 SCHELLE AUS EDELSTAHL FÜR FLANSCHPUMPE

CIMBALI 539-000-101

1330101 VERDRÄNGERPUMPE ROTOFLOW ø 3/8" NPT
Flanschanschluss
Durchfluss 100 L/h
mit ausgewogenem Bypass
Anschluss ø 3/8" kegelformig NPT
Homologation N.S.F.
Modell STANDARD
Länge ohne Stift 82,5 mm
PUMPE VERSION ECO-BRASS
aus Messing CW510L (OT57)
geringer Bleigehalt <=0,25%

CIMBALI

1349100 PUMPENANSCHLUSS ø 3/8"M NPT-3/8"M GAS
3/8"M KEGELF.(NPT)-3/8"M GERADE (GAS)
aus Messing CW510L (OT57)
bleiarm

CIMBALI 532-500-600

1168011 SCHELLE AUS EDELSTAHL FÜR FLANSCHPUMPE

CIMBALI 539-000-101

Passend für:

1330102 VERDRÄNGERPUMPE ROTOFLOW ø 3/8" NPT

Flanschanschluss
Durchfluss 200 L/h
mit ausgewogenem Bypass
Anschluss ø 3/8" kegelformig NPT
Homologation N.S.F.
Modell STANDARD
Länge ohne Stift 82,5 mm
PUMPE VERSION ECO-BRASS
aus Messing CW510L (OT57)
geringer Bleigehalt <=0,25%

CIMBALI

Passend für:

1349100 PUMPENANSCHLUSS ø 3/8"M NPT-3/8"M GAS

3/8"M KEGELF.(NPT)-3/8"M GERADE (GAS)
aus Messing CW510L (OT57)
bleiarm

CIMBALI 532-500-600

1168011 SCHELLE AUS EDELSTAHL FÜR FLANSCHPUMPE

CIMBALI 539-000-101

Vibrationspumpen

1331023 SCHWINGUNGSDÄMPFER GEWINKELT EX-EP-EK-EA

CIMBALI 532-803-900

1122747 VIBRATIONSPUMPE EX4 48W 24V 50/60Hz

Anschlüsse ø 1/8"- ø 6 mm
maximaler Druck 18 bar
Wassertemperatur max 20°C
integrierte Diode (1N 4007P)
Anschlussklemme 6,3 x 0,8 mm

CIMBALI 537-025-100

1122601 VIBRATIONSPUMPE EX5 41W 120V 60Hz

Anschlüsse ø 1/8"- ø 6 mm
maximaler Druck 15 bar
Wassertemperatur max 20°C
integrierte Diode (1N 4007P)
Anschlussklemme 6,3 x 0,8 mm
NSF-Zertifiziert

CIMBALI 533-194-820

1122735 VIBRATIONSPUMPE EX5 48W 230V 50Hz

Anschlüsse ø 1/8"- ø 6 mm
maximaler Druck 15 bar
Wassertemperatur max 20°C
integrierte Diode (1N 4007P)
Anschlussklemme 6,3x0,8 mm
NSF zertifiziert

CIMBALI 537-018-200

CIMBALI

Passend für:

1122739 **VIBRATIONSPUMPE EX5 48W 230V 50Hz**
Anschlüsse ø 1/8" konisch - ø 6 mm
maximaler Druck 15 bar
Wassertemperatur max 20°C
integrierte Diode (1N 4007P)
Anschlussklemme 6,3x0,8 mm
NSF Zertifiziert

CIMBALI 533-192-410 CIMBALI 533-197-400

Passend für:

1331006 **VIBRATIONSPUMPE EX5GW 48W 230V 50Hz**
Anschlüsse ø 1/8" - ø 6 mm
Druck max 15 bar
Wassertemperatur max 35°C
integrierte Diode (1N 4007P)
Anschlussklemme 6,3x0,8 mm
NSF zertifiziert

CIMBALI 533-199-900

1331001 **VIBRATIONSPUMPE FLUID-O-TECH 50W 240V**
208/240V 50/60Hz - Anschlüsse ø 1/8"
ohne By-pass

CIMBALI 442-544-002

Volumenzähler

1455033 **ELEKTRISCHER ANSCHLUSS / VERBINDER**
für Volumenzähler

CIMBALI

1455032 **LAUFRAD GICAR**

CIMBALI

1455078 **VOLUMENZÄHLER DIGMESA**
Anschlüsse ø 1/4"FF - Düse ø 1,0 mm
Modell 93A-0610/FV08
NSF zertifiziert

CIMBALI 534-392-400

1455058 **VOLUMENZÄHLER GICAR**
Anschlüsse ø 1/4"FF - Düse ø 1,0 mm
NSF-zertifiziert

CIMBALI 534-391-800 CIMBALI 534-392-300 CIMBALI 534-392-700
CIMBALI 534-393-100

1455067 **VOLUMENZÄHLER GICAR**
Anschlüsse ø 1/4"FF - Öffnung 1,15 mm - NSF

CIMBALI LF-1455351

1455033 **ELEKTRISCHER ANSCHLUSS / VERBINDER**
für Volumenzähler

CIMBALI

CIMBALI

Passend für:

1455032 LAUFRAD GICAR

CIMBALI

Passend für:

1186631 OR-DICHTUNG 02112 VITON
Ringdicke 1,78 mm - Innen-ø 28,30 mm

CIMBALI

1455068 VOLUMENZÄHLER GICAR
Anschlüsse ø 1/8"FF - Öffnung 1,15 mm - NSF

CIMBALI 534-391-020

1455032 LAUFRAD GICAR

CIMBALI

1186631 OR-DICHTUNG 02112 VITON
Ringdicke 1,78 mm - Innen-ø 28,30 mm

CIMBALI

5053707 VOLUMENZÄHLER GICAR
Anschlüsse-ø 1/4"FF - Düse-ø 1,0 mm
NSF-zertifiziert
aus Messing CW510L (OT57)
bleiarm

CIMBALI 534-391-800
CIMBALI 534-392-300
CIMBALI 534-392-700
CIMBALI 534-393-100

Wärmetauscher

1169002 PATRONE ø 42x150 mm

CIMBALI 457-077-008
CIMBALI 457-177-002
CIMBALI 457-177-005
CIMBALI 457-177-006
CIMBALI 457-177-008

1169003 PATRONE ø 42x210 mm

CIMBALI 457-207-002
CIMBALI 457-207-005
CIMBALI 457-207-006
CIMBALI 457-207-008

CIMBALI

Passend für:

1169001 PATRONE M15
Grösse: ø 45 mm
Länge: 145 mm

CIMBALI

Passend für:

1370003 PATRONENRING

CIMBALI 457-165-000 CIMBALI 457-165-010 CIMBALI 457-165-020
CIMBALI 457-165-028

1186279 RING FÜR PATRONE

CIMBALI 457-165-000 CIMBALI 457-165-010 CIMBALI 457-165-020
CIMBALI 457-165-028

Wasser/Dampfrohre f. Kaffeemaschinen

5060070 DAMPF ROHR KOMPLETT EDELSTAHL ø 10 mm
Rohr Länge 295 mm

CIMBALI 927-720-040

1449836 DAMPFROHR KOMPLETT

CIMBALI

1449837 DAMPFROHR KOMPLETT

CIMBALI 485-515-007 CIMBALI 485-524-000

1449838 DAMPFROHR KOMPLETT

CIMBALI 475-503-017

1449041 DAMPFROHR KOMPLETT AUS EDELSTAHL ø 10 mm

CIMBALI 537-033-010

1449215 DAMPFROHR KOMPLETT EDELSTAHL ø 10 mm
Rohr Länge 280 mm

CIMBALI

CIMBALI

Passend für:

1449543 DAMPFROHR KOMPLETT EDELSTAHL ø 10 mm
Rohr Länge 255 mm

CIMBALI 485-949-020
CIMBALI 485-949-030
CIMBALI 485-949-040
CIMBALI 485-949-050
CIMBALI 952-723-000
CIMBALI 952-723-010

Passend für:

5030092 DAMPFROHR KOMPLETT EDELSTAHL ø 10 mm
Rohr Länge 280 mm - Gesamthöhe 230 mm

CIMBALI 537-042-500
CIMBALI 537-042-510
CIMBALI 537-042-520
CIMBALI 913-916-020
CIMBALI 913-917-000
CIMBALI 913-917-010
CIMBALI 913-917-020
CIMBALI 927-990-000
CIMBALI 985-747-000
CIMBALI 985-748-000

1449143 DAMPFROHR KOMPLETT INOX ø 10 mm
Rohr Länge 255 mm

CIMBALI 485-949-020
CIMBALI 485-949-030
CIMBALI 485-949-040
CIMBALI 485-949-050
CIMBALI 952-723-000
CIMBALI 952-723-010

1549005 DAMPFROHR KOMPLETT INOX ø 10 mm
Rohr Länge 335 mm

CIMBALI 958-816-020

1449043 DAMPFSPRITZDÜSE

CIMBALI 4151-134-031

1449166 DAMPFSPRITZDÜSE AUS EDELSTAHL ø 1/8"F

CIMBALI 4151135190
CIMBALI 485-118-000
CIMBALI 537-023-100

1549012 DAMPFSPRITZDÜSE AUS EDELSTAHL ø 1/8"F

CIMBALI 913-438-000

1449142 DAMPFSPRITZDÜSE VERCHROMT

CIMBALI 406-027-007

1449317 PERLATOR
Wasserspritzdüse

CIMBALI 533-590-400
CIMBALI 533-590-410

1449196 SPRITZDÜSE FÜR WASSER
für CIMBALI M24
für CASADIO DODICIA-DODICIS

CIMBALI 985-717-000
CIMBALI 985-717-010

CIMBALI

Passend für:

1549013 WASSERHAHNKÖRPER

CIMBALI 407-014-000 CIMBALI 407-014-005 CIMBALI 407-014-008

Passend für:

1449029 WASSERROHR KOMPLETT

CIMBALI

1449042 WASSERROHR KOMPLETT

CIMBALI 2221-134-619 CIMBALI 2221-134-620 CIMBALI 2221-135-266
CIMBALI 485-149-000 CIMBALI 800-135-266 CIMBALI 922-792-000
CIMBALI 922-792-010 CIMBALI 936-960-010 CIMBALI 936-960-020F

1449046 WASSERROHR KOMPLETT

CIMBALI 2221-134-421

1549010 WASSERROHR KOMPLETT

CIMBALI 920-739-030 CIMBALI 920-739-040F

1186958 DICHTUNG FLACH EPDM ø 20,5x15x2 mm

CIMBALI 402-320-000F CIMBALI 4701-134-698

1549011 VERBRÜHSCHUTZGUMMI ROHRE ø 10 mm

CIMBALI 927-132-010

5029747 WASSERSPRÜHER

CIMBALI 4771-134-699 CIMBALI 532-305-000

1449148 WASSERROHR KOMPLETT AUS EDELSTAHL

CIMBALI CIMBALI 985-718-010

5029747 WASSERSPRÜHER

CIMBALI 4771-134-699 CIMBALI 532-305-000

Wassereinlaufhähne

1324046 BOLZEN

für Wassereinlaufhahn

CIMBALI 419-056-000 CIMBALI 419-056-010 CIMBALI 419-056-018
CIMBALI 419-056-038

1186353 DICHTUNGSHALTERUNG FÜR HAHN

für Wassereinlaufhahn

CIMBALI 419-017-010 CIMBALI 419-017-018

CIMBALI

Passend für:

1186355 DICHTUNGSHALTERUNG FÜR HAHN
für Wassereinlaufhahn

CIMBALI 419-072-000

Passend für:

1348315 DISTANZSTÜCK ø 11x11 mm

CIMBALI 427-026-000

1523017 EINLASSVENTIL
für Wassereinlaufhahn

CIMBALI 2211-130-305 CIMBALI 419-505-000

1250161 FEDERFÜHRUNG FÜR EINLAUFHAHN
für Wassereinlaufhahn

CIMBALI 4831-029-417

1250164 FEDERFÜHRUNG FÜR EINLAUFHAHN
für Wassereinlaufhahn

CIMBALI 4831-117-838

1348047 ROHR FÜR MISCHBATTERIE

CIMBALI 407-502-000

1358004 RÜCKSCHLAGVENTIL
für Wassereinlaufhahn

CIMBALI 419-504-000 CIMBALI 922-789-000

1358023 RÜCKSCHLAGVENTIL
für Wasserhahn
Gehäuse 14x14 mm - Gesamtlänge 16 mm
Dreikantstift
Viton-Dichtung grün

CIMBALI 419-506-000 CIMBALI 922-788-000

1523417 RÜCKSCHLAGVENTIL
für Wassereinlaufhahn

CIMBALI 2211-117-836

1523419 RÜCKSCHLAGVENTIL
für Wassereinlaufhahn

CIMBALI 3211-029-421

CIMBALI

Passend für:

5096062 **RÜCKSCHLAGVENTIL**
für Wassereinlaufhahn
Korpus ø 13,9 mm - Gesamtlänge 18,2 mm

CIMBALI 958-231-000

Passend für:

5121126 **WASSEREINLAUFHAHN 24V 50/60Hz**

CIMBALI 952-706-030

Wasserenthärter

3010112 **HARZ 5 L**
Verpackung 5 L

CIMBALI

3010300 **SALZTABLETTEN F. WASSERENTHÄRTER 25 Kg**
FÜR WASSERENTHÄRTUNGSANLAGEN

CIMBALI

3010299 **SALZTABLETTEN FÜR WASSERENTHÄRTER 10Kg**
FÜR WASSERENTHÄRTER SYSTEME

CIMBALI

3010291 **WASSERENTHÄRTER MANUELL 5 L ø 3/8"**
für Wasserbehandlung TECHNISCHE Verwendung
EDELSTAHL Flasche Kapazität 8 L
Anschluss 3/8"
Maße: Höhe 300 mm - ø 190 mm
enthaltenes Harz 3,5 L
Regeneriersalz(NaCl-Kochsalz)1 Kg

CIMBALI

3010001 **WASSERENTHÄRTER MANUELL 8 l ø 3/8"**
für Wasserbehandlung TECHNISCHE Verwendung
EDELSTAHL Flasche Kapazität 8 l
Anschluss 3/8"
Größe: Höhe 400 mm - ø 185 mm
enthaltenes Harz 5,8 l
Regeneriersalz(NaCl-Kochsalz)1 kg

CIMBALI

3010161 **WASSERENTHÄRTER MANUELL 8 l ø 3/8"**
für Wasserbehandlung TECHNISCHE Verwendung
Plasma-Schweißung
EDELSTAHL Flasche Kapazität 8 l
Anschluss 3/8"
Größe: Höhe 400 mm - ø 185 mm
enthaltenes Harz 5,8 l
Regeneriersalz(NaCl-Kochsalz)1 kg
max. Temperatur Eingangswasser 60°C

CIMBALI

3010226 **WASSERENTHÄRTER PER OCS NICAL 450**
für Wasserbehandlung TECHNISCHE Verwendung
SYSTEM GEGEN KALKSTEINE UND ALGEN FÜR MASCHINEN
MIT ANSAUGROHR
MIT SCHWACHEM KATIONENHARZ
AUTONOMIE 18°Fr 75l
AUTONOMIE 27°Fr 50l
AUTONOMIE 45°Fr 30l
Größe ø 40,5x80 mm - von 0°C bis 40°C

CIMBALI 988-208-000 CIMBALI 998-204-000

Wasserstandanzeige KIT

1905002 **KIT NIVEAUGLAS**
bestehend aus:
1 Or-Dichtung 0164 Epdm 1186230
1 Flachdichtung asbestfrei 90x31x1 mm 1186228
1 Niveaumaske 89x30 mm 1520538
1 Niveaukugel grün ø 9,6 mm 1323007
1 Niveauschale 1527541
1 Explosionszeichnung vom Kit

CIMBALI 920-711-000

Wasserverteiler für Duschhalter

1086003 **VERTEILER DUSCHTRÄGER**
Aussen-ø 56 mm - Höhe 8 mm - Loch ø 18 mm

CIMBALI 457-341-008

Zulaufschläuche

1449706 **FLEX-SCHLAUCH ø 1/8" Fc x Fc 370 mm**
Schlauch aus EPDM Edelstahl beschichtet
Aussen-ø Schlauch 10 mm
Temperatur max. 90°C
Druck max. 10 bar

CIMBALI 532-300-500

1449709 **FLEX-SCHLAUCH ø 1/8" Fp x Fp 600 mm**
Schlauch aus EPDM Edelstahl beschichtet
Aussen-ø Schlauch 10 mm
Temperatur max. 90°C
Druck max. 20 bar

CIMBALI 532-302-000

CIMBALI

Passend für:

1449703 **FLEX-SCHLAUCH ø 3/8" Fp x CFp 2000 mm**
Schlauch aus EPDM Edelstahl beschichtet
Aussen-ø Schlauch 12 mm
Temperatur max. 90°C
Druck max. 10 bar

CIMBALI

Passend für:

1449718 **FLEX-SCHLAUCH ø 3/8" Fp x CFp 370 mm**
Schlauch aus EPDM Edelstahl beschichtet
Aussen-ø Schlauch 12 mm
Temperatur max. 90°C
Druck max. 20 bar

CIMBALI

1449702 **FLEX-SCHLAUCH ø 3/8" Fp x CMc 500 mm**
Knie 75°
aus Edelstahl beschichtet
Aussen-ø Schlauch 12 mm

CIMBALI

7102087 **FLEX-SCHLAUCH ø 3/8"Fc x 3/8"CMc 380 mm**
Schlauch DN8 (ø 8x12 mm)

CIMBALI 3951-117-886 CIMBALI 913-657-000

5501365 **SCHLAUCH FLEX ø 1/8"Fp x 1/8"Mp 170 mm**
Edelstahl beschichtet
Schlauch aussen ø 10 mm

CIMBALI 441-510-000

5500682 **SCHLAUCH FLEX ø 3/8"Fc x 3/8"CFc 2200 mm**
Rohr DN8 (ø 8x12 mm)

CIMBALI 3951-130-515

DISTRIBUTOR for Austria
A. Dohnal e.U.
Gastronomiebedarf
Ersatzteilspezialist für die Gastronomie
A-8054 Pirka, Hauptstrasse 64
www.dohnal.co.at - info@dohnal.co.at
Für Preisauskunft bitte Artikelcode aus dem Katalog notieren und Anfrage senden !

Die oben angegebenen Daten können sich ohne Vorankündigung ändern. Die LF SpA übernimmt keine Haftung für eventuelle Fehler die durch die Nutzung oder den Inhalt dieser Veröffentlichung entstehen.
Diese Veröffentlichung ist das exklusive Eigentum der LF SpA. Daher darf es nicht vervielfältigt oder verbreitet werden, sofern es nicht ausdrücklich durch die LF SpA genehmigt ist.

Distributing Components, Spare Parts
in original quality worldwide

DISTRIBUTOR for Austria

A. Dohnal e.U.

Gastronomiebedarf

Ersatzteilspezialist für die Gastronomie
A-8054 Pirka, Hauptstrasse 64
www.dohnal.co.at - info@dohnal.co.at

Für Preisauskunft bitte Artikelcode aus dem Katalog notieren und Anfrage senden !

LF SpA HEADQUARTERS
via Voltri, 80 - 47522 Cesena (FC) ITALY
Tel. +39 0547 34 11 11 - Fax +39 0547 34 11 10
www.lfricambi724.it - info@lfricambi.it
Export Dept. Tel. +39 0547 34 11 50 - Fax +39 0547 34 11 55
www.lfspareparts724.com - export@lfspareparts.com

LF SpA HOUSEHOLD COMPONENTS DIVISION
Via Padriciano, 99 - AREA Science Park - 34149 Trieste (TS) ITALY
Tel. +39 0547 34 12 42 - Fax +39 0547 34 12 48
www.lfspareparts724.com - info@lfspareparts.com

EPGC Sas FRANCE
13, Rue des Forts - 59960 Neuville en Ferrain
Tel. +33 (0)3 20 25 06 21 - Fax +33 (0)3 20 25 34 12
www.epgc.com - epgc@epgc.com

LF GmbH GERMANY
Junkersstrasse, 3 - D-82178 Puchheim - München
Tel. +49 89 89 45 78 66 - Fax +49 89 89 45 78 88
www.lfersatzteile724.de - info@lfersatzteile.de

LF China REPUBLIC OF CHINA
Room 403, No.2, Huadu Mansion, Lane 422, Huanghua Rd.
Minhang Dist. - 201103 Shanghai
Tel. +86 (0)21 33 53 66 31 - Fax +86 (0)21 33 53 66 32
www.lfspareparts724.com - china@lfspareparts.com

OOO LF RUSSIAN FEDERATION
Ul. Anatoliya Zhivova, 8 - office 1 - 123100 Moscow
Tel./Fax +7 495 725 26 53
www.lfspareparts724.ru - info@lfspareparts.ru

LF Repuestos Horeca S.L.U. SPAIN
Polígono Industrial Carpetania - C/Miguel Faraday, 8 - 28906 Getafe
Tel. +34 91 477 91 00 - Fax +34 91 477 90 81
www.lfrepuestos-horeca724.es - info@lfrepuestos.es

LF Scandinavia Aps - LF Spareparts S.p.A. DENMARK
Nupark, 51 - 7500 Holstebro
Tel. +45 70 70 77 33
www.lfspareparts724.dk - denmark@lfspareparts.dk

LF SpA Cesena (IT) Swiss Branch Steinhausen SWITZERLAND
Sennweidstrasse, 45 - CH-6312 Steinhausen
Tel. +41 (0)41 760 15 80/1 - Fax +41 (0)41 760 15 85
www.lfersatzteile724.ch - info@lfersatzteile.ch

LF Spare Parts Ltd. UNITED KINGDOM
A10a Lakeside Business Park, Broadway Lane
South Cerney, Gloucestershire GL7 5XL
Tel. +44 (0)1285 86 16 25 - Fax +44 (0)1285 86 39 49
www.lfspareparts724.co.uk - info@lfspareparts.co.uk

LF Central Est Europe S.r.o. CZECH REPUBLIC
Antala Staska 1859/34
14000 Praha 4 - KRC
Tel. +420 730 156 910
www.lfspareparts724.cz - info@lfspareparts.cz

LF SPARE PARTS INC. USA
Legal address:
155 Office Plaza Dr - Suite A - Tallahassee, FL 32301
Business/Mailing address:
1100 South Tower, 225 Peachtree St., N.E. - Atlanta, GA 30303, USA
Tel. +1-404-525-2600 - Fax +1-404-586-3528
www.lfspareparts724.us - info@lfspareparts.us
Tel. West Coast and Midwest: 206-349-1525 Sauro
Tel. East Coast and the Caribbean: 786-817-1764 Luis

AUSTRALIA AND NEW ZEALAND
www.lfspareparts724.com
andrea.calvio@lfspareparts.com

AUSTRIA
www.lfersatzteile724.at
info@lfersatzteile.at

BALKAN COUNTRIES
www.lfspareparts724.com
matija.ramov@lfspareparts.com

BALTIC COUNTRIES
www.lfspareparts724.com
inara.silina@lfspareparts.com

LATIN AMERICA AND THE CARRIBEANS
www.lfrepuestos-horeca724.es
export@lfrepuestos.es

POLAND
www.lfspareparts724.pl
info@lfspareparts.pl

SOUTH KOREA
www.lfspareparts724.com
fabio.doni@lfspareparts.com

TURKEY
www.lfyedekparca724.com
export@lfspareparts.com