Ersatzteile für den Profi-Bereich:

Espresso-Maschinen

Passend für:

VISACREM

Dieser Katalog ist automatisch erstellt, daher kann die Reihenfolge der Artikel vertauscht sein. Aktualisierungen werden nach allen Ergänzungen und/oder Änderungen veröffentlicht.
*Eventuelle **Universal-Teile** können nicht enthalten sein*

Rel. 2017-08241409

KAFFEEAUSGABEGRUPPE BRAVA-V6

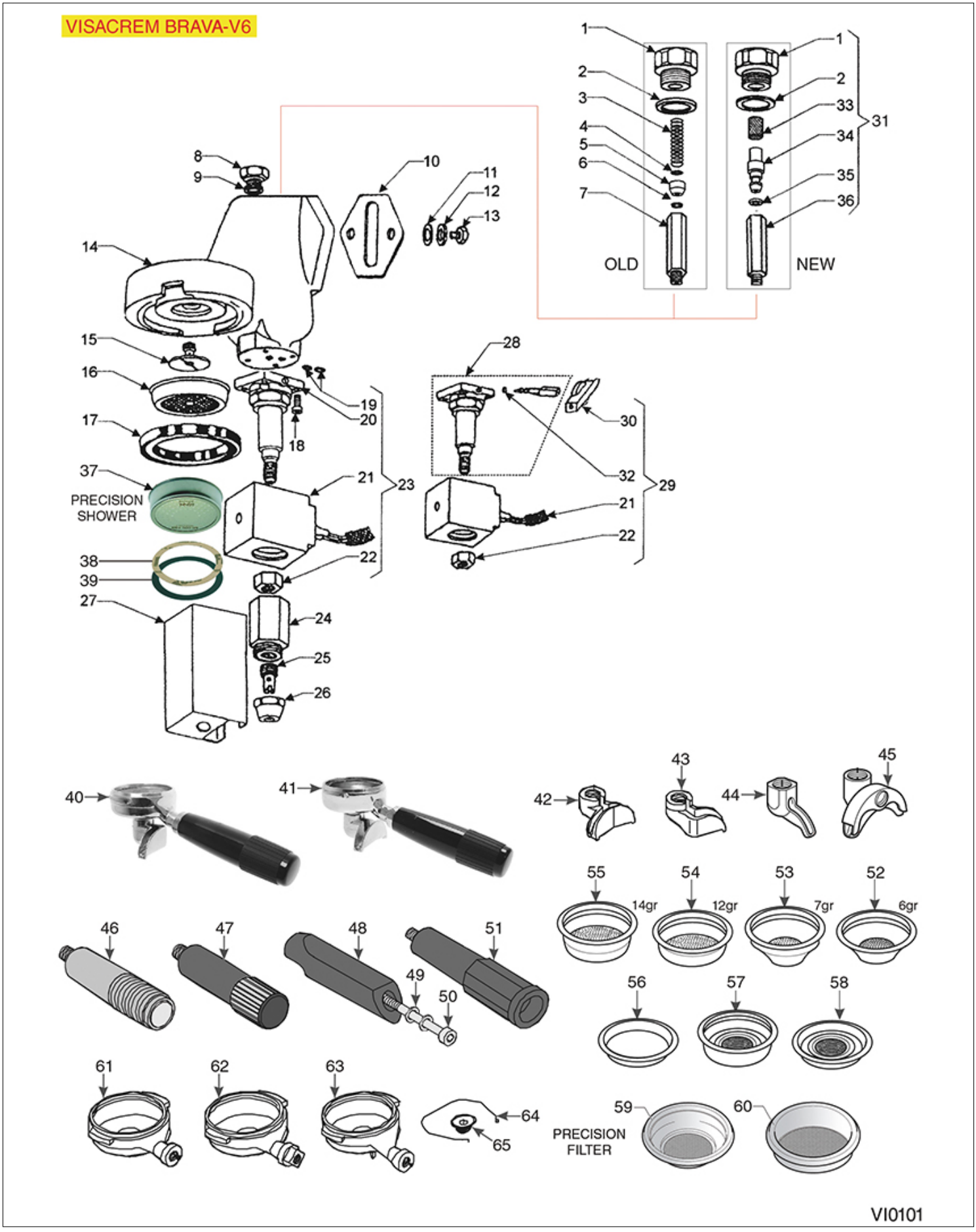

Abbildungen ohne LF Bestell-Nr.: auf Anfrage

VISACREM

Abbildung	LF Art. Nr.	Beschreibung
1	5030808	DECKEL ø 3/8" FÜR AUSLAUFGRUPPE
2	1186620	FLACHDICHTUNG AUS KUPFER ø 22x17x1,5 mm
3	1250402	DÜSENFEDER ø 7x28 mm
4	1160311	WASSERFILTER ø 7 mm
5	1501531	DÜSE ø 8 LOCH ø 0,7 mm
6	1186252	DICHTUNG O-RING 0040-20 EPDM
9	1186262	FLACHDICHTUNG AUS KUPFER ø 16x12x1,5 mm
10	1186502	GRUPPENDICHTUNG 79x71x2 mm
15	1501561	SPRITZDÜSE FÜR KAFFEEGR.ø 30 mm M10x1
16	1081016	DUSCHE ø 60 mm
16	1081116	DUSCHE ø 60 mm
16	1081216	AUSLAUFDUSCHE ø 60 mm
16	1081516	AUSLAUFDUSCHE ø 60 mm
17	1186722	SIEBTRÄGERDICHTUNG ø 73x57x8 mm
17	1186723	SIEBTRÄGERDICHTUNG ø 73x57x8,5 mm
18	1455034	ZYLINDERKOPFSCHRAUBE M4x10
19	1186612	DICHTUNG O-RING 02025 VITON
20	1120339	MECHANISCHER TEIL 3-WEGE PARKER
21	1120361	SPULE PARKER YB09 220/230V 9W 50/60Hz
21	5037619	SPULE PARKER YB09 115V 9W 50/60Hz
23	1120476	3-WEGE MAGNETVENTIL PARKER 230V 50/60Hz
24	1349404	AUSLAUFVENTILANSCHLUSS
25	1349405	AUSLAUFVERTEILER
27	1201572	ABDECKUNG FÜR SICHERHEITSABSPERRVENTIL
33	1160507	WASSERFILTER ø 8,5x15 mm
34	1501570	DÜSE FÜR GRUPPE
35	1186514	DICHTUNG O-RING 02015 SILIKON
37	1460201	FEINMECHANISCHE DUSCHE ø 60 mm
37	1460206	FEINMECHANISCHE DUSCHE ø 60 mm
38	1190001	ABSTANDSSTÜCK AUS PAPIER ø 73x59x0,8 mm
39	1190002	ABSTANDSSTÜCK GUMMI ø 73,5x59x1 mm EPDM
40	5057230	SIEBTRÄGER KOMPLETT 1 TASSE FUTURMAT
41	5034110	SIEBTRÄGER KOMPLETT 2 TASSEN FUTURMAT
44	1022501	AUSLAUF 1-WEG ø 3/8"
44	1022503	AUSLAUF 1-WEG GERADE ø 3/8"
44	1022504	AUSLAUF 1-WEG GESCHLOSSEN ø 3/8"
44	5031337	DÜSE 1 TASSE GERADE ø 3/8" KURZ
45	1022502	AUSLAUFDÜSE 2-WEGE ø 3/8"
45	1022521	AUSLAUF 2-WEGE LANG ø 3/8"
45	1022523	AUSLAUF 2-WEGE KURZ EINSTELLBAR ø 3/8"
47	1141011	GRIFF FÜR SIEBTRÄGER
48	1241482	SIEBTRÄGERGRIFF
50	1528531	ZYLINDERKOPFSCHRAUBE M8x80
51	1241483	SIEBTRÄGERGRIFF M12
52	1160060	FILTER 1 TASSE 6 gr
53	1160062	FILTER 1 TASSE 7 gr
54	1160061	FILTER 2 TASSEN 12 gr
55	1160063	FILTER 2 TASSEN 14 gr
56	1160339	BLINDFILTER ø 70x17 mm
57	1160504	FILTER FÜR 2 KAFFEETABLETTEN
58	1160503	FILTER FÜR 1 KAFFEETABLETTE
59	1460100	PRÄZISIONS-SIEB 1 TASSE 6/8 g H24,5
59	1460101	PRÄZISIONS-SIEB 1 TASSE 7/9 g H26,5
60	1460102	PRÄZISIONS-SIEB 2 TASSEN 12/18 g H24,5
60	1460103	PRÄZISIONS-SIEB 2 TASSEN 14/20 g H26,5
60	1460104	PRÄZISIONS-SIEB 2 TASSEN 18/22 g H28,5
61	1165022	SIEBTRÄGER FÜR KAFFEEMASCHINEN
62	1165036	SIEBTRÄGER FÜR KAFFEEMASCHINEN
63	5055624	SIEBTRÄGER KAFFEEMASCHINEN FUTURMAT
64	1250101	FILTERHALTERUNGSFEDER ø 1,10 mm EDELST.

KAFFEEAUSGABEGRUPPE NERA

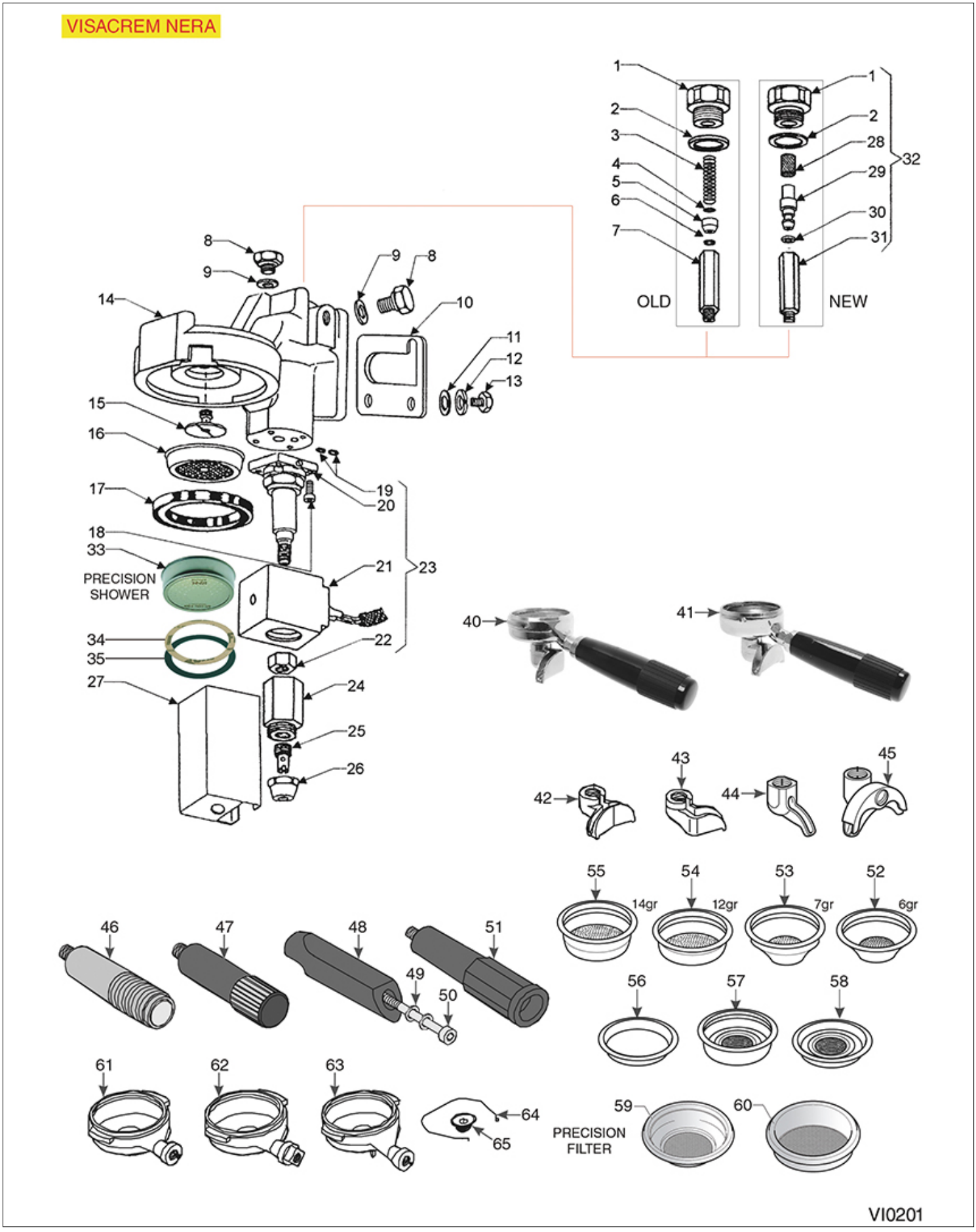

Abbildungen ohne LF Bestell-Nr.: auf Anfrage

VISACREM

Abbildung	LF Art. Nr.	Beschreibung
1	5030808	DECKEL ø 3/8" FÜR AUSLAUFGRUPPE
2	1186620	FLACHDICHTUNG AUS KUPFER ø 22x17x1,5 mm
3	1250402	DÜSENFEDER ø 7x28 mm
4	1160311	WASSERFILTER ø 7 mm
5	1501531	DÜSE ø 8 LOCH ø 0,7 mm
6	1186252	DICHTUNG O-RING 0040-20 EPDM
7	1324052	BOLZEN KURZ M8
9	1186262	FLACHDICHTUNG AUS KUPFER ø 16x12x1,5 mm
10	1186172	GRUPPENDICHTUNG 80x72 mm
15	1501565	SPRITZDÜSE FÜR KAFFEEGRUPPE ø 21 mm M5x1
16	1081016	DUSCHE ø 60 mm
16	1081116	DUSCHE ø 60 mm
16	1081216	AUSLAUFDUSCHE ø 60 mm
16	1081516	AUSLAUFDUSCHE ø 60 mm
17	1186722	SIEBTRÄGERDICHTUNG ø 73x57x8 mm
17	1186723	SIEBTRÄGERDICHTUNG ø 73x57x8,5 mm
18	1455034	ZYLINDERKOPFSCHRAUBE M4x10
19	1186612	DICHTUNG O-RING 02025 VITON
20	1120339	MECHANISCHER TEIL 3-WEGE PARKER
21	1120361	SPULE PARKER YB09 220/230V 9W 50/60Hz
21	5037619	SPULE PARKER YB09 115V 9W 50/60Hz
23	1120476	3-WEGE MAGNETVENTIL PARKER 230V 50/60Hz
24	1349404	AUSLAUFVENTILANSCHLUSS
25	1349405	AUSLAUFVERTEILER
27	1201572	ABDECKUNG FÜR SICHERHEITSABSPERRVENTIL
28	1160507	WASSERFILTER ø 8,5x15 mm
29	1501570	DÜSE FÜR GRUPPE
30	1186514	DICHTUNG O-RING 02015 SILIKON
31	1324085	INJEKTOR SÄULE
33	1460201	FEINMECHANISCHE DUSCHE ø 60 mm
33	1460206	FEINMECHANISCHE DUSCHE ø 60 mm
34	1190001	ABSTANDSSTÜCK AUS PAPIER ø 73x59x0,8 mm
35	1190002	ABSTANDSSTÜCK GUMMI ø 73,5x59x1 mm EPDM
40	5057230	SIEBTRÄGER KOMPLETT 1 TASSE FUTURMAT
41	5034110	SIEBTRÄGER KOMPLETT 2 TASSEN FUTURMAT
44	1022501	AUSLAUF 1-WEG ø 3/8"
44	1022503	AUSLAUF 1-WEG GERADE ø 3/8"
44	1022504	AUSLAUF 1-WEG GESCHLOSSEN ø 3/8"
44	5031337	DÜSE 1 TASSE GERADE ø 3/8" KURZ
45	1022502	AUSLAUFDÜSE 2-WEGE ø 3/8"
45	1022521	AUSLAUF 2-WEGE LANG ø 3/8"
45	1022523	AUSLAUF 2-WEGE KURZ EINSTELLBAR ø 3/8"
47	1141011	GRIFF FÜR SIEBTRÄGER
48	1241482	SIEBTRÄGERGRIFF
50	1528531	ZYLINDERKOPFSCHRAUBE M8x80
51	1241483	SIEBTRÄGERGRIFF M12
52	1160060	FILTER 1 TASSE 6 gr
53	1160062	FILTER 1 TASSE 7 gr
54	1160061	FILTER 2 TASSEN 12 gr
55	1160063	FILTER 2 TASSEN 14 gr
56	1160339	BLINDFILTER ø 70x17 mm
57	1160504	FILTER FÜR 2 KAFFEETABLETTEN
58	1160503	FILTER FÜR 1 KAFFEETABLETTE
59	1460100	PRÄZISIONS-SIEB 1 TASSE 6/8 g H24,5
59	1460101	PRÄZISIONS-SIEB 1 TASSE 7/9 g H26,5
60	1460102	PRÄZISIONS-SIEB 2 TASSEN 12/18 g H24,5
60	1460103	PRÄZISIONS-SIEB 2 TASSEN 14/20 g H26,5
60	1460104	PRÄZISIONS-SIEB 2 TASSEN 18/22 g H28,5
61	1165022	SIEBTRÄGER FÜR KAFFEEMASCHINEN
62	1165036	SIEBTRÄGER FÜR KAFFEEMASCHINEN
63	5055624	SIEBTRÄGER KAFFEEMASCHINEN FUTURMAT
64	1250101	FILTERHALTERUNGSFEDER ø 1,10 mm EDELST.

KAFFEEAUSGABEGRUPPE PALANCA

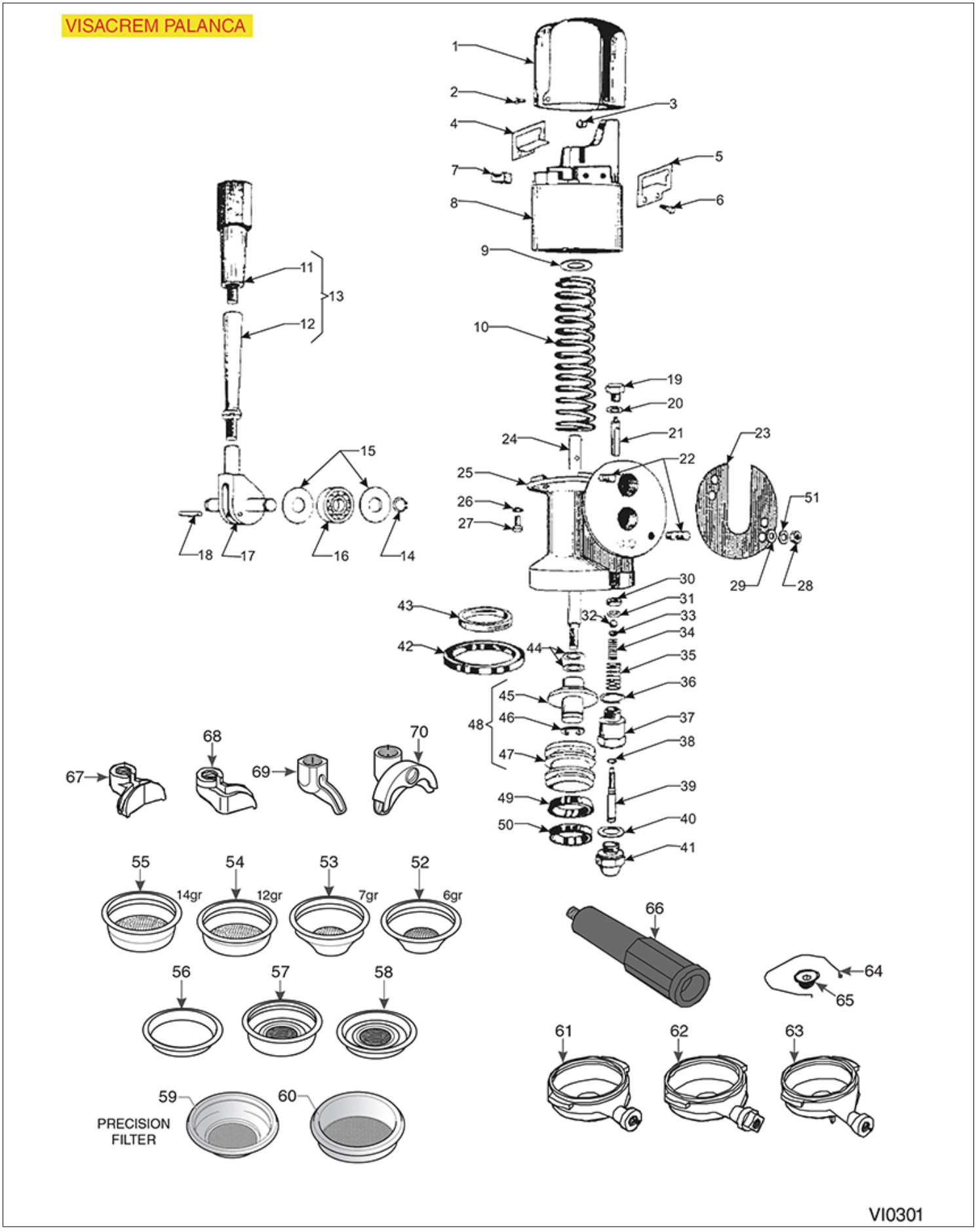

Abbildungen ohne LF Bestell-Nr.: auf Anfrage

VISACREM

Abbildung	LF Art. Nr.	Beschreibung
3	1186254	GUMMITEIL
7	1186258	GUMMITEIL FÜR GRUPPENHEBEL
10	1250407	FEDER FÜR HEBELGRUPPE
11	1241483	SIEBTRÄGERGRIFF M12
16	1063906	LAGER 6203 ZZ NSK
23	1186259	GRUPPENDICHTUNG ø 86x1 mm
30	1186369	FLACHDICHTUNG EPDM ø 15x5,5x4 mm.
32	1323003	KUGEL AUS EDELSTAHL ø 8 mm
34	1250112	FEDER ø 8x20 mm AUSLAUFGRUPPE
35	1250160	BOLZENFEDER ø 14x23 mm
36	1186394	FLACHDICHTUNG ASBESTFREI ø 22x17x2 mm
38	1186903	DICHTUNG O-RING 02021 SILIKON ROT
40	1186394	FLACHDICHTUNG ASBESTFREI ø 22x17x2 mm
42	1186722	SIEBTRÄGERDICHTUNG ø 73x57x8 mm
42	1186723	SIEBTRÄGERDICHTUNG ø 73x57x8,5 mm
43	1081250	AUSLAUFDUSCHE ø 57 mm
49	1186277	LIPPENDICHTUNG ø 52x37x7,5 mm
50	1186816	LIPPENDICHTUNG ø 50x38x7,5 mm
52	1160060	FILTER 1 TASSE 6 gr
53	1160062	FILTER 1 TASSE 7 gr
54	1160061	FILTER 2 TASSEN 12 gr
55	1160063	FILTER 2 TASSEN 14 gr
56	1160339	BLINDFILTER ø 70x17 mm
57	1160504	FILTER FÜR 2 KAFFEETABLETTEN
58	1160503	FILTER FÜR 1 KAFFEETABLETTE
59	1460100	PRÄZISIONS-SIEB 1 TASSE 6/8 g H24,5
59	1460101	PRÄZISIONS-SIEB 1 TASSE 7/9 g H26,5
60	1460102	PRÄZISIONS-SIEB 2 TASSEN 12/18 g H24,5
60	1460103	PRÄZISIONS-SIEB 2 TASSEN 14/20 g H26,5
60	1460104	PRÄZISIONS-SIEB 2 TASSEN 18/22 g H28,5
61	1165022	SIEBTRÄGER FÜR KAFFEEMASCHINEN
62	1165036	SIEBTRÄGER FÜR KAFFEEMASCHINEN
63	5055624	SIEBTRÄGER KAFFEEMASCHINEN FUTURMAT
64	1250101	FILTERHALTERUNGSFEDER ø 1,10 mm EDELST.
66	1241483	SIEBTRÄGERGRIFF M12
69	1022501	AUSLAUF 1-WEG ø 3/8"
69	1022503	AUSLAUF 1-WEG GERADE ø 3/8"
69	1022504	AUSLAUF 1-WEG GESCHLOSSEN ø 3/8"
69	5031337	DÜSE 1 TASSE GERADE ø 3/8" KURZ
70	1022502	AUSLAUFDÜSE 2-WEGE ø 3/8"
70	1022521	AUSLAUF 2-WEGE LANG ø 3/8"
70	1022523	AUSLAUF 2-WEGE KURZ EINSTELLBAR ø 3/8"

WASSER-DAMPFHAHN BRAVA-NERA

VISACREM NERA-BRAVA

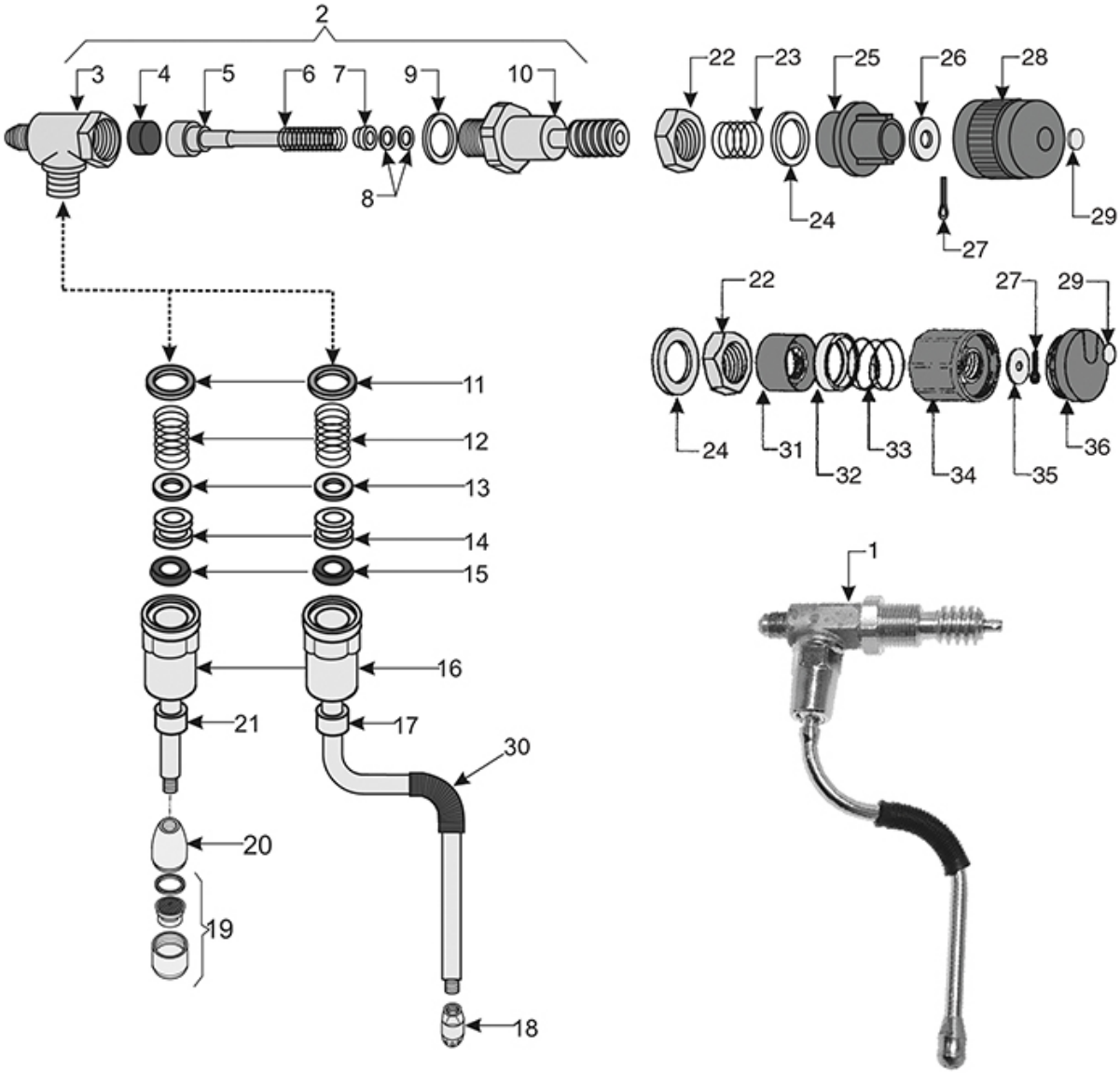

0+100°C	0+100°C	INOX 18/10	...	100	INOX 18/10	0,20L 2 cups	200	INOX AISI 202	0,10L 1 cup	300	INOX 18/10	0,25L 2 cups	400
			...	101		0,30L 3 cups	201		...	301		0,35L 3 cups	401
			...	102		0,45L 4 cups	202		0,35L 3 cups	302		0,50L 4 cups	402
			0,60L 6 cups	103		0,60L 6 cups	203		0,60L 6 cups	303		0,75L 6 cups	403
			0,70L 9 cups	104		0,70L 9 cups	204		1,00L 10 cups	304		1,00L 10 cups	404
			1,10L 12 cups	105		1,10L 12 cups	205		1,50L 12 cups	305		1,50L 13 cups	405
50	51		...	106		...	206		...	306		...	406

VI1001

Abbildungen ohne LF Bestell-Nr.: auf Anfrage

VISACREM

Abbildung	LF Art. Nr.	Beschreibung
1	1348472	DAMPFHAHN KOMPLETT
2	1348477	WASSER-/DAMPFVENTIL
4	1186442	BLINDDICHTUNG ø 12x5,8 mm SILIKON
5	1324066	STIFT FÜR WASSER-/DAMPFHAHN
6	1250415	ACHSENFEDER ø 10x32 mm
7	1186244	BUCHSE FÜR FEDER
8	1186612	DICHTUNG O-RING 02025 VITON
9	1186326	FLACHDICHTUNG AUS PTFE ø 16x22,5x2 mm
10	1349406	STIFT FÜR HAHN
11	1186314	FLACHDICHTUNG AUS PTFE ø 22x17x2 mm
12	1250549	FEDER ø 11x25 mm
13	1186283	MESSINGSCHEIBE FLACH ø 14,5x7x2 mm
14	1786309	DICHTKEGEL PTFE ø 14,5x7x8 mm
15	3186340	DICHTUNG O-RING 03037 EPDM
16	1348476	MUTTER FÜR WASSER/DAMPROHR
17	1449853	DAMPFROHR KOMPLETT
18	1449336	DAMPFSPRITZDÜSE
19	1449855	PERLATOR
20	1449855	PERLATOR
22	1349504	MUTTER ø 1/2" SCHLÜSSEL 25x6 mm
23	1250510	FEDER ø 29x30 mm FÜR DREHKNOPF
25	1241371	RING FÜR WASSER-/DAMPFDREHKNOPF
27	3389013	SPLINT AUS EDELSTAHL ø 2x12 mm
28	1241422	DREHKNOPF DAMPFHAHN
31	1241481	RING FÜR WASSER-/DAMPFDREHKNOPF
32	1186263	DREHKNOPF WASSER/DAMPF HALTER
33	1250179	FEDER ø 34x34 mm FÜR DREHKNOPF
34	1241402	DREHKNOPF HEISSWASSER- DAMPFVENTIL
34	1241434	DREHKNOPF FÜR WASSER/DAMPFHAHN
50	1394553	ANALOGTHERMOMETER ø 25 mm
51	1394554	ANALOGTHERMOMETER ø 45 mm
103	1024051	SERVIERKANNE PRATIKA 0,60 L
104	1024052	SERVIERKANNE PRATIKA 0,70 L
200	1024001	MILCHKÄNNCHEN PRATIKA 0,20 L
201	1024002	MILCHKÄNNCHEN PRATIKA 0,30 L
202	1024003	MILCHKÄNNCHEN PRATIKA 0,45 L
203	1024004	MILCHKÄNNCHEN PRATIKA 0,60 L
204	1024005	MILCHKÄNNCHEN PRATIKA 0,70 L
205	1024006	MILCHKÄNNCHEN PRATIKA 1,10 L
300	1224900	MILCHKÄNNCHEN 0,10 L
302	1224901	MILCHKÄNNCHEN 0,35 l
303	1224902	MILCHKÄNNCHEN 0,60 l
304	1224903	MILCHKÄNNCHEN 1 l
305	1224904	MILCHKÄNNCHEN 1,5 l
400	1224014	MILCHKÄNNCHEN EUROPA MIT AUSLAUF 0,25 L
401	1224015	MILCHKÄNNCHEN EUROPA MIT AUSLAUF 0,35 L
402	1224010	MILCHKÄNNCHEN EUROPA MIT AUSLAUF 0,50 L
403	1224011	MILCHKÄNNCHEN EUROPA MIT AUSLAUF 0,75 L
404	1224012	MILCHKÄNNCHEN EUROPA MIT AUSLAUF 1 L
405	1224013	MILCHKÄNNCHEN EUROPA MIT AUSLAUF 1,5 L

WASSER-DAMPFHAHN PALANCA

VISACREM PALANCA

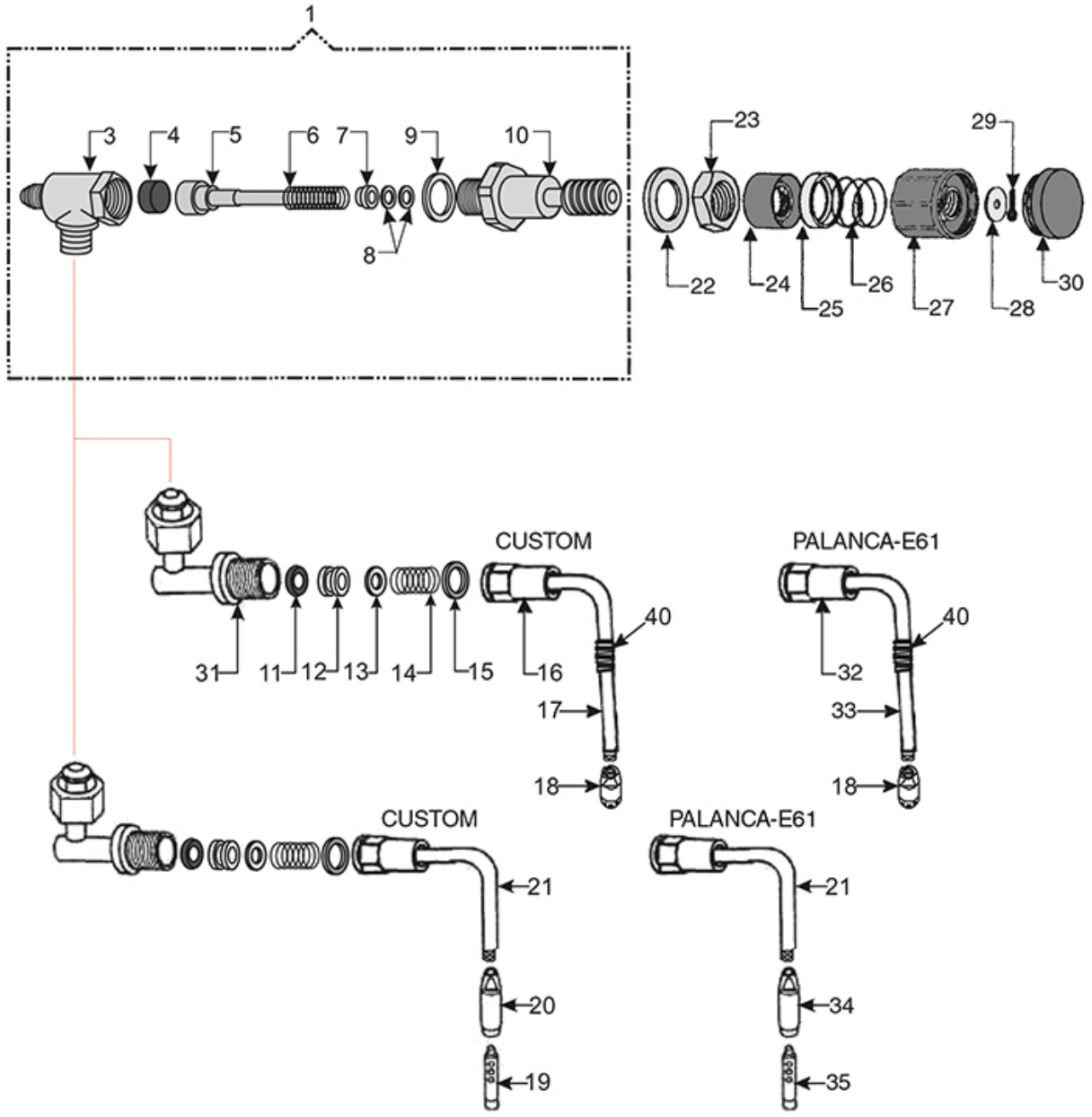

0+100°C	0+100°C	INOX 18/10	...	100	INOX 18/10	0,20L 2 cups	200	INOX AISI 202	0,10L 1 cup	300	INOX 18/10	0,25L 2 cups	400
			...	101		0,30L 3 cups	201		...	301		0,35L 3 cups	401
			...	102		0,45L 4 cups	202		0,35L 3 cups	302		0,50L 4 cups	402
			0,60L 6 cups	103		0,60L 6 cups	203		0,60L 6 cups	303		0,75L 6 cups	403
			0,70L 9 cups	104		0,70L 9 cups	204		1,00L 10 cups	304		1,00L 10 cups	404
			1,10L 12 cups	105		1,10L 12 cups	205		1,50L 12 cups	305		1,50L 13 cups	405
50	51		...	106		...	206		...	306		...	406

VI1101

Abbildungen ohne LF Bestell-Nr.: auf Anfrage

VISACREM

Abbildung	LF Art. Nr.	Beschreibung
1	1348477	WASSER-/DAMPFVENTIL
4	1186442	BLINDDICHTUNG ø 12x5,8 mm SILIKON
5	1324066	STIFT FÜR WASSER-/DAMPFHAHN
6	1250415	ACHSENFEDER ø 10x32 mm
7	1186244	BUCHSE FÜR FEDER
8	1186612	DICHTUNG O-RING 02025 VITON
9	1186326	FLACHDICHTUNG AUS PTFE ø 16x22,5x2 mm
10	1349406	STIFT FÜR HAHN
11	1186314	FLACHDICHTUNG AUS PTFE ø 22x17x2 mm
12	1250549	FEDER ø 11x25 mm
13	1186283	MESSINGSCHEIBE FLACH ø 14,5x7x2 mm
14	1786309	DICHTKEGEL PTFE ø 14,5x7x8 mm
15	3186340	DICHTUNG O-RING 03037 EPDM
18	1449336	DAMPFSPRITZDÜSE
23	1349504	MUTTER ø 1/2" SCHLÜSSEL 25x6 mm
24	1241481	RING FÜR WASSER-/DAMPFDREHKNOPF
25	1186263	DREHKNOPF WASSER/DAMPF HALTER
26	1250179	FEDER ø 34x34 mm FÜR DREHKNOPF
27	1241402	DREHKNOPF HEISSWASSER- DAMPFVENTIL
30	1241405	RING FÜR WASSER-/DAMPFDREHKNOPF
31	1349409	ANSCHLUSS FÜR WASSER-/DAMPFSCHLAUCH
32	1348476	MUTTER FÜR WASSER/DAMPROHR
34	1449855	PERLATOR
39	3389013	SPLINT AUS EDELSTAHL ø 2x12 mm
50	1394553	ANALOGTHERMOMETER ø 25 mm
51	1394554	ANALOGTHERMOMETER ø 45 mm
103	1024051	SERVIERKANNE PRATIKA 0,60 L
104	1024052	SERVIERKANNE PRATIKA 0,70 L
200	1024001	MILCHKÄNNCHEN PRATIKA 0,20 L
201	1024002	MILCHKÄNNCHEN PRATIKA 0,30 L
202	1024003	MILCHKÄNNCHEN PRATIKA 0,45 L
203	1024004	MILCHKÄNNCHEN PRATIKA 0,60 L
204	1024005	MILCHKÄNNCHEN PRATIKA 0,70 L
205	1024006	MILCHKÄNNCHEN PRATIKA 1,10 L
300	1224900	MILCHKÄNNCHEN 0,10 L
302	1224901	MILCHKÄNNCHEN 0,35 l
303	1224902	MILCHKÄNNCHEN 0,60 l
304	1224903	MILCHKÄNNCHEN 1 l
304	1224904	MILCHKÄNNCHEN 1,5 l
400	1224014	MILCHKÄNNCHEN EUROPA MIT AUSLAUF 0,25 L
401	1224015	MILCHKÄNNCHEN EUROPA MIT AUSLAUF 0,35 L
402	1224010	MILCHKÄNNCHEN EUROPA MIT AUSLAUF 0,50 L
403	1224011	MILCHKÄNNCHEN EUROPA MIT AUSLAUF 0,75 L
404	1224012	MILCHKÄNNCHEN EUROPA MIT AUSLAUF 1 L
405	1224013	MILCHKÄNNCHEN EUROPA MIT AUSLAUF 1,5 L

WASSEREINLAUF-NIVEAUKESSEL

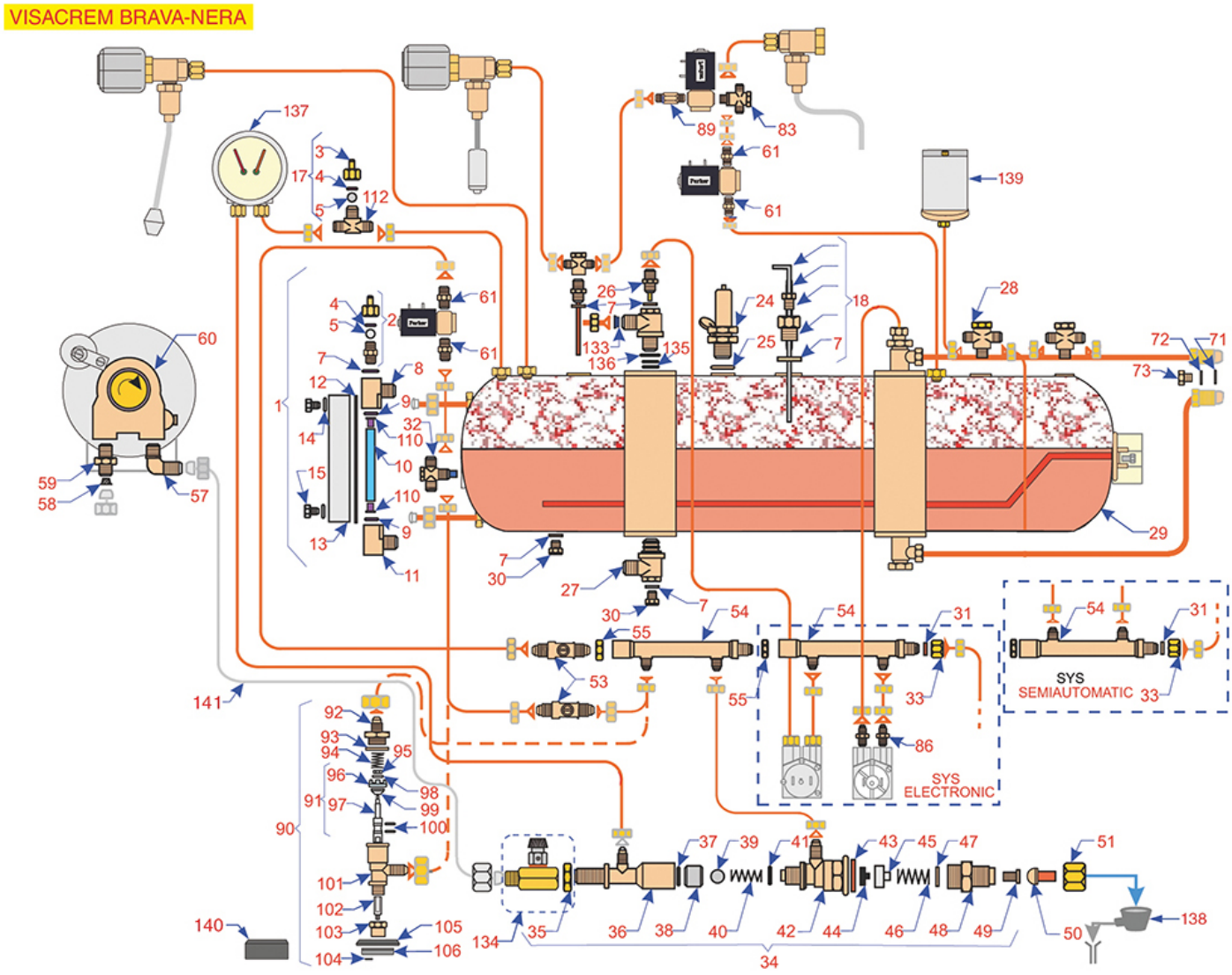

Abbildungen ohne LF Bestell-Nr.: auf Anfrage

VISACREM

Abbildung	LF Art. Nr.	Beschreibung
1	5024205	NIVEAUANZEIGER KOMPLETT
4	1186611	DICHTUNG O-RING 02025 SILIKON ROT
5	1323003	KUGEL AUS EDELSTAHL ø 8 mm
7	1186232	FLACHDICHTUNG KUPFER ø 19x13,5x1,5 mm
9	1186236	OR-DICHTUNG 03043 VITON
10	1520562	NIVEAUGLAS ø 11x108 mm
18	3341011	NIVEAUSONDE ø 1/4"M-140 mm
24	1515100	VENTIL DURCHLAUFER. ø3/8"A 1,8bar CE-PED
34	1523526	EXPANSIONS- UND RÜCKSCHLAGVENTIL
37	1186422	DICHTUNG O-RING 0108 EPDM
39	1323415	KUGEL AUS EDELSTAHL ø 11 mm
40	1250202	FEDER ø 8x30 mm
41	3186340	DICHTUNG O-RING 03037 EPDM
44	1186129	FLACHDICHTUNG NBR Ø 15/6x10 MM
45	1186131	DICHTUNGSTRÄGER EINLAUFHAHN
46	1250517	FEDER ø 15,5x29 mm
47	1186239	FLACHDICHTUNG AUS KUPFER ø 13x6x1 mm
60	1330002	VERDRÄNGERPUMPE ROTOFLOW ø 3/8" NPT
61	1349408	KEGELFÖRMIGER ANSCHLUSS
90	1348306	WASSEREINLAUFHAHN
91	1523503	EINLASSVENTIL
94	1250536	FEDER ø 13x42 mm
95	1186330	SCHEIBE FLACH MESSING ø 6,8x3,2x0,5 mm
97	1324015	BOLZEN FÜR EINLASSVENTIL
98	1186330	SCHEIBE FLACH MESSING ø 6,8x3,2x0,5 mm
99	1186128	KEGELDICHTUNG AUS EPDM ø 12x4x4 mm
100	1186252	DICHTUNG O-RING 0040-20 EPDM
101	1348306	WASSEREINLAUFHAHN
104	1241486	KLEBESIEBDRUCK FÜR WASSEREINLAUFHAHN
105	1241487	RING FÜR DREHKNOPF EINLAUFHAHN
106	1241485	DREHKNOPF ø 42 mm FÜR WASSEREINLAUFHAHN
135	1186424	O-RING-DICHTUNG 02062 EPDM
137	1245562	MANOMETER DURCHLAUFERH.-PUMPE ø 60 mm
139	1320531	DRUCKSCHALTER P302/6 3-POLIG 30A
140	1241408	DREHKNOPF FÜR WASSEREINLAUFHAHN
141	5024776	SCHLAUCH FLEX ø 3/8"Fc x 1/4"Fc 220 mm

WASSEREINLAUF-NIVEAUKESSEL

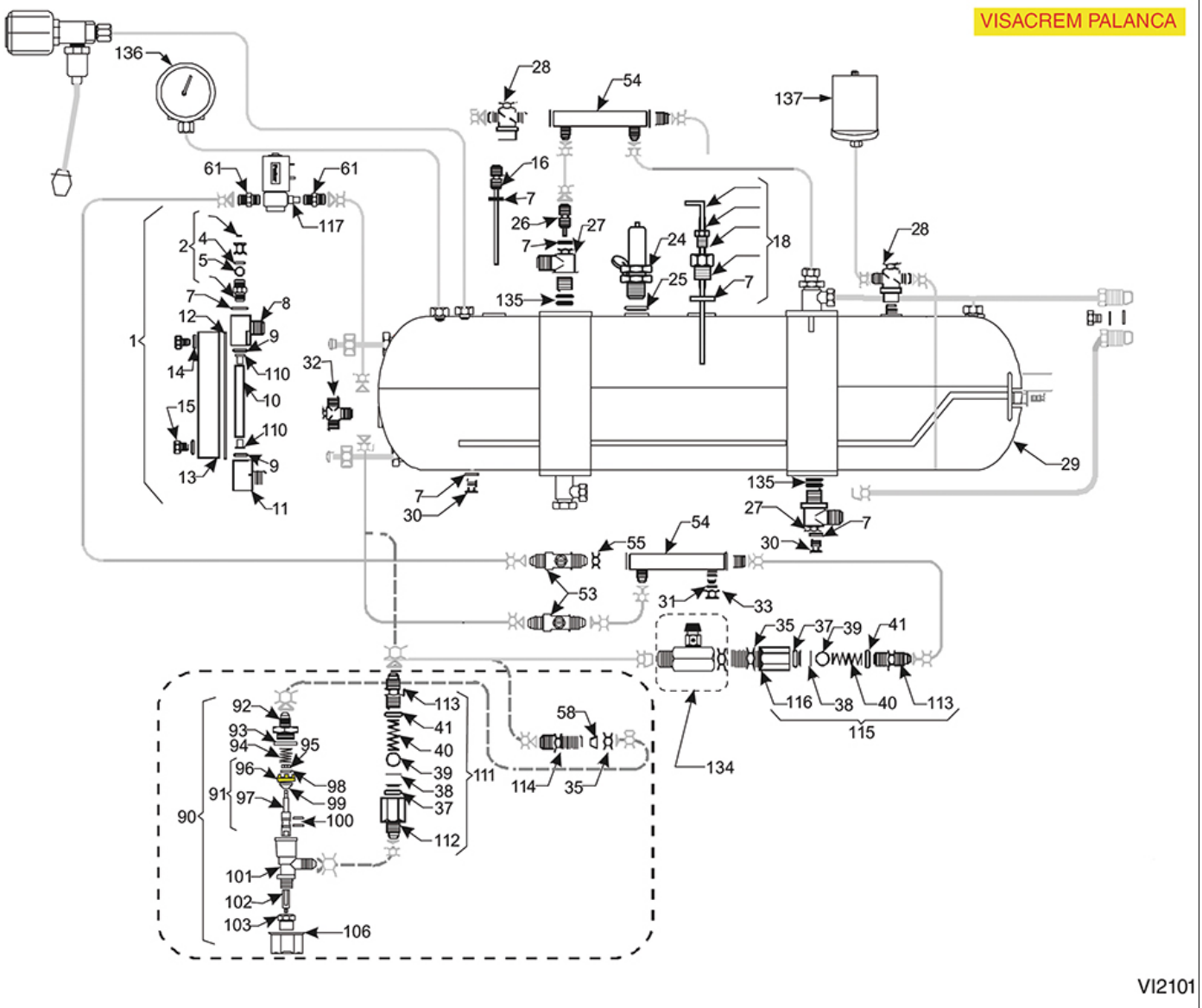

VI2101

Abbildungen ohne LF Bestell-Nr.: auf Anfrage

VISACREM

Abbildung	LF Art. Nr.	Beschreibung
1	5024205	NIVEAUANZEIGER KOMPLETT
4	1186611	DICHTUNG O-RING 02025 SILIKON ROT
5	1323003	KUGEL AUS EDELSTAHL ø 8 mm
7	1186232	FLACHDICHTUNG KUPFER ø 19x13,5x1,5 mm
9	1186236	OR-DICHTUNG 03043 VITON
10	1520562	NIVEAUGLAS ø 11x108 mm
18	3341011	NIVEAUSONDE ø 1/4"M-140 mm
24	1515100	VENTIL DURCHLAUFER. ø3/8"A 1,8bar CE-PED
25	1186620	FLACHDICHTUNG AUS KUPFER ø 22x17x1,5 mm
37	1186422	DICHTUNG O-RING 0108 EPDM
39	1323415	KUGEL AUS EDELSTAHL ø 11 mm
40	1250202	FEDER ø 8x30 mm
41	3186340	DICHTUNG O-RING 03037 EPDM
61	1349408	KEGELFÖRMIGER ANSCHLUSS
90	1348306	WASSEREINLAUFHAHN
91	1523503	EINLASSVENTIL
94	1250536	FEDER ø 13x42 mm
95	1186330	SCHEIBE FLACH MESSING ø 6,8x3,2x0,5 mm
97	1324015	BOLZEN FÜR EINLASSVENTIL
98	1186330	SCHEIBE FLACH MESSING ø 6,8x3,2x0,5 mm
99	1186128	KEGELDICHTUNG AUS EPDM ø 12x4x4 mm
100	1186252	DICHTUNG O-RING 0040-20 EPDM
101	1348306	WASSEREINLAUFHAHN
106	1241408	DREHKNOPF FÜR WASSEREINLAUFHAHN
111	1523701	RÜCKSCHLAGVENTIL ø 3/8"A-3/8"A
135	1186424	O-RING-DICHTUNG 02062 EPDM

ELEKTRISCHE TEILE NERA

VISACREM NERA

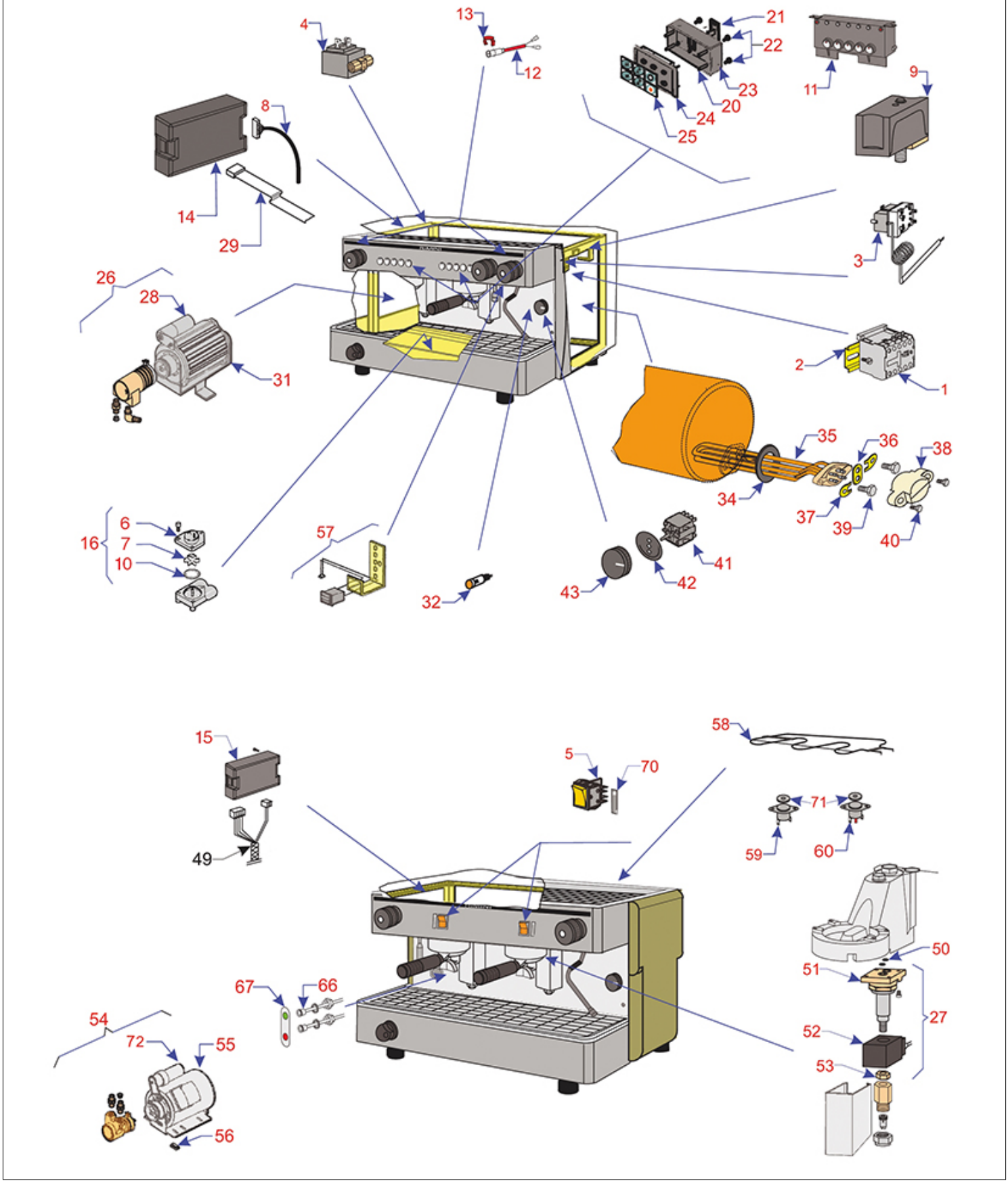

Abbildungen ohne LF Bestell-Nr.: auf Anfrage

VISACREM

Abbildung	LF Art. Nr.	Beschreibung
3	1444509	THERMOSTAT 3-PHASIG 169°C
4	1120308	2-WEGE MAGNETVENTIL SIRAI 230V 50Hz
5	3319035	SCHALTER ZWEIPOLIG ORANGE 16A 250V
6	3455333	DECKEL FÜR VOLUMENZÄHLER LED
7	1455032	LAUFRAD GICAR
9	1320531	DRUCKSCHALTER P302/6 3-POLIG 30A
10	1186631	O-RING-DICHTUNG 02112 VITON
11	1319638	DRUCKKNOPFTAFEL 5 TASTEN
14	1054551	DOS. ELEKTRONIK-BOX 1-2-3-4 GRUPPEN 230V
15	1341200	NIVEAUREGLER 230V 50/60Hz 5A
16	1455067	VOLUMENZÄHLER GICAR
24	1319065	TASTATUR 5 TASTEN
25	1319064	TASTATURMEMBRAN 6 TASTEN
25	1319069	TASTATURMEMBRAN 6 TASTEN
27	1120476	3-WEGE MAGNETVENTIL PARKER 230V 50/60Hz
28	3068006	KONDENSATOR DUCATI ENERGIA 4µF
32	1221301	SIGNALLAMPE ROT 250V
34	1186179	FLACHDICHTUNG AUS PTFE ø 57x43x3 mm
35	1755108	HEIZKÖRPER 3700W 220V
35	1755136	HEIZKÖRPER 3000W 230V
35	1755654	HEIZKÖRPER 2600W 110V
41	1319031	SCHALTER 0-2 STELLUNGEN 16A 250V
43	1241430	DREHKNOPF ø 42 mm
50	1186612	DICHTUNG O-RING 02025 VITON
51	1120339	MECHANISCHER TEIL 3-WEGE PARKER
52	1120361	SPULE PARKER YB09 220/230V 9W 50/60Hz
52	5037619	SPULE PARKER YB09 115V 9W 50/60Hz
72	3068014	KONDENSATOR DUCATI ENERGIA 8µF

ELEKTRISCHE TEILE BRAVA

VISACREM BRAVA

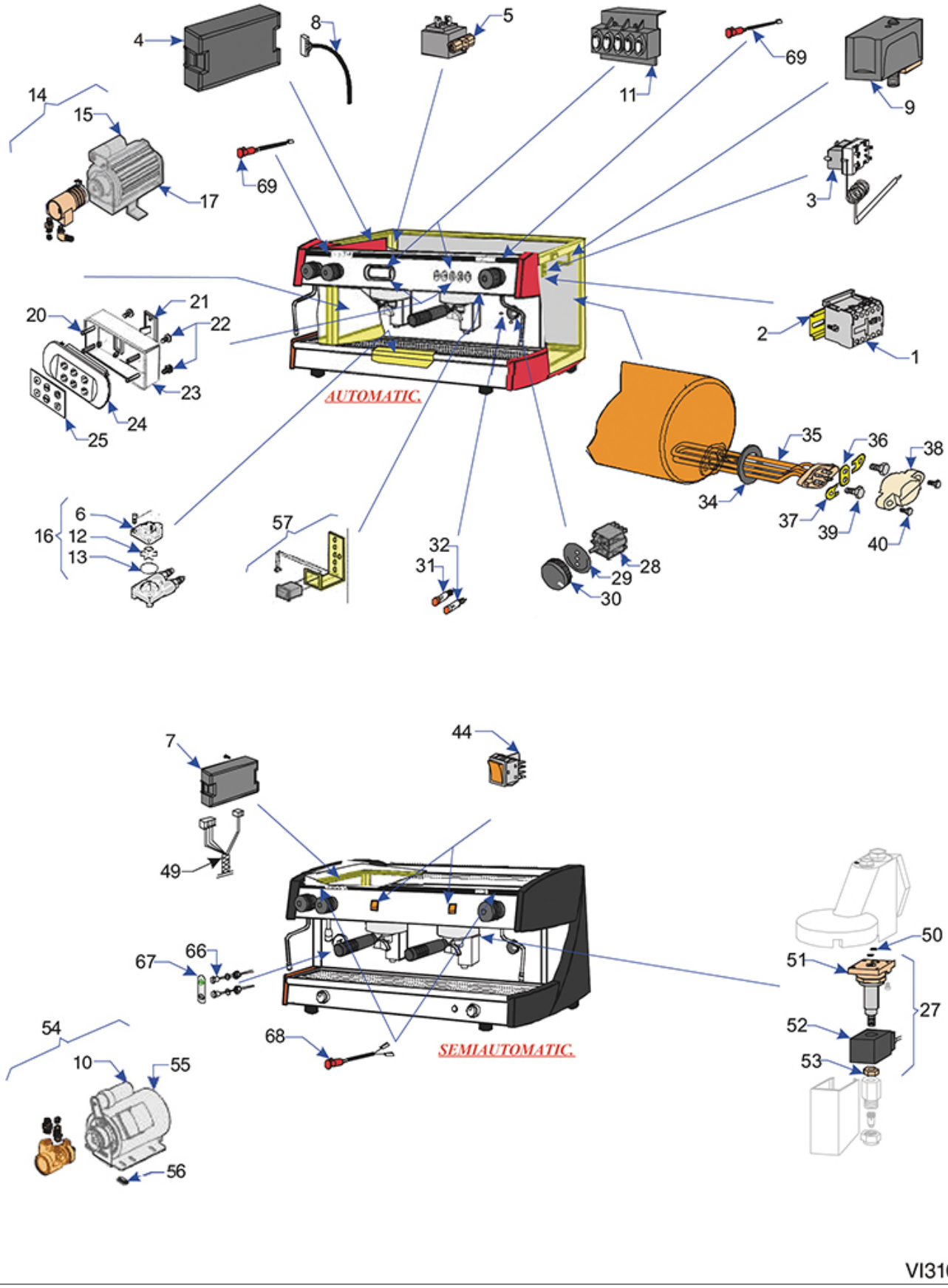

VI3101

Abbildungen ohne LF Bestell-Nr.: auf Anfrage

VISACREM

Abbildung	LF Art. Nr.	Beschreibung
3	1444509	THERMOSTAT 3-PHASIG 169°C
4	1054551	DOS. ELEKTRONIK-BOX 1-2-3-4 GRUPPEN 230V
5	1120308	2-WEGE MAGNETVENTIL SIRAI 230V 50Hz
6	3455333	DECKEL FÜR VOLUMENZÄHLER LED
7	1341200	NIVEAUREGLER 230V 50/60Hz 5A
9	1320531	DRUCKSCHALTER P302/6 3-POLIG 30A
10	3068014	KONDENSATOR DUCATI ENERGIA 8µF
12	1455032	LAUFRAD GICAR
13	1186631	O-RING-DICHTUNG 02112 VITON
15	3068006	KONDENSATOR DUCATI ENERGIA 4µF
16	1455067	VOLUMENZÄHLER GICAR
27	1120476	3-WEGE MAGNETVENTIL PARKER 230V 50/60Hz
28	1319031	SCHALTER 0-2 STELLUNGEN 16A 250V
30	1241430	DREHKNOPF ø 42 mm
32	1221302	SIGNALLAMPE ORANGE 250V
33	1221301	SIGNALLAMPE ROT 250V
34	1186179	FLACHDICHTUNG AUS PTFE ø 57x43x3 mm
35	1755108	HEIZKÖRPER 3700W 220V
35	1755109	HEIZKÖRPER 5000W 220V
35	1755136	HEIZKÖRPER 3000W 230V
35	1755210	HEIZKÖRPER 3500W 230V
35	1755654	HEIZKÖRPER 2600W 110V
44	3319035	SCHALTER ZWEIPOLIG ORANGE 16A 250V
50	1186612	DICHTUNG O-RING 02025 VITON
51	1120339	MECHANISCHER TEIL 3-WEGE PARKER
52	1120361	SPULE PARKER YB09 220/230V 9W 50/60Hz
52	5037619	SPULE PARKER YB09 115V 9W 50/60Hz

Ablaufschläuche

1449270 **ABLAUFSCHLAUCH ELISPIR ø 12x18 mm - 30 m**
für Lebensmittelgebrauch

VISACREM

1449670 **ABLAUFSCHLAUCH ELISPIR ø 12x18 mm - 5 m**
für Lebensmittelgebrauch

VISACREM

1449271 **ABLAUFSCHLAUCH ELISPIR ø 14x20 mm - 30 m**
für Lebensmittelgebrauch

VISACREM

1449671 **ABLAUFSCHLAUCH ELISPIR ø 14x20 mm - 5 m**
für Lebensmittelgebrauch

VISACREM

1449273 **ABLAUFSCHLAUCH ELISPIR ø 18x25 mm - 30 m**
für Lebensmittelgebrauch

VISACREM

1449673 **ABLAUFSCHLAUCH ELISPIR ø 18x25 mm - 5 m**
für Lebensmittelgebrauch

VISACREM

1449274 **ABLAUFSCHLAUCH ELISPIR ø 20x27 mm - 30 m**
für Lebensmittelgebrauch

VISACREM

1449674 **ABLAUFSCHLAUCH ELISPIR ø 20x27 mm - 5 m**
für Lebensmittelgebrauch

VISACREM

1449255 **ABLAUFSCHLAUCH ELISPIR ø 25x33 mm**
Laufmeterware

VISACREM

1449256 **ABLAUFSCHLAUCH ELISPIR ø 30x38 mm**
Laufmeterware

VISACREM

VISACREM

Passend für:

1449672 AUSLAUFSCHLAUCH ELISPIR ø 16x23 mm - 5 m
für Lebensmittelgebrauch

VISACREM

Passend für:

1449272 AUSLAUFSCHLAUCH ELISPIR ø 16x23 mm -30 m
für Lebensmittelgebrauch

VISACREM

Ablaufwannen

1527531 AUSLAUFSCHALE
für Kaffeemaschine (VISACREM) BRAVA - NERA
PALANCA - V6

VISACREM 0271/050106

Adapter

1349408 KEGELFÖRMIGER ANSCHLUSS

VISACREM 07466501

Auslaufduschen für Kaffeegruppen

1081250 AUSLAUFDUSCHE ø 57 mm
für Kaffeemaschine (VISACREM) PALANCA

VISACREM 01602002

1081216 AUSLAUFDUSCHE ø 60 mm
für Kaffeemaschine (VISACREM) BRAVA - NERA - V6

VISACREM

1081516 AUSLAUFDUSCHE ø 60 mm
für Kaffeemaschine (VISACREM) BRAVA - NERA - V6

VISACREM

1081016 DUSCHE ø 60 mm
für Kaffeemaschine (VISACREM) BRAVA - NERA - V6

VISACREM 02610004

VISACREM

Passend für:

1081116 DUSCHE ø 60 mm
für Kaffeemaschine (VISACREM) BRAVA - NERA - V6

VISACREM

Passend für:

1460201 FEINMECHANISCHE DUSCHE ø 60 mm
98 Löcher ø 3 mm
Stahl Aisi 304 -lebensmittelgeeignet zertifiziert
integrierte Membran 200 µM
für GRUPPEN E61

VISACREM

1460206 FEINMECHANISCHE DUSCHE ø 60 mm
120 Löcher ø 2,5 mm
Stahl Aisi 304 -lebensmittelgeeignet zertifiziert
gewebte Membran 35 µM
für GRUPPEN E61

VISACREM

1081601 PRÄZISIONSDUSCHE NANOTEC ø 60 mm
Antihaft-Beschichtung aus NANOQUARZ
verstärkt die Beständigkeit an Korrosion und
chemische Mittel.
98 Löcher ø 3 mm
Stahl Aisi 301 - Lebensmittelgeeignet-Zertifikat
eingearbeitete Membran 200 µm
für GRUPPEN E61

VISACREM LF-1081401 VISACREM

Auslaufdüse für Kaffee

1022501 AUSLAUF 1-WEG ø 3/8"

VISACREM 08128200

1022503 AUSLAUF 1-WEG GERADE ø 3/8"

VISACREM 00200303

1022504 AUSLAUF 1-WEG GESCHLOSSEN ø 3/8"

VISACREM

1022523 AUSLAUF 2-WEGE KURZ EINSTELLBAR ø 3/8"

VISACREM

1022521 AUSLAUF 2-WEGE LANG ø 3/8"

VISACREM

1022522 AUSLAUF 2-WEGE LANG EINSTELLBAR ø 3/8"

VISACREM

Passend für:

1022551 AUSLAUF 3-WEGE ø 3/8"

VISACREM

Passend für:

1022502 AUSLAUFDÜSE 2-WEGE ø 3/8"

VISACREM 01166404

5031337 DÜSE 1 TASSE GERADE ø 3/8" KURZ

VISACREM

Befestigungsmaterial(Muttern,Unterlegsch

1186283 MESSINGSCHEIBE FLACH ø 14,5x7x2 mm

VISACREM 08165508

1186330 SCHEIBE FLACH MESSING ø 6,8x3,2x0,5 mm

VISACREM 04527503

1455034 ZYLINDERKOPFSCHRAUBE M4x10
Edelstahl - mit Sechskantloch
UNI 5931 - DIN 912 - ISO 4762

VISACREM 05194402

1528531 ZYLINDERKOPFSCHRAUBE M8x80
Edelstahl - mit Sechskantloch
UNI 5931 - DIN 912 - ISO 4762

VISACREM 05193800

Bürsten

1384002 BÜRSTE FÜR WARTUNG

VISACREM

1384001 BÜRSTE ZUR DUSCHENREINIGUNG

VISACREM

1384014 BÜRSTE ZUR DUSCHENREINIGUNG ROT

VISACREM

1384023 REINIGUNGSPINSEL 50 mm

VISACREM

Dampfhähne & Kaffeeersatzteile

1349409 ANSCHLUSS FÜR WASSER-/DAMPFSCHLAUCH
für Kaffeemaschine (VISACREM) PALANCA

VISACREM 08216102

1186244 BUCHSE FÜR FEDER
für Kaffeemaschine (VISACREM) BRAVA - NERA
PALANCA

VISACREM 03001500

1348472 DAMPFHAHN KOMPLETT
für Kaffeemaschine (VISACREM) BRAVA - NERA

VISACREM 08165904

1348476 MUTTER FÜR WASSER/DAMPROHR
für Kaffeemaschine (VISACREM) BRAVA - NERA

VISACREM 08165110

1348477 WASSER-/DAMPFVENTIL
für Kaffeemaschine (VISACREM) BRAVA - NERA
PALANCA

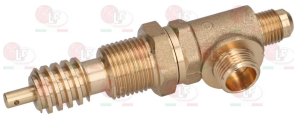

VISACREM 08204802 VISACREM 08217804

1348473 WASSERHAHN KOMPLETT
für Kaffeemaschine (VISACREM) BRAVA - NERA

VISACREM 08205908

Dichtungen

1186442 BLINDDICHTUNG ø 12x5,8 mm SILIKON

VISACREM 11181302

1786309 DICHTKEGEL PTFE ø 14,5x7x8 mm
für Wasser/Dampfrohr
für Kaffeemaschine (VISACREM) PALANCA

VISACREM 08397800

1186394 FLACHDICHTUNG ASBESTFREI ø 22x17x2 mm

VISACREM 01539006

1186239 FLACHDICHTUNG AUS KUPFER ø 13x6x1 mm

VISACREM 04711701

VISACREM

Passend für:

1186262 FLACHDICHTUNG AUS KUPFER ø 16x12x1,5 mm

VISACREM 07411507

Passend für:

1186620 FLACHDICHTUNG AUS KUPFER ø 22x17x1,5 mm

VISACREM 07412208

1186314 FLACHDICHTUNG AUS PTFE ø 22x17x2 mm

VISACREM 05132808

1186179 FLACHDICHTUNG AUS PTFE ø 57x43x3 mm

für Heizkörper

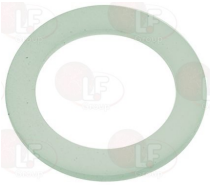

VISACREM 00165209

1186606 FLACHDICHTUNG CARBO ø 57x43x3 mm

aus Universal Carbo
für Heizkörper

VISACREM

1186369 FLACHDICHTUNG EPDM ø 15x5,5x4 mm.

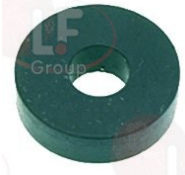

VISACREM 02122802

1186232 FLACHDICHTUNG KUPFER ø 19x13,5x1,5 mm

VISACREM 01626804

1186129 FLACHDICHTUNG NBR Ø 15/6x10 MM

Aussen-ø 15/6 mm - Gesamthöhe 10 mm

VISACREM 01853704

1186128 KEGELDICHTUNG AUS EPDM ø 12x4x4 mm

für Wassereinlaufhahn

VISACREM 02932200

1186176 KEGELDICHTUNG AUS PTFE ø 15x8x7 mm

für Wasser-Dampfrohr

VISACREM 08165201

VISACREM

Passend für:

Passend für:

Dichtungen für Kaffeemaschinengruppe

1186259 **GRUPPENDICHTUNG ø 86x1 mm**
Asbestfrei
für Kaffeemaschine (VISACREM) PALANCA

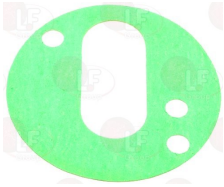

VISACREM 08150302

1186172 **GRUPPENDICHTUNG 80x72 mm**
Asbestfrei
für Kaffeemaschine (VISACREM) NERA

VISACREM 07718604

Drehknöpfe

1241430 **DREHKNOPF ø 42 mm**
Loch für halbmondförmige Achse ø 6x4,6 mm
mit Umschalter

VISACREM

1241422 **DREHKNOPF DAMPFHAHN**

VISACREM 08335400 VISACREM 08335500

1241409 **DREHKNOPF FÜR SCHALTER SCHWARZ**

VISACREM

1241372 **DREHKNOPF FÜR WASSER/DAMPFHAHN**

VISACREM 08185911

1241434 **DREHKNOPF FÜR WASSER/DAMPFHAHN**

VISACREM 08286106A

1241408 **DREHKNOPF FÜR WASSEREINLAUFHAHN**
Loch für Halbmondstift ø 6x4,6 mm

VISACREM 07678709

1241376 **DREHKNOPF FÜR WASSEREINLAUFHAHN GRAU**

VISACREM

1241402 **DREHKNOPF HEISSWASSER-DAMPFVENTIL**
Kern aus Kunststoff

VISACREM 07633308

Passend für:

1186263 DREHKNOPF WASSER/DAMPF HALTER

VISACREM 10983500

Passend für:

1241378 KLEBESIEBDRUCK BLITZDREHKNOPF

VISACREM 08277006

1241423 KLEBESIEBDRUCK DAMPFDREHKNOPF

VISACREM 08147804

1241487 RING FÜR DREHKNOPF EINLAUFHAHN

VISACREM

1241371 RING FÜR WASSER-/DAMPFDREHKNOPF

VISACREM 08185804

1241405 RING FÜR WASSER-/DAMPFDREHKNOPF

VISACREM 07633407

1241481 RING FÜR WASSER-/DAMPFDREHKNOPF

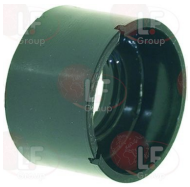

VISACREM 07633209

Drehschalter

1319031 SCHALTER 0-2 STELLUNGEN 16A 250V

halbmondförmige Achse 6x4,6 mm
für Kaffeemaschine (VISACREM) BRAVA - PALANCA - V6

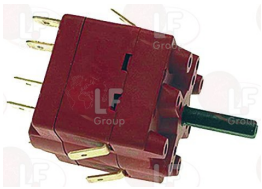

VISACREM 07847908

VISACREM

Passend für:

Passend für:

Düsen für Kaffeegruppen

1501561 **SPRITZDÜSE FÜR KAFFEEGR.ø 30 mm M10x1**
für Kaffeemaschine (VISACREM) BRAVA - V6

VISACREM

1501565 **SPRITZDÜSE FÜR KAFFEEGRUPPE ø 21 mm M5x1**

VISACREM 02476109

Einspritzdüsen & Gasdüsen

1501531 **DÜSE ø 8 LOCH ø 0,7 mm**
für Auslaufgruppe
für Kaffeemaschine (VISACREM) NERA

VISACREM 07362106

1501570 **DÜSE FÜR GRUPPE**
für Kaffeemaschine (VISACREM) BRAVA - NERA - V6

VISACREM 08298800

Elektrische-Kondensatoren

3068006 **KONDENSATOR DUCATI ENERGIA 4µF**
450V 50/60Hz
Betriebstemperatur -25 + 85°C
Anschlussklemme 6,35x0,8 mm
ø 28xh55 mm

VISACREM 01123000

3068014 **KONDENSATOR DUCATI ENERGIA 8µF**
450V 50/60Hz
Betriebstemperatur -25 + 85°C
Anschlussklemme 6,35x0,8 mm
ø 32xh55 mm

VISACREM 08127200

3068095 **KONDENSATOR 4µF**
450V 50/60Hz - ø 30xh51 mm

VISACREM 01123000

3068079 **KONDENSATOR 8µF**
450V 50/60Hz - ø 30xh71 mm

VISACREM 08127200

Elektronik-Boxen

1054551 **DOS. ELEKTRONIK-BOX 1-2-3-4 GRUPPEN 230V**
für Kaffeemaschine (VISACREM) BRAVA - NERA - V6

VISACREM 08280307

Enthärter und Zubehör

3010112 **HARZ 5 L**
Verpackung 5 L

VISACREM

3010299 **SALE PER ADDOLCITORE IN PASTIGLIE 10 Kg**
PER IMPIANTI DI ADDOLCIMENTO ACQUA

VISACREM

3010300 **SALZTABLETTEN F. WASSERENTHÄRTER 25 Kg**
FÜR WASSERENTHÄRTUNGSANLAGEN

VISACREM

3010001 **WASSERENTHÄRTER MANUELL 8 l ø 3/8"**
für Wasserbehandlung TECHNISCHE Verwendung
EDELSTAHL Flasche Kapazität 8 l
Anschluss 3/8"
Größe: Höhe 400 mm - ø 185 mm
enthaltenes Harz 5,8 l
Regeneriersalz(NaCl-Kochsalz)1 kg

VISACREM

3010161 **WASSERENTHÄRTER MANUELL 8 l ø 3/8"**
für Wasserbehandlung TECHNISCHE Verwendung
Plasma-Schweißung
EDELSTAHL Flasche Kapazität 8 l
Anschluss 3/8"
Größe: Höhe 400 mm - ø 185 mm
enthaltenes Harz 5,8 l
Regeneriersalz(NaCl-Kochsalz)1 kg
max. Temperatur Eingangswasser 60°C

VISACREM

Federn

1250415 **ACHSENFEDER ø 10x32 mm**
für Kaffeemaschine (VISACREM) PALANCA

VISACREM 08389900 VISACREM 10391803

1250160 **BOLZENFEDER ø 14x23 mm**
für Kaffeemaschine (VISACREM) PALANCA

VISACREM 02250801

1250402 **DÜSENFEDER ø 7x28 mm**
für Kaffeemaschine (VISACREM) NERA

VISACREM 07507304

1250510 **FEDER ø 29x30 mm FÜR DREHKNOPF**
für Kaffeemaschine (VISACREM) NERA

VISACREM 08018707

1250179 **FEDER ø 34x34 mm FÜR DREHKNOPF**
für Kaffeemaschine (VISACREM) PALANCA

VISACREM 10907509

1250549 **FEDER ø 11x25 mm**
für Kaffeemaschine (VISACREM) NERA - PALANCA

VISACREM 08165300

1250536 **FEDER ø 13x42 mm**
für Kaffeemaschine (VISACREM) BRAVA

VISACREM 10542504

1250517 **FEDER ø 15,5x29 mm**
für Kaffeemaschine (VISACREM) NERA

VISACREM 00109108

1250112 **FEDER ø 8x20 mm AUSLAUFGRUPPE**
für Kaffeemaschine (VISACREM) PALANCA

VISACREM 02122703

1250202 **FEDER ø 8x30 mm**
für Kaffeemaschine (VISACREM) NERA - PALANCA

VISACREM 01720606

Passend für:

Passend für:

1250407 FEDER FÜR HEBELGRUPPE

ø aussen 46 mm - Höhe 170 mm
für Kaffeemaschine (VISACREM) PALANCA

VISACREM 02241206

Filter

1160311 WASSERFILTER ø 7 mm

VISACREM 07362205

1160507 WASSERFILTER ø 8,5x15 mm

VISACREM 08298700

Filterhalterungsfedern

1250002 FILTERHALTERUNGSFEDER ø 1,20 mm EDELSTA

VISACREM

1250333 FEDER FÜR FILTERSPERRE ø 1,30 mm EDELST.

VISACREM

1250338 FEDER FÜR FILTERSPERRE ø 1,40 mm EDELST.

VISACREM

1250101 FILTERHALTERUNGSFEDER ø 1,10 mm EDELST.

VISACREM

VISACREM 11214301

Füllstandanzeiger

1520562 NIVEAUGLAS ø 11x108 mm

VISACREM 08181703

Griffe für Siebträger

5054506 DREHKNOPF FILTERTRÄGER M10 ROT GLÄNZEND

VISACREM

5051102 DREHKNOPF FILTERTRÄGER M12 WEISS

VISACREM

1241169 DREHKNOPF FÜR FILTERTRÄGER M12

VISACREM

1241269 DREHKNOPF SIEBTRÄGER M10

VISACREM

1241505 DREHKNOPF SIEBTRÄGER M10

VISACREM

5051751 GRIFF F/SIEBTRÄGER M10 WEIß

VISACREM

1141011 GRIFF FÜR SIEBTRÄGER
für Kaffeemaschine (VISACREM) BRAVA - NERA

VISACREM

5083515 GRIFF FÜR SIEBTRÄGER M10 NUSSBAUMHOLZ

VISACREM

5055983 GRIFF FÜR SIEBTRÄGER M12 NUSSBAUMHOLZ

VISACREM

5054505 GRIFF FÜR SIEBTRÄGER ROT M12

VISACREM

1241482 SIEBTRÄGERGRIFF

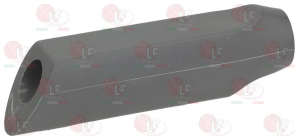

VISACREM 08103618

1241502 SIEBTRÄGERGRIFF M10

VISACREM

Passend für:

1141004 SIEBTRÄGERGRIFF M10 NUSSBAUMHOLZ
Naturprodukt ! Farbliche Abweichungen möglich !

VISACREM

Passend für:

1141006 SIEBTRÄGERGRIFF M10 SOFT

VISACREM

1241483 SIEBTRÄGERGRIFF M12
für Kaffeemaschine (VISACREM) PALANCA

VISACREM 07821705

1241501 SIEBTRÄGERGRIFF M12

VISACREM

1241504 SIEBTRÄGERGRIFF M12

VISACREM

1141003 SIEBTRÄGERGRIFF M12 NUSSBAUMHOLZ

VISACREM

1141007 SIEBTRÄGERGRIFF M12 SOFT

VISACREM

Heizkörper

1755079 HEIZKÖRPER 2440/2900W 220/240V
Eintauchtiefe 290 mm - 4-polig
Lochabstand 75 mm
mit Hülse für Fühler - Flansch 96x57 mm
für Kaffeemaschinen 2 Gruppen

VISACREM 02212439

1186179 FLACHDICHTUNG AUS PTFE ø 57x43x3 mm
für Heizkörper

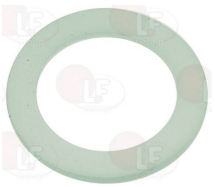

VISACREM 00165209

VISACREM

Passend für:

1186606 FLACHDICHTUNG CARBO ø 57x43x3 mm
aus Universal Carbo
für Heizkörper

VISACREM

1755654 HEIZKÖRPER 2600W 110V
Eintauchtiefe 325 mm - 4-Polig
Lochabstand 75 mm
mit Fühlerhülse - Flansch 95x57 mm
für Kaffeemaschinen mit 2 Gruppen

VISACREM 07949908

1186606 FLACHDICHTUNG CARBO ø 57x43x3 mm
aus Universal Carbo
für Heizkörper

VISACREM

1755136 HEIZKÖRPER 3000W 230V
Eintauchtiefe 250 mm - 4-polig
Lochabstand 75 mm
mit Hülse für Fühler - Flansch 95x57 mm
für Kaffeemaschine (VISACREM) BRAVA - NERA
PALANCA - V6

VISACREM 08024804

1186606 FLACHDICHTUNG CARBO ø 57x43x3 mm
aus Universal Carbo
für Heizkörper

VISACREM

Passend für:

1186179 FLACHDICHTUNG AUS PTFE ø 57x43x3 mm
für Heizkörper

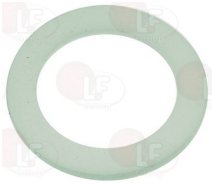

VISACREM 00165209

1186179 FLACHDICHTUNG AUS PTFE ø 57x43x3 mm
für Heizkörper

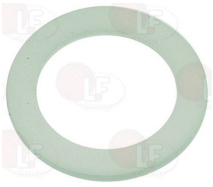

VISACREM 00165209

VISACREM

Passend für:

1755210 HEIZKÖRPER 3500W 230V
Eintauchtiefe 340 mm - 4 Pole
Befestigungslochabstand 75 mm
mit Hülse für Fühler - Flansch 95x57 mm
für Kaffeemaschinen 2 Gruppen
für Kaffeemaschine (VISACREM) BRAVA - NERA
PALANCA - V6

VISACREM 08148002

1186606 FLACHDICHTUNG CARBO ø 57x43x3 mm
aus Universal Carbo
für Heizkörper

VISACREM

1755108 HEIZKÖRPER 3700W 220V
Eintauchtiefe 455 mm - 4-polig
Lochabstand 75 mm
mit Hülse für Fühler - Flansch 95x57 mm
für Kaffeemaschinen 3 Gruppen
für Kaffeemaschine (VISACREM) BRAVA - NERA
PALANCA - V6

VISACREM 02212538

1186606 FLACHDICHTUNG CARBO ø 57x43x3 mm
aus Universal Carbo
für Heizkörper

VISACREM

Passend für:

1186179 FLACHDICHTUNG AUS PTFE ø 57x43x3 mm
für Heizkörper

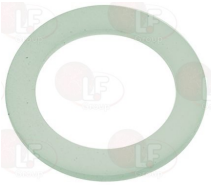

VISACREM 00165209

1186179 FLACHDICHTUNG AUS PTFE ø 57x43x3 mm
für Heizkörper

VISACREM 00165209

VISACREM

Passend für:

1755109 HEIZKÖRPER 5000W 220V
Eintauchtiefe 660 mm - 4-polig
Lochabstand 75 mm
Flansch 95x57 mm
für Kaffeemaschinen 4 Gruppen
für Kaffeemaschine (VISACREM) BRAVA - NERA
PALANCA - V6

VISACREM 02212637

Passend für:

1186179 FLACHDICHTUNG AUS PTFE ø 57x43x3 mm
für Heizkörper

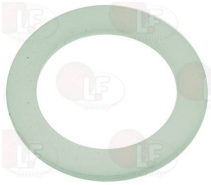

VISACREM 00165209

1186606 FLACHDICHTUNG CARBO ø 57x43x3 mm
aus Universal Carbo
für Heizkörper

VISACREM

Kaffeefilter

1160339 BLINDFILTER ø 70x17 mm

VISACREM 02190205

1160060 FILTER 1 TASSE 6 gr

VISACREM 01441807

1160062 FILTER 1 TASSE 7 gr

VISACREM 02183002

1160061 FILTER 2 TASSEN 12 gr

VISACREM 01657501

VISACREM

Passend für:

1160063 FILTER 2 TASSEN 14 gr

VISACREM 02199404

Passend für:

1460100 PRÄZISIONS-SIEB 1 TASSE 6/8 g H24,5

Rundlöcher mit kegelförmigem Querschnitt
Edelstahl AISI 304-Lebensmittel geeignet zertifiz.
passender Tamper ø 58 mm
für KAFFEMASCHINEN ASTORIA-CASADIO-CONTI-ELEKTRA
FRACINO-KEESVANDERWESTEN-MAGISTER-MARZOCCO
N.SIMONELLI-PAVONI-PROMAC-RANCILIO-SLAYER-SYNESSO
VICTORIA ARDUINO
für GRUPPEN E61 ASCASO-BEZZERA-BFC-BIANCHI
BRASILIA-DID-ECM-EXPOBAR-FAEMA-FIORENZATO-GRIMAC
IBERITAL-LANUOVAERA-LASCALA-ORCHESTRALE
QUALITYESPRESSO-ROCKET-ROYAL-SABITALIA-SANREMO-VFA
VIBIEMME-WEGA

VISACREM

1460101 PRÄZISIONS-SIEB 1 TASSE 7/9 g H26,5

Rundlöcher mit kegelförmigem Querschnitt
Edelstahl AISI 304-Lebensmittel geeignet zertifiz.
passender Tamper ø 58 mm
für GRUPPEN E61 ASCASO-BEZZERA-BFC-BIANCHI
BRASILIA-DID-ECM-EXPOBAR-FAEMA-FIORENZATO-GRIMAC
IBERITAL-LANUOVAERA-LASCALA-L'ORCHESTRALE
QUALITYESPRESSO-ROCKET-ROYAL-SABITALIA-SANREMO-VFA
VIBIEMME-WEGA

VISACREM

1460102 PRÄZISIONS-SIEB 2 TASSEN 12/18 g H24,5

Rundlöcher mit kegelförmigem Querschnitt
Edelstahl AISI 304-Lebensmittel geeignet zertifiz.
passender Tamper ø 58 mm
für GRUPPEN E61 ASCASO-BEZZERA-BFC-BIANCHI
BRASILIA-DID-ECM-EXPOBAR-FAEMA-FIORENZATO-GRIMAC
IBERITAL-LANUOVAERA-LASCALA-L'ORCHESTRALE
QUALITYESPRESSO-ROCKET-ROYAL-SABITALIA-SANREMO-VFA
VIBIEMME-WEGA

VISACREM

1460103 PRÄZISIONS-SIEB 2 TASSEN 14/20 g H26,5

Rundlöcher mit kegelförmigem Querschnitt
Edelstahl AISI 304-Lebensmittel geeignet zertifiz.
passender Tamper ø 58 mm
für GRUPPEN E61 ASCASO-BEZZERA-BFC-BIANCHI
BRASILIA-DID-ECM-EXPOBAR-FAEMA-FIORENZATO-GRIMAC
IBERITAL-LANUOVAERA-LASCALA-L'ORCHESTRALE
QUALITYESPRESSO-ROCKET-ROYAL-SABITALIA-SANREMO-VFA
VIBIEMME-WEGA

VISACREM

1460104 PRÄZISIONS-SIEB 2 TASSEN 18/22 g H28,5

Rundlöcher mit kegelförmigem Querschnitt
Edelstahl AISI 304-Lebensmittel geeignet zertifiz.
passender Tamper ø 58 mm
für GRUPPEN E61 ASCASO-BEZZERA-BFC-BIANCHI
BRASILIA-DID-ECM-EXPOBAR-FAEMA-FIORENZATO-GRIMAC
IBERITAL-LANUOVAERA-LASCALA-L'ORCHESTRALE
QUALITYESPRESSO-ROCKET-ROYAL-SABITALIA-SANREMO-VFA
VIBIEMME-WEGA

VISACREM

VISACREM

Passend für:

1460400 PRÄZISIONS-SIEB 2T 12/18 gr H24
Modell SUPERFINE
Rundlöcher mit Kegel
Stahl Aisi 304 - Lebensmittelzertifizierung
anpassende Tampersbase ø 58 mm
f. KAFFEEMASCHINEN ASTORIA-CASADIO-CONTI-ELEKTRA
FRACINO-KEESVANDERWESTEN-MAGISTER-MARZOCCO
N.SIMONELLI-PAVONI-PROMAC-RANCILIO-SLAYER-SYNESSO
VICTORIA ARDUINO
für Gruppen E61 ASCASO-BEZZERA-BFC-BIANCHI
BRASILIA-DID-ECM-EXPOBAR-FAEMA-FIORENZATO-GRIMAC
IBERITAL-LANUOVAERA-LASCALA-ORCHESTRALE
QUALITYESPRESSO-ROCKET-ROYAL-SABITALIA-SANREMO-VFA
VIBIEMME-WEGA

VISACREM

Passend für:

1460401 PRÄZISIONS-SIEB 2T 14/20 gr H26
Modell SUPERFINE
Rundlöcher mit Kegel
Stahl Aisi 304 - Lebensmittelzertifizierung
anpassende Tampersbase ø 58 mm
f. KAFFEEMASCHINEN ASTORIA-CASADIO-CONTI-ELEKTRA
FRACINO-KEESVANDERWESTEN-MAGISTER-MARZOCCO
N.SIMONELLI-PAVONI-PROMAC-RANCILIO-SLAYER-SYNESSO
VICTORIA ARDUINO
für GRUPPEN E61 ASCASO-BEZZERA-BFC-BIANCHI
BRASILIA-DID-ECM-EXPOBAR-FAEMA-FIORENZATO-GRIMAC
IBERITAL-LANUOVAERA-LASCALA-ORCHESTRALE
QUALITYESPRESSO-ROCKET-ROYAL-SABITALIA-SANREMO-VFA
VIBIEMME-WEGA

VISACREM

1460402 PRÄZISIONS-SIEB 2T 18/22 gr H28
Modell SUPERFINE
Rundlöcher mit Kegel
Stahl Aisi 304 - Lebensmittelzertifizierung
anpassende Tampersbase ø 58 mm
f. KAFFEEMASCHINEN ASTORIA-CASADIO-CONTI-ELEKTRA
FRACINO-KEESVANDERWESTEN-MAGISTER-MARZOCCO
N.SIMONELLI-PAVONI-PROMAC-RANCILIO-SLAYER-SYNESSO
VICTORIA ARDUINO
für GRUPPEN E61 ASCASO-BEZZERA-BFC-BIANCHI
BRASILIA-DID-ECM-EXPOBAR-FAEMA-FIORENZATO-GRIMAC
IBERITAL-LANUOVAERA-LASCALA-ORCHESTRALE
QUALITYESPRESSO-ROCKET-ROYAL-SABITALIA-SANREMO-VFA
VIBIEMME-WEGA

VISACREM

Kaffeegruppen

1201572 ABDECKUNG FÜR SICHERHEITSABSPERRVENTIL

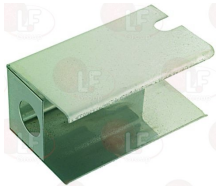

VISACREM 07716808 VISACREM 08426600

1349404 AUSLAUFVENTILANSCHLUSS
altes Modell
für Kaffeemaschine (VISACREM) NERA

VISACREM 07976004 VISACREM 07976010

Passend für:

Passend für:

1349405 AUSLAUFVERTEILER
für Auslaufgruppe

VISACREM 07975907 VISACREM 07975910

Kappen

5030808 DECKEL ø 3/8" FÜR AUSLAUFGRUPPE
für Kaffeemaschine (VISACREM) BRAVA - NERA - V6

VISACREM 07557200

Kugeln

1323415 KUGEL AUS EDELSTAHL ø 11 mm

VISACREM 01832005

1323003 KUGEL AUS EDELSTAHL ø 8 mm

VISACREM 01720507

Lager

1063906 LAGER 6203 ZZ NSK
ø außen 40 mm - ø innen 17 mm - Stärke 12 mm
für Kaffeemaschine (VISACREM) PALANCA

VISACREM 01472604

Lippendichtungen

1186816 LIPPENDICHTUNG ø 50x38x7,5 mm
für Kaffeemaschine (VISACREM) PALANCA

VISACREM 00419903

1186277 LIPPENDICHTUNG ø 52x37x7,5 mm
für Kaffeemaschine (VISACREM) PALANCA

VISACREM 00101600

Magnetventile

1120155 **MAGNETVENTIL PARKER 2 WEGE 110V 50/60Hz**
VE146FV - Anschlüsse ø 1/8"II - max. 12 bar
Dichtung aus VITON - Öffnung ø 2,5 mm
mit Spule ZB09 9W 110/120V 50/60Hz
Flüssigkeitstemperatur -30°C+140°C

VISACREM 08368510

5037619 **SPULE PARKER YB09 115V 9W 50/60Hz**
larghezza 34 mm - altezza 32 mm
profondità 42 mm

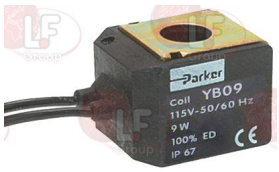

VISACREM 08124300

1120361 **SPULE PARKER YB09 220/230V 9W 50/60Hz**
Breite 34 mm - Höhe 32 mm
Länge 42 mm

VISACREM 01181008

1120354 **2-WEGE MAGNETVENTIL PARKER 230V 50/60Hz**
VE146NV - Anschlüsse ø 1/4"FF - max 10 bar
Dichtung aus VITON - Öffnung 2,5 mm
mit Spule ZB09 9W 220/230V 50/60Hz
Flüßigkeitstemperatur -10°C+140°C

VISACREM 0611/060113

1120700 **2-WEGE MAGNETVENTIL PARKER 230V 50/60Hz**
VE146FV - Anschlüsse ø 1/8"FF - max 10 bar
Dichtung aus VITON - Loch ø 2,5 mm
mit Spule ZB09 9W 220/230V 50/60Hz
Flüssigkeitstemperatur -10°C+140°C

VISACREM 08368500

1120308 **2-WEGE MAGNETVENTIL SIRAI 230V 50Hz**
L120 V02 - Anschlüsse ø 1/8"FF - max 20 bar
Dichtung aus VITON - Öffnung ø 2,3 mm
Spule Z030A 9W 230V 50Hz

VISACREM 07467400

1120153 **2-WEGE MAGNETVENTIL 110V PARKER**
VE146YV - Anschlüsse ø 1/4"FF - max 10 bar
Dichtung aus VITON - Loch ø 3 mm
mit Spule ZB09 9W 110/120V 50/60Hz
Flüssigkeitstemperatur -10°C+140°C

VISACREM 0611/060213

VISACREM

Passend für:

1120476 **3-WEGE MAGNETVENTIL PARKER 230V 50/60Hz**
VE1282IR - kegelförmiger Abfluss ø 1/8"-max 10 bar
Dichtung aus RUBIN - Loch ø 1,3 mm
mit Spule YB09 9W 220/230V 50/60Hz
Flüssigkeitstemperatur -30°C÷140°C
mit Handhebel

VISACREM 07976608

Passend für:

1120361 **SPULE PARKER YB09 220/230V 9W 50/60Hz**
Breite 34 mm - Höhe 32 mm
Länge 42 mm

VISACREM 01181008

Manometer

1245562 **MANOMETER DURCHLAUFERH.-PUMPE ø 60 mm**
Doppelskala 0÷2,5/0÷16 bar - Anschlüsse ø 1/8"A
Rahmen ø 65 mm - ø Körper 60 mm
Distanzring
für Kaffeemaschine (VISACREM) BRAVA - NERA

VISACREM 08130600

Messlöffel für Kaffee

1069002 **MESSLÖFFEL AUS EDELSTAHL 20 ml**

VISACREM

1069001 **MESSLÖFFEL AUS KUNSTSTOFF 20 ml**

VISACREM

Motoren

1240702 **MOTOR RPM MIT SCHELLENANSCHLUSS 165W**
Modell 11002728
Leistung 165W 230V 50/60Hz
Kondensator 10 µf
für Verdrängerpumpe

VISACREM 08174104

VISACREM

Passend für:

Passend für:

Niveauelektroden-Systeme

3341011 **NIVEAUSONDE ø 1/4"M-140 mm**
für Kaffeemaschine (VISACREM) BRAVA - NERA
PALANCA - V6

VISACREM 0441/090816

Niveauregler

1341200 **NIVEAUREGLER 230V 50/60Hz 5A**
für Kaffeemaschine (VISACREM) NERA - PALANCA

VISACREM 08261307

O-Ring und ORM Dichtungen

1186252 **DICHTUNG O-RING 0040-20 EPDM**

VISACREM 03070802

1186422 **DICHTUNG O-RING 0108 EPDM**

VISACREM 07851900

1186514 **DICHTUNG O-RING 02015 SILIKON**

VISACREM 0371/040103

1186903 **DICHTUNG O-RING 02021 SILIKON ROT**

VISACREM 01977909

1186611 **DICHTUNG O-RING 02025 SILIKON ROT**

VISACREM 08179103

1186612 **DICHTUNG O-RING 02025 VITON**

VISACREM 02476703

VISACREM 03061009

Passend für:

3186340 DICHTUNG O-RING 03037 EPDM

VISACREM 07763204

Passend für:

1186236 OR-DICHTUNG 03043 VITON

VISACREM 08291007

Pressostate

1320531 DRUCKSCHALTER P302/6 3-POLIG 30A

CE-SEV-ASE-UL zugelassen
Anschluss ISO 228 G 1/4"M für Rohr ø 4x6 mm
regulierbare Skala 0,5÷1,4 bar
festes Differential 0,15 (±0,06) bar
Flüssigkeitstemperatur max:140°C
Leistung max: 220V 7KW (30A)
400V 12KW (30A)

VISACREM 07935703

Puffer

1186254 GUMMITEIL

für Gruppenhebel
für Kaffeemaschine (VISACREM) PALANCA

VISACREM 00103200

1186258 GUMMITEIL FÜR GRUPPENHEBEL

für Hebel Auslaufgruppe
für Kaffeemaschine (VISACREM) PALANCA

VISACREM 00103002

Pumpen für Kaffeemaschinen

1330002 VERDRÄNGERPUMPE ROTOFLOW ø 3/8" NPT

mit Schellenanschluss
Leistung 200 l/h
mit ausgewogenem Bypass
mit NSF - WRAS Zulassung
PA204

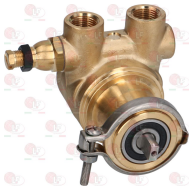

VISACREM 07822109

1168011 SCHELLE AUS INOX STAHL FÜR FLANSCHPUMPE

VISACREM 07451909

VISACREM

Passend für:

1330101 **VERDRÄNGERPUMPE ROTOFLOW ø 3/8" NPT**
Flanschanschluss
Durchfluss 100 L/h
mit ausgewogenem Bypass
Anschluss ø 3/8" kegelformig NPT
Homologation N.S.F.
PUMPE VERSION ECO-BRASS
MESSING CW510L BLEI <=0,2%

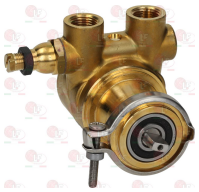

VISACREM

Passend für:

1168011 **SCHELLE AUS INOX STAHL FÜR FLANSCHPUMPE**

VISACREM 07451909

1330102 **VERDRÄNGERPUMPE ROTOFLOW ø 3/8" NPT**
Flanschanschluss
Durchfluss 200 L/h
mit ausgewogenem Bypass
Anschluss ø 3/8" kegelformig NPT
Homologation N.S.F.
PUMPE VERSION ECO-BRASS
MESSING CW510L BLEI <=0,2%

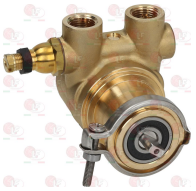

VISACREM

1168011 **SCHELLE AUS INOX STAHL FÜR FLANSCHPUMPE**

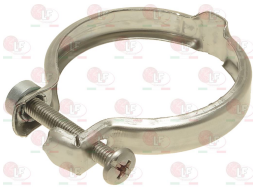

VISACREM 07451909

Reinigungsmittel

3092353 **ENTKALKER SCALE CLEAN**
Packung 12 Beutel 25 g
zur Entkalkung von Kaffeemaschinen BABY
Bitte die angelegten Gebrauchshinweise beachten

VISACREM

3092352 **KALKLÖSER SCALE CLEAN 1 kg**
Entkalkung-Säure für Aluminiumoberflächen
Kupfer Messing Eisen

VISACREM

3092350 **REINIGUNGSM. COFFEE CLEAN TABLETTE 2,5 g**
Dose 60 Tabletten 2,5 g
für Reinigung Kaffeegruppe

VISACREM

3092355 **REINIGUNGSMITTEL CAPPUCCINO PERFECT 1 L**
zur Reinigung von Milchaufschäumer
Bitte die angelegten Gebrauchshinweise beachten

VISACREM

VISACREM

Passend für:

3092351 **REINIGUNGSMITTEL COFFEE CLEAN**
Verpackung von 15 Beuteln 20 g
für Reinigung Kaffeegruppe

VISACREM

Passend für:

3092543 **REINIGUNGSMITTEL COFFEE CLEAN 570 g**
Reinigungsmittel für KAFFEEMASCHINE
für die Reinigung von Filter und Siebträger
für Fett und Kaffee Flecken auf Tassen und Unterta

VISACREM

3092143 **REINIGUNGSMITTEL COFFEE CLEAN 900 g**
Reiniger für KAFFEEMASCHINEN
zur Reinigung von Filtern und Siebträgern für
Fett-und Kaffeeflecken auf Tassen und Untertassen
Bitte die angelegten Gebrauchshinweise beachten

VISACREM

Rückschlag- und Expansionsventile

1523526 **EXPANSIONS- UND RÜCKSCHLAGVENTIL**
für Kaffeemaschine (VISACREM) BRAVA - NERA - V6

VISACREM 07843808

1523701 **RÜCKSCHLAGVENTIL ø 3/8"A-3/8"A**
für Kaffeemaschine (VISACREM) PALANCA

VISACREM 08132600

Schalter

1319638 **DRUCKKNOPFTAFEL 5 TASTEN**
für Kaffeemaschine (VISACREM) NERA

VISACREM 08427600

3319035 **SCHALTER ZWEIPOLIG ORANGE 16A 250V**
16(4)A 250V - mit Signallampe
Temperatur max. 120°C
Einbaumaß 22x30 mm
für Kaffeemaschine (VISACREM) BRAVA - NERA

VISACREM 07967000 VISACREM 07967010

VISACREM

Passend für:

1319065 TASTATUR 5 TASTEN
für Kaffeemaschine (VISACREM) NERA

VISACREM 08272205

Passend für:

1319064 TASTATURMEMBRAN 6 TASTEN
für Kaffeemaschine (VISACREM) NERA

VISACREM 08274201

1319069 TASTATURMEMBRAN 6 TASTEN
für Kaffeemaschine (VISACREM) NERA

VISACREM 08274409

Schellen

1168011 SCHELLE AUS INOX STAHL FÜR FLANSCHPUMPE

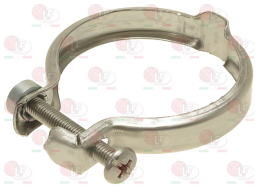

VISACREM 07451909

Schutzhüllen für Dampfwasserleitungen

1186180 VERBRÜHSCHUTZGUMMI ø 10 mm

VISACREM 08339100

Sicherheitsventile für Boiler

1515100 VENTIL DURCHLAUFER. ø3/8"A 1,8bar CE-PED
Eichdruck 1,8 bar
Abflussfördermenge Dampf 6,3 kg/h

VISACREM 08074701

Siebträger für Kaffeemaschinen

1165184 **BODENLOS SIEBTRÄGER FUTURMAT**
Flügel 7,2 mm

VISACREM

5085669 **FILTERHALTER OHNE BODEN VERSCH. MARKEN**
Flügel 7,2 mm
passend für Maschinen BRASILIA
passend für Maschinen BRUGNETTI-AURORA
passend für Maschinen CASADIO
passend für Maschinen ECM
passend für Maschinen FAEMA
passend für Maschinen FUTURMAT-ARIETE
passend für Maschinen GRIMAC

VISACREM

1165022 **SIEBTRÄGER FÜR KAFFEEMASCHINEN**
Auslaufanschluß ø 3/8" - Drehknopfanschluß M12
Flügel 7 mm
für Kaffeemaschine (VISACREM)

VISACREM 11252202

1165036 **SIEBTRÄGER FÜR KAFFEEMASCHINEN**
Auslaufanschluß ø 3/8" - Drehknopfanschluß M8
Flügel 6,5 mm
für Kaffeemaschine (VISACREM)

VISACREM 08103510

5055624 **SIEBTRÄGER KAFFEEMASCHINEN FUTURMAT**
ohne Auslaufanschluss - Drehknopfanschluss M12
Flügel 6,5 mm

VISACREM 08480050

5057230 **SIEBTRÄGER KOMPLETT 1 TASSE FUTURMAT**
Auslaufanschluss ø 3/8" - Drehknopfanschluss M12
Flügel 6,5 mm - mit Feder - ohne Filter
für Kaffeemaschine (VISACREM) BRAVA - NERA

VISACREM 08485800

5034110 **SIEBTRÄGER KOMPLETT 2 TASSEN FUTURMAT**
Auslaufanschluss ø 3/8" - Drehknopfanschluss M12
Flügel 6,5 mm - mit Feder - ohne Filter
für Kaffeemaschine (VISACREM) BRAVA - NERA

VISACREM 08485900

Siebträgerdichtungen

1486724 **DICHTUNG SIEBTRÄGER ø 73x57x10 mm**
für Kaffeemaschine (VISACREM) BRAVA - NERA PALANCA - V6

VISACREM

1186722 **SIEBTRÄGERDICHTUNG ø 73x57x8 mm**
für Kaffeemaschine (VISACREM) BRAVA - NERA PALANCA - V6

VISACREM 01652809

1186723 **SIEBTRÄGERDICHTUNG ø 73x57x8,5 mm**
für Kaffeemaschine (VISACREM) BRAVA - NERA PALANCA - V6

VISACREM 01652809

1486040 **SIEBTRÄGERDICHTUNG ø 73x57x8,5 mm**
mit Innenrillen
aus wärmebeständigem Silikon gemacht,
aus weichem Konsistenz für eine einfachere Installation auf der Gruppe
längere Laufzeit, bessere Dichtheit und optimale Sichtbarkeit dank seiner Hellfarbe.
passend für Gruppen Sorte E61
passend für Maschinen AZKOYEN
passend für Maschinen BEZZERA
passend für Maschinen BIANCHI
passend für Maschinen EXPOBAR
passend für Maschinen FAEMA
passend für Maschinen SANREMO
passend für Maschinen VIBIEMME

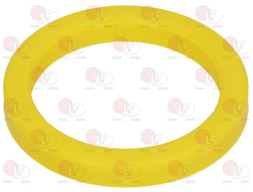

VISACREM

1186724 **SIEBTRÄGERDICHTUNG ø 73x57x9 mm**
für Kaffeemaschine (VISACREM) BRAVA - NERA PALANCA - V6

VISACREM 01160400

Signallampen

1221302 **SIGNALLAMPE ORANGE 250V**
Kopf ø 13 mm - Loch ø 10 mm - 120°C
für Kaffeemaschine (VISACREM) BRAVA - NERA PALANCA

VISACREM 07847820

1221301 **SIGNALLAMPE ROT 250V**
Kopf ø 13 mm - Loch ø 10 mm - 120°C
für Kaffeemaschine (VISACREM) BRAVA - NERA PALANCA

VISACREM 07847800

VISACREM

Passend für:

Passend für:

Stifte

1324015 **BOLZEN FÜR EINLASSVENTIL**
für Kaffeemaschine (VISACREM) NERA

VISACREM 07665508

1324052 **BOLZEN KURZ M8**
für Kaffeemaschine (VISACREM) NERA

VISACREM 07689219

1324085 **INJEKTOR SÄULE**
für Kaffeemaschine (VISACREM) NERA

VISACREM 08298900

1349406 **STIFT FÜR HAHN**
für Kaffeemaschine (VISACREM) NERA

VISACREM 07358609

1324066 **STIFT FÜR WASSER-/DAMPFHAHN**
für Kaffeemaschine (VISACREM) NERA

VISACREM 11156502 VISACREM 11156530

Thermostate

1444509 **THERMOSTAT 3-PHASIG 169°C**
mit Handrückstellung
beschichteter Kapillar 900 mm
Wulst ø 4x128 mm
für Kaffeemaschine (VISACREM) BRAVA - NERA
PALANCA - V6

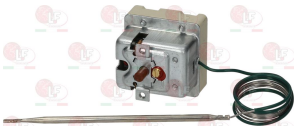

VISACREM 07476906

Utensilien

1505002 **SIEBAUSZIEHER EDELST. MIT LOCH**

VISACREM

3394906 **TELESKOPISCHER SATZ ø 30x165 mm**
Gesamtlänge bei Streckung 485 mm

VISACREM

VISACREM

Passend für:

Passend für:

Volumenzähler

3455333 DECKEL FÜR VOLUMENZÄHLER LED

VISACREM 08307500A

1455032 LAUFRAD GICAR

VISACREM 0571/050126B

1455067 VOLUMENZÄHLER GICAR
Anschlüsse ø 1/4"II - Öffnung 1,15 mm - NSF

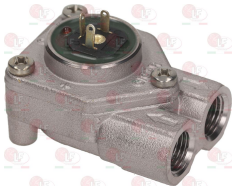

VISACREM 0571/050126 VISACREM 08307500

Wasser/Dampfrohre f. Kaffeemaschinen

1449854 ANSCHLUSS FÜR WASSERROHR

VISACREM 08206013

1449853 DAMPFROHR KOMPLETT
für Kaffeemaschine (VISACREM) NERA

VISACREM 08165722

1449336 DAMPFSPRITZDÜSE

VISACREM 08207400 VISACREM 08207409

1449855 PERLATOR
Wasserspritzdüse M10 ø 18 mm

VISACREM 08207506

Wasserfüllhahn

1186131 DICHTUNGSTRÄGER EINLAUFHAHN
Aussen-ø 17/8,6 mm - Innen-ø 6 mm
Höhe 9,2/5,6 mm
für Wassereinlaufhahn

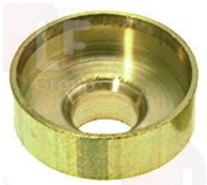

VISACREM 01853803

1523503 EINLASSVENTIL
für Wassereinlaufhahn

VISACREM 07665409

Passend für:

Passend für:

1348306 **WASSEREINLAUFHAHN**
für Kaffeemaschine (VISACREM) BELLA - NERA
PALANCA

VISACREM 07466006

Zulaufschläuche

5024776 **SCHLAUCH FLEX ø 3/8"Fc x 1/4"Fc 220 mm**
Schlauch DN8 (ø 8x12 mm)
NSF (U.S.A.) Genehmigung

VISACREM 08341600

Die oben angegebenen Daten können sich ohne Vorankündigung ändern. Die LF SpA übernimmt keine Haftung für eventuelle Fehler die durch die Nutzung oder den Inhalt dieser Veröffentlichung entstehen.
Diese Veröffentlichung ist das exklusive Eigentum der LF SpA. Daher darf es nicht vervielfältigt oder verbreitet werden, sofern es nicht ausdrücklich durch die LF SpA genehmigt ist.

Distributing Components, Spare Parts & Accessories
in original quality worldwide

LF SpA HEADQUARTERS
via Voltri, 80 - 47522 Cesena (FC) ITALY
Tel. +39 0547 34 11 11 - Fax +39 0547 34 11 10
www.lfricambi724.it - info@lfricambi.it
Export Dept. Tel. +39 0547 34 11 50 - Fax +39 0547 34 11 55
www.lfspareparts724.com - export@lfspareparts.com

LF SpA HOUSEHOLD COMPONENTS DIVISION
Via Padriciano, 99 - AREA Science Park - 34149 Trieste (TS) ITALY
Tel. +39 0547 34 12 42 - Fax +39 0547 34 12 48
www.lfspareparts724.com - info@lfspareparts.com

EPGC Sas FRANCE
13, Rue des Forts - 59960 Neuville en Ferrain
Tel. +33 (0)3 20 25 06 21 - Fax +33 (0)3 20 25 34 12
www.epgc.com - epgc@epgc.com

LF GmbH GERMANY
Junkersstrasse, 3 - D-82178 Puchheim - München
Tel. +49 89 89 45 78 66 - Fax +49 89 89 45 78 88
www.lfersatzteile724.de - info@lfersatzteile.de

LF China REPUBLIC OF CHINA
Room 403, No.2, Huadu Mansion, Lane 422, Huanghua Rd.
Minhang Dist. - 201103 Shanghai
Tel. +86 (0)21 33 53 66 31 - Fax +86 (0)21 33 53 66 32
www.lfspareparts724.com - china@lfspareparts.com

OOO LF RUSSIAN FEDERATION
Ul. Anatoliya Zhivova, 8 - office 1 - 123100 Moscow
Tel./Fax +7 495 725 26 53
www.lfspareparts724.ru - info@lfspareparts.ru

LF Repuestos Horeca S.L.U. SPAIN
Polígono Industrial Carpetania - C/Miguel Faraday, 8 - 28906 Getafe
Tel. +34 91 477 91 00 - Fax +34 91 477 90 81
www.lfrepuestos-horeca724.es - info@lfrepuestos.es

LF Scandinavia Aps - LF Spareparts S.p.A. DENMARK
Nupark, 51 - 7500 Holstebro
Tel. +45 70 70 77 33
www.lfspareparts724.dk - denmark@lfspareparts.dk

LF SpA Cesena (IT) Swiss Branch Steinhausen SWITZERLAND
Sennweidstrasse, 45 - CH-6312 Steinhausen
Tel. +41 (0)41 760 15 80/1 - Fax +41 (0)41 760 15 85
www.lfersatzteile724.ch - info@lfersatzteile.ch

LF Spare Parts Ltd. UNITED KINGDOM
A10a Lakeside Business Park, Broadway Lane
South Cerney, Gloucestershire GL7 5XL
Tel. +44 (0)1285 86 16 25 - Fax +44 (0)1285 86 39 49
www.lfspareparts724.co.uk - info@lfspareparts.co.uk

LF Central Est Europe S.r.o. CZECH REPUBLIC
Antala Staska 1859/34
14000 Praha 4 - KRC
Tel. +420 730 156 910
www.lfspareparts724.cz - info@lfspareparts.cz

LF SPARE PARTS INC. USA
Legal address:
155 Office Plaza Dr - Suite A - Tallahassee, FL 32301
Business/Mailing address:
1100 South Tower, 225 Peachtree St., N.E. - Atlanta, GA 30303, USA
Tel. +1-404-525-2600 - Fax +1-404-586-3528
www.lfspareparts724.us - info@lfspareparts.us
Tel. West Coast and Midwest: 206-349-1525 Sauro
Tel. East Coast and the Caribbean: 786-817-1764 Luis

AUSTRALIA AND NEW ZEALAND
www.lfspareparts724.com
andrea.calvio@lfspareparts.com

AUSTRIA
www.lfersatzteile724.at
info@lfersatzteile.at

BALKAN COUNTRIES
www.lfspareparts724.com
matija.ramov@lfspareparts.com

BALTIC COUNTRIES
www.lfspareparts724.com
inara.silina@lfspareparts.com

LATIN AMERICA AND THE CARRIBEANS
www.lfrepuestos-horeca724.es
export@lfrepuestos.es

POLAND
www.lfspareparts724.pl
info@lfspareparts.pl

SOUTH KOREA
www.lfspareparts724.com
fabio.doni@lfspareparts.com

TURKEY
www.lfyedekparca724.com
export@lfspareparts.com